TRG7000
Auslösegriff
Kurzreferenz

Zebra behält sich das Recht vor, Änderungen an Produkten vorzunehmen, um Zuverlässigkeit, Funktion oder Design zu verbessern.

Zebra übernimmt keine Produkthaftung, die sich aus oder in Verbindung mit der Anwendung oder Benutzung jeglicher hier beschriebener Produkte, Schaltkreise oder Anwendungen ergibt.

Es wird keine Lizenz gewährt, sei es ausdrücklich oder durch Implizierung, Rechtsverwirkung oder auf andere Weise unter jeglichem Patentrecht oder Patent, das jegliche Kombination, Systeme, Apparate, Maschinen, Materialien, Methoden oder Vorgänge, in denen Zebra-Produkte verwendet werden können, abdeckt oder sich auf diese bezieht. Eine implizierte Lizenz besteht ausschließlich für Geräte, Schaltkreise und Subsysteme, die in Zebra-Produkten enthalten sind.

Garantie

Die vollständige Hardware-Produktgarantie von Zebra finden Sie unter: http://www.zebra.com/warranty.

Zebra Technologies Corporation
Lincolnshire, IL U.S.A.
http://www.zebra.com

Zebra und der stilisierte Zebrakopf sind eingetragene Marken von ZIH Corp. in vielen Ländern weltweit. Alle anderen Marken sind das Eigentum ihrer jeweiligen Inhaber.

©2015 ZIH Corp und/oder Tochterunternehmen. Alle Rechte vorbehalten.

72-73348-04DE Revision A – Juni 2015

Einführung

Der Auslösegriff TRG7000 (Teilenr: 21-70982-01) ist ein Pistolengriff mit Scan-Auslöser für die Enterprise Digital Assistants (EDAs) der Serie MC70 und MC75. Der Griff macht die Handhabung der EDAs bei scanintensiven Anwendungen komfortabler.

Der TRG7000 ist kompatibel mit dem MC70 in WLAN-/PAN-Konfigurationen und allen MC75-Konfigurationen.

Genauere Informationen über den MC7X EDA finden Sie im *MC70- oder MC75-Benutzer*handbuch.

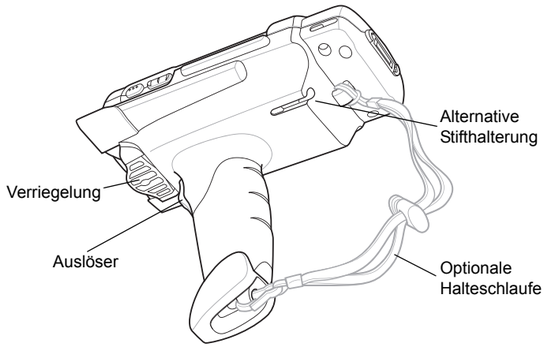

Anbringen der Steckvorrichtung

Zur Montage wird die Halterung an der rückseitigen Abdeckung am MC7X entfernt und der Scanner mithilfe der zwei mitgelieferten Steckvorrichtungen am Auslösegriff befestigt.

Vorsicht Die Steckvorrichtung gibt dem MC7X sicheren Halt am Auslösegriff, so dass der MC7X nicht herausrutscht. Die Steckvorrichtung muss angebracht werden, um eine Beschädigung des MC7X zu verhindern.

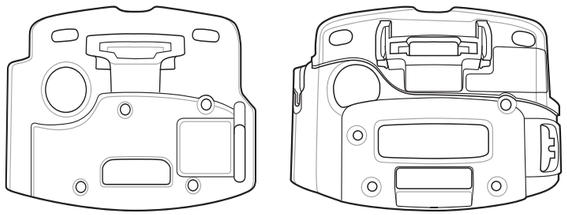

MC70-Steckvorrichtung MC75-Steckvorrichtung

1. Entfernen Sie die Halteschlaufe, indem Sie sie aus dem Schlitz ziehen.
2. Lösen Sie die vier Schrauben, mit denen die Halterung am rückseitigen Gehäuse des MC7X befestigt ist. Bewahren Sie die Schrauben auf. Sie benötigen sie später, um die Steckvorrichtung anzubringen.
3. Entfernen Sie die rückseitige Halterung.

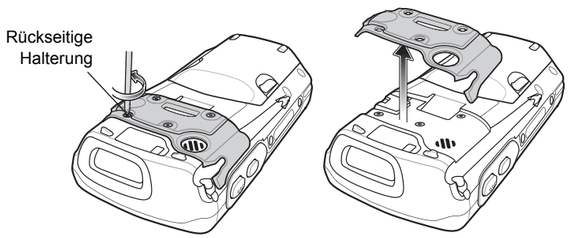

4. Bringen Sie die Gummiabdeckung der Kopfhörerbuchse an der Steckvorrichtung für den Auslösegriff an.
5. Führen Sie den MC7X in die Steckvorrichtung ein.
6. Befestigen Sie die Steckvorrichtung mit den vier in Schritt 2 entfernten Schrauben am MC7X.

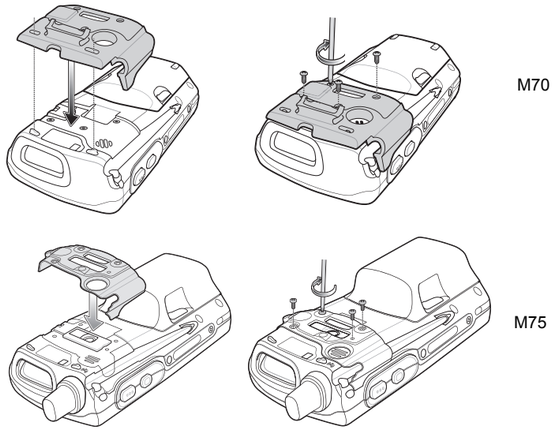

7. Führen Sie die Halteschlaufe durch den Schlitz und ziehen Sie sie fest.

Installieren des Trigger-Einstellungs-Applets für den MC75

Für die Verwendung des Auslösegriffs mit dem MC75 ist die Installation von Software erforderlich. Laden Sie die Datei *MC75Bunnings812702.Cab* über die Support Central-Website von Zebra herunter. Befolgen Sie die Anweisungen der Software auf dem Bildschirm, und installieren Sie die Datei mit ActiveSync auf dem Gerät. Nähere Informationen zur Installation der Software finden Sie im MC75-Handbuch zur Integration.

Sobald die Software installiert ist, tippen Sie auf **Start** > **Settings** (Einstellungen) > **System** > Symbol **Trigger Settings** (Auslöser-Einstellungen).

Wählen Sie das Optionsfeld **TriggerOn** aus, und tippen Sie anschließend auf **ok**, um die Auslösegriff-Supportfunktion zu aktivieren.

Einsetzen des MC7X in den Auslösegriff

Schieben Sie den MC7X bis zum Anschlag in den Auslösegriff ein. Die Verriegelung am Auslösegriff hält den MC7X sicher in Position.

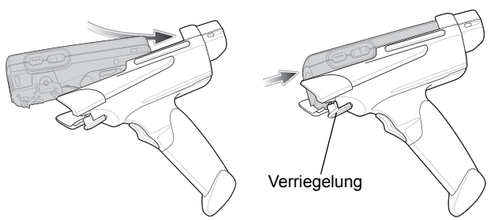

Trennen des MC7X

Zum Trennen des MC7X vom Auslösegriff, drücken Sie die Verriegelungstaste nach unten und ziehen Sie den MC70X heraus.

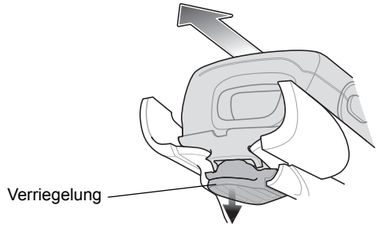

Scannen

So scannen Sie Barcodes:

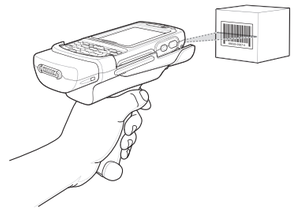

1. Starten Sie die Scan-Anwendung des MC7X.
2. Zielen Sie mit dem MC7X auf den Barcode.
3. Drücken Sie den Auslöser am Griff. Bei einer erfolgreichen Decodierung leuchten die LEDs für Scannen/Decodieren auf, und es ertönt ein Signalton.

Weitere Informationen über die Scannerfunktionen des MC7X finden Sie im *Benutzerhandbuch* für *MC70 oder MC75*.

Laden und Datenübertragung

Der Auslösegriff kann verwendet werden, um den MC7X aufzuladen und Daten an einen Host-Computer zu übertragen. Dafür wird eine Verbindung über das serielle Ladekabel oder eine Ladestation hergestellt. Es kann auch ein Peripheriegerät wie beispielsweise ein Drucker angeschlossen werden.

Deaktivieren Sie auf dem MC75 die Auslöser-Einstellungen, bevor Sie mit ActiveSync eine Kommunikation durchführen. Tippen Sie auf **Start** > **Settings** (Einstellungen) > **System** > Symbol **Trigger Settings** (Auslöser-Einstellungen). Wählen Sie das Optionsfeld **TriggerOff** aus, und tippen Sie dann auf **ok**.

Verwendung des seriellen Lade-/Datenübertragungskabels

Während der MC70 am Auslösegriff befestigt ist, verwenden Sie das serielle Ladekabel wie unten beschrieben, um den Akku des MC70 aufzuladen oder eine Kommunikationsverbindung zu einem Host-Computer herzustellen.

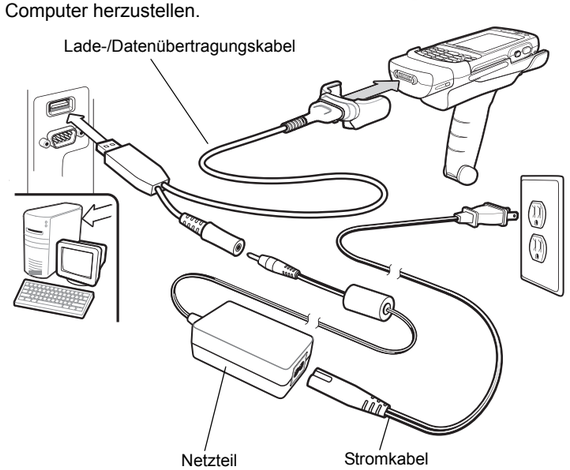

Verwendung einer Ladestation

Vorsicht Setzen Sie keinen Auslösegriff in die Ladestation, an dem ein Gerät wie z. B. ein Magnetstreifenleser angebracht ist. Entfernen Sie den Aufsatz, bevor Sie den Auslösegriff in die Ladestation einsetzen.

Wenn der MC7X am Auslösegriff angebracht ist, können Sie den Akku des MC7X entweder über die Einzel-Ladestation (seriell und USB) oder die Vierfach-Ethernet-Ladestation aufladen.

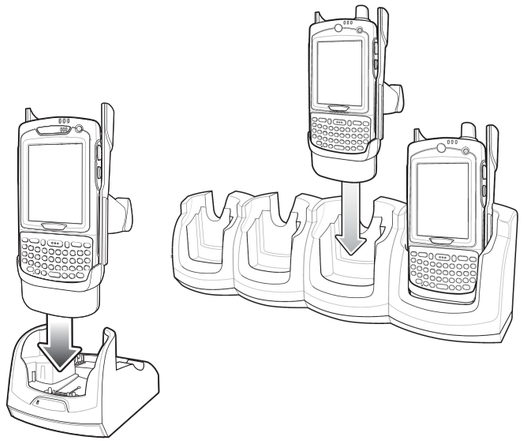

Fehlerbehebung

Problem	Ursache	Lösung
Scanzeile wird beim Drücken des Auslösers nicht angezeigt.	MC7X ist nicht korrekt am Auslösegriff angebracht und es besteht kein Anschlusskontakt.	Trennen Sie den MC70 vom Auslösegriff und setzen Sie ihn erneut ein.
	Keine Scan-Anwendung auf dem MC7X.	Laden Sie eine Scan-Anwendung auf den MC7X. Nähere Informationen zum *MC70* oder *MC75* finden Sie im jeweiligen*Handbuch zur Integration*.
	Scan-Anwendung ist nicht aktiv.	Starten Sie die Scan-Anwendung.
	Auslösereinstellungen für den MC75 sind nicht installiert oder nicht korrekt eingestellt.	Nähere Informationen zur Installation der Software auf dem MC75 finden Sie im Abschnitt zum Installieren der Auslöser-Einstellungen-Applet. Tippen Sie auf **Start** > **Settings** (Einstellungen) > **System** > Symbol **Trigger Settings** (Auslöser-Einstellungen). Wählen Sie das Optionsfeld **TriggerOn** aus.

Problem	Ursache	Lösung
Der Akku des MC7X wird nicht aufgeladen, wenn der Auslösegriff in eine Ladestation eingesetzt ist.	Auslösegriff ist nicht korrekt in Ladestation eingesetzt.	Nehmen Sie den Auslösegriff aus der Ladestation heraus und setzen Sie ihn erneut ein.
	Keine Stromversorgung zur Ladestation.	Überprüfen Sie den ordnungsgemäßen Stromanschluss der Ladestation.
Druckausgabe funktioniert nicht.	Druckerkabel ist nicht korrekt angeschlossen.	Überprüfen Sie den ordnungsgemäßen Anschluss des Kabels an Drucker und Auslösegriff.
MC7X wird beim Drücken des Auslösers nicht aus dem Ruhemodus aktiviert.	Der Auslöser aktiviert den MC7X nur dann aus dem Ruhemodus, wenn eine Scan-Anwendung läuft.	Drücken Sie eine Taste auf dem MC7X, um ihn aus dem Ruhemodus zu aktivieren.

Lesen Sie das *Benutzerhandbuch* für den *MC70* oder *MC75*, um weitere Hinweise zur Fehlerbehebung zu erhalten.

Ergonomische Empfehlungen

Vorsicht Die folgenden Empfehlungen sollten beachtet werden, um potenzielle Gesundheitsbeschwerden am Arbeitsplatz zu vermeiden oder zu minimieren. Wenden Sie sich an Ihren Gesundheits- und Sicherheitsbeauftragten vor Ort, um sicherzustellen, dass Sie die Sicherheitsvorschriften Ihres Unternehmens befolgen, die dem Schutz von Mitarbeitern am Arbeitsplatz dienen.

- Vermeiden Sie einseitige, sich ständig wiederholende Bewegungen
- Achten Sie auf eine geeignete Körperhaltung
- Vermeiden Sie die Ausübung großer Kräfte
- Halten Sie Gegenstände, die häufig verwendet werden, in greifbarer Nähe
- Passen Sie die Arbeitshöhe der Körpergröße und der Art der Arbeit an
- Stellen Sie Gegenstände schwingungsfrei auf
- Vermeiden Sie die Ausübung von direktem Druck
- Achten Sie auf verstellbare Tische und Sitze
- Für Körperbewegungen muss ausreichend Raum vorgesehen sein
- Achten Sie auf ein geeignetes Arbeitsumfeld
- Optimieren Sie Ihre Arbeitsabläufe

Rechtliche Informationen

Dieser Leitfaden gilt für die Modellnummern TRG7000.

Alle Zebra-Geräte sind so konstruiert, dass sie die Normen und Richtlinien der Länder erfüllen, in denen sie verkauft werden. Außerdem werden alle Zebra-Geräte je nach Land mit den erforderlichen Prüfzeichen versehen und entsprechend den Bestimmungen des Landes beschriftet.

Jegliche Änderungen an Geräten von Zebra, die nicht ausdrücklich von Zebra genehmigt wurden, könnten dazu führen, dass dem Benutzer die Erlaubnis für den Gebrauch des Geräts entzogen wird.

Vorsicht Verwenden Sie nur von Zebra genehmigte und nach UL-Liste zertifizierte tragbare Computer, Zubehörteile, Akkus und Akku-Ladegeräte. UNTERLASSEN Sie das Aufladen von feuchten oder nassen mobilen Computern oder Akkus. Sämtliche Komponenten müssen trocken sein, bevor sie an eine externe Stromquelle angeschlossen werden.

Übersetzungen in die jeweilige Landessprache sind auf der folgenden Website erhältlich: http://www.zebra.com/support.

Aufladen des Akkus

Zum Aufladen des Akkus für das mobile Gerät müssen die Akku- und Ladetemperaturen zwischen 0 °C und +40 °C liegen.

Anforderungen zum Schutz vor Hochfrequenzstörungen – FCC

Tested to comply with FCC Standards
FOR HOME OR OFFICE USE

Hinweis Dieses Gerät wurde geprüft und erfüllt die Grenzwerte für ein digitales Gerät der Klasse B laut Teil 15 der FCC-Richtlinien. Diese Grenzwerte wurden festgelegt, um einen angemessenen Schutz vor Störungen zu gewährleisten, wenn das Gerät in einer bewohnten Umgebung eingesetzt wird. Dieses Gerät erzeugt und verwendet Hochfrequenzstrahlung und kann diese ausstrahlen. Dies kann sich, sofern das Gerät nicht gemäß der Bedienungsanleitung angeschlossen und eingesetzt wird, störend auf andere Funkfrequenzen auswirken. Eine Garantie, dass bei einer bestimmten Installation keine Störungen auftreten, kann nicht gegeben werden. Sollte das Gerät Störungen beim Radio- oder TV-Empfang verursachen, die durch Aus- und Einschalten der Geräte erkannt werden können, sollten die Störungen durch eine oder mehrere der folgenden Maßnahmen behoben werden:

- Neuausrichtung oder Umstellung der Empfangsantenne
- Vergrößerung des Abstands zwischen Gerät und Empfänger
- Anschluss des Geräts an eine andere Steckdose als die, an der der Empfänger angeschlossen ist
- Beratung durch den Händler oder einen Radio-/Fernsehtechniker

Anforderungen zum Schutz vor Hochfrequenzstörungen – Kanada

Dieses digitale Gerät der Klasse B erfüllt die Richtlinien der kanadischen Norm ICES-003.

Cet appareil numérique de la classe B est conforme à la norme NMB-003 du Canada.

CE Zeichen, Europäischer Wirtschaftsraum (EWR)

Zebra erklärt hiermit, dass dieses Gerät allen anwendbaren Richtlinien unter 2004/108/EC, 2006/95/EC und 2011/65/EU entspricht. Eine Konformitätserklärung kann unter http://www.zebra.com/doc heruntergeladen werden.

Japan (VCCI) - Voluntary Control Council for Interference

この装置は、情報処理装置等電波障害自主規制協議会（ＶＣＣＩ）の基準に基づくクラスＢ情報技術装置です。この装置は、家庭環境で使用することを目的としていますが、この装置がラジオやテレビジョン受信機に近接して使用されると、受信障害を引き起こすことがあります。取扱説明書に従って正しい取り扱いをして下さい。

Dieses Gerät der Klasse B basiert auf den Standards des Voluntary Control Council for Interference from Information Technology Equipment (VCCI). Wenn das Gerät im Privateinsatz in der Nähe eines Radio- oder Fernsehempfängers betrieben wird, kann es Funkstörungen verursachen. Installieren und betreiben Sie das Gerät stets gemäß der Bedienungsanleitung.

EU-Richtlinie über die Entsorgung von Elektro- und Elektronik-Altgeräten (WEEE, Waste Electrical and Electronic Equipment)

English: For EU Customers: All products at the end of their life must be returned to Zebra for recycling. For information on how to return product, please go to: http://www.zebra.com/weee.
Français: Clients de l'Union Européenne : Tous les produits en fin de cycle de vie doivent être retournés à Zebra pour recyclage. Pour de plus amples informations sur le retour de produits, consultez : http://www.zebra.com/weee.
Español: Para clientes en la Unión Europea: todos los productos deberán entregarse a Zebra al final de su ciclo de vida para que sean reciclados. Si desea más información sobre cómo devolver un producto, visite: http://www.zebra.com/weee.
Deutsch: Für Kunden innerhalb der EU: Alle Produkte müssen am Ende ihrer Lebensdauer zum Recycling an Zebra zurückgesandt werden. Informationen zur Rücksendung von Produkten finden Sie unter http://www.zebra.com/weee.
Italiano: per i clienti dell'UE: tutti i prodotti che sono giunti al termine del rispettivo ciclo di vita devono essere restituiti a Zebra al fine di consentirne il riciclaggio. Per informazioni sulle modalità di restituzione, visitare il seguente sito Web: http://www.zebra.com/weee.
Português: Para clientes da UE: todos os produtos no fim de vida devem ser devolvidos à Zebra para reciclagem. Para obter informações sobre como devolver o produto, visite: http://www.zebra.com/weee.
Nederlands: Voor klanten in de EU: alle producten dienen aan het einde van hun levensduur naar Zebra te worden teruggezonden voor recycling. Raadpleeg http://www.zebra.com/weee voor meer informatie over het terugzenden van producten.
Polski: Klienci z obszaru Unii Europejskiej: Produkty wycofane z eksploatacji nale¿y zwróciæ do firmy Zebra w celu ich utylizacji. Informacje na temat zwrotu produktów znajduj¹ siê na stronie internetowej http://www.zebra.com/weee.
Čeština: Pro zákazníky z EU: Všechny produkty je nutné po skonèení jejich životnosti vrátit spoleènosti Zebra k recyklaci. Informace o zpùsobu vrácení produktu najdete na webové stránce: http://www.zebra.com/weee.
Eesti: EL klientidele: kõik tooted tuleb nende eluea lõppedes tagastada taaskasutamise eesmärgil Zebra'ile. Lisainformatsiooni saamiseks toote tagastamise kohta külastage palun aadressi: http://www.zebra.com/weee.
Magyar: Az EU-ban vásárlóknak: Minden tönkrement terméket a Zebra vállalathoz kell eljuttatni újrahasznosítás céljából. A termék visszajuttatásának módjával kapcsolatos tudnivalókért látogasson el a http://www.zebra.com/weee weboldalra.
Slovenski: Za kupce v EU: vsi izdelki se morajo po poteku življenjske dobe vrniti podjetju Zebra za reciklažo. Za informacije o vraèilu izdelka obiščite: http://www.zebra.com/weee.
Svenska: För kunder inom EU: Alla produkter som uppnått sin livslängd måste returneras till Zebra för återvinning. Information om hur du returnerar produkten finns på http://www.zebra.com/weee.
Suomi: Asiakkaat Euroopan unionin alueella: Kaikki tuotteet on palautettava kierrätettäväksi Zebra-yhtiöön, kun tuotetta ei enää käytetä. Lisätietoja tuotteen palauttamisesta on osoitteessa http://www.zebra.com/weee.
Dansk: Til kunder i EU: Alle produkter skal returneres til Zebra til recirkulering, når de er udtjent. Læs oplysningerne om returnering af produkter på: http://www.zebra.com/weee.
Ελληνικά: Για πελάτες στην Ε.Ε.: Όλα τα προϊόντα, στο τέλος της διάρκειας ζωής τους, πρέπει να επιστρέφονται στην Zebra για ανακύκλωση. Για περισσότερες πληροφορίες σχετικά με την επιστροφή ενός προϊόντος, επισκεφθείτε τη διεύθυνση http://www.zebra.com/weee στο Διαδίκτυο.
Malti: Ghal klijenti fl-UE: il-prodotti kollha li jkunu waslu fl-aħħar tal-ħajja ta' l-użu tagħhom, iridu jiġu rritornati għand Zebra għar-riċiklaġġ. Għal aktar tagħrif dwar kif għandek tirritorna l-prodott, jekk jogħġbok żur: http://www.zebra.com/weee.
Slovenski: Za kupce v EU: vsi izdelki se morajo po poteku življenjske dobe vrniti podjetju Zebra za reciklažo. Za informacije o vračilu izdelka obiščite: http://www.zebra.com/weee.
Slovenčina: Pre zákazníkov z krajín EU: Všetky výrobky musia byť po uplynutí doby ich životnosti vrátené spoločnosti Zebra na recykláciu. Bližšie informácie o vrátení výrobkov nájdete na: http://www.zebra.com/weee.
Lietuvių: ES vartotojams: visi gaminiai, pasibaigus jų eksploatacijos laikui, turi būti grąžinti utilizuoti į kompaniją „Zebra“. Daugiau informacijos, kaip grąžinti gaminį, rasite: http://www.zebra.com/weee.
Latviešu: ES klientiem: visi produkti pēc to kalpošanas mūža beigām ir jānogādā atpakaļ Zebra otrreizējai pārstrādei. Lai iegūtu informāciju par produktu nogādāšanu Zebra, lūdzu, skatiet: http://www.zebra.com/weee.

Kundendienstinformationen

Sollten bei der Verwendung des Geräts Probleme auftreten, wenden Sie sich an den Kundendienst Ihres Unternehmens für technische oder Systemfragen. Dieser setzt sich bei Geräteproblemen mit dem Zebra-Kundendienst unter http://www.zebra.com/support in Verbindung.

Die aktuelle Version dieses Handbuchs finden Sie unter: http://www.zebra.com/support.