MC9400/MC9450

Terminal mobile

Guide de démarrage rapide

ZEBRA

MN-004783-02FR Rév. A

2024/05/02

ZEBRA et l'illustration de la tête de zèbre sont des marques commerciales de Zebra Technologies Corporation, déposées dans de nombreuses juridictions dans le monde entier. Toutes les autres marques commerciales appartiennent à leurs propriétaires respectifs. ©2024 Zebra Technologies Corporation et/ou ses filiales. Tous droits réservés.

Les informations contenues dans ce document peuvent être modifiées sans préavis. Le logiciel décrit dans ce document est fourni sous accord de licence ou accord de confidentialité. Le logiciel peut être utilisé ou copié uniquement conformément aux conditions de ces accords.

Pour de plus amples informations concernant les déclarations juridiques et propriétaires, rendez-vous sur :

LOGICIELS: zebra.com/linkoslegal.
COPYRIGHTS ET MARQUES COMMERCIALES: zebra.com/copyright.
BREVET: ip.zebra.com.
GARANTIE: zebra.com/warranty.
CONTRAT DE LICENCE D'UTILISATEUR FINAL: zebra.com/eula.

Conditions d'utilisation

Déclaration de propriété

Ce manuel contient des informations propriétaires de Zebra Technologies Corporation et de ses filiales (« Zebra Technologies »). Il est fourni uniquement à des fins d'information et d'utilisation par les parties décrites dans le présent document, chargées de faire fonctionner l'équipement et d'en assurer la maintenance. Ces informations propriétaires ne peuvent pas être utilisées, reproduites ou divulguées à d'autres parties pour toute autre fin sans l'autorisation écrite expresse de Zebra Technologies.

Amélioration des produits

L'amélioration continue des produits est une stratégie de Zebra Technologies. Toutes les spécifications et indications de conception sont susceptibles d'être modifiées sans préavis.

Clause de non-responsabilité

Zebra Technologies met tout en œuvre pour s'assurer de l'exactitude des caractéristiques techniques et des manuels d'ingénierie publiés. Toutefois, des erreurs peuvent se produire. Zebra Technologies se réserve le droit de corriger ces erreurs et décline toute responsabilité pour les dommages qui pourraient en résulter.

Limitation de responsabilité

En aucun cas Zebra Technologies ou toute autre personne impliquée dans la création, la production ou la livraison du produit joint (y compris le matériel et les logiciels) ne sauraient être tenus pour responsables des dommages de quelque nature que ce soit (y compris, sans limitation, les dommages consécutifs, notamment la perte de profits, l'interruption d'activité ou la perte d'informations) découlant de l'utilisation de, des résultats de l'utilisation de ou de l'impossibilité d'utiliser ce produit, même si Zebra Technologies a été prévenu de l'éventualité de tels dommages. Certaines juridictions n'autorisant pas l'exclusion ou la limitation de dommages fortuits ou consécutifs, il se peut que les exclusions ou les limitations susmentionnées ne s'appliquent pas à votre cas.

Déballage du terminal

Procédez comme suit pour déballer le terminal la première fois.

1. Retirez avec précaution tous les éléments de protection du terminal et conservez l'emballage pour un entreposage et une expédition ultérieurs.
2. Assurez-vous que l'emballage contient les éléments suivants :
   - Terminal mobile
   - Batterie au lithium-ion PowerPrecision+
   - Guide de réglementations
3. Assurez-vous que l'équipement est en bon état. Si un élément est endommagé ou manquant, contactez immédiatement le service d'assistance Global Customer Support Center.
4. Avant d'utiliser le terminal pour la première fois, retirez les films protecteurs qui recouvrent la fenêtre de lecture, l'écran et la fenêtre de l'appareil photo.

Caractéristiques du terminal

Cette section répertorie les caractéristiques de ce terminal mobile.

Figure 1 Vue de haut

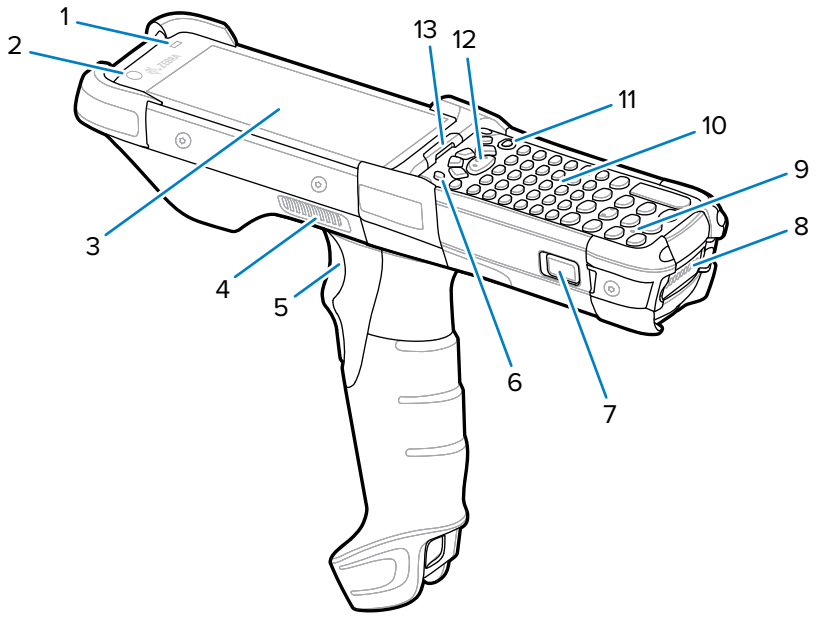

Numéro	Élément	Description
1	Capteur de lumière ambiante	Contrôle le rétroéclairage de l'écran et du clavier.
2	Appareil photo avant 8 MP	Prend des photos et vidéos.
3	Écran	Affiche toutes les informations nécessaires pour utiliser le terminal.
4	Port haut-parleur latéral	Assure la sortie audio pour la lecture de vidéos et de musique.

Numéro	Élément	Description
5	Déclencheur	Lance la capture de données lorsqu'une application de lecture est activée.
6	P1 (touche PTT dédiée)	Initie les communications push-to-talk (programmable).
7	Loquet de déverrouillage de la batterie	Permet de retirer la batterie du terminal. Pour retirer la batterie, appuyez simultanément sur les loquets de déverrouillage de la batterie des deux côtés du terminal.
8	Batterie	Fournit l'alimentation assurant le fonctionnement du terminal.
9	Microphone	Pour les communications en mode Combiné.
10	Clavier	Permet de saisir des données et de naviguer parmi les fonctions de l'écran.
11	Bouton Power (Marche/ Arrêt)	Appuyez de manière prolongée sur ce bouton pour mettre le terminal sous tension. Appuyez sur ce bouton pour allumer ou éteindre l'écran. Appuyez de manière prolongée sur ce bouton pour sélectionner l'une des options suivantes : • **Power off** (Mise hors tension) : désactive le terminal. • **Restart** (Redémarrage) : redémarre le terminal lorsque le logiciel ne répond plus.
12	Bouton de lecture central	Lance la capture de données lorsqu'une application de lecture est activée.
13	LED de charge/ notification	Indique le statut de charge de la batterie pendant la charge, les notifications générées par l'application et le statut de la capture de données.

Figure 2 Vue du dessous

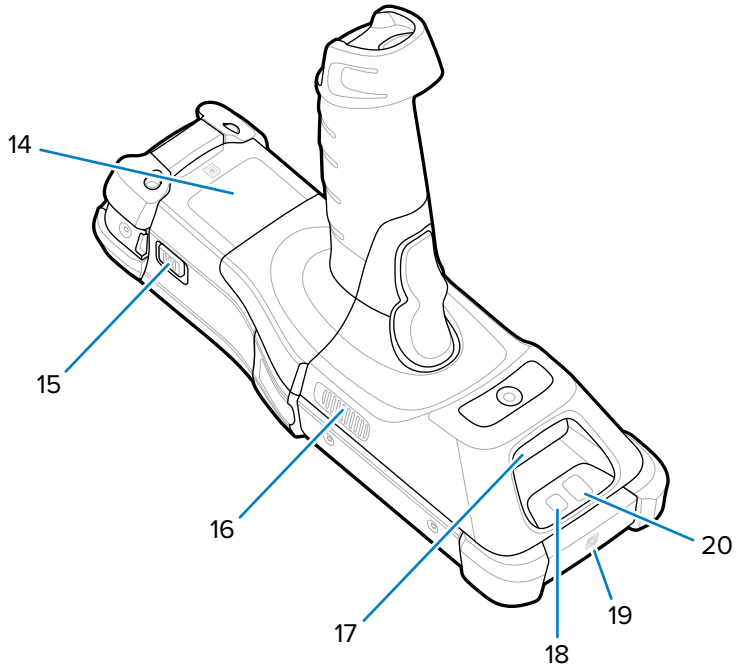

Numéro	Élément	Description
14	Tag NFC passif (dans le logement de la batterie)	Fournit des informations d'étiquette produit secondaire (configuration, numéro de série et code de données fabricant) au cas où l'étiquette du produit serait illisible ou manquante.
15	Loquet de déverrouillage de la batterie	Permet de retirer la batterie du terminal. Pour retirer la batterie, appuyez simultanément sur les loquets de déverrouillage de la batterie des deux côtés du terminal.
16	Port haut-parleur latéral	Assure la sortie audio pour la lecture de vidéos et de musique.
17	Fenêtre de lecture du lecteur	Permet la capture de données à l'aide du lecteur/imageur.
18	Flash de la caméra	Apporte de la lumière à l'appareil photo.
19	Antenne NFC	Assure la communication avec d'autres terminaux compatibles NFC.
20	Appareil photo arrière 16 MP	Prend des photos et enregistre des vidéos.

REMARQUE : L'appareil photo avant, l'appareil photo arrière, le flash de l'appareil photo et l'antenne NFC sont disponibles uniquement avec les configurations Premium.

Installation d'une carte microSD

Le logement pour carte microSD permet de bénéficier d'une mémoire non volatile secondaire. Ce logement se trouve sous le module du clavier. Pour plus d'informations, reportez-vous à la documentation fournie avec la carte et suivez les recommandations d'utilisation du fabricant. Il est fortement recommandé de formater la carte microSD du terminal avant de l'utiliser.

Utilisez un tournevis Torx T8 ✱ long et fin d'une longueur minimale de 38 mm (1,5 po) et d'un diamètre maximal de 4,6 mm (3/16 po) pour retirer et remettre en place les vis sur le terminal.

ATTENTION : Observez les précautions relatives aux décharges électrostatiques (ESD) afin de ne pas endommager la carte microSD. Les précautions relatives aux décharges électrostatiques impliquent notamment d'utiliser un tapis antistatique et de s'assurer que l'opérateur est correctement relié à la terre.

1. Mettez le terminal hors tension.
2. Retirez la batterie.

3. À l'aide du tournevis, retirez les deux vis de l'intérieur du logement de la batterie.

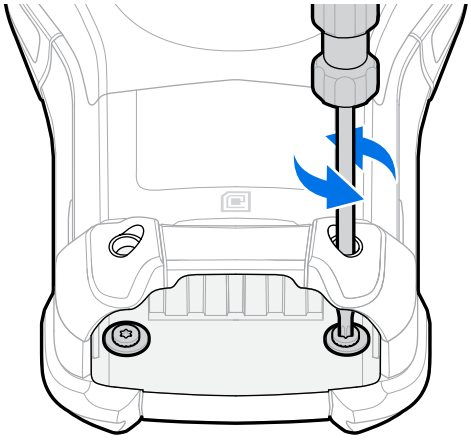

4. Retournez le terminal de sorte que le clavier soit visible.
5. À l'aide du tournevis, retirez les deux vis du bloc clavier en haut du clavier.

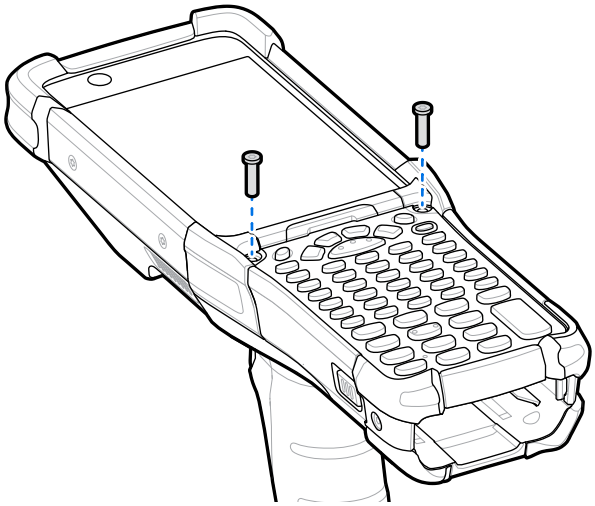

6. Soulevez le clavier du terminal pour exposer le support de la carte microSD.
7. Faites glisser le support de la carte microSD en position ouverte.

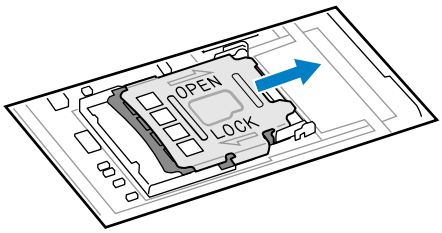

8. Soulevez le support de la carte microSD.

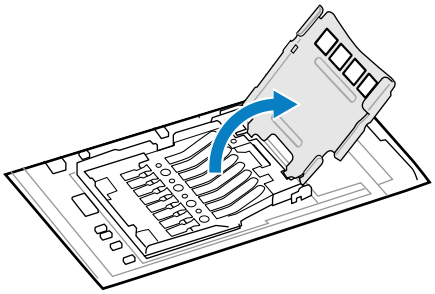

9. Insérez la carte microSD dans le support en veillant à ce que la carte s'insère parfaitement dans les crans de retenue de chaque côté.

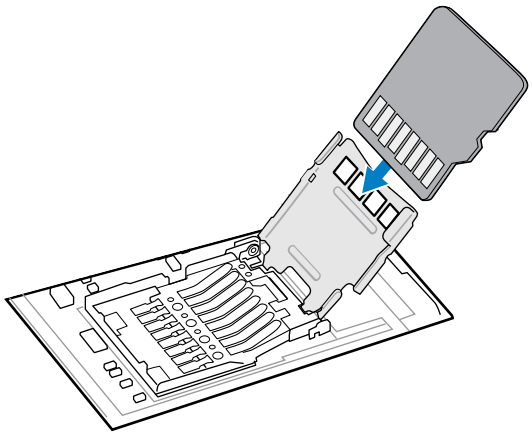

10. Refermez le support de la carte microSD et faites-le glisser en position fermée.

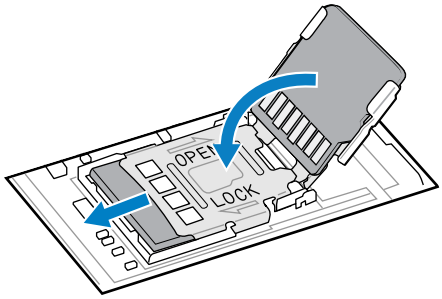

11. Alignez le clavier au bord inférieur du terminal, puis posez-le à plat.

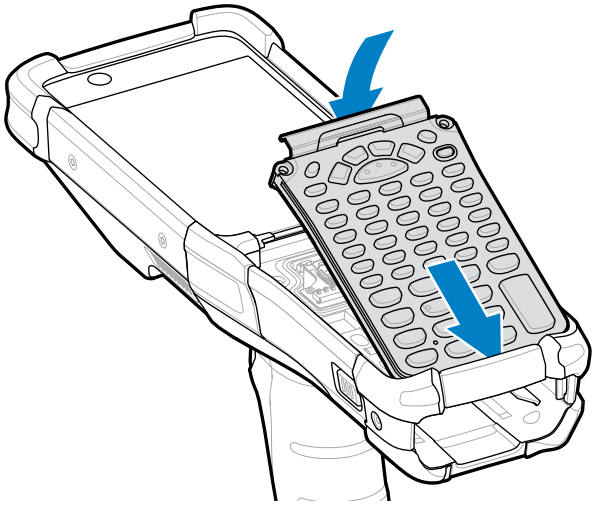

12. À l'aide du tournevis, fixez les deux vis du clavier au terminal. Serrez les vis à 5,8 kgf/cm (5,0 lbf/in).

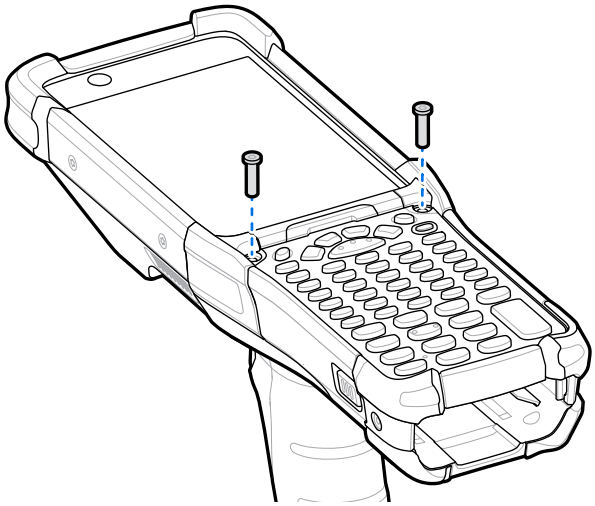

13. Retournez le terminal.

14. À l'aide du tournevis, remettez en place les deux vis à l'intérieur du logement de la batterie et serrez-les à 4,6 kgf/cm (4,0 lbf/in).

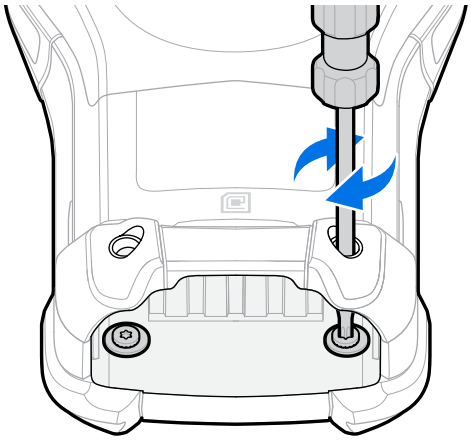

15. Insérez la batterie.

16. Appuyez de manière prolongée sur **Power** (Marche/Arrêt) pour mettre le terminal sous tension.

Installation de la batterie

Cette section décrit comment installer la batterie dans le terminal.

1. Alignez la batterie avec son logement.
2. Poussez la batterie dans son logement.

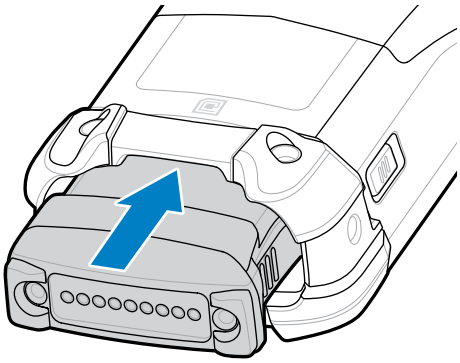

3. Appuyez fermement sur la batterie lorsqu'elle est installée dans son logement.

   Vérifiez que les deux loquets de déverrouillage de la batterie sur les côtés du terminal reviennent à leur position de départ. Vous entendrez un clic indiquant que les deux loquets de déverrouillage de la batterie sont revenus à leur position de départ, mettant ainsi correctement la batterie en place.

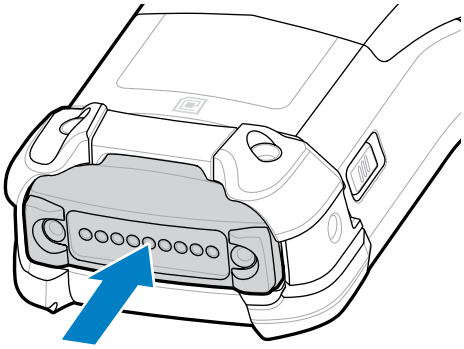

4. Appuyez sur le bouton **Power** (Marche/Arrêt) pour mettre le terminal sous tension.

Remplacement de la batterie

Cette section décrit comment remplacer la batterie dans le terminal.

1. Appuyez sur les deux loquets de déverrouillage de la batterie principale.

   La batterie se soulève légèrement. En mode de remplacement à chaud, lorsque vous retirez la batterie, l'écran s'éteint et le terminal passe en mode d'économie d'énergie. Le terminal conserve les données

RAM pendant environ cinq minutes. Remplacez la batterie dans les cinq minutes pour préserver la persistance de la mémoire.

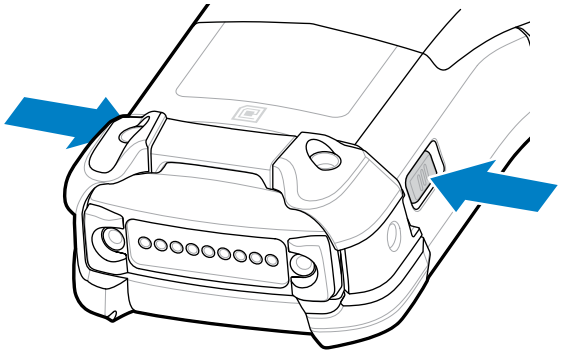

2. Appuyez sur les loquets de déverrouillage de la batterie secondaire sur les côtés de la batterie.

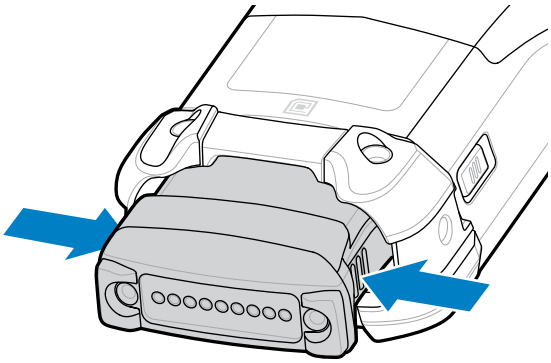

3. Retirez la batterie de son logement.

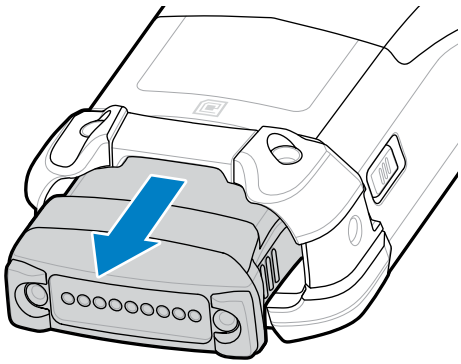

4. Alignez la batterie avec son logement.

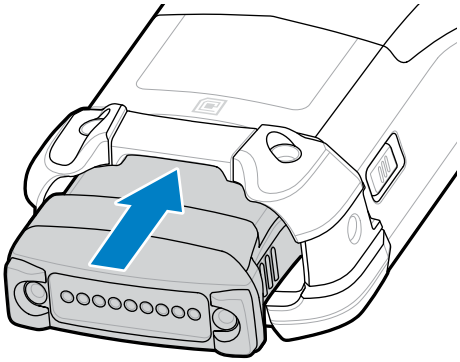

5. Poussez la batterie dans son logement.

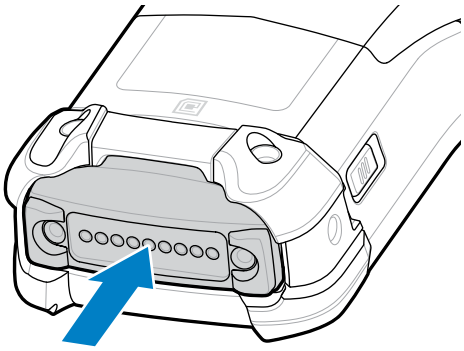

6. Appuyez fermement sur la batterie lorsqu'elle est installée dans son logement.

   Vérifiez que les deux loquets de déverrouillage de la batterie sur les côtés du terminal reviennent à leur position de départ. Vous entendrez un clic indiquant que les deux loquets de déverrouillage de la batterie sont revenus à leur position de départ, mettant ainsi correctement la batterie en place.

7. Appuyez sur le bouton **Power** (Marche/Arrêt) pour mettre le terminal sous tension.

Charge du terminal

Pour obtenir les meilleurs résultats de charge, utilisez uniquement des batteries et accessoires de charge Zebra. Chargez les batteries à température ambiante lorsque le terminal est en mode veille.

Une batterie standard totalement déchargée se charge à 90 % en environ quatre heures et à 100 % en environ cinq heures. Une charge à 90 % fournit souvent suffisamment de puissance pour une utilisation quotidienne. En fonction des profils d'utilisation, une charge complète à 100 % procure environ 14 h d'utilisation.

REMARQUE : Veillez à respecter les consignes de sécurité relatives aux batteries stipulées dans le Guide de référence produit.

Le terminal ou l'accessoire recharge toujours la batterie de manière sécurisée et intelligente. La LED du terminal ou de l'accessoire et une notification à l'écran indiquent la désactivation de la charge pour cause de températures anormales.

Température	Comportement de charge de la batterie
0 °C à 40 °C (32 °F à 104 °F)	Plage de charge optimale.
0 à 20 °C (32 à 68 °F) 37 à 40 °C (98 à 104 °F)	La charge se ralentit, pour optimiser les exigences JEITA de la cellule.
Inférieure à 0 °C (32 °F) Supérieure à 40 °C (104 °F)	La charge s'interrompt.
Supérieure à 58 °C (136 °F)	Le terminal s'éteint.

Pour charger le terminal à l'aide d'un socle :

1. Connectez le socle à la source d'alimentation appropriée.
2. Pour démarrer la charge, insérez le terminal dans le logement du socle. Appuyez doucement sur le terminal pour vous assurer qu'il est correctement installé.

   Figure 3 Socle de charge USB à 1 position avec chargeur de batterie de rechange

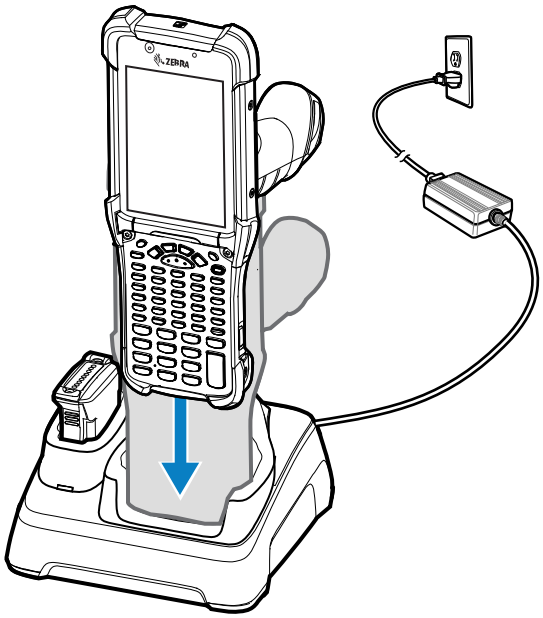

   Le terminal se met sous tension et la charge commence. La LED de charge/notification indique le statut de charge de la batterie.

3. Lorsque la charge est terminée, retirez le terminal du socle.

Voir aussi

Indicateurs de charge

Charge de la batterie de rechange

1. Connectez le chargeur à une source d'alimentation.
2. Insérez la batterie dans un logement de charge de batterie de rechange et appuyez doucement sur la batterie pour vous assurer que le contact est correctement établi. La LED de charge de la batterie de rechange à l'avant du socle indique le statut de charge de la batterie de rechange.
3. Lorsque la charge est terminée, retirez la batterie du logement de charge.

Indicateurs de charge

L'indicateur LED de charge indique le statut de charge.

Tableau 1 Indicateurs LED de charge

Statut	Indications
Désactivé	• La batterie ne se charge pas. • Le terminal n'est pas correctement inséré dans le socle ou n'est pas connecté à une source d'alimentation. • Le terminal n'est pas alimenté.
Orange à clignotement lent toutes les 3 secondes	• La batterie est en cours de charge, mais est totalement déchargée et n'est pas encore suffisamment chargée pour mettre le terminal sous tension. • Une fois la batterie retirée du socle, indique que le terminal est en mode de remplacement à chaud avec persistance de la connectivité. La base SuperCap doit être chargée pendant au moins 15 minutes pour fournir une connectivité adéquate et préserver la persistance de la mémoire.
Orange fixe	La batterie est en cours de charge.
Vert fixe	La charge de la batterie est terminée.
Rouge à clignotement rapide 2 clignotements/ seconde	Erreur de charge. Par exemple : • La température est trop élevée ou trop basse. • La charge a duré trop longtemps, sans se terminer (8 heures en général).
Rouge fixe	• La batterie est en cours de charge et est en fin de vie utile. • La charge est terminée et la batterie est en fin de vie utile.

Accessoires de charge

Utilisez l'un des accessoires suivants pour charger le terminal et/ou la batterie de rechange.

Tableau 2 Charge et communication

Description	Référence	Charge en cours		Communication	
		Batterie principale (intégrée au terminal)	Batterie de rechange	USB	Ethernet
Socle de charge USB à 1 position avec chargeur de batterie de rechange	CRD-MC93-2SUCHG-01	Oui	Oui	Oui	Non
Socle de charge ShareCradle à 4 positions	CRD-MC93-4SCHG-01	Oui	Non	Non	Non
Socle ShareCradle Ethernet à 4 positions	CRD-MC93-4SETH-01	Oui	Non	Non	Oui
Chargeur de batterie de rechange à 4 positions	SAC-MC93-4SCHG-01	Non	Oui	Non	Non
Chargeur de batterie de rechange à 16 positions	SAC-MC93-16SCHG-01	Non	Oui	Non	Non
Base enclipsable de charge/ communication USB	CBL-MC93-USBCHG-01	Oui	Non	Oui	Non

Socle de charge USB à 1 position avec chargeur de batterie de rechange

Le socle de charge USB à 1 position peut charger simultanément la batterie principale et une batterie de rechange.

REMARQUE : Veillez à respecter les consignes de sécurité relatives aux batteries stipulées dans le Guide de référence produit.

Le socle de charge USB à 1 position avec chargeur de batterie de rechange :

- Fournit une alimentation de 9 VCC pour assurer le fonctionnement du terminal mobile et charger la batterie.
- Fournit une alimentation de 4,2 VCC pour charger la batterie de rechange.
- Possède un port USB pour la communication des données entre le terminal mobile et un ordinateur hôte ou d'autres appareils USB (une imprimante, par exemple).
- Synchronise les informations entre le terminal mobile et l'ordinateur hôte. Lorsqu'il est utilisé avec des logiciels tiers ou personnalisés, il peut également synchroniser le terminal mobile avec des bases de données de l'entreprise.
- Est compatible avec les batteries suivantes :
  - Batterie standard PowerPrecision+ 7 000 mAh
  - Batterie standard PowerPrecision+ 7 000 mAh avec balise BLE
  - Batterie pour chambres froides PowerPrecision+ 5 000 mAh
  - Batterie non incendiaire PowerPrecision+ 7 000 mAh

Figure 4 Socle de charge USB à 1 position avec chargeur de batterie de rechange

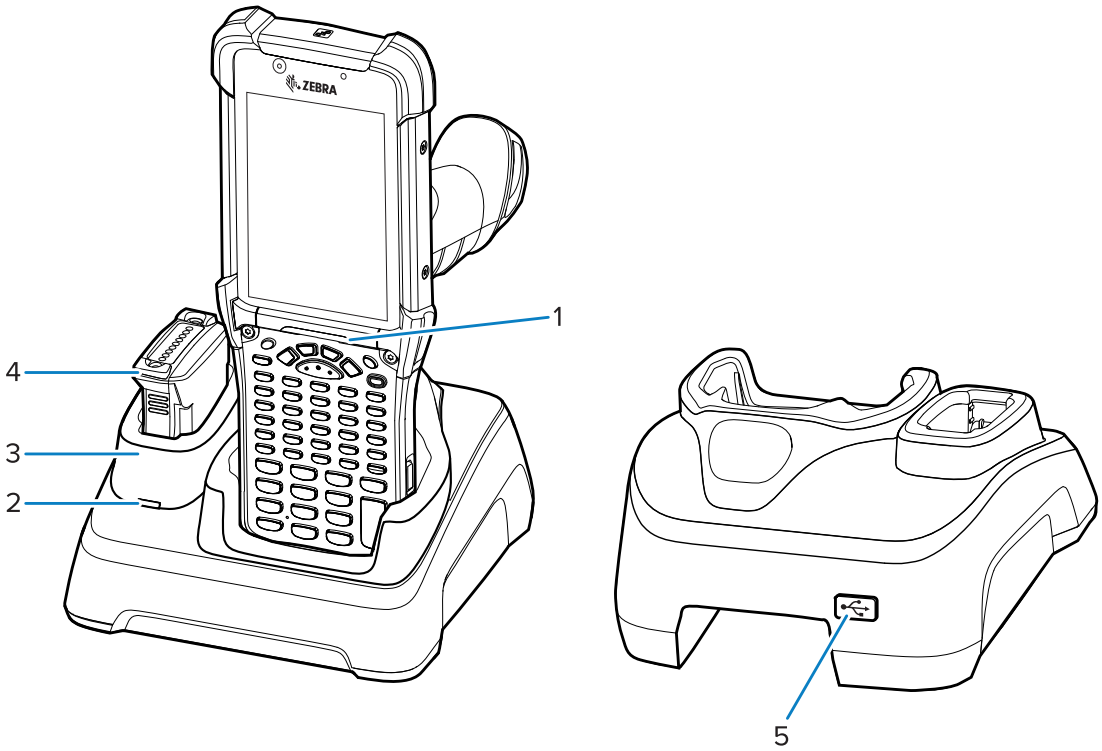

1	Barre d'indicateurs LED
2	LED de charge de la batterie de rechange
3	Logement de charge de la batterie de rechange
4	Batterie de rechange
5	Port USB (pour l'entretien uniquement)

Socle de charge ShareCradle à 4 positions

REMARQUE : Veillez à respecter les consignes de sécurité relatives aux batteries stipulées dans le Guide de référence produit.

Le socle de charge ShareCradle à 4 positions :

- Fournit une alimentation de 9 VCC pour assurer le fonctionnement du terminal mobile et charger la batterie.
- Charge jusqu'à quatre terminaux mobiles simultanément.
- Est compatible avec les terminaux utilisant les batteries suivantes :
  - Batterie standard PowerPrecision+ 7 000 mAh
  - Batterie standard PowerPrecision+ 7 000 mAh avec balise BLE
  - Batterie pour chambres froides PowerPrecision+ 5 000 mAh
  - Batterie non incendiaire PowerPrecision+ 7 000 mAh

Figure 5 Socle de charge ShareCradle à 4 positions

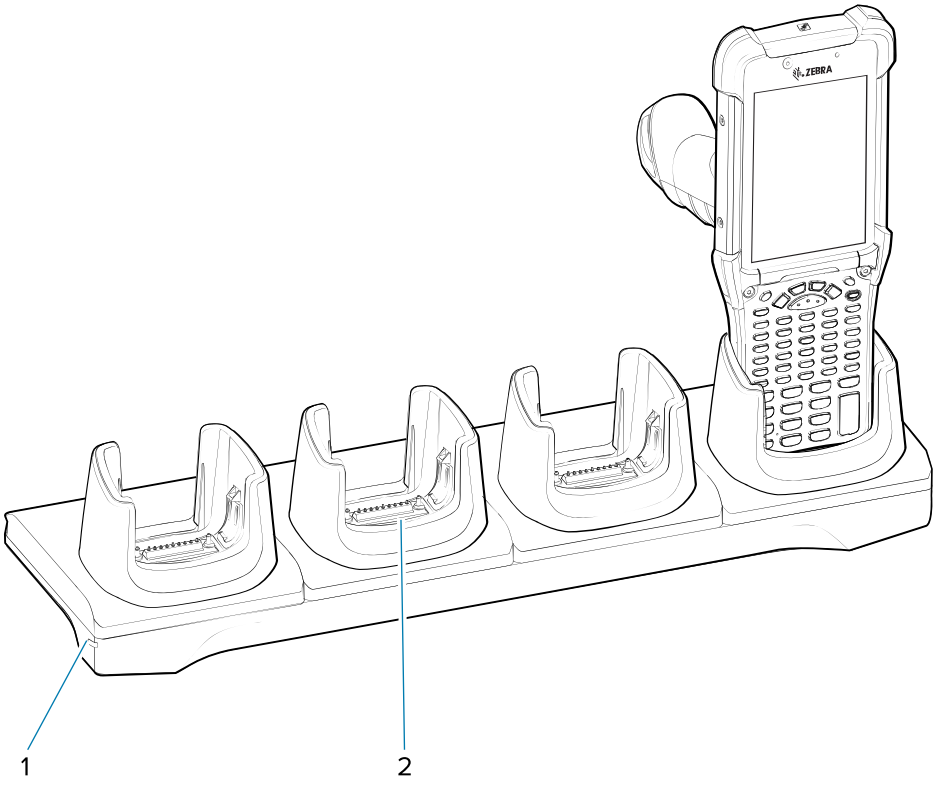

1	LED d'alimentation
2	Logement de charge

Socle ShareCradle Ethernet à 4 positions

REMARQUE : Veillez à respecter les consignes de sécurité relatives aux batteries stipulées dans le Guide de référence produit.

Le socle ShareCradle Ethernet à 4 positions :

- Fournit une alimentation de 9 VCC pour assurer le fonctionnement du terminal mobile et charger la batterie.
- Charge jusqu'à quatre terminaux mobiles simultanément.
- Permet de connecter jusqu'à quatre terminaux à un réseau Ethernet.
- Est compatible avec les terminaux utilisant les batteries suivantes :
  - Batterie standard PowerPrecision+ 7 000 mAh
  - Batterie standard PowerPrecision+ 7 000 mAh avec balise BLE
  - Batterie pour chambres froides PowerPrecision+ 5 000 mAh
  - Batterie non incendiaire PowerPrecision+ 7 000 mAh

Figure 6 Socle ShareCradle Ethernet à 4 positions

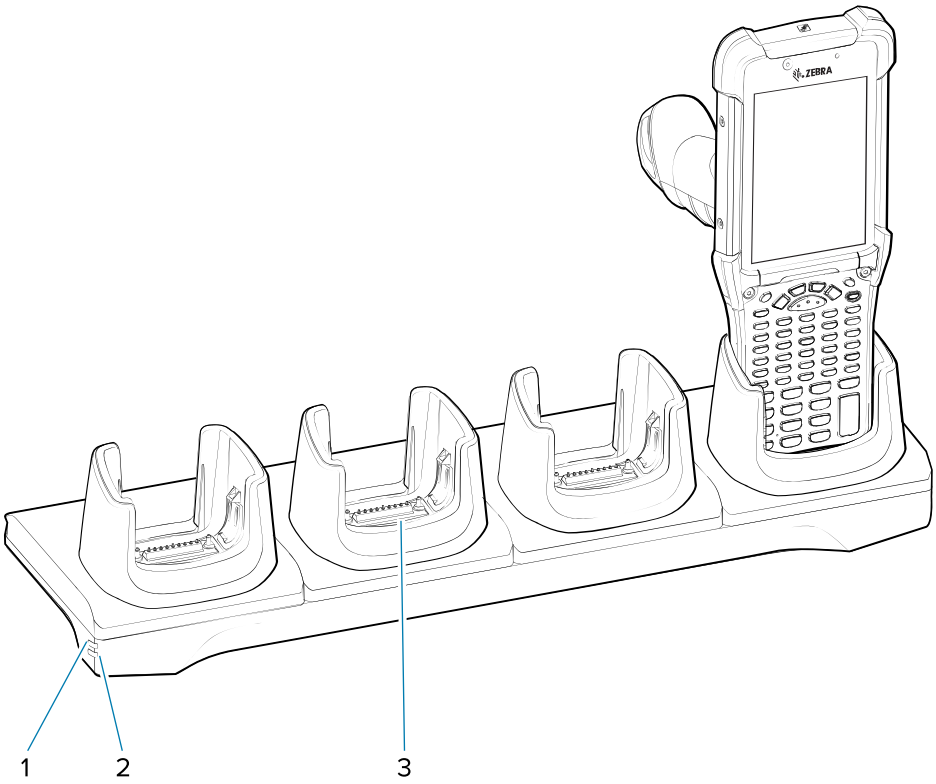

1	LED 1000Base-T
2	LED 10/100Base-T
3	Logement de charge

Chargeur de batterie de rechange à 4 positions

REMARQUE : Veillez à respecter les consignes de sécurité relatives aux batteries stipulées dans le Guide de référence produit.

Le chargeur de batterie de rechange à 4 positions :

- Permet de charger jusqu'à quatre batteries de rechange.
- Fournit une alimentation de 4,2 VCC pour charger la batterie de rechange.

Figure 7 Socle pour chargeur de batterie de rechange à 4 positions

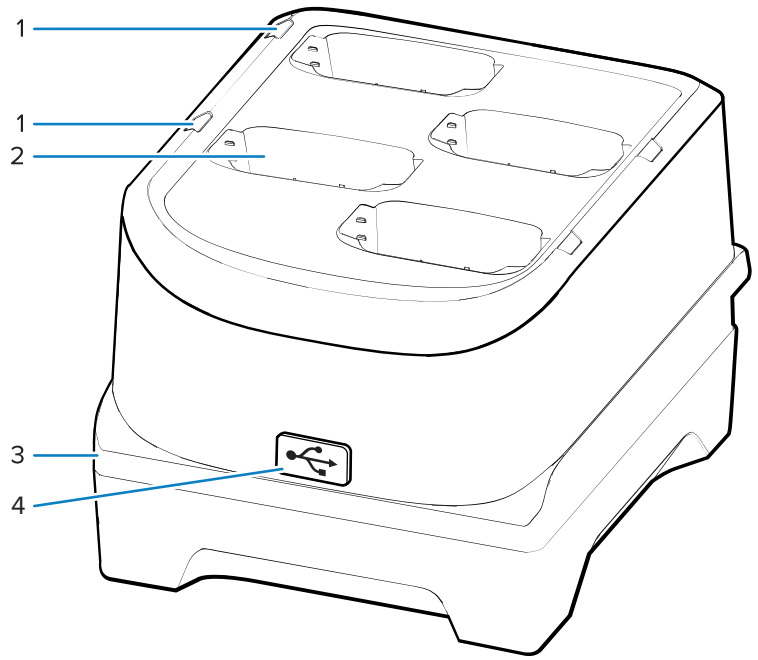

1	LED de charge de la batterie de rechange
2	Logement de charge
3	LED d'alimentation
4	Port USB (pour l'entretien uniquement)

Chargeur de batterie de rechange à 16 positions

REMARQUE : Veillez à respecter les consignes de sécurité relatives aux batteries stipulées dans le Guide de référence produit.

Le chargeur de batterie de rechange à 16 positions :

- Charge jusqu'à 16 batteries de rechange.
- Fournit une alimentation de 4,2 VCC pour charger la batterie de rechange.

Figure 8 Chargeur de batterie de rechange à 16 positions

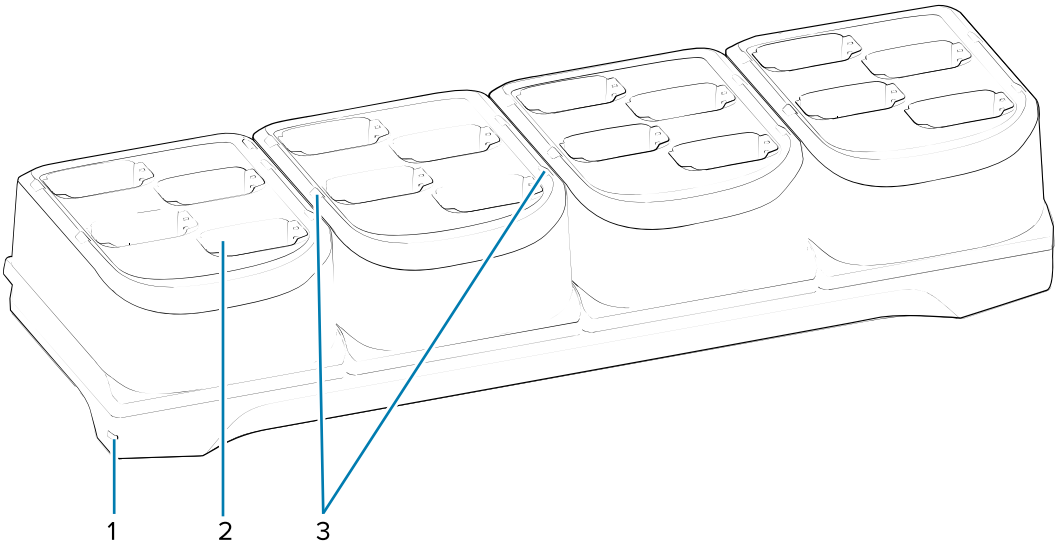

1	LED d'alimentation
2	Logement de charge
3	LED de charge de la batterie de rechange

Base enclipsable de charge/communication USB

REMARQUE : Veillez à respecter les consignes de sécurité relatives aux batteries stipulées dans le Guide de référence produit.

La base enclipsable de charge/communication USB :

- Fournit une alimentation de 5 VCC pour assurer le fonctionnement du terminal et charger la batterie.
- Fournit une alimentation et/ou établit une communication USB entre l'ordinateur hôte et le terminal.

Figure 9 Base enclipsable de charge/communication USB

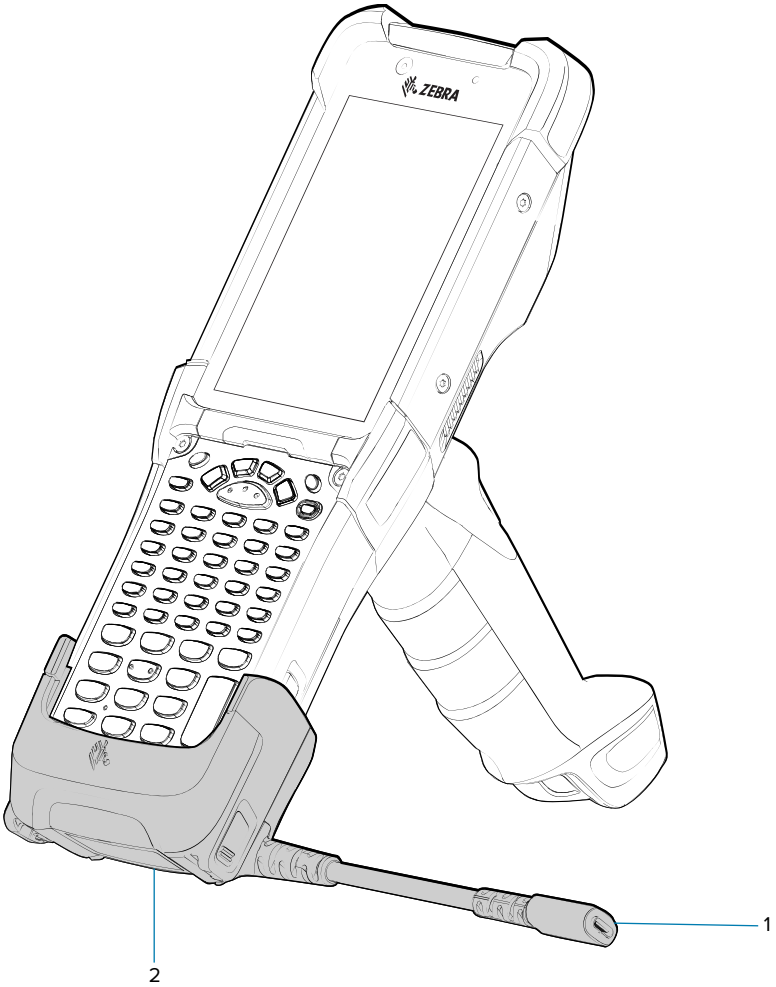

1	Câble adaptateur avec prise USB de type C
2	Base enclipsable de charge/communication USB

Adaptateur pour chargement uniquement

Utilisez l'adaptateur pour chargement uniquement pour la compatibilité avec d'autres socles MC9x.

- L'adaptateur pour chargement uniquement peut être installé sur n'importe quel socle à une ou plusieurs positions MC9x (chargement uniquement ou Ethernet).
- Lorsqu'il est utilisé avec des socles MC9x, l'adaptateur permet de charger le terminal mais ne permet pas de communiquer via USB ou Ethernet.

Figure 10 Socle MC9x à 1 position avec adaptateur pour chargement uniquement

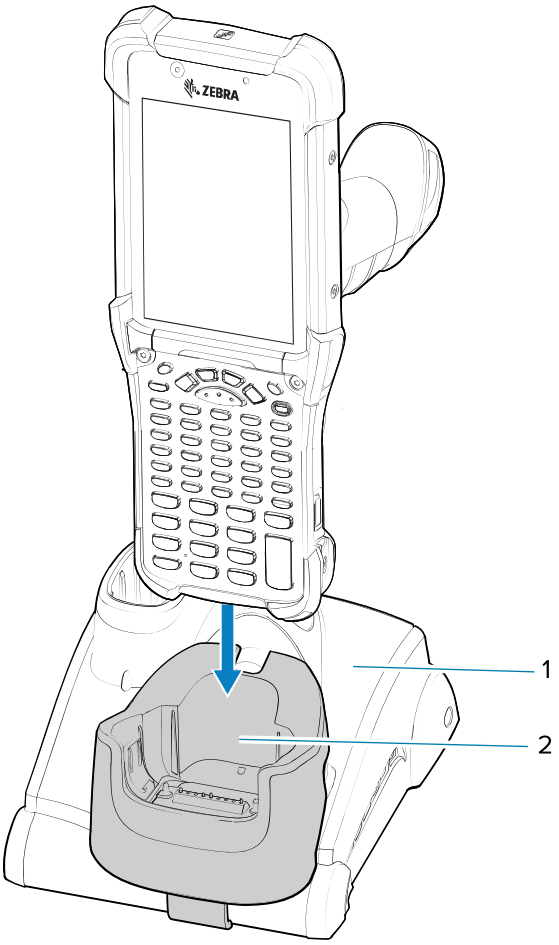

1	Socle MC9x à 1 position
2	Adaptateur pour chargement uniquement

Figure 11 Socle MC9x à 4 positions avec adaptateur pour chargement uniquement

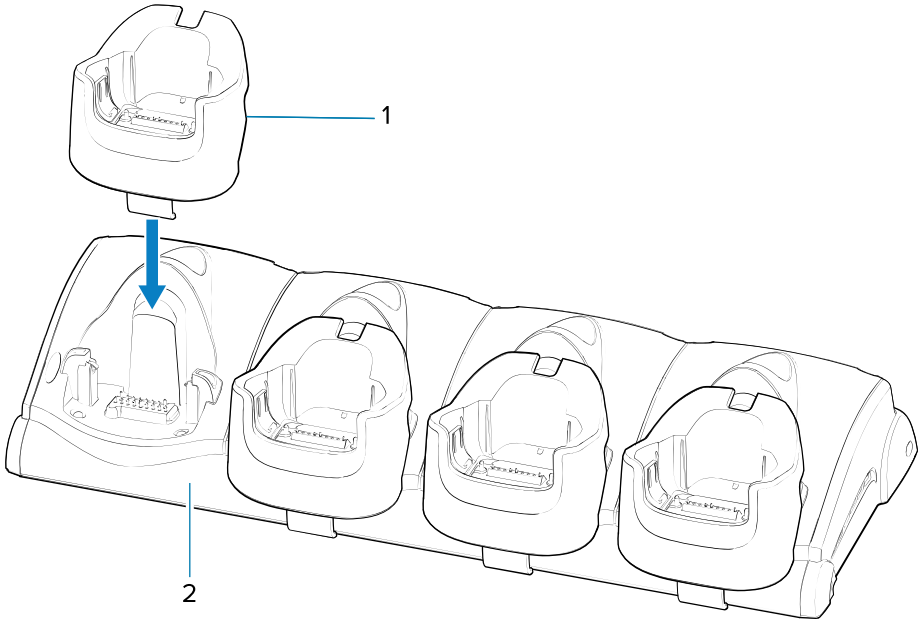

1	Adaptateur pour chargement uniquement
2	Socle MC9x à 4 positions

Installation de l'adaptateur

Suivez ces instructions pour installer l'adaptateur pour chargement uniquement.

1. Nettoyez le socle et la surface des contacts (1) avec un chiffon imbibé d'alcool, en effectuant un mouvement de va-et-vient avec votre doigt.

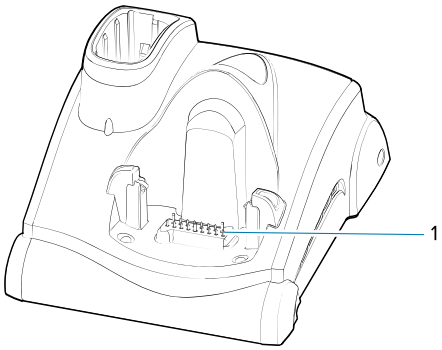

2. Retirez le ruban adhésif (1) de l'arrière de l'adaptateur.

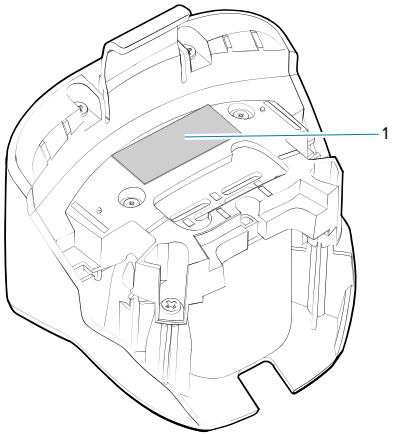

3. Insérez l'adaptateur dans le socle MC9x et collez-le au bas du socle.

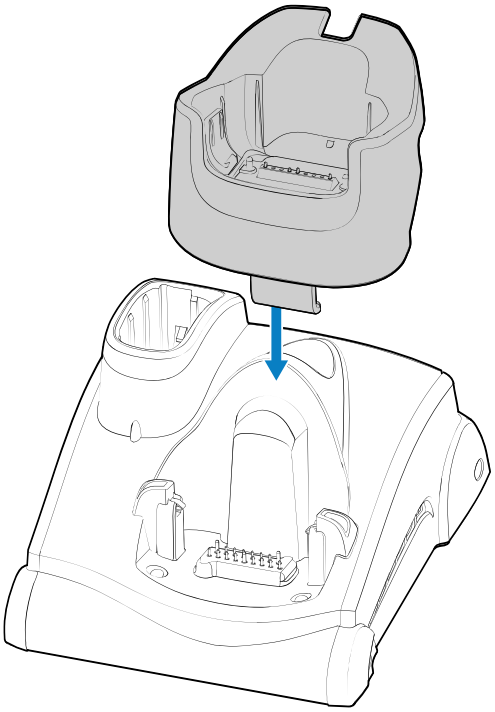

4. Insérez le terminal dans l'adaptateur (2).

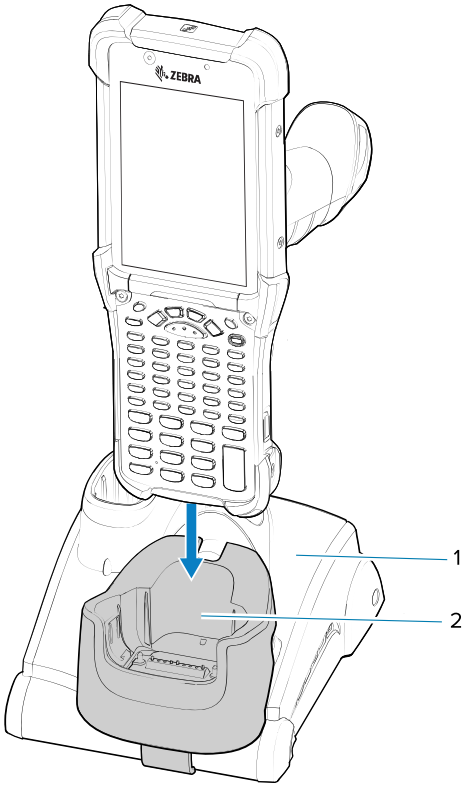

Recommandations ergonomiques

Il est recommandé de prendre des pauses régulières et d'alterner les tâches.

Position optimale du corps

Figure 12 Alternez main gauche et main droite

Position optimale du corps pour la lecture

Figure 13 Alternez genou gauche et genou droit

Figure 14 Utilisez un escabeau

Figure 15 Évitez de lever le bras

Figure 16 Évitez de vous pencher

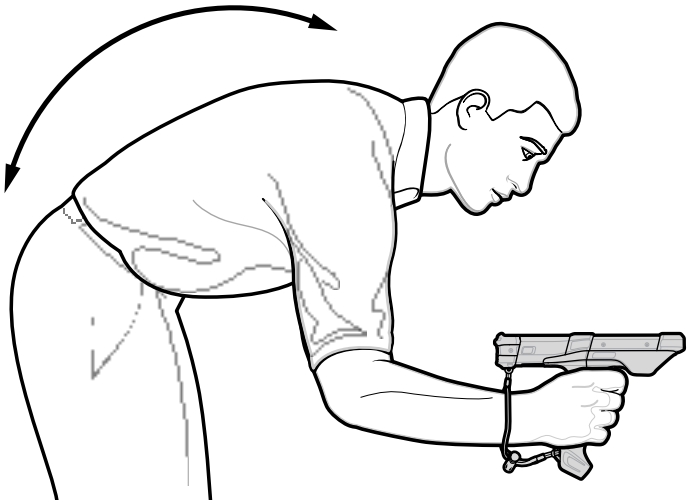
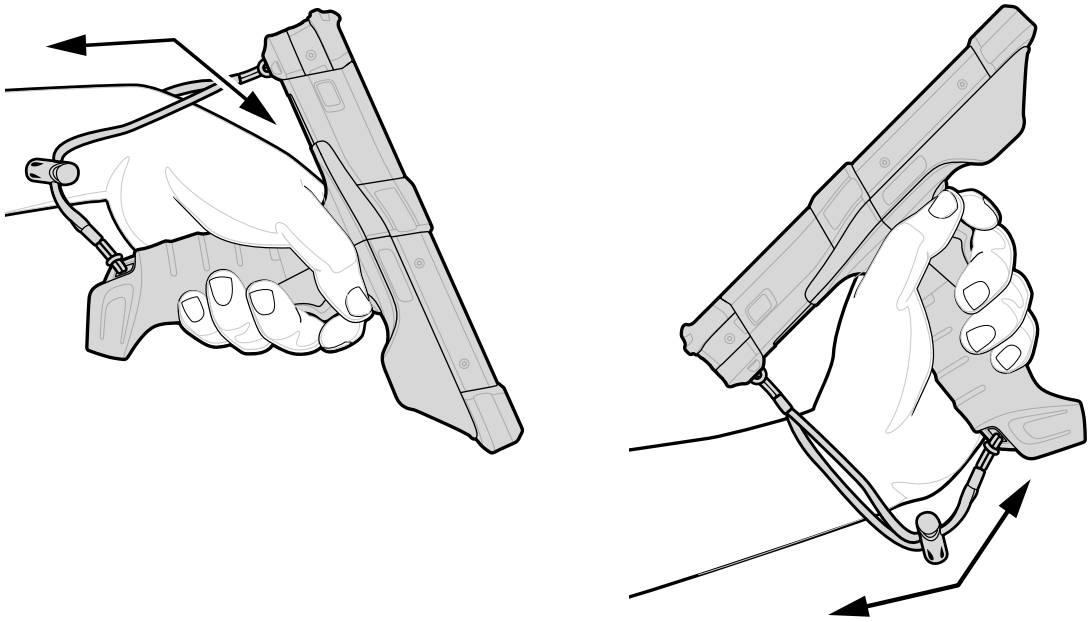
Évitez les torsions de poignet