GUIDE DE L'UTILISATEUR DU TC55

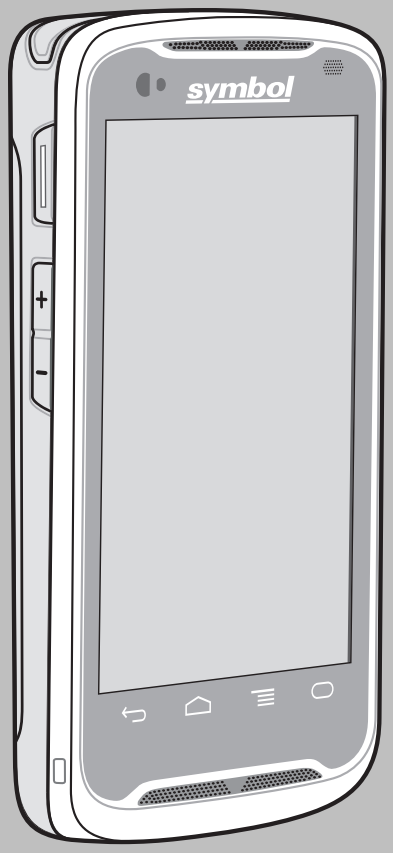

Copyright

Les produits décrits dans ce document peuvent inclure des programmes informatiques protégés par un copyright. Les lois des États-Unis et d'autres pays garantissent certains droits exclusifs pour ces programmes informatiques protégés par un copyright. En conséquence, il est interdit de copier ou de reproduire, de quelque manière que ce soit, les programmes informatiques protégés par copyright contenus dans les produits décrits dans ce document sans l'autorisation expresse et écrite des propriétaires des droits.

© 2015 Symbol Technologies, Inc. Tous droits réservés.

Aucune partie du présent document ne peut être reproduite, transmise, stockée dans un système de récupération ou traduite dans toute autre langue ou langage informatique, sous quelque forme ou par quelque moyen que ce soit, sans autorisation écrite préalable.

En outre, l'acquisition de nos produits ne saurait en aucun cas conférer, directement, indirectement ou de toute autre manière, aucune licence, aucun droit d'auteur, brevet ou demande de brevet, autres que la licence habituelle d'utilisation non exclusive et libre de droit qui découle légalement de la vente du produit.

Clause de non-responsabilité

Veuillez noter que certaines fonctionnalités, fonctions et possibilités décrites dans ce document peuvent ne pas être applicables à ou placées sous licence pour une utilisation sur un système spécifique, ou peuvent dépendre des caractéristiques d'un terminal radio mobile spécifique ou de la configuration de certains paramètres. Consultez votre contact pour de plus amples informations.

Marques

Zebra et le logo Zebra sont des marques déposées de ZIH Corp. Le logo Symbol est une marque déposée de Symbol Technologies, Inc., une société Zebra Technologies.

Historique des révisions

Les modifications ayant été apportées au guide d'origine sont répertoriées ci-dessous :

Modification	Date	Description
Rév. A01 Un	01/10/2013	Version initiale.
Rév. A01 B	12/12/2013	Mise à jour des sections Paramètres de la base et Limitation de la connexion de données aux réseaux 2G.
Rév. A02 Un	17/02/2014	Ajout de la prise en charge de Google Mobile Services.
Rév. A03 Un	07/04/2014	Ajout du TC55CH avec prise en charge de la configuration des données LTE.
Rév. A04 Un	05/08/2014	Ajout du TC55CH avec prise en charge de la configuration voix et données 3G.
Rév. A04 B	10/02/2015	Nouvelle image de Zebra.
Rév. A05 Un	30/03/2015	Ajout de l'imageur 2D et de la prise en charge Kit Kat.

Table des matières

Copyright 3
Historique des révisions 5
À propos de ce guide 13
Documentation 13
Configurations 13
Description des chapitres 15
Conventions de notation 15
Conventions concernant les icônes 15
Documents associés 16
Informations sur les services 16

Chapitre 1: Mise en route 19
Fonctionnalités du TC55 19
Déballage 22
Configuration 22
Installation de la carte SIM 22
Installation d'une carte microSD en option 25
Installation de la batterie 27
Chargement de la batterie 29
Chargement de la batterie principale 29
État de la LED de charge 30
Température de chargement 30
Mise sous tension du TC55 31
Remplacement de la batterie 2 940 mAh 31
Remplacement de la batterie 4 410 mAh 33
Remplacement de la carte microSD 35
Gestion de la batterie 37
Suivi de l'utilisation de la batterie 37
Message de batterie faible 38
Optimisation de la batterie 39
Désactivation des radios 39
Réglage de la date et de l'heure 40
Paramètre d'affichage 40
Réglage de la luminosité de l'écran 40
Réglage de la rotation de l'écran 41
Configuration du paramètre de mise en veille de l'écran 41
Configuration de la taille de la police 42
Configuration du voyant de touche tactile 42
Mode tactile 43
Paramètres sonores généraux 43
Configuration des notifications par LED 45

Chapitre 2: Utilisation du TC55 47
Google Mobile Services 47
Écran d'accueil 47
Barre d'état 49
Icônes d'état 49
Icônes de notification 51
Gestion des notifications 52

Raccourcis d'application et widgets.... 53
Ajout d'une application ou d'un widget à l'écran d'accueil....53
Déplacement d'éléments sur l'écran d'accueil.... 53
Désinstallation d'une application ou d'un widget depuis l'écran d'accueil.... 53
Dossiers.... 54
Création d'un dossier.... 54
Dénomination des dossiers....54
Suppression d'un dossier.... 54
Modification du fond d'écran de l'écran d'accueil.... 54
Utilisation de l'écran tactile.... 55
Utilisation du clavier virtuel....55
Applications....56
Accès aux applications.... 60
Basculement entre les applications récentes.... 61
Déverrouillage de l'écran....62
Mode Utilisateur unique....62
Mode multi-utilisateur....64
Connexion Multi-utilisateur.... 64
Déconnexion multi-utilisateur....65
Réinitialisation du terminal.... 65
Réinitialisation logicielle....65
Réinitialisation matérielle....65
Mode Veille....66

Chapitre 3: Appels.... 69
Passage d'un appel à l'aide du numéroteur.... 70
Options de numérotation du numéroteur....71
Émission d'un appel à l'aide des contacts....72
Émission d'un appel via l'historique des appels.... 72
Conférence téléphonique....73
Émission d'un appel via un casque Bluetooth.... 75
Réponse aux appels.... 76
Réponse aux appels avec un casque Bluetooth.... 77
Call Settings (Paramètres d'appel)....77

Chapitre 4: Applications....81
Gestionnaire de fichiers....81
Messaging (Messagerie)....82
Envoi d'un message texte.... 82
Envoi d'un message multimédia....83
Application People (Personnes).... 84
Ajout de personnes.... 85
Modification des contacts....85
Suppression d'une personne.... 85
Voice Dialer (Numéroteur vocal)....85
Appel d'une personne par son nom.... 86
Renumérotation de l'appel précédent.... 86
Numérotation par numéro.... 86
Ouverture d'une application.... 86
Appareil photo (JellyBean).... 87
Prise de photos....87
Prise d'une photo panoramique.... 88
Enregistrement de vidéos.... 89
Paramètres de l'appareil photo....90

Paramètres vidéo... 91
Appareil photo (KitKat)... 92
Prise de photos...93
Prise d'une photo panoramique... 94
Enregistrement de vidéos... 95
Paramètres photo du TC55... 97
Paramètres vidéo TC55... 98
Galerie... 99
Utilisation des albums... 100
Partage d'un album... 101
Détails sur un album...101
Suppression d'un album...101
Utilisation des photos... 101
Affichage et exploration des photos...102
Rotation d'une photo...102
Rognage d'une photo... 102
Définition d'une photo comme icône de contact... 103
Obtention des détails sur une photo... 103
Partage d'une photo... 104
Suppression d'une photo...104
Utilisation de vidéos...104
Lecture de vidéos...104
Partage d'une vidéo...105
Suppression d'une vidéo... 105
Movie Studio (Studio cinéma)... 106
DataWedge Demonstration (Démonstration DataWedge)... 106
Sound Recorder (Magnétophone)... 107
Elemez...108
Désactivation de la collecte de données Elemez... 109
Activation de la collecte de données Elemez... 109
MLog Manager (Gestionnaire de MLog)...109
SimulScan Demo (Démonstration SimulScan)... 110
Exportation d'exemples de formulaire...111
Exemple Services postaux, transports et logistique... 111
Exemple Fabrication...112
Paramètres... 114
Paramètres avancés...114
Démonstration personnalisée... 115
Modèles par défaut... 116

Chapitre 5: Capture de données... 117
Imageur linéaire...117
Imagerie...117
Appareil photo numérique...118
Lecteur Bluetooth CS3070... 118
Imageur mains libres RS507... 119
Éléments à prendre en compte lors de la lecture... 119
Mode Lecture... 119
Capture de codes-barres avec un imageur linéaire...120
Capture des codes-barres à l'aide de l'imageur 2D...121
Capture de codes-barres au moyen de l'appareil photo intégré...122
Capture de codes-barres au moyen du lecteur Bluetooth CS3070... 123
Capture de codes-barres grâce à l'imageur mains libres RS507...124
DataWedge... 126
Activation de DataWedge... 126

Désactivation de DataWedge..... 126

Chapitre 6: sans fil..... 127

Réseaux étendus sans fil..... 127
Partage de la connexion de données mobiles..... 127
Partage de connexion USB..... 128
Partage Bluetooth..... 128
Hotspot Wi-Fi portatif..... 128
Utilisation de données..... 129
Désactivation des données en itinérance..... 131
Limitation de la connexion de données aux réseaux 2G..... 131
Verrouillage de la carte SIM..... 131
Mode réseau Verizon..... 132
Sélection du système Verizon..... 132
Modification du nom de point d'accès..... 133
Réseaux locaux sans fil..... 133
Recherche d'un réseau Wi-Fi et connexion..... 134
Configuration d'un réseau Wi-Fi..... 135
Ajout manuel d'un réseau Wi-Fi..... 136
Configuration d'un serveur proxy..... 137
Configuration d'un terminal pour l'utilisation d'une adresse IP fixe..... 138
Paramètres Wi-Fi avancés..... 139
Configuration WLAN..... 141
Modification d'un réseau Wi-Fi..... 141
Connexion à un réseau Wi-Fi à l'aide du WPS..... 142
Suppression d'un réseau Wi-Fi..... 142
Bluetooth..... 142
Saut de fréquence adaptatif..... 143
Sécurité..... 143
Profils Bluetooth..... 143
États d'alimentation Bluetooth..... 144
Alimentation de la radio Bluetooth : Android..... 144
Activation de la fonction Bluetooth..... 144
Désactivation de la fonction Bluetooth..... 145
Découverte des équipements Bluetooth..... 145
Modification du nom Bluetooth..... 146
Connexion à un terminal Bluetooth..... 146
Sélection de profils sur le terminal Bluetooth..... 147
Dissociation d'un terminal Bluetooth..... 147
Couplage avec le CS3070..... 147
Codes-barres numériques du CS3070 pour la saisie du code PIN..... 148
Couplage de l'imageur mains libres RS507 utilisant SSI..... 149
Couplage de l'imageur mains libres RS507..... 149
Near Field Communications (communication en champ proche)..... 150
Partage d'informations à l'aide de la technologie NFC..... 150
Communication avec la technologie NFC..... 151
Couplage avec les appareils Bluetooth compatibles NFC..... 152
Paramètres Enterprise NFC..... 153

Chapitre 7: Accessoires..... 157

Accessoires du TC55..... 157
Câble micro-USB..... 158
Câble de chargement résistant..... 159
Socle de recharge à cinq positions..... 161

Socle de chargement pour véhicule....163
Installation du socle pour véhicule sur le pare-brise....163
Retrait de l'appareil du socle pour véhicule....167
Paramètres de la base....168
Installation de la coque de protection....170
Fixation du stylet à la coque de protection....171
Étui....173

Chapitre 8: Maintenance et résolution de problèmes....177
Entretien du TC55....177
Consignes de sécurité relatives aux batteries....177
Instructions de nettoyage....178
Nettoyage du TC55....179
Nettoyage des connecteurs....179
Nettoyage des connecteurs du socle....180
Résolution de problèmes....180
Dépannage du TC55....180

Chapitre 9: Spécifications techniques....185
Spécifications techniques du TC55....185

À propos de ce guide

Ce guide fournit des informations sur l'utilisation du TC55 et de ses accessoires.

Remarque: les écrans et fenêtres illustrés dans ce guide sont fournis à titre d'exemple et peuvent être légèrement différents des écrans réels.

Documentation

La documentation du TC55 fournit des informations relatives aux besoins spécifiques des utilisateurs. Elle comprend notamment :

- *Guide de démarrage rapide du TC55* : explique comment mettre en service l'appareil.
- *Guide de l'utilisateur du TC55* : explique comment utiliser l'appareil.
- *Guide d'intégration du TC55* : explique comment configurer l'appareil et ses accessoires.

Configurations

Ce guide couvre les configurations suivantes :

Configuration	Radios	Écran	Mémoire	Options de capture des données	Système d'exploitation
TC55AH Configuration professionnelle	WLAN : 802.11a/b/g/n (4.1.2) ou 802.11 a/b/g/n/d/h/i/k/d/r (4.4.3) WPAN : Bluetooth v4.0 (prend en charge la faible consommation d'énergie sur la version 4.4.3 uniquement) et NFC WWAN : LTE	WVGA couleur 4,3 po.	1 Go de RAM / 8 Go de mémoire Flash	Appareil photo et imageur linéaire, imageur et appareil photo 2D ou appareil photo	Android, Android Open-Source Project 4.1.2 ou 4.4.3
TC55AH Configuration standard	WLAN : 802.11a/b/g/n WPAN : Bluetooth v4.0 et NFC WWAN : LTE	WVGA couleur 4,3 po.	1 Go de RAM / 8 Go de mémoire Flash	Appareil photo et imageur linéaire ou appareil photo	Android, Android Open-Source Project 4.1.2 avec Google Mobile Services (GMS)

Tableau (suite)...

Configuration	Radios	Écran	Mémoire	Options de capture des données	Système d'exploitation
TC55BH Configuration professionnelle	WLAN : 802.11a/b/g/n (4.1.2) ou 802.11 a/b/g/n/d/h/i/k/d/r (4.4.3) WPAN : Bluetooth v4.0 (prend en charge la faible consommation d'énergie sur la version 4.4.3 uniquement) et NFC WWAN : HSPA+	WVGA couleur 4,3 po.	1 Go de RAM / 8 Go de mémoire Flash	Appareil photo et imageur linéaire, imageur et appareil photo 2D ou appareil photo	Android, Android Open-Source Project 4.1.2 ou 4.4.3
TC55BH Configuration standard	WLAN : 802.11a/b/g/n WPAN : Bluetooth v4.0 et NFC WWAN : HSPA+	WVGA couleur 4,3 po.	1 Go de RAM / 8 Go de mémoire Flash	Appareil photo et imageur linéaire ou appareil photo	Android, Android Open-Source Project 4.1.2 avec GMS
TC55CH avec données LTE Configuration professionnelle	WLAN : 802.11a/b/g/n WPAN : Bluetooth v4.0 et NFC WWAN : CDMA/EvDO, LTE	WVGA couleur 4,3 po.	1 Go de RAM / 8 Go de mémoire Flash	Appareil photo et imageur linéaire ou appareil photo	Android, Android Open-Source Project 4.1.2.
TC55CH avec voix et données 3G Configuration professionnelle	WLAN : 802.11a/b/g/n WPAN : Bluetooth v4.0 et NFC WWAN : CDMA/EVDO	WVGA couleur 4,3 po.	1 Go de RAM / 8 Go de mémoire Flash	Appareil photo et imageur linéaire ou appareil photo	Android, Android Open-Source Project 4.1.2.

Versions des logiciels

Pour déterminer la version actuelle des logiciels, appuyez sur > ou > **About phone (À propos du téléphone)**.

- **Serial number** (Numéro de série) : affiche le numéro de série.
- **Model number** (Numéro de modèle) : affiche le numéro du modèle.
- **Android version** (Version Android) : affiche la version du système d'exploitation.
- **Kernel version** (Version du noyau) : affiche le numéro de version du noyau.
- **Build number** (Numéro de version) : affiche le numéro de version du logiciel.

Description des chapitres

Ce guide comporte les rubriques suivantes :

- *Mise en route à la page 19* fournit des informations sur la première utilisation du TC55 ;
- *Utilisation du TC55 à la page 47* fournit des informations sur l'utilisation du TC55 ;
- *Appels à la page 69* fournit des instructions sur l'émission d'appels téléphoniques ;
- *Applications à la page 81* fournit des informations sur l'utilisation des applications installées sur le TC55 ;
- *Capture de données à la page 117* fournit des informations sur la capture de données de codes-barres à l'aide de l'appareil photo ou de l'imageur linéaire ;
- *sans fil à la page 127* fournit des informations sur les différents options sans fil ;
- *Accessoires à la page 157* fournit des informations sur l'utilisation des accessoires du TC55 ;
- *Maintenance et résolution de problèmes à la page 177* comprend des instructions sur le nettoyage et propose des solutions de dépannage pour les problèmes susceptibles de survenir lors de son fonctionnement ;
- *Spécifications techniques à la page 185* présente les spécifications techniques du TC55.

Conventions de notation

Les conventions suivantes sont utilisées dans ce document :

- Les caractères en *italique* sont utilisés pour mettre en évidence les éléments suivants :
  - Chapitres et sections de ce guide et des documents associés
  - Icônes sur un écran
- Le texte en **gras** est utilisé pour mettre en évidence les éléments suivants :
  - Nom de boîtes de dialogue, de fenêtres et d'écrans
  - Noms de listes déroulantes et de zones de listes déroulantes
  - Noms de cases à cocher et de boutons radio
  - Noms de boutons sur un écran
- Les puces (•) indiquent :
  - Éléments d'action
  - Listes d'alternatives
  - Listes d'étapes requises qui ne sont pas forcément séquentielles
- Les listes séquentielles (par exemple, les listes décrivant les procédures pas à pas) s'affichent sous la forme de listes numérotées.

Conventions concernant les icônes

La documentation est conçue pour donner au lecteur des repères plus visuels. Les icônes graphiques suivantes sont utilisées dans toute la documentation. Ces icônes et leur signification sont décrites ci-dessous.

Avertissement: Le terme AVERTISSEMENT associé à l'icône de sécurité implique des informations qui, si elles sont ignorées, peuvent avoir pour conséquence des blessures graves, voire la mort, ou encore une sérieuse détérioration du produit.

Attention: Le terme ATTENTION associé à l'icône de sécurité implique des informations qui, si elles sont ignorées, peuvent avoir pour conséquence des blessures légères ou modérées, ou encore une sérieuse détérioration du produit.

Remarque: Les REMARQUES contiennent des informations plus importantes que le texte qui les entourent, telles que les exceptions ou les conditions préalables. Elles indiquent également au lecteur où se reporter pour obtenir des informations complémentaires, lui rappeler comment terminer une action (si celle-ci ne fait pas partie de la procédure en cours, par exemple), ou lui indiquer où localiser quelque chose à l'écran. Il n'y a pas de niveau d'avertissement associé à une Remarque.

Documents associés

Les conventions suivantes sont utilisées dans ce document :

- *Guide de démarrage rapide du TC55*, réf MN000014Axx
- *Guide de réglementations du TC55*, réf MN000016Axx
- *Guide d'intégration du TC55*, réf MN000017Axx
- *Guide de référence produit du lecteur série CS3000*, réf. 72E-136088-xx
- *Guide de référence produit de l'imageur mains libres RS507*, réf. 72E-120802-xx
- *Guide du logiciel client MSP*, réf. 72E-128805-xx
- *Notes de publication de MSP*, réf. 72E-100160-xx.

Pour obtenir la dernière version de ce guide, ainsi que tous les autres guides, consultez le http://www.zebra.com\support

Informations sur les services

Si vous rencontrez un problème avec votre matériel, contactez le service d'assistance mondial Global Customer Support Center de votre région. Les informations de contact sont disponibles à l'adresse suivante : *http://www.zebra.com/support*.

Lorsque vous contactez le service d'assistance mondial Global Customer Support Center, munissez-vous des informations suivantes :

- Numéro de série de l'appareil (figurant sur l'étiquette fabricant)
- Numéro du modèle ou nom du produit (figurant sur l'étiquette fabricant)
- Type de logiciel et son numéro de version

Figure 1 : Emplacement de l'étiquette du fabricant

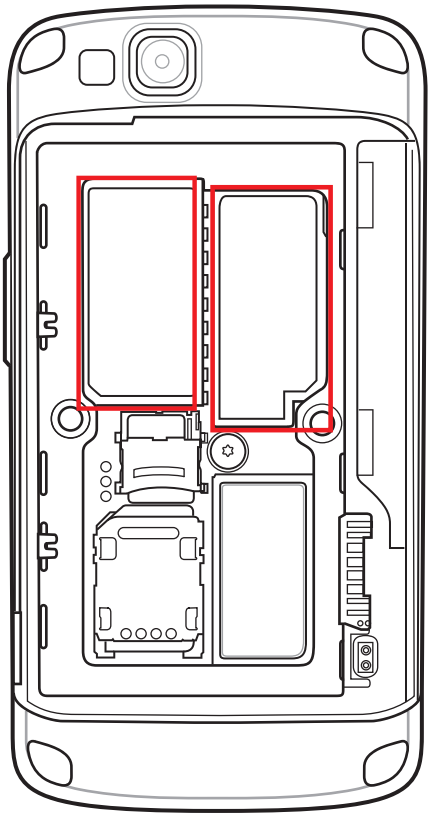

Nous répondons aux appels par e-mail ou téléphone conformément aux délais stipulés dans les accords d'assistance.

Si votre problème ne peut pas être résolu par le service Global Customer Support Center, vous devrez peut-être renvoyer votre matériel pour qu'il soit réparé. Vous recevrez alors des instructions spécifiques. Nous ne sommes pas responsables des dommages éventuels subis lors du transport si l'emballage de transport agréé n'est pas utilisé. Le choix d'un mode d'expédition non approprié des appareils peut entraîner l'annulation de la garantie.

Si vous avez acheté votre produit auprès d'un partenaire commercial, contactez-le pour obtenir une assistance.

Chapitre 1

Mise en route

Ce chapitre décrit les caractéristiques et fonctionnalités du TC55 et explique comment effectuer la configuration initiale.

Fonctionnalités du TC55

Figure 2 : Vue de face

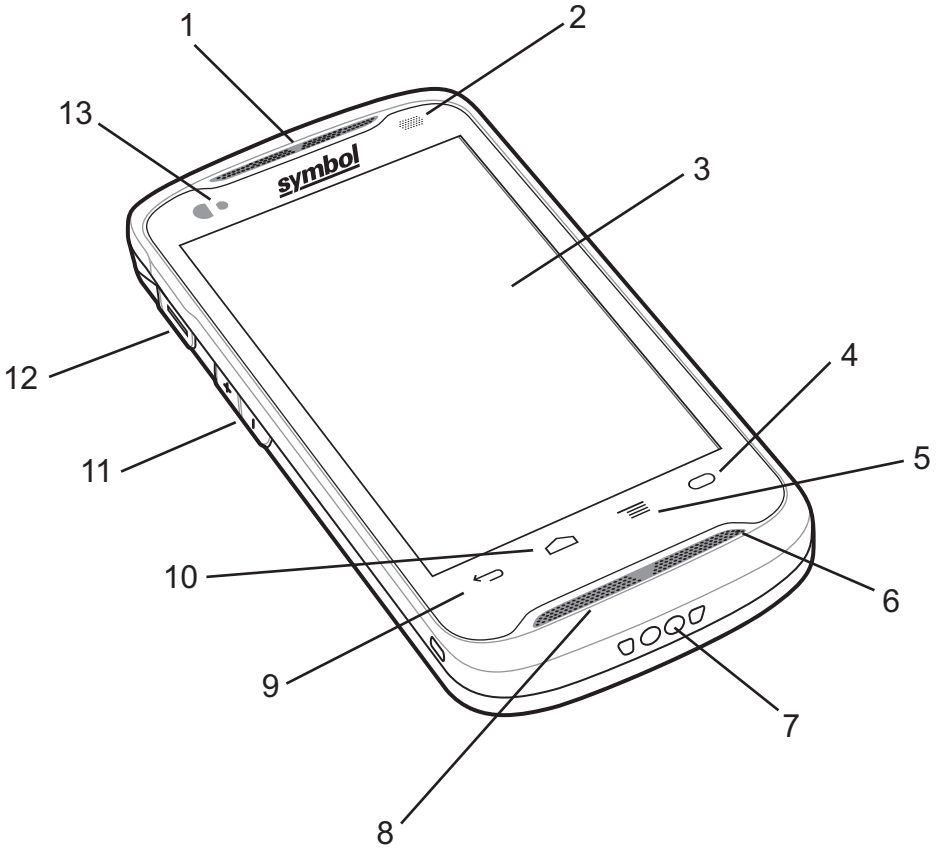

Tableau 1 : Éléments de la vue avant

Numéro	Élément	Fonction
1	Récepteur	Offre de l'audio en mode combiné.

Tableau (suite)...

Numéro	Élément	Fonction
2	LED	Signale la fonction de décodage. S'allume en rouge lorsque la lecture est en cours. S'allume en vert lorsque le décodage a réussi. Indique l'état de chargement de la batterie pendant la charge. Consultez la section *État de la LED de charge à la page 30*. Indique les notifications. S'allume en bleu lorsqu'une notification est reçue. Consultez la section *Configuration des notifications par LED à la page 45*.
3	Écran tactile	Affiche toutes les informations nécessaires pour utiliser le TC55.
4		Bouton programmable : peut être configuré à l'aide des paramètres Programmable Keys (Touches programmables). Par exemple, le paramètre par défaut ouvre l'application Calculator (Calculatrice).
5		Bouton Menu - Ouvre un menu permettant d'effectuer des opérations sur l'écran ou l'application en cours. Sur le TC55 avec GMS, appuyez longuement pour afficher les applications récemment utilisées.
6	Microphone principal	Utilisé pour les communications en mode combiné.
7	Contacts de charge	Alimente l'appareil grâce aux socles et câbles.
8	Haut-parleurs	Assurent la sortie audio pour la lecture de vidéos et de musique. Assure la sortie audio en mode haut-parleur.
9		Bouton Back (Précédent) : affiche l'écran précédent. Ferme le clavier virtuel s'il est ouvert.
10		Bouton Home (Accueil) : si vous appuyez brièvement sur ce bouton, affiche l'écran d'accueil. Appuyez longuement pour ouvrir l'application Search (Rechercher).
11	Boutons de volume haut/bas	Augmentez et diminuez le volume audio.
12	Bouton programmable	Lance la lecture lorsqu'une application de lecture est activée (par défaut). Programmable à l'aide des paramètres de réassignation des boutons. Consultez le *Guide d'intégration du TC55* pour plus d'informations.
13	Capteur de lumière/capteur de proximité	Détermine la lumière ambiante afin de contrôler l'intensité du rétroéclairage et pour désactiver l'affichage lorsque l'appareil est en mode combiné.

Figure 3 : Vue arrière

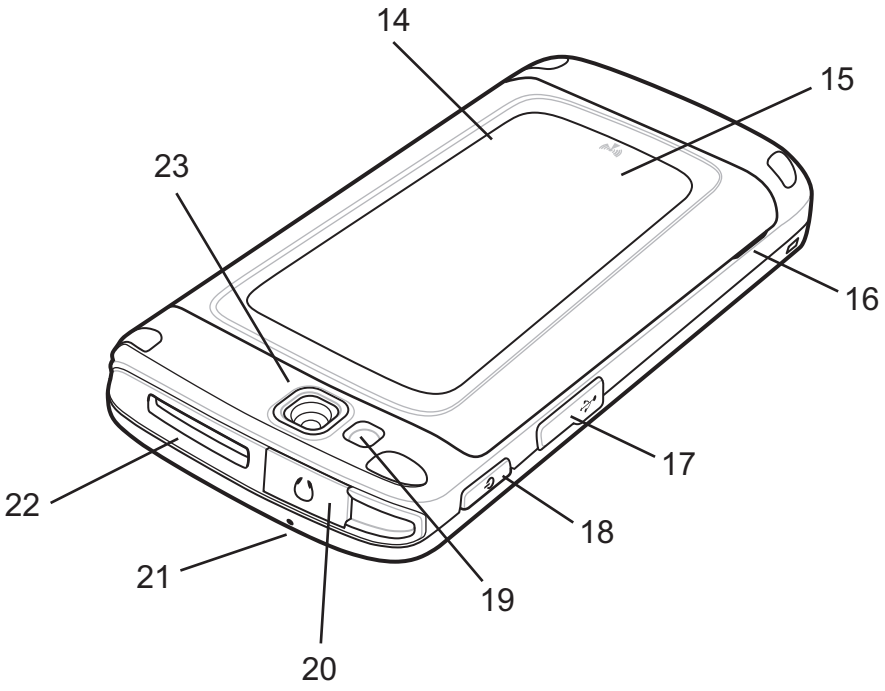

Tableau 2 : Éléments de la vue arrière

Numéro	Élément	Fonction
14	Couvercle de la batterie	Fournit l'accès à la batterie, aux supports de carte SIM et microSD.
15	Antenne NFC	Fournit la communication NFC avec leurs appareils NFC et cartes NFC.
16	Encoche du couvercle de la batterie	Aide à retirer le couvercle de la batterie.
17	Port USB	Établit les communications client USB et hôte.
18	Bouton d'alimentation	Appuyez dessus et maintenez-le enfoncé pour mettre le TC55 sous tension. Appuyez dessus pour mettre l'écran sous ou hors tension. Appuyez longuement dessus pour sélectionner l'une de ces options : • **Power off** (Hors tension) : met le TC55 hors tension. • **Reset** (Réinitialiser) : redémarre le TC55 si le programme ne répond plus. • **Airplane made** (Mode Avion) : désactive toutes les connexions sans fil.
19	Flash	Offre de la lumière pour l'appareil photo.
20	Prise casque	Permet de brancher des casques (fiche de 3,5 mm).

Tableau (suite)...

Numéro	Élément	Fonction
		Remarque : n'utilisez pas des adaptateurs 2,5 à 3,5 mm. Utilisez uniquement des casques avec fiches droites.
21	Microphone secondaire	Permet de réaliser des communications et des enregistrements vocaux en mode haut-parleur.
22	Fenêtre de sortie	Fournit une capture des données grâce à l'imageur linéaire (en option).
23	Appareil photo	Permet de prendre des photos et des vidéos et de capturer les données d'un code-barres.

Déballage

Retirez avec précaution tous les éléments de protection du TC55 et conservez l'emballage pour un entreposage et une expédition ultérieurs.

Assurez-vous que le coffret contient les éléments suivants :

- TC55
- Batterie au lithium-ion (2 940 mAh ou 4 410 mAh)
- Câble de chargement
- Guide de démarrage rapide
- Guide de réglementations

Remarque: L'alimentation, réf. PWRS-124306- 01R, est requise et doit être achetée séparément.

Assurez-vous que l'équipement est en bon état. Si un élément est endommagé ou absent, contactez immédiatement le service d'assistance Zebra Support Center. Consultez la section *Informations sur les services à la page 16* pour obtenir les informations de contact.

Configuration

Avant de commencer à utiliser le TC55 pour la première fois :

- Installez la carte SIM.
- Installez une carte microSD (facultatif).
- Installez la batterie.
- Chargez le TC55.
- Mettre le TC55 sous tension
- Configurez le compte Google.

Installation de la carte SIM

Attention:

Observez les précautions relatives aux décharges électrostatiques (ESD) afin de ne pas endommager la carte SIM. Les précautions relatives aux décharges électrostatiques impliquent notamment d'utiliser un tapis antistatique (ESD) et de s'assurer que l'utilisateur est correctement relié à la terre.

Remarque:

Le TC55 accepte une carte SIM au format standard. Si vous utilisez une carte SIM au format micro ou nano, vous aurez besoin d'un adaptateur tiers.

Les terminaux TC55AH, TC55BH et TC55CH avec données LTE nécessitent une carte SIM activéede l'hôte. Demandez la carte à un fournisseur de services. Les terminaux TC55CH avec voix et données 3G ne nécessitent pas de carte SIM.

Sur les terminaux TC55CH avec données LTE, s'il s'agit d'un nouveau compte, assurez-vous que le compte est configuré pour les données LTE. Demandez une carte SIM à Verizon. Si vous possédez déjà un compte LTE que vous souhaitez transférer sur ce terminal, il vous suffit d'installer votre carte SIM actuellement active. Aucune activation supplémentaire n’est alors nécessaire. S'il s'agit d'un nouveau compte, indiquez le numéro IMEI du terminal (situé sur l'étiquette, sous la batterie) et le numéro de carte SIM à votre fournisseur de services. Une fois que le fournisseur de services a activé votre compte, installez la carte SIM. Le TC55CH doit bénéficier d'une bonne couverture LTE pour que l'activation s'effectue. Suivez le processus à l'écran.

Sur les terminaux TC55CH avec voix et données 3G, s'il s'agit d'un nouveau compte, indiquez le numéro IMEI du terminal (situé sur l'étiquette, sous la batterie) à votre fournisseur de services. Une fois que le fournisseur de services a activé votre compte, suivez le processus à l'écran pour l'activation.

Procédure:

1 Faites glisser le support de carte SIM vers le bas du TC55 pour le déverrouiller.

Figure 4 : Déverrouillage du support de carte SIM

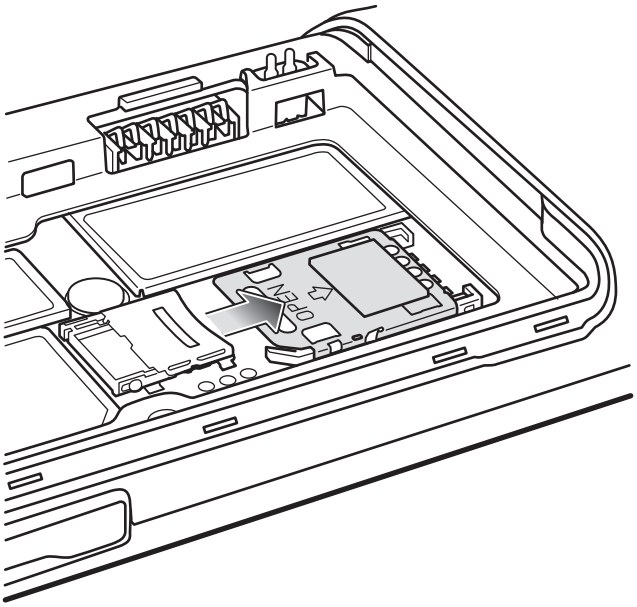

2 Soulevez la trappe du support de carte SIM.

3 Insérez la carte SIM en prenant soin d'orienter le bord biseauté et les contacts vers le haut.

Figure 5 : Installez la carte SIM

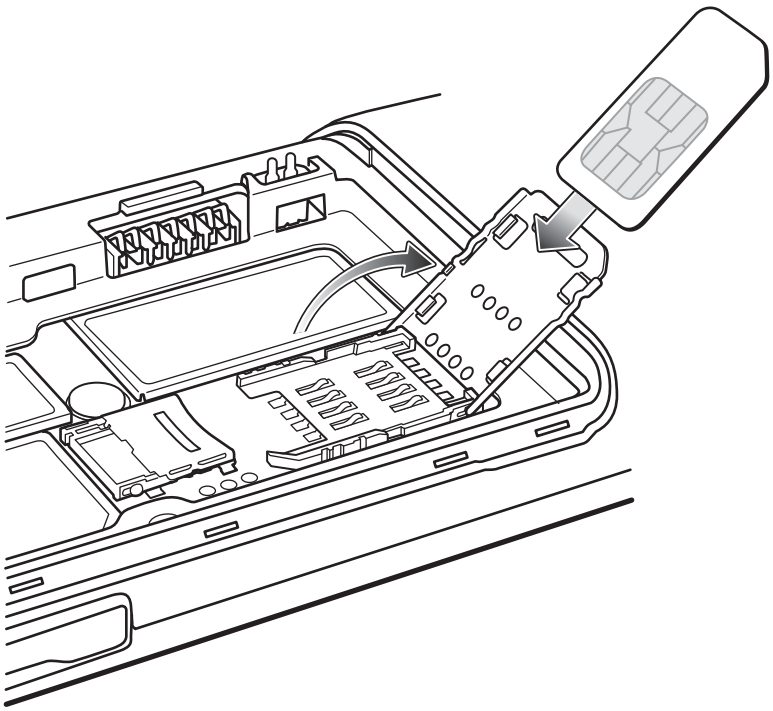

4 Refermez le support de carte SIM.

Figure 6 : Fermeture du support de carte SIM

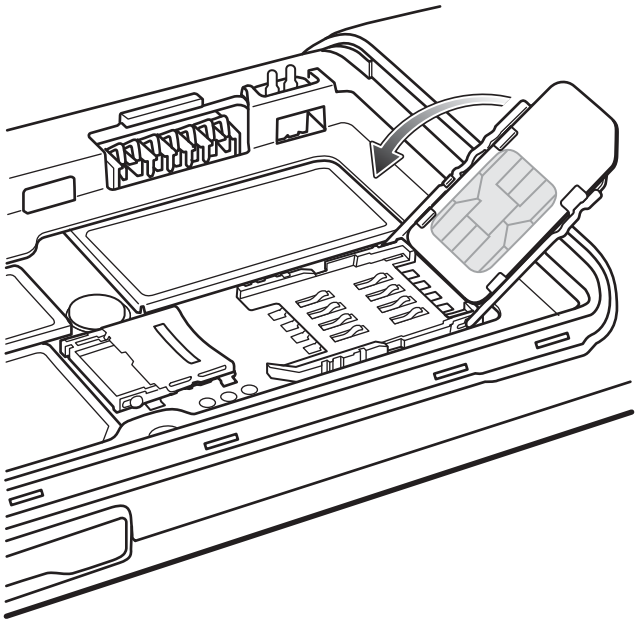

5 Faites glisser le support de carte SIM vers le haut du TC55 jusqu'à ce qu'il soit en place.

Figure 7 : Verrouillage du support de carte SIM

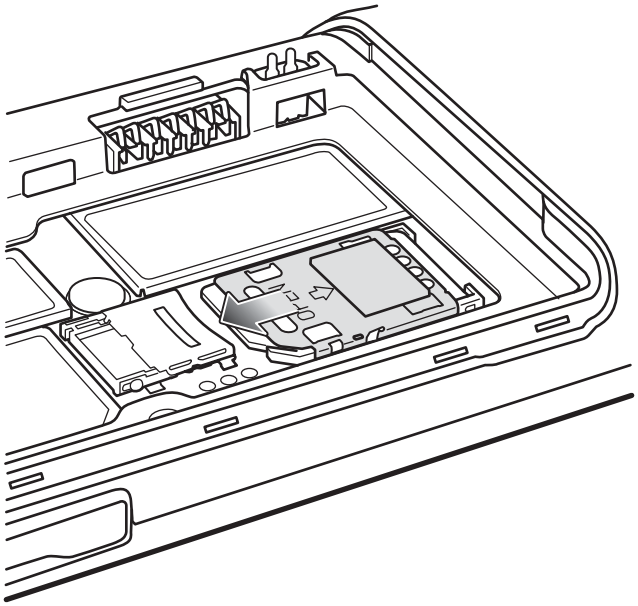

Installation d'une carte microSD en option

Attention:

Observez les précautions relatives aux décharges électrostatiques (ESD) afin de ne pas endommager la carte SD. Les précautions relatives aux décharges électrostatiques impliquent notamment d'utiliser un tapis antistatique (ESD) et de s'assurer que l'utilisateur est correctement relié à la terre.

Lorsque vous changez de carte microSD, les fonctionnalités du TC55 peuvent être différentes.

Remarque: Le TC55 prend en charge les cartes microSD d'une capacité maximale de 32 Go.

Procédure:

1 Faites glisser la trappe du support de carte microSD vers le haut du TC55 pour déverrouiller le téléphone.

Figure 8 : Déverrouillage de la trappe du support de carte microSD

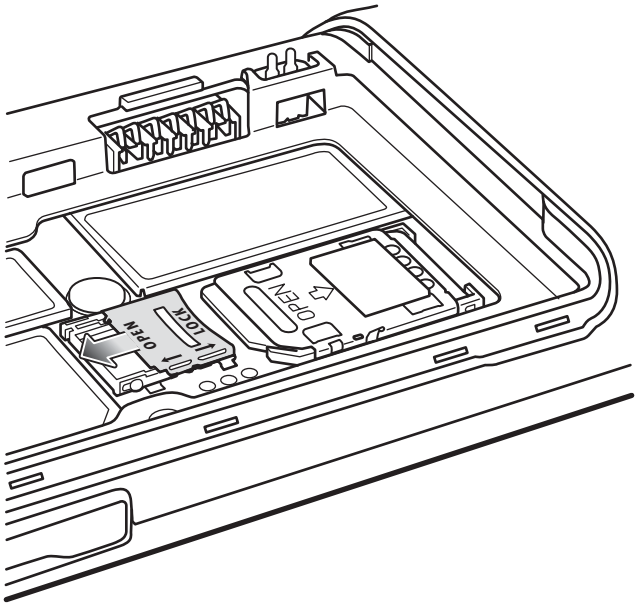

2 Soulevez la trappe du support de carte SD.

3 Alignez la carte microSD avec son support. Assurez-vous que les contacts de la carte sont orientés vers le bas et dans la direction du support de carte.

4 Insérez la carte microSD dans le support.

Figure 9 : Insertion de la carte microSD

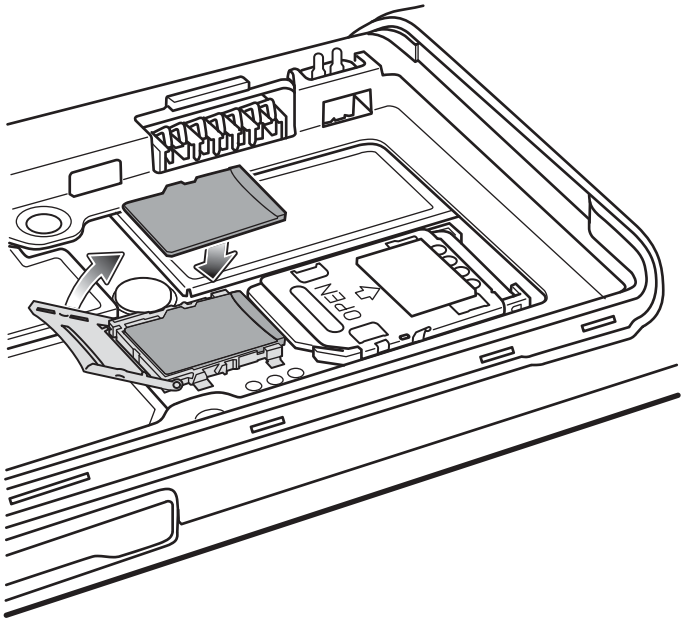

5 Rabattez la trappe du support de carte SD.

6 Faites glisser la trappe du support de carte SD vers le bas du TC55 jusqu'à ce qu'elle soit en place.

Figure 10 : Verrouillage de la trappe du support de carte SD

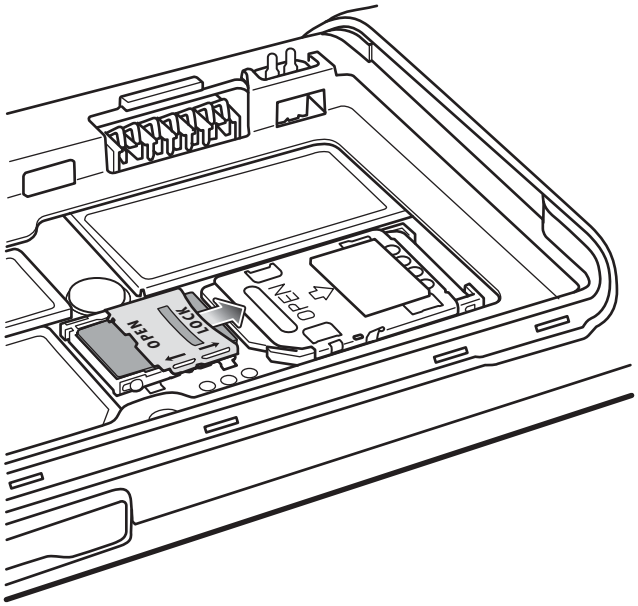

Installation de la batterie

Il existe deux tailles de batteries pour le TC55, une batterie 2 940 mAh et une batterie 4 410 mAh.

Procédure:

1. Alignez les trois languettes situées en bas de la batterie avec les trois logements dans le compartiment de batterie.
2. Poussez la batterie, puis faites-la pivoter jusqu'à ce qu'elle soit en place.

Figure 11 : Insertion de la batterie 2 940 mAh

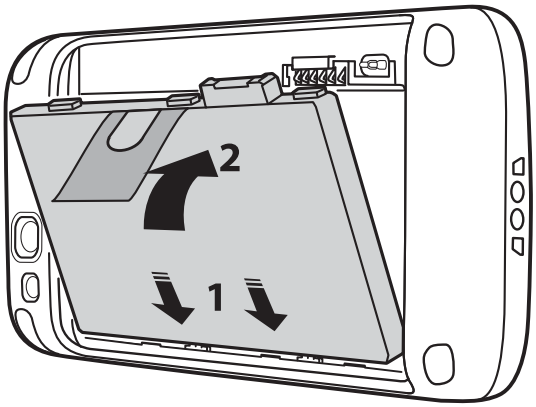

Figure 12 : Insertion de la batterie 4 410 mAh

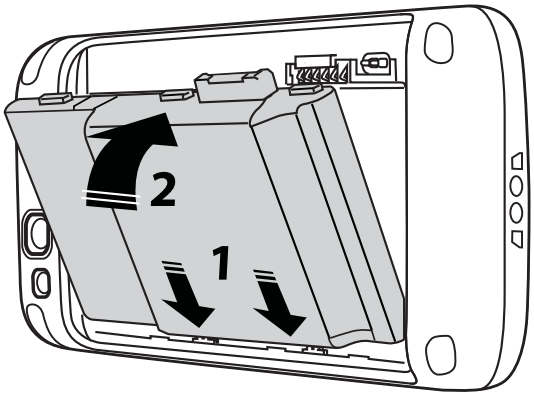

3 Alignez le couvercle de la batterie avec l'arrière de l'appareil et appuyez dessus jusqu'à ce qu'il s'enclenche.

Figure 13 : Installation du couvercle de la batterie

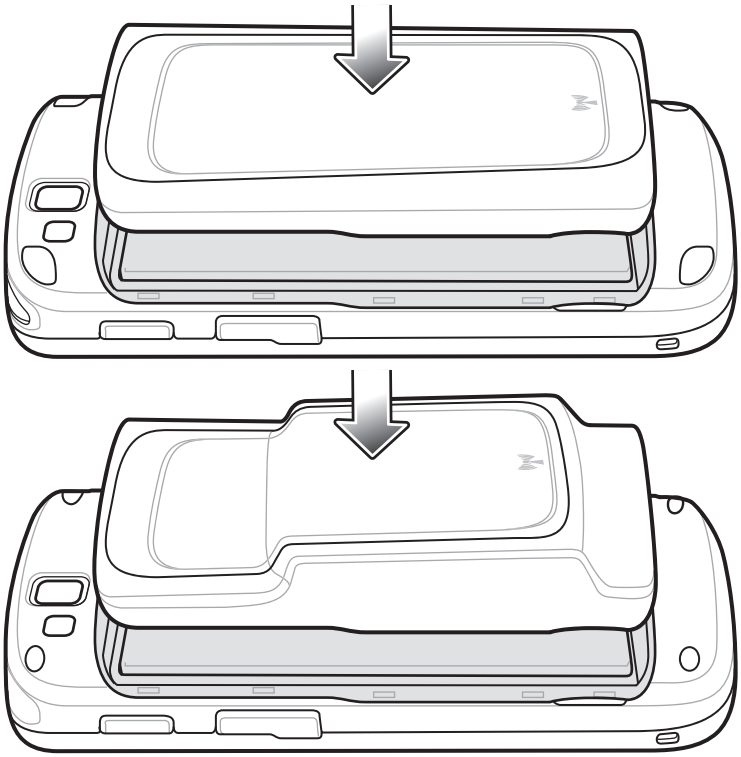

4 Appuyez sur le bord du couvercle pour vérifier que le couvercle de la batterie est correctement installé.

Figure 14 : Fixation du couvercle

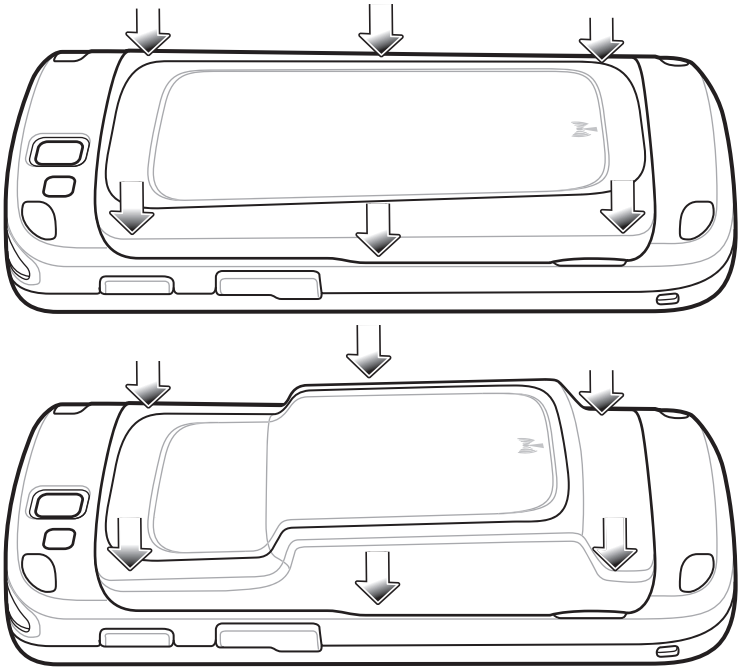

Chargement de la batterie

Attention: Suivez les relatives à la sécurité des batteries, dans la section *Consignes de sécurité relatives aux batteries à la page 177*.

Chargement de la batterie principale

Avant d'utiliser le TC55 pour la première fois, chargez la batterie principale jusqu'à ce que la LED reste allumée en vert (consultez la section *État de la LED de charge à la page 30* pour obtenir des indications sur l'état de charge). Pour charger le MC45, utilisez le câble de chargement résistant avec le bloc d'alimentation en option.

Remarque: Ne branchez le câble de chargement résistant qu'au bloc d'alimentation en option. Ne branchez pas le câble de chargement résistant à un ordinateur hôte pour la charge.

Figure 15 : Branchement du câble de chargement résistant

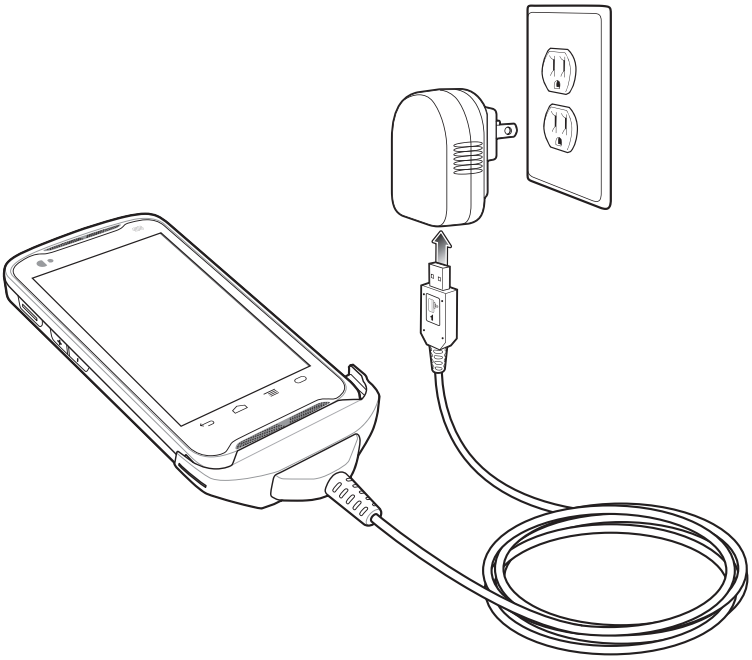

Le chargement du TC55 commence. Le voyant vert clignote pendant le chargement et reste allumé lorsque le chargement est terminé. Le chargement de la batterie 2 940 mAh dure environ trois heures. Pour la batterie 4 410 mAh, comptez environ 4,5 heures de chargement.

État de la LED de charge

Tableau 3 : État de la LED de charge

État	Indications
Désactivé	Le TC55 n'est pas correctement inséré dans le socle. Le TC55 n'est pas connecté à une source d'alimentation. Le câble ou le socle n'est pas sous tension.
Clignotement lent vert (1 clignotement toutes les deux secondes)	Le TC55 est en cours de chargement.
Vert fixe	Chargement terminé.
Clignotement lent rouge (1 clignotement toutes les deux secondes)	L'état de chargement de la batterie est extrêmement faible (mode de chargement lent normal).
Clignotement rapide rouge (2 clignotements par seconde)	Erreur de chargement : • La température est trop élevée ou trop basse. • Le chargement a duré trop longtemps sans être terminé (huit heures en général).

Température de chargement

Chargez les batteries à des températures comprises entre 0 °C et 40 °C. Remarquez que le TC55 contrôle le chargement de façon intelligente. Pour ce faire, le TC55 ou l'accessoire active et désactive brièvement et

alternativement le chargement de la batterie de façon à ce que celle-ci soit maintenue à des températures acceptables. En cas de températures anormales, le TC55 ou l'accessoire signale la désactivation du chargement via sa LED d'état.

Mise sous tension du TC55

Remarque: Assurez-vous que le couvercle de la batterie est correctement installé. Dans le cas contraire, le TC55 ne se mettra pas sous tension.

Si le TC55 ne s'est pas allumé lors de l'installation de la batterie, appuyez sur le bouton d'alimentation. Le voyant LED clignote en vert et l'appareil vibre. L'écran de démarrage s'affiche pendant une minute tandis que le TC55 démarre.

Remplacement de la batterie 2 940 mAh

Procédure:

1. Appuyez sur le bouton d'alimentation jusqu'à ce que le menu s'affiche.
2. Appuyez sur **Power off** (Mise hors tension).
3. Appuyez sur **OK**.
4. Placez l'ongle de votre pouce dans l'encoche et soulevez le couvercle de la batterie.

Figure 16 : Retrait du couvercle de la batterie

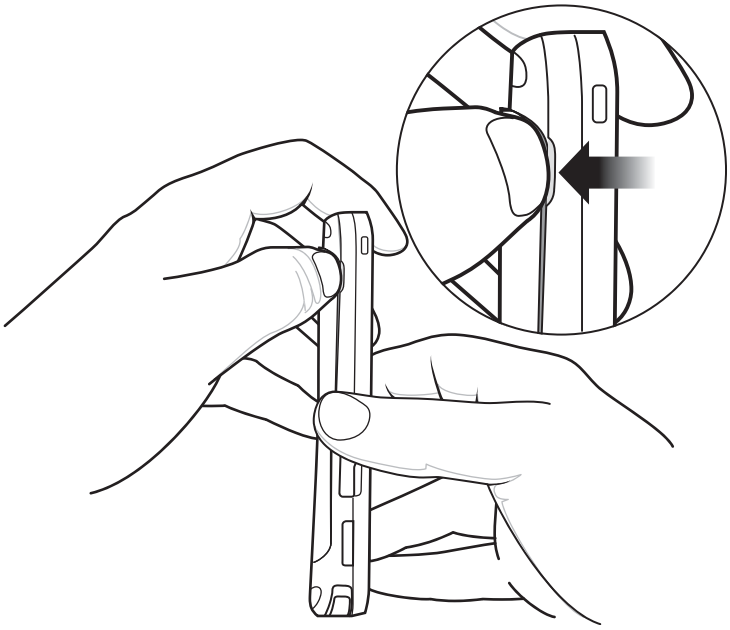

5. **Remarque:** Ne retirez pas la languette de la batterie en ligne droite. Retirez-la à un angle de 45 degrés.

   Tirez la languette de la batterie vers le bas à un angle de 45 degrés.

Figure 17 : Retrait de la batterie 2 940 mAh

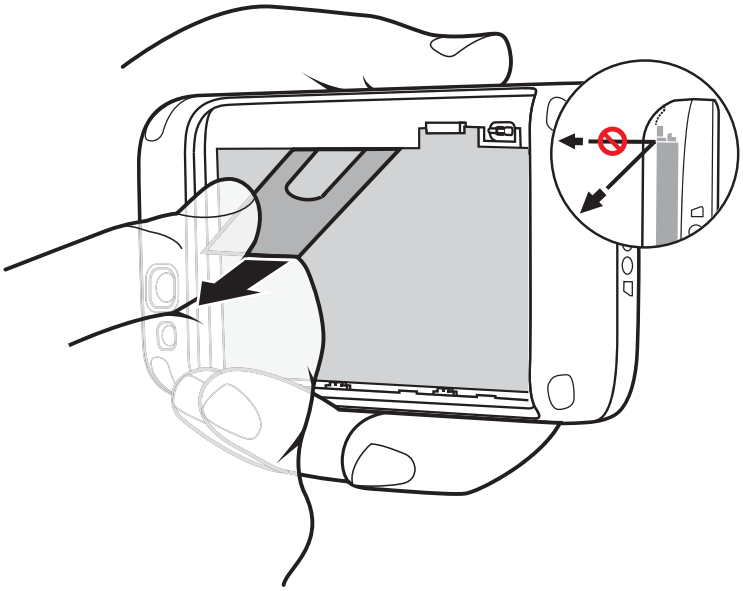

6 Retirez la batterie de son compartiment.

7 Alignez les trois languettes situées en bas de la batterie de rechange avec les trois slots dans le compartiment de batterie.

8 Enfoncez la batterie et faites-la pivoter jusqu'à ce qu'elle soit en place.

Figure 18 : Insertion de la batterie 2 940 mAh

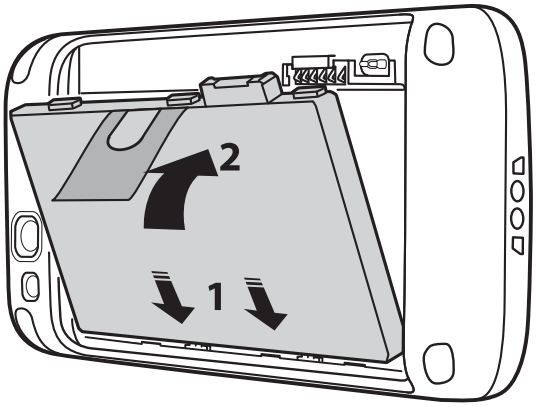

9 Alignez le couvercle de la batterie avec l'arrière de l'appareil.

Figure 19 : Alignement du couvercle de la batterie

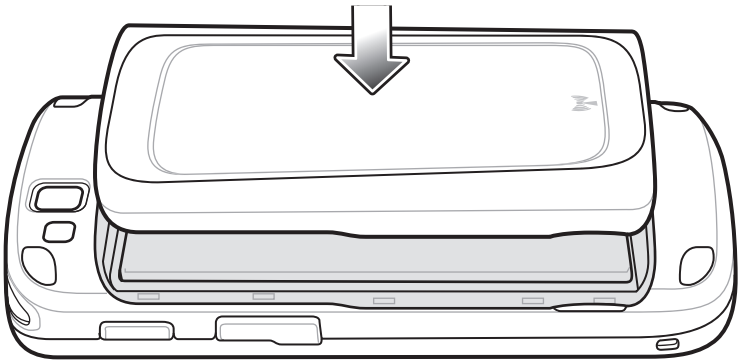

10 Appuyez sur le bord du couvercle pour vérifier que le couvercle de la batterie est correctement installé.

Figure 20 : Fixation du couvercle de la batterie

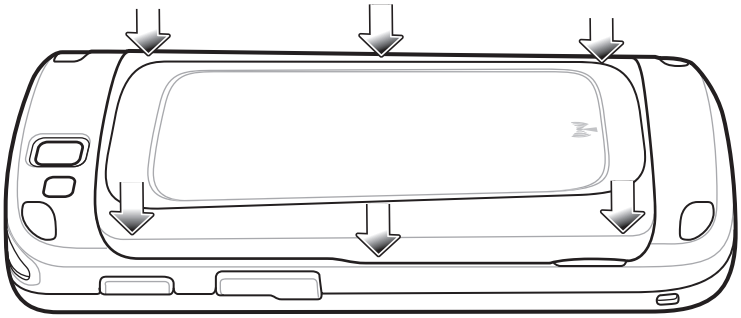

11 Appuyez sur le bouton d'alimentation pour mettre le TC55 sous tension.

Remplacement de la batterie 4 410 mAh

Procédure:

1 Appuyez sur le bouton d'alimentation jusqu'à ce que le menu s'affiche.

2 Appuyez sur **Power off** (Mise hors tension).

3 Appuyez sur **OK**.

4 Placez l'ongle de votre pouce dans l'encoche et soulevez le couvercle de la batterie.

Figure 21 : Retrait du couvercle de la batterie

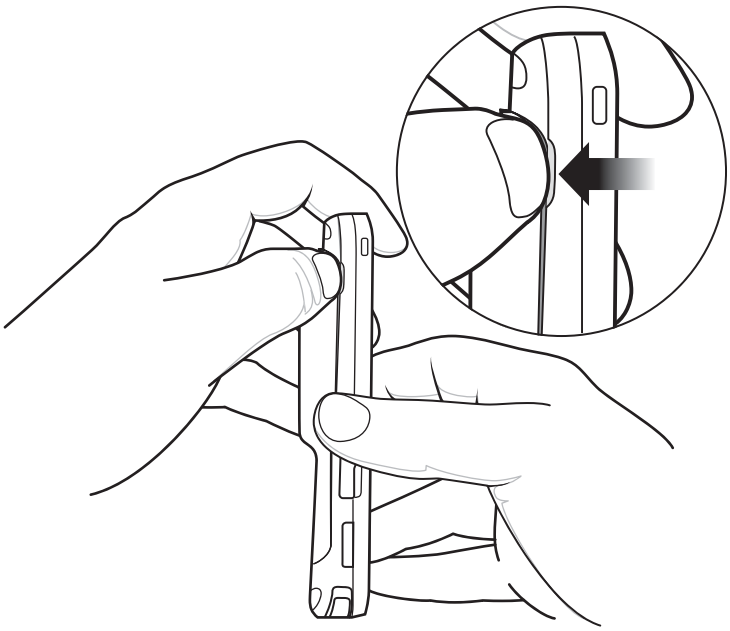

5 Avec deux doigts, enfoncez la batterie.

Figure 22 : Retrait de la batterie 4 410 mAh

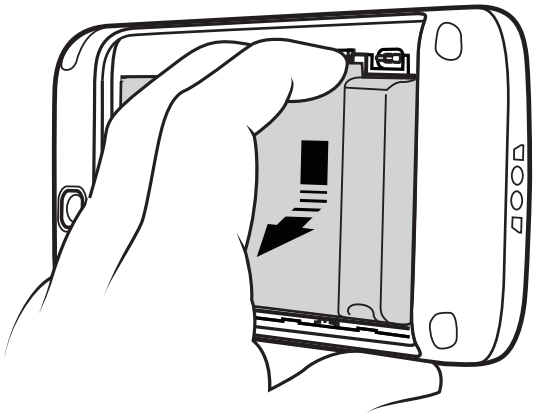

6 Retirez la batterie de son compartiment en la faisant pivoter.

7 Alignez les trois languettes situées en bas de la batterie de rechange avec les trois slots dans le compartiment de batterie.

8 Enfoncez la batterie et faites-la pivoter jusqu'à ce qu'elle soit en place.

Figure 23 : Insertion de la batterie 4 410 mAh

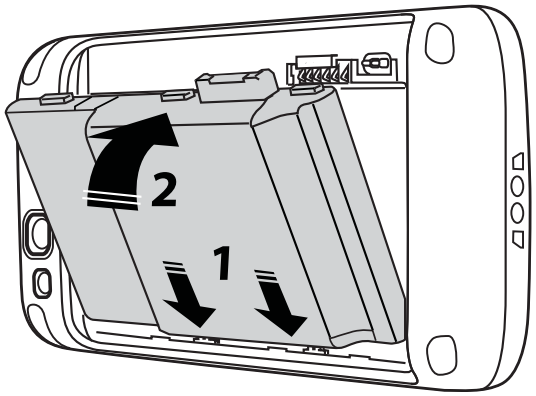

9 Alignez le couvercle de la batterie avec l'arrière de l'appareil.

Figure 24 : Alignement du couvercle de la batterie

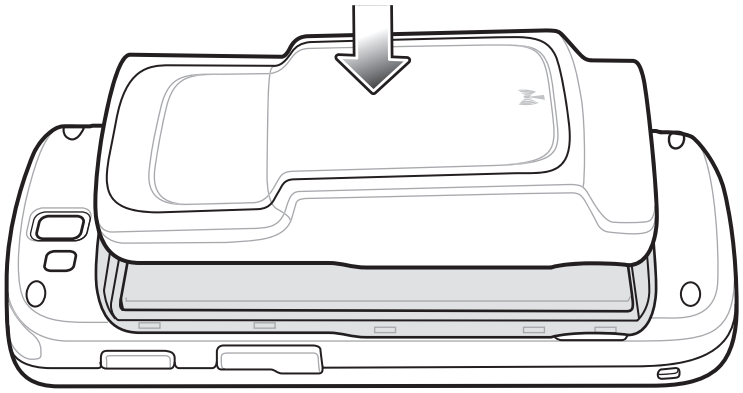

10 Appuyez sur le bord du couvercle pour vérifier que le couvercle de la batterie est correctement installé.

Figure 25 : Fixation du couvercle de la batterie

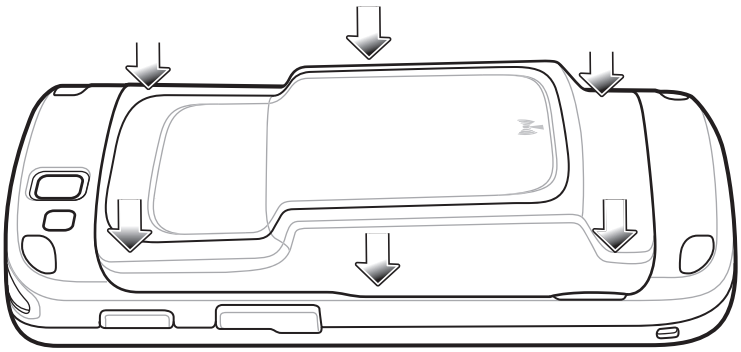

11 Appuyez sur le bouton d'alimentation pour mettre le TC55 sous tension.

Remplacement de la carte microSD

Attention:

Observez les précautions relatives aux décharges électrostatiques (ESD) afin de ne pas endommager la carte SD. Les précautions relatives aux décharges électrostatiques impliquent notamment d'utiliser un tapis antistatique (ESD) et de s'assurer que l'utilisateur est correctement relié à la terre.

Lorsque vous changez de carte microSD, les fonctionnalités du TC55 peuvent être différentes.

Veillez à bien suivre les procédures pour arrêter le TC55 avant de remplacer la carte microSD. Les données risquent d'être corrompues si l'alimentation est coupée lors de la lecture ou de l'écriture sur la carte microSD.

Remarque: Le TC55 prend en charge les cartes microSD d'une capacité maximale de 32 Go.

Pour remplacer la carte microSD :

Procédure:

1 Appuyez sur le bouton d'alimentation jusqu'à ce que le menu s'affiche.
2 Appuyez sur **Power off** (Mise hors tension).
3 Appuyez sur **OK**.
4 Attendez que l'appareil soit complètement éteint.
5 Retrait du couvercle de la batterie
6 Retirez la batterie.
7 Faites glisser le couvercle de la carte microSD vers le haut pour le déverrouiller.

Figure 26 : Déverrouillage du couvercle de la carte microSD

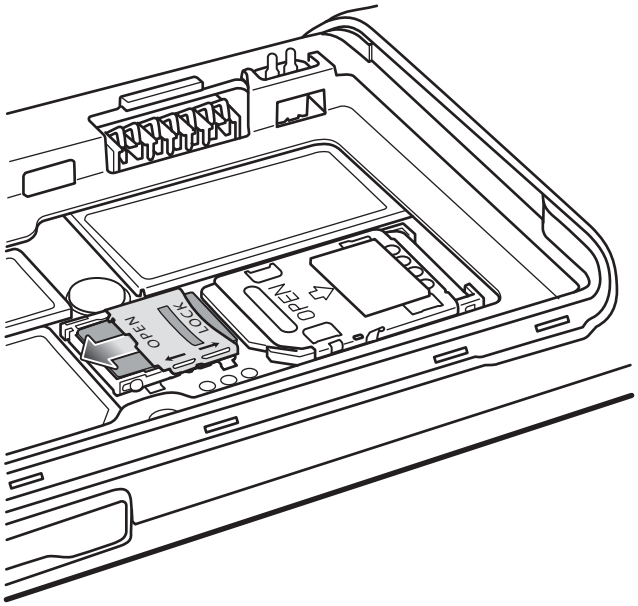

8 Soulevez le couvercle de la carte microSD.

9 Retirez la carte microSD du support de carte.

10 Alignez la carte microSD de rechange sur son support. Assurez-vous que les contacts de la carte sont orientés vers le bas et dans la direction du support de carte.

11 Insérez la carte microSD dans le support.

Figure 27 : Insertion de la carte microSD

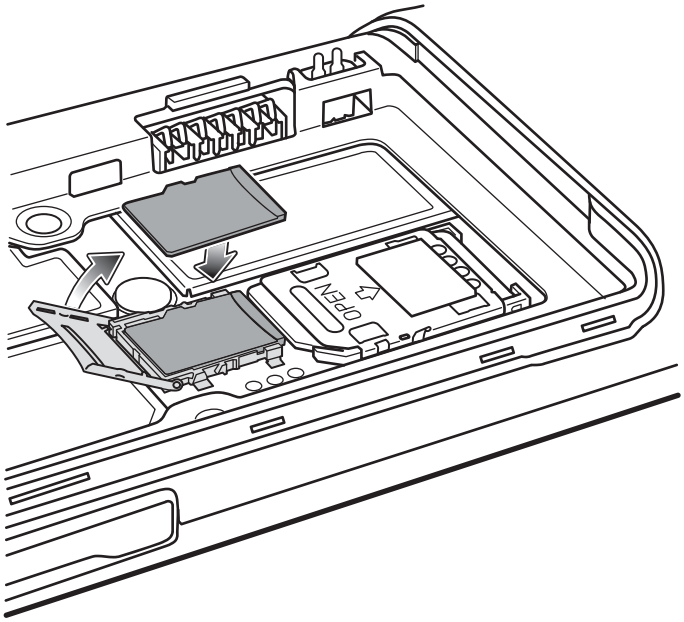

12 Refermez le couvercle de la carte microSD.

13 Faites coulisser le couvercle de la carte microSD vers le bas pour le verrouiller.

Figure 28 : Verrouillage du couvercle de la carte microSD

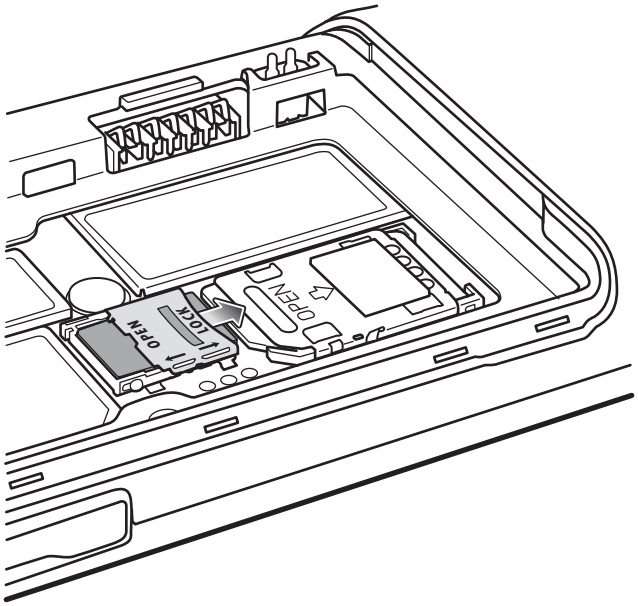

14 Remplacez la batterie.

15 Alignez le couvercle de la batterie avec l'arrière de l'appareil et appuyez dessus jusqu'à ce qu'il s'enclenche.

16 Appuyez sur le bouton d'alimentation pour mettre l'appareil sous tension.

Gestion de la batterie

Remarque:

Avant de vérifier le niveau de charge de la batterie, déconnectez le TC55 de toute source d'alimentation en CA (socle ou câble).

Pour vérifier l'état de charge de la batterie principale, appuyez sur > ou > **About phone** (À propos du téléphone) > **Status** (État).

Battery status (État de la batterie) indique que la batterie se décharge et **Battery level** (Niveau de la batterie) indique le pourcentage de charge de la batterie.

Suivi de l'utilisation de la batterie

L'écran **Battery** (Batterie) répertorie les applications qui consomment le plus d'énergie. Il permet en outre de désactiver les applications téléchargées qui consomment trop.

Appuyez sur > ou > **Battery** (Batterie).

Figure 29 : Écran Battery (Batterie)

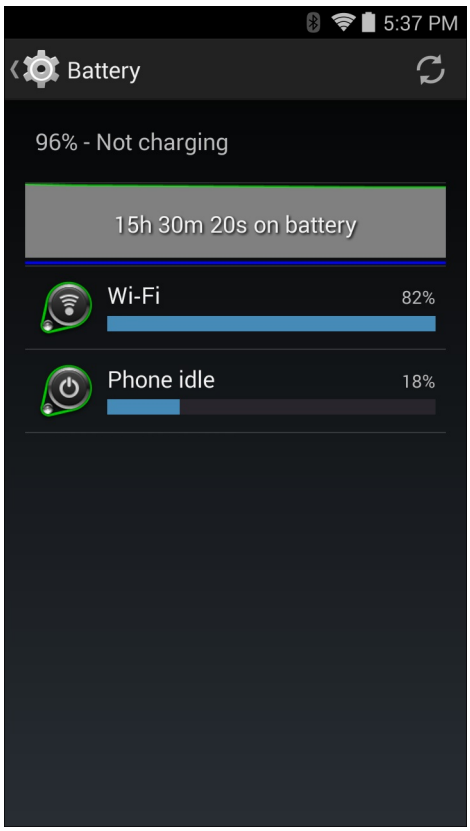

L'écran **Battery** (Batterie) répertorie les applications qui utilisent la batterie. En haut de l'écran, le graphique de décharge indique la vitesse à laquelle la batterie se décharge depuis la dernière charge (les courtes périodes pendant lesquelles le terminal a été connecté à un chargeur sont indiquées par de fines lignes vertes en bas du graphique) ainsi que le temps d'utilisation de la batterie.

Dans l'écran **Battery** (Batterie), appuyez sur une application pour obtenir des informations sur sa consommation d'énergie. Les informations qui s'affichent dépendent des applications. Certaines applications comprennent des boutons qui permettent d'ouvrir des écrans dans lesquels vous pouvez régler la consommation d'énergie.

Message de batterie faible

Lorsque le niveau de charge de la batterie est inférieur à 20 % (batterie 2 940 mAh) ou 13 % (batterie 4 410 mAh), le TC55 affiche un message vous invitant à brancher le TC55 à une source d'alimentation.Vous devez charger la batterie à l'aide de l'un des accessoires de chargement.

Figure 30 : Message de batterie faible

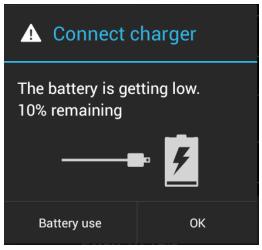

Lorsque le niveau de charge de la batterie est inférieur à 10 % (batterie 2 940 mAh) ou 7 % (batterie 4 410 mAh), le TC55 affiche un message vous invitant à brancher le TC55 à une source d'alimentation. L'utilisateur doit charger la batterie à l'aide l'un des accessoires de chargement.

Lorsque le niveau de charge de la batterie est inférieur à 4 % (batterie 2 940 mAh) ou 3 % (batterie 4 410 mAh), le TC55 s'éteint. Lorsque l'utilisateur essaie de mettre sous tension le TC55, l'écran suivant apparaît.

Vous devez charger le TC55 à l'aide de l'un des accessoires de chargement afin de ne pas perdre vos données.

Figure 31 : Écran Battery Depleted (Batterie déchargée)

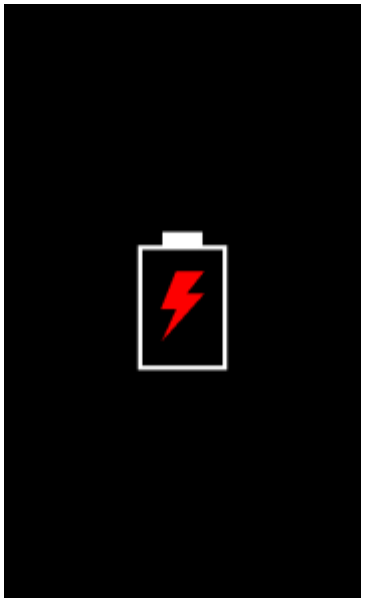

L'utilisateur doit charger le TC55 à l'aide l'un des accessoires de chargement.

Optimisation de la batterie

Respectez les recommandations d'économie de la batterie ci-dessous :

- Lorsque vous n'utilisez pas le TC55, laissez-le systématiquement branché sur une source d'alimentation en CA.
- Réglez l'écran afin qu'il se mette hors tension après une courte période d'inutilisation. Consultez la section *Configuration du paramètre de mise en veille de l'écran à la page 41*.
- Réduisez la luminosité de l'écran. Consultez la section *Réglage de la luminosité de l'écran à la page 40*.
- Désactivez toutes les radios sans fil lorsque vous ne les utilisez pas. Notez que le récepteur GPS n'est activé que lorsqu'une application GPS utilise la radio GPS.
- Désactivez la synchronisation automatique des applications telles que la messagerie, le calendrier ou les contacts.
- Utilisez le widget **Power Control** (Contrôle de l'alimentation) pour vérifier l'état des radios, de la luminosité de l'écran et de la synchronisation.
- Limitez l'utilisation d'applications qui empêchent le TC55 de passer en mode veille, comme les applications de musique, de vidéo et le GPS.

Désactivation des radios

Pour désactiver toutes les radios :

Remarque: Vous pouvez également placer l'appareil sur **Airplane mode** (Mode Avion) à l'aide de l'option **Quick Settings** (Réglages rapides).

Procédure:

1. Appuyez sur le bouton d'alimentation jusqu'à ce que le menu s'affiche.
2. Appuyez sur **Airplane mode** (Mode Avion). L'icône d'avion s'affiche dans la barre d'état, indiquant que toutes les radios sont désactivées.

Réglage de la date et de l'heure

La date et l'heure sont automatiquement synchronisées lorsque le TC55 est connecté à la plupart des réseaux WAN.

Pour régler manuellement la date et l'heure :

Procédure:

1. Dans l'écran d'accueil, appuyez sur .
2. Appuyez sur ou .
3. Appuyez sur **Date & time** (Date et heure).
4. Appuyez sur **Automatic date & time** (Date et heure automatiques) pour désactiver la synchronisation de date et heure automatique.
5. Touchez **Automatic time zone** (Fuseau horaire automatique) pour désactiver la synchronisation de fuseau horaire automatique.
6. Appuyez sur **Set date** (Définir la date).
7. Faites glisser les curseurs vers le haut et le bas pour sélectionner le mois, la date et l'année.
8. Appuyez sur **Done** (Terminé).
9. Appuyez sur **Set time** (Définir l'heure).
10. Faites glisser les curseurs vers le haut et le bas pour sélectionner l'heure, les minutes et la partie de la journée.
11. Appuyez sur **Done** (Terminé).
12. Touchez **Select time zone** (Régler le fuseau horaire).
13. Sélectionnez votre fuseau horaire dans la liste.
14. Touchez .

Paramètre d'affichage

Les paramètres d'affichage vous permettent de modifier la luminosité de l'écran, modifier l'image d'arrière-plan, activer la rotation de l'écran, définir le temps de veille et modifier la taille de la police.

Réglage de la luminosité de l'écran

Pour régler la luminosité de l'écran :

Procédure:

1. Touchez .
2. Appuyez sur ou .
3. Appuyez sur **Display** (Affichage).
4. Appuyez sur **Brightness** (Luminosité).

Figure 32 : Boîte de dialogue Brightness (Luminosité)

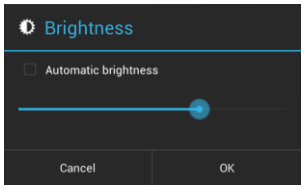

5 Cochez la case **Automatic brightness** (Luminosité automatique) pour que l'appareil règle automatiquement la luminosité à l'aide du capteur de lumière intégré. Décochez cette case pour régler la luminosité manuellement. Réglez le niveau de luminosité à l'aide du curseur.

6 Appuyez sur **OK**.

7 Touchez .

Réglage de la rotation de l'écran

Pour régler la rotation de l'écran :

Procédure:

1 Touchez .

2 Appuyez sur ou .

3 Appuyez sur **Display** (Affichage).

4 Cochez la case **Auto-rotate screen** (Rotation auto écran) pour que le TC55 change automatiquement d'orientation lorsque vous le faites pivoter.

Remarque:

L'écran d'accueil ne pivote pas.

5 Touchez .

Configuration du paramètre de mise en veille de l'écran

Pour configurer le délai de mise en veille de l'écran :

Procédure:

1 Touchez .

2 Appuyez sur ou .

3 Appuyez sur **Display** (Affichage).

4 Appuyez sur **Sleep** (Mise en veille).

5 Sélectionnez l'une des valeurs de mise en veille.

- **15 seconds (15 secondes)**
- **30 seconds (30 secondes)**
- **1 minute** (par défaut)
- **2 minutes**
- **5 minutes**
- **10 minutes**
- **30 minutes**

6 Touchez .

Configuration de la taille de la police

Pour définir la taille de la police dans les applications système :

Procédure:

1 Touchez .
2 Appuyez sur ou .
3 Appuyez sur **Display** (Affichage).
4 Appuyez sur **Font size** (Taille de la police).
5 Sélectionnez l'une des tailles de police.
   - **Small (Petite)**
   - **Normal** (Normale), par défaut
   - **Large (Grande)**
   - **Huge (Très grande)**
6 Touchez .

Configuration du voyant de touche tactile

Les quatre touches tactiles sous l'écran sont rétroéclairées. Configurez le voyant de touche tactile pour économiser la batterie.

Procédure:

1 Touchez .
2 Appuyez sur ou .
3 Appuyez sur **Display** (Affichage).
4 Appuyez sur **Touch key light** (Voyant de touche tactile).
5 Sélectionnez l'une des options.
   - **Auto** (Automatique) - Le TC55 utilise le capteur de lumière pour déterminer l'état du voyant de touche tactile. Dans les zones claires, le voyant de touche tactile ne s'allumera pas. Dans les zones sombres, le voyant de touche tactile s'allumera, puis s'éteindra après environ sept secondes. Si vous touchez l'écran, le voyant de touche tactile se rallume (par défaut).
   - **Always off** (Toujours désactivé) - Le voyant de touche tactile est désactivé.
   - **Always on** (Toujours activé) - Le voyant de touche tactile est activé lorsque l'écran l'est.

Figure 33 : Boîte de dialogue du voyant de touche tactile

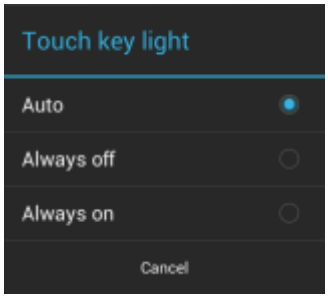

6 Touchez .

Mode tactile

L'écran du TC55 peut détecter le toucher avec un doigt, un stylet à pointe conductrice ou un doigt ganté.

Remarque:

Un gant peut être constitué de latex médical, de cuir, de coton ou de laine.

Pour des performances optimales, utilisez un stylet certifié Zebra.

Procédure:

1. Touchez .
2. Appuyez sur ou .
3. Appuyez sur **Display** (Affichage).
4. Appuyez sur **Touch mode** (Mode tactile).

Figure 34 : Boîte de dialogue du mode tactile

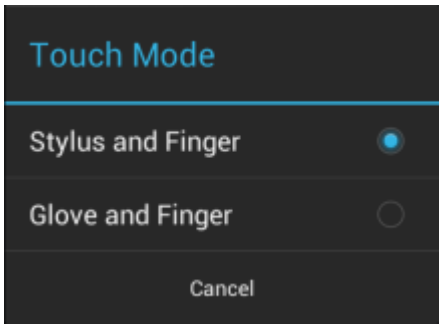

5. Touchez **Stylus and Finger** (Stylet et doigt) pour utiliser un doigt ou un stylet sur l'écran ou touchez **Glove and Finger** (Gant et doigt) pour utiliser un doigt ou un doigt ganté sur l'écran.
6. Touchez .

Paramètres sonores généraux

Utilisez les paramètres **Sounds** (Sons) pour régler le volume des fonctions multimédia et des alarmes. Sur l'écran d'accueil, appuyez sur > ou > **Sounds** (Sons).

Figure 35 : Écran Sounds (Sons)

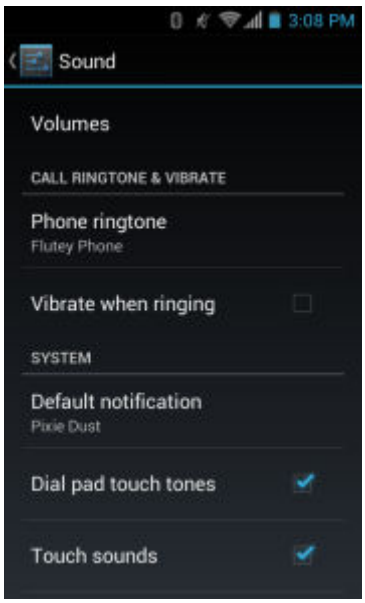

- **Volumes** : permet de modifier le volume des fichiers multimédia, des sonneries, des notifications et des alarmes.

  Figure 36 : Boîte de dialogue Volumes

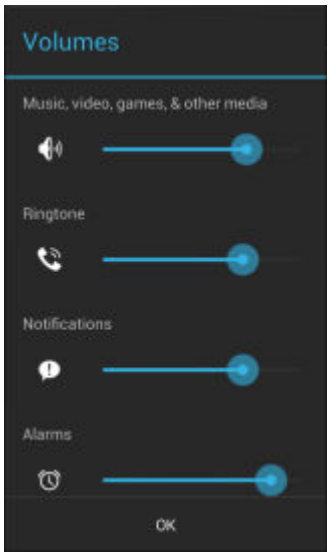

- **Audio profile** (Profil audio) : permet de définir le profil audio. Sur l'écran **Audio profile** (Profil audio), appuyez sur **Audio profile** (Profil audio).

  Figure 37 : Boîte de dialogue Audio Profile (Profil audio)

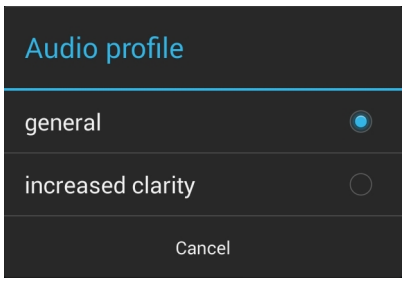

- **General** (Général) : paramètres audio standard (par défaut).
- **Increased clarity** (Clarté améliorée) : volume augmenté sur les fréquences plus élevées.

- **Sonnerie d'appel et vibreur**
  - **Phone ringtone** (Sonnerie du téléphone) : appuyez sur cette option pour sélectionner une sonnerie de réception d'un appel entrant.
  - **Vibrate when ringing** (Vibration et sonnerie) : cochez cette option pour que le terminal vibre lors de la réception d'un appel (activé par défaut).
- **Système**
  - **Dial pad touch tones** (Tonalité touches clavier numérique) : cochez cette case pour qu'un son soit émis à chaque pression sur une touche du téléphone (activé par défaut).
  - **Default notification** (Notification par défaut) : appuyez pour sélectionner un son pour toutes les notifications système.
  - **Touch sounds** (Sons de touche) : cochez cette option pour qu'un son soit émis lorsque vous effectuez une sélection à l'écran (activé par défaut).
  - **Screen lock sounds** (Sons de verrouillage de l'écran) : cochez cette option pour qu'un son soit émis lorsque vous verrouillez et déverrouillez l'écran (désactivé par défaut).
  - **Vibrate on touch** (Vibration au toucher) : cochez cette option pour que l'appareil vibre lorsque vous appuyez sur des touches programmables et effectuez certaines opérations à l'écran (activé par défaut).

Configuration des notifications par LED

La LED du TC55 peut être configurée pour clignoter en bleu lorsqu'une notification système ou d'application est émise.

Procédure:

1. Touchez .
2. Appuyez sur ou .
3. Touchez **LED options** (Options LED).
4. Touchez la case à cocher en regard d'une option pour l'activer.

Figure 38 : Boîte de dialogue LED options (Options LED)

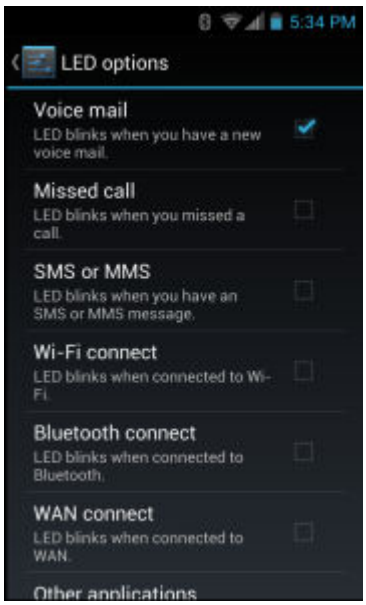

5 Touchez ⌂.

Chapitre 2

Utilisation du TC55

Ce chapitre décrit les écrans, les icônes d'état et de notification et les commandes du TC55. Il fournit également des instructions élémentaires sur son utilisation.

Google Mobile Services

Remarque: Cette section s'applique uniquement aux configurations TC55 avec Google Mobile Services (GMS).

Le TC55 avec GMS contient des applications et services qui offrent des fonctionnalités supplémentaires au TC55.

GMS comprend :

- **Applications** : GMS apporte un large éventail d'applications Google et de widgets associés, comme Chrome, Gmail, Drive et Maps.
- **Services** :
  - **Speech to Text** (Synthèse vocale) : permet la synthèse vocale au format libre, dans de nombreuses langues pour les réseaux connectés et déconnectés. Pour lancer cette fonctionnalité, appuyez sur l'icône microphone du clavier.
  - **TalkBack Service** (Service TalkBack) : fournit des informations vocales sur différentes parties de l'interface utilisateur. Pour l'activer, accédez à **Settings** (Paramètres) > **Accessibility** (Accessibilité).
  - **Network Location Provider** (Fournisseur d'emplacement réseau) : ajoute un fournisseur d'emplacement qui utilise les informations de tour de réseau mobile et les informations de point d'accès Wi-Fi pour fournir un emplacement sans utiliser le GPS. Pour l'activer, accédez à **Settings** (Paramètres) > **Location access** (Accès à l'emplacement).
  - **Widevine DRM** (Gestion des droits d'auteur Widevine) : permet la gestion de droits numériques afin que le contenu protégé puisse être lu. Activez-le via DRM Info (Informations sur la gestion des droits d'auteur) dans la boutique Play Store.
  - **Google Cloud Messaging** (Messagerie cloud Google) : permet d'envoyer des données de votre serveur à votre TC55 et de recevoir des messages d'appareils sur la même connexion.
  - **Backup and Restore** (Sauvegarde et restauration) : permet de sauvegarder les paramètres et les applications utilisateur sur un serveur Google, puis de les restaurer à partir de ce serveur après une réinitialisation des paramètres d'usine.
- **Google accounts** (Comptes Google) : créez et utilisez un compte Google pour synchroniser les e-mails, les fichiers, la musique, les photos, les contacts et les événements de l'agenda.

Écran d'accueil

L'écran d'accueil s'affiche lorsque le TC55 est mis sous tension. Les éléments qui s'affichent dépendent de la configuration. Pour plus d'informations, contactez votre administrateur système.

Si l'écran était auparavant en veille, des curseurs de verrouillage apparaissent sur l'écran d'accueil. Faites glisser sur la droite vers , pour déverrouiller l'écran. Pour obtenir des informations sur le verrouillage de l'écran, consultez la section *Déverrouillage de l'écran à la page 62*.

Vous pouvez également faire glisser sur la gauche vers pour ouvrir l'application **Camera** (Appareil photo).

Sur le TC55 avec GMS, faites glisser votre doigt vers Google pour ouvrir l'application Google search.

Figure 39 : Écran d'accueil

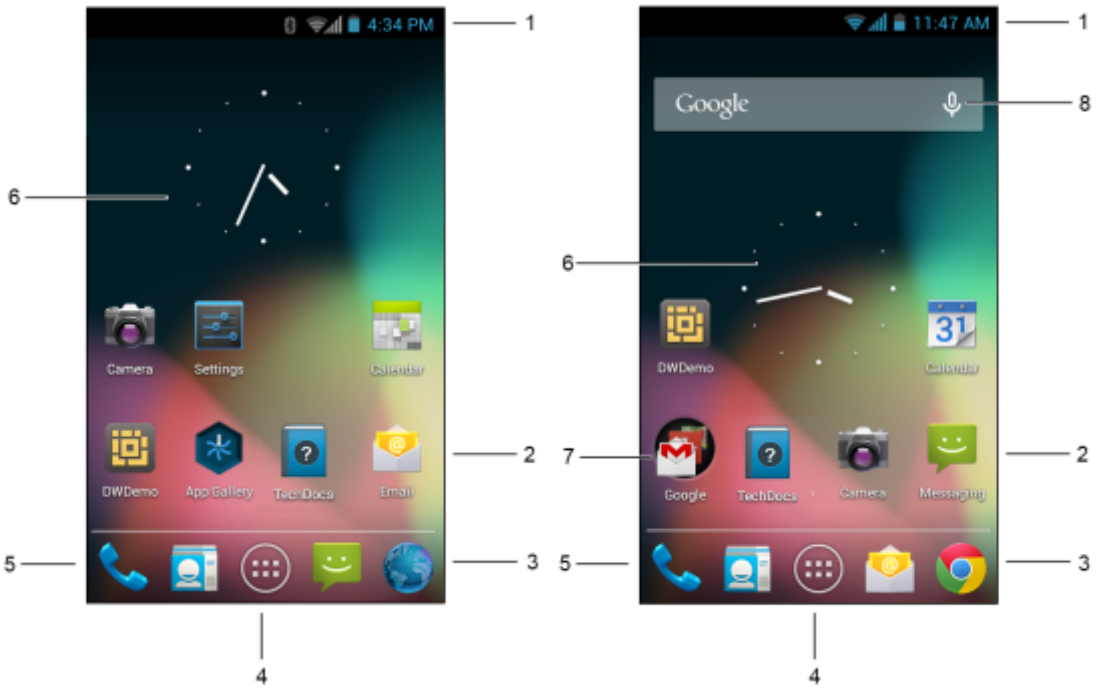

Tableau 4 : Éléments de l'écran d'accueil

Élément	Description
1 — Barre d'état	Affiche l'heure, les icônes d'état (à droite) et les icônes de notification (à gauche). Pour plus d'informations, consultez les sections *Icônes d'état à la page 49* et *Gestion des notifications à la page 52*.
2 — Icônes de raccourci	Ouvre les applications installées sur le TC55. Pour plus d'informations, consultez la section *Raccourcis d'application et widgets à la page 53*.
3 — Icône de navigateur	Ouvre l'application **Browser** (Navigateur). Sur le TC55 avec GMS, ouvre le navigateur Chrome.
4 — Icône Toutes les applications	Ouvre la fenêtre **APPS** (Applications).
5 — Icône du téléphone	Ouvre la fenêtre **Dialer** (Numéroteur). Non disponible sur les configurations TC55CH.

Tableau (suite)...

Élément	Description
6 — Widgets	Lancent des applications autonomes à partir de l'écran d'accueil. Pour plus d'informations, consultez la section *Raccourcis d'application et widgets à la page 53*.
7 - Dossier Google	Sur le TC55 avec GMS, ouvre la liste des applications Google disponibles sur l'appareil.
8 - Recherche vocale	Sur le TC55 avec GMS, permet aux utilisateurs d'utiliser la fonction de recherche Google en parlant dans le microphone du TC55.

L'écran d'accueil dispose de quatre écrans supplémentaires pour les widgets et les raccourcis. Faites défiler le contenu de l'écran vers la gauche ou la droite pour accéder aux écrans supplémentaires.

Barre d'état

La barre d'état affiche l'heure, les icônes de notification (à gauche) et les icônes d'état (à droite).

Figure 40 : Icônes de notification et d'état

Tableau 5 : Éléments de l'écran d'accueil

Élément	Description
1	Icônes de notification.
2	Icônes d'état.

Si les notifications ne peuvent pas toutes apparaître dans la barre d'état, l'icône apparaît. Ouvrez le panneau Notifications pour afficher toutes les notifications et tous les états.

Icônes d'état

Tableau 6 : Icônes d'état

Icône	Description
	Indique que le GPS est en cours d'utilisation.
	Indique que le TC55 recherche des données d'emplacement.
	Indique qu'une alarme est active.

Tableau (suite)...

Icône	Description
	Indique que tous les sons sont désactivés, sauf pour les supports multimédia et les alarmes, et que le mode vibreur est actif.
	Indique que la sonnerie est désactivée.
	Le microphone est désactivé pendant un appel.
	Indique que la batterie est chargée.
	Indique que la batterie est partiellement déchargée.
	Indique que le niveau de charge de la batterie est faible.
	Indique que le niveau de charge de la batterie est très faible.
	Indique que la batterie est en cours de chargement.
	Indique que le mode Avion est actif. Toutes les radios sont désactivées.
	Indique que le Bluetooth est activé.
	Indique que le TC55 est connecté à un appareil Bluetooth.
	Indique qu'une connexion à un réseau Wi-Fi a été établie.
	Indique l'absence de signal Wi-Fi.
	Indique la puissance du signal de réseau mobile.
	Indique l'absence de signal de réseau mobile.
4G LTE	Connecté à un réseau 4G LTE.
4G	Connecté à un réseau 4G.
3G	Indique qu'une connexion à un réseau 3G a été établie.
H	Indique qu'une connexion à un réseau HSPA a été établie.

Tableau (suite)...

Icône	Description
E	Indique qu'une connexion à un réseau EDGE a été établie.
G	Indique qu'une connexion à un réseau GPRS a été établie.
R	Indique l'itinérance à partir d'un réseau.
	Indique qu'aucune carte SIM n'est installée.
HAC	Indique que la fonction Hearing Aide Compatibility (HAC, Compatibilité avec les appareils auditifs) est activée.

Icônes de notification

Tableau 7 : Icônes de notification

Icône	Description
	Indique que d'autres notifications peuvent être affichées.
	Indique que des données sont en cours de synchronisation.
	Indique un e-mail entrant.
	Sur le TC55 avec GMS, indique un e-mail Google entrant.
	Indique la proximité d'un événement.
	Indique qu'un réseau Wi-Fi ouvert est disponible.
	Indique qu'une chanson est en cours de lecture.
	Indique qu'un problème est survenu lors de la connexion ou de la synchronisation.
	Indique que le TC55 télécharge des données.
	Indique que la carte microSD est presque saturée.
	Lorsque l'icône est animée, indique que le TC55 récupère des données ; lorsqu'elle est statique, indique que la récupération est terminée.

Tableau (suite)...

Icône	Description
	Indique que le TC55 est connecté via un câble USB.
	Indique que le TC55 est connecté à un réseau privé virtuel (VPN) ou qu'il en est déconnecté.
	Indique que la carte SD est en cours de préparation.
	Indique que le débogage USB est activé sur le TC55.
	Indique que la fonction MultiUser (Multi-utilisateur) est activée.
	Indique qu'un nouvel utilisateur se connecte.
	Indique que le TC55 a reçu un message texte.
	Indique un appel en absence. (Non disponible sur le TC55CH avec données LTE).
	Indique que le TC55 est en mode voiture.
	Indique que les données de diagnostic ont été envoyées à l'aide de l'application **Elemez**.
	Indique que le partage Bluetooth est actif.
	Indique que le partage de connexion USB est actif.
	Indique que le hotspot Wi-Fi est activé.
	Sur le TC55 avec GMS, indique une notification de chat Google Hangout.
	Sur le TC55 avec GMS, indique une notification Google+.

Gestion des notifications

Les icônes de notification signalent l'arrivée de nouveaux messages, les événements de calendrier, les alarmes et les événements en cours. Lorsque vous recevez une notification, une icône accompagnée d'une brève description apparaît dans la barre d'état. Consultez la section *Tableau 7 : Icônes de notification à la page 51* pour accéder à la liste des icônes de notification possibles et à leur description. Ouvrez le panneau **Notifications** pour afficher la liste de toutes les notifications.

Pour ouvrir le panneau de notifications, faites glisser la barre d'état vers le bas de l'écran.

Figure 41 : Panneau de notifications

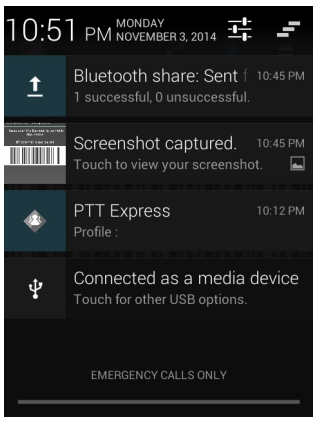

Pour répondre à une notification, ouvrez le panneau de notifications, puis appuyez sur une notification. Le panneau de notifications se ferme. L'activité qui suit dépend de la notification.

Pour effacer toutes les notifications, ouvrez le panneau de notifications, puis appuyez sur . Toutes les notifications concernant des événements sont supprimées. Les notifications en cours ne sont pas supprimées de la liste.

Pour fermer le panneau de notifications, faites glisser le bas du panneau vers le haut de l'écran ou appuyez sur .

Raccourcis d'application et widgets

Les raccourcis d'application placés sur l'écran d'accueil permettent d'accéder rapidement et facilement aux applications. Les widgets sont des applications autonomes que vous pouvez placer sur votre écran d'accueil pour y accéder rapidement.

Ajout d'une application ou d'un widget à l'écran d'accueil

Procédure:

1. Accédez à l'écran d'accueil.
2. Touchez .
3. Faites glisser vers la droite, si nécessaire, pour rechercher l'icône d'application ou le widget.
4. Appuyez longuement sur l'icône ou le widget jusqu'à ce que l'écran d'accueil s'affiche.
5. Positionnez l'icône sur l'écran et relâchez-la.

Déplacement d'éléments sur l'écran d'accueil

Procédure:

1. Appuyez longuement sur l'élément jusqu'à ce qu'il flotte sur l'écran.
2. Faites glisser l'élément vers l'emplacement souhaité. Arrêtez-vous au bord de l'écran pour placer l'élément sur l'écran d'accueil adjacent.
3. Relevez le doigt pour placer l'élément sur l'écran d'accueil.

Désinstallation d'une application ou d'un widget depuis l'écran d'accueil

Procédure:

1. Accédez à l'écran d'accueil.
2. Appuyez longuement sur le raccourci de l'application ou l'icône d'un widget jusqu'à ce qu'il flotte sur l'écran.

3 Faites glisser l'icône sur ✕ Remove en haut de l'écran, puis relâchez-la.

Dossiers

Utilisez **Folders** (Dossiers) pour regrouper des applications similaires. Appuyez sur le dossier pour ouvrir et afficher les éléments qu'il contient.

Création d'un dossier

Pour créer un dossier, au moins deux icônes d'application doivent être présentes sur l'écran d'accueil.

Procédure:

1 Accédez à l'écran d'accueil.
2 Appuyez sur longuement une icône d'application.
3 Faites glisser l'icône et placez-la sur une autre icône.
4 Relâchez.

Dénomination des dossiers

Procédure:

1 Appuyez sur le dossier.

Figure 42 : Ouverture de dossier

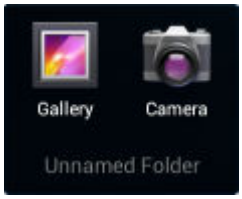

2 Appuyez sur la zone de titre et saisissez un nom de dossier en utilisant le clavier.
3 Appuyez sur **Done** (Terminé).
4 Appuyez n'importe où sur l'écran d'accueil pour refermer le dossier. Le nom du dossier s'affiche sous le dossier.

Figure 43 : Dossier renommé

Suppression d'un dossier

Procédure:

1 Appuyez sur longuement l'icône du dossier jusqu'à ce qu'elle s'agrandisse et que le terminal vibre.
2 Faites glisser l'icône vers ✕ Remove et relevez le doigt.

Modification du fond d'écran de l'écran d'accueil

Remarque: L'utilisation d'un papier peint dynamique peut réduire l'autonomie de la batterie.

Procédure:

1 Touchez ☰.

2 Appuyez sur **Wallpaper** (Papier peint).
3 Dans le menu **Choose wallpaper from** (Sélectionner le papier peint), appuyez sur **Gallery** (Galerie), **Live wallpapers** (Papiers peints dynamiques) ou **Wallpapers** (Papiers peints).
   - **Gallery** (Galerie) : sélectionnez cette option pour utiliser une image stockée sur l'appareil.
   - **Live wallpapers** (Papiers peints dynamiques) : sélectionnez cette option pour utiliser un papier peint animé.
   - **Wallpapers** (Papiers peints) : sélectionnez cette option pour utiliser une image de papier peint.
4 Touchez **Save** (Enregistrer) ou **Set wallpaper** (Définir le papier peint).

Utilisation de l'écran tactile

L'écran tactile multitouch vous permet d'effectuer de nombreuses opérations sur l'appareil.

- **Appuyer** : appuyez pour :
  - sélectionner des éléments à l'écran ;
  - saisir des lettres et des symboles à l'aide du clavier virtuel ;
  - appuyer sur des boutons à l'écran.
- **Appuyer longuement** : appuyez de manière prolongée sur :
  - un élément de l'écran d'accueil pour le déplacer ou le supprimer ;
  - un élément dans Applications pour créer un raccourci sur l'écran d'accueil ;
  - l'écran d'accueil pour ouvrir un menu permettant de le personnaliser ;
  - une zone vide de l'écran d'accueil pour afficher le menu.
- **Déplacer par glissement** : appuyez longuement sur un élément, puis déplacez le doigt sur l'écran jusqu'à la position souhaitée.
- **Faire glisser** : déplacez votre doigt sur l'écran vers le haut et vers le bas ou vers la gauche et vers la droite pour :
  - déverrouiller l'écran ;
  - afficher d'autres écrans d'accueil ;
  - afficher d'autres icônes d'application dans la fenêtre du Lanceur d'applications ;
  - afficher plus d'informations sur l'écran d'une application.
- **Appuyer deux fois** : appuyez deux fois sur un écran (une page Web ou une carte, par exemple) pour effectuer un zoom avant et arrière.
- **Pincer** : dans certaines applications, vous pouvez effectuer un zoom avant et arrière en plaçant deux doigts sur l'écran et en les pinçant (en les rapprochant) pour effectuer un zoom arrière ou en les écartant pour effectuer un zoom avant.

Utilisation du clavier virtuel

Utilisez le clavier virtuel pour saisir du texte dans un champ de texte. Pour configurer les paramètres du clavier, appuyez sur , (virgule) > , puis sélectionnez **Android keyboard settings** (Paramètres du clavier Android).

Modification de texte

Vous pouvez modifier le texte que vous saisissez et utiliser les commandes de menu pour couper, copier et coller du texte au sein d'une application ou d'une application à l'autre. Certaines applications ne prennent pas en charge la

modification d'une partie ou de la totalité du texte affiché, tandis que d'autres peuvent proposer leur propre méthode de sélection du texte.

Saisie de chiffres, de symboles et de caractères spéciaux

Pour saisir des chiffres et des symboles :

- Appuyez longuement sur l'une des touches de la rangée supérieure jusqu'à ce qu'un menu apparaisse, puis sélectionnez un chiffre. Une ellipse (...) s'affiche au-dessous du caractère pour les touches permettant la saisie de symboles supplémentaires.
- Appuyez sur la touche Shift (Maj) avec un doigt et maintenez-la enfoncée, appuyez sur une ou plusieurs lettres majuscules ou symboles pour les saisir, puis relevez les deux doigts pour revenir aux lettres minuscules.
- Appuyez sur ?123 pour afficher le clavier des chiffres et des symboles.
- Appuyez sur la touche =\< sur le clavier des chiffres et des symboles pour afficher d'autres symboles.

Pour saisir des caractères spéciaux, appuyez longuement sur un chiffre ou un symbole afin d'ouvrir une liste de symboles supplémentaires.

- Une version agrandie de la touche s'affiche brièvement au-dessus du clavier.
- Une ellipse (...) s'affiche au-dessous du caractère pour les touches permettant la saisie de symboles supplémentaires.

Applications

L'écran **APPS** (Applications) affiche les icônes pour toutes les applications installées. *Tableau 8 : Applications à la page 56* répertorie toutes les applications installées sur le TC55. Pour plus d'informations sur l'installation et la désinstallation d'applications, consultez le *Guide d'intégration du TC55*.

Tableau 8 : Applications

Icône	Description
	App Gallery (Galerie d'applications) : fournit des liens vers les applications d'utilitaires et de démonstration pouvant être installées sur le TC55.
	Bluetooth Pairing Utility (Utilitaire de couplage Bluetooth) : permet de coupler l'imageur mains libres RS507 avec le TC55 via la lecture d'un code-barres.
	Browser (Navigateur) : permet d'accéder à Internet ou à un intranet.
	Calculator (Calculatrice) : permet d'utiliser des fonctions arithmétiques simples et scientifiques.
	Calendar (Calendrier) : permet de gérer des événements et des rendez-vous.

Tableau (suite)...

Icône	Description
ou	**Camera** (Appareil photo) : permet de prendre des photos et d'enregistrer des vidéos.
	Contacts : permet de gérer les coordonnées des contacts.
	Chrome : permet d'accéder à Internet ou à un intranet. TC55 avec GMS uniquement.
	Clock (Horloge) : permet de définir une alarme, le chronomètre ou un minuteur.
	DataWedge : permet de capturer des données à l'aide de l'appareil photo ou d'un lecteur en option.
	Downloads (Téléchargements) : affiche la liste de tous les fichiers téléchargés.
	Drive : permet de télécharger des photos, des vidéos, des documents et d'autres fichiers sur un site de stockage personnel. TC55 avec GMS uniquement.
	DWDemo : permet de faire la démonstration des fonctionnalités de capture de données à l'aide de l'imageur linéaire ou de l'appareil photo. Pour plus d'informations, consultez la section *DataWedge Demonstration (Démonstration DataWedge) à la page 106*.
	Elemez : permet de fournir des informations de diagnostic à Zebra. Pour plus d'informations, consultez la section *Elemez à la page 108*.
	Email (E-mail) : permet d'envoyer et de recevoir des e-mails.
	File Browser (Gestionnaire de fichiers) : permet d'organiser et de gérer des fichiers sur le TC55. Pour plus d'informations, consultez la section *Gestionnaire de fichiers à la page 81*.
	Gallery (Galerie) : permet de visionner les photos stockées sur la carte microSD. Pour plus d'informations, consultez la section *Galerie à la page 99*.
	Gmail : permet d'envoyer et de recevoir des e-mails grâce à un compte de messagerie Google. TC55 avec GMS uniquement.

Tableau (suite)...

Icône	Description
	Google : lance l'application de recherche Google. TC55 avec GMS uniquement.
	Google Settings (Paramètres Google) : permet de connecter les applications au compte Google, de configurer un compte Google Plus, de définir les paramètres de localisation, de définir des fonctions de recherche et de configurer Android Device Manager (Gestionnaire d'appareils Android). TC55 avec GMS uniquement.
	Google+ : connectez-vous avec d'autres personnes sur le réseau social de Google. TC55 avec GMS uniquement.
	Hangouts : permet de communiquer avec des amis à l'aide de messages texte et de photos. TC55 avec GMS uniquement.
	Maps : permet d'afficher votre localisation sur une carte (avec des informations sur les transports en commun, le trafic routier ou des images satellite). Recherchez une entreprise ou un lieu d'intérêt. Fournit des instructions de navigation détaillées avec guidage vocal, propose des itinéraires Bis pour éviter les bouchons et suggère d'autres itinéraires adaptés aux conducteurs, cyclistes, piétons et utilisateurs des transports en commun. TC55 avec GMS uniquement.
	Messenger : permet d'envoyer des messages à vos amis. TC55 avec GMS uniquement.
	Messaging (Messagerie) : permet d'envoyer des messages SMS ou MMS. *Messaging (Messagerie) à la page 82* pour plus d'informations.
	MLog Manager (Gestionnaire de MLog) : permet de capturer des fichiers journaux pour les diagnostics. Pour plus d'informations, consultez la section *MLog Manager (Gestionnaire de MLog) à la page 109*.
	Mobi Control Stage : ouvre l'application **Mobi Control Stage** pour activer le TC55.
	Movie Studio (Studio cinéma) : créez des films vidéo. Pour plus d'informations, consultez la section *Movie Studio (Studio cinéma) à la page 106*.
	MSP Agent (Agent MSP) : permet de gérer le TC55 à partir d'un serveur MSP. Requiert l'achat d'une licence client MSP adéquate par terminal, selon le niveau de fonctionnalités de gestion requis.
	Music (Musique) : permet d'écouter la musique stockée sur la carte microSD.
	News & Weather (Actualités et météo) : affiche les actualités et la météo du jour. TC55 avec GMS uniquement.

Tableau (suite)...

Icône	Description
	People (Personnes) : permet de gérer les coordonnées des contacts. *Application People (Personnes) à la page 84* pour plus d'informations.
	Phone (Téléphone) : permet d'émettre des appels téléphoniques. *Appels à la page 69* pour plus d'informations. TC55AH et TC55BH uniquement.
	Play Books (Google Play Livres) : permet de lire des livres. TC55 avec GMS uniquement.
	Play Games (Google Play Jeux) : permet de jouer à des jeux. TC55 avec GMS uniquement.
	Play Magazines (Google Play Magazines) : permet de s'abonner à des magazines et de lire en ligne. TC55 avec GMS uniquement.
	Play Movies & TV (Google Play Films et TV) : regardez des films et de la vidéo sur votre terminal. TC55 avec GMS uniquement.
	Play Music (Google Play Musique) : permet d'écouter de la musique. TC55 avec GMS uniquement.
	Play Store : permet de télécharger de la musique, des films, des livres, ainsi que des applications et jeux Android depuis Google Play Store. TC55 avec GMS uniquement.
	Rapid Deployment (Déploiement rapide) : permet au TC55 d'activer un appareil pour une utilisation initiale en lançant le déploiement des paramètres, firmware et logiciels. Requiert l'achat d'une licence client MSP par terminal.
	RxLogger : permet de diagnostiquer les problèmes impliquant une application ou un terminal. Consultez le *Guide d'intégration du TC55* pour plus d'informations.
	Scan mode (Mode Lecture) : permet de configurer les boutons du TC55 pour lancer la lecture. (TC55 avec imageur 2D uniquement).
	Search (Rechercher) : permet d'utiliser le moteur de recherche Google pour effectuer des recherches sur Internet et sur le TC55.
ou	**Settings** (Paramètres) : permet de configurer le TC55.

Tableau (suite)...

Icône	Description
	SimulScan Demo (Démonstration SimulScan) : permet de faire la démonstration de la fonction de capture de document du TC55. (TC55 avec imageur 2D uniquement).
	Sound Recorder (Magnétophone) : permet d'enregistrer de l'audio.
	StageNow Client (Client StageNow) : permet au TC55 d'activer un terminal pour une première utilisation en déployant les paramètres, micrologiciels (firmware) et logiciels. (TC55 avec imageur 2D uniquement)
	TechDocs : affiche le guide de l'utilisateur directement sur le terminal.
	Voice Dialer (Numéroteur vocal) : permet d'émettre des appels par commande vocale. TC55AH et TC55BH uniquement.
	Voice Search (Recherche vocale) : permet d'effectuer des recherches en posant des questions. TC55 avec GMS uniquement.
	YouTube : permet d'afficher des vidéos sur le site Web de YouTube. TC55 avec GMS uniquement.
	AppLock Administrator (Administrateur du verrouillage d'applications) : permet de configurer la fonction de verrouillage d'applications. Cette icône apparaît une fois que l'application en option est installée.
	MultiUser Administrator (Administrateur multi-utilisateur) : permet de configurer la fonction MultiUser (Multi-utilisateur). Cette icône apparaît une fois que l'application en option est installée.
	Secure Storage Administrator (Administrateur du stockage sécurisé) : permet de configurer la fonction de stockage sécurisé. Cette icône apparaît une fois que l'application en option est installée.

Accès aux applications

Toutes les applications installées sur l'appareil sont accessibles via la fenêtre **APPS** (Applications).

Procédure:

1 Touchez .

Figure 44 : Fenêtre APPS (Applications)

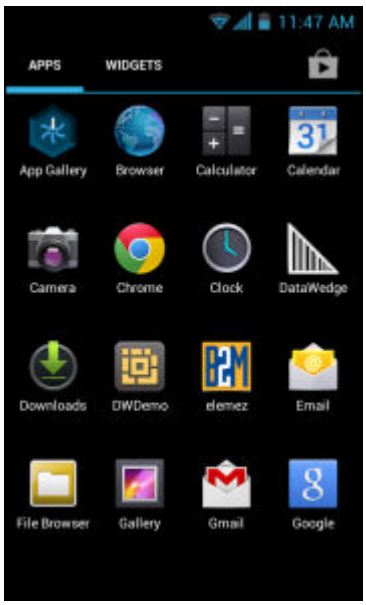

2 Faites glisser la fenêtre **APPS** (Applications) vers la gauche ou la droite pour afficher plus d'icônes d'applications. Appuyez sur une icône pour ouvrir l'application.

Remarque: Pour plus d'informations sur la création d'un raccourci sur l'écran d'accueil, consultez la section *Raccourcis d'application et widgets à la page 53*.

3 Sur le TC55 avec GMS, appuyez sur pour accéder à la boutique Google Play Store afin d'acheter, de télécharger et d'installer de nouvelles applications.

Basculement entre les applications récentes

Procédure:

1 Appuyez longuement sur ou, sur le TC55 avec GMS, appuyez longuement sur . Une fenêtre contenant les icônes des applications récemment utilisées s'ouvre.

Figure 45 : Applications récemment utilisées

2 Faites glisser vers le haut et le bas pour afficher toutes les applications récemment utilisées.

3 Faites glisser votre doigt vers la gauche ou vers la droite pour supprimer une application de la liste et forcer la fermeture de l'application.

4 Appuyez sur une icône pour ouvrir l'application ou appuyez sur pour revenir à l'écran en cours.

Déverrouillage de l'écran

La fonction de verrouillage de l'écran permet de protéger l'accès aux données stockées sur le TC55. Certains comptes de messagerie exigent le verrouillage de l'écran. Pour obtenir des informations sur la configuration du verrouillage, consultez le *Guide d'intégration du TC55*. Les fonctions de verrouillage sont différentes en mode Utilisateur unique et Multi-utilisateur.

Mode Utilisateur unique

Une fois l'écran verrouillé, vous devrez utiliser une monotrame, un code PIN ou un mot de passe pour déverrouiller le terminal. Appuyez sur le bouton d'alimentation pour verrouiller l'écran. Le terminal se verrouille également après un délai prédéfini.

Appuyez sur le bouton d'alimentation, puis relâchez-le pour réactiver le terminal.

L'écran de verrouillage s'affiche. Faites glisser sur la droite vers , pour déverrouiller l'écran. Sur le TC55 avec GMS, faites glisser votre doigt vers Google pour ouvrir l'application Google search.

Si la fonctionnalité de déverrouillage de l'écran par monotrame est activée, l'écran de monotrame s'affiche à la place de l'écran de verrouillage.

Si la fonctionnalité de déverrouillage de l'écran par code PIN ou de déverrouillage de l'écran par mot de passe est activée, saisissez le code PIN ou le mot de passe après avoir déverrouillé l'écran.

Figure 46 : Écran de verrouillage

Figure 47 : Écran du code PIN

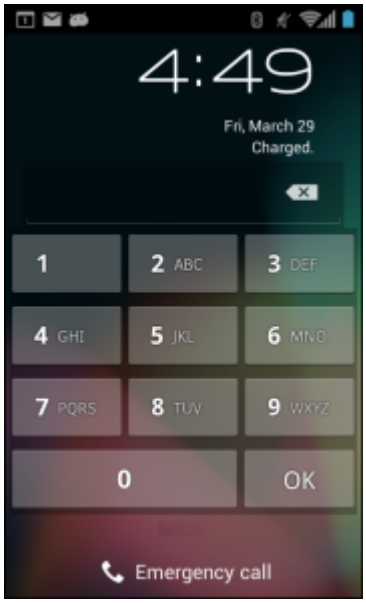

Figure 48 : Écran de monotrame

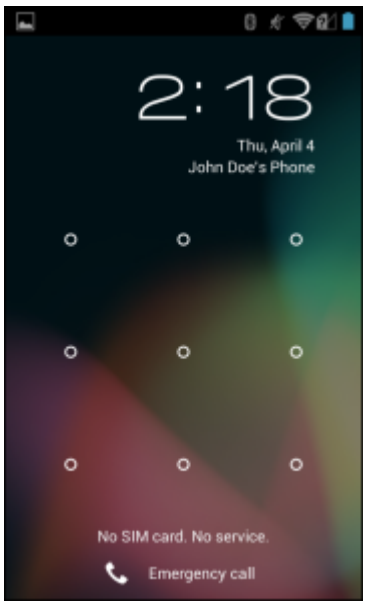

Figure 49 : Écran du mot de passe

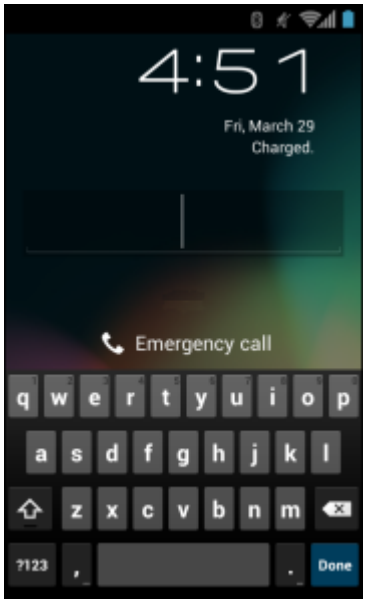

Mode multi-utilisateur

Avec la connexion multi-utilisateur, plusieurs utilisateurs peuvent se connecter au terminal, chaque utilisateur accédant à différentes applications et fonctions. Lorsque cette connexion est activée, l'écran de connexion apparaît après la mise sous tension et la réinitialisation ou une fois que le terminal sort du mode veille.

Connexion Multi-utilisateur

Procédure:

1 Dans le champ de texte **Login** (Connexion), saisissez le nom d'utilisateur.

Figure 50 : Écran de connexion Multi-utilisateur

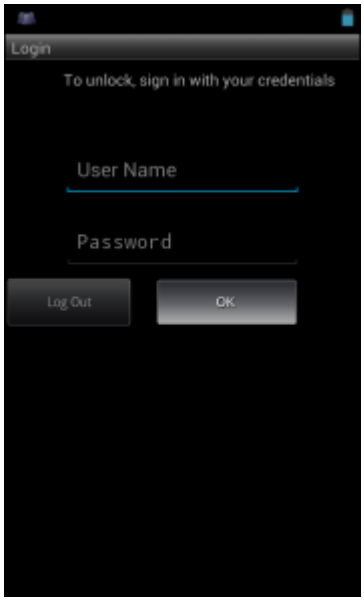

2 Dans le champ de texte **Password** (Mot de passe), saisissez le mot de passe.
3 Appuyez sur **OK**. Si le terminal sort du mode veille, l'utilisateur doit saisir le mot de passe.

Déconnexion multi-utilisateur

Procédure:

1 Faites glisser la barre d'état vers le bas de l'écran.
2 Appuyez sur **MultiUser is active** (Multi-utilisateur est actif).
3 Appuyez sur **Logout** (Déconnexion).
4 L'écran **Login** (Connexion) s'affiche.

Réinitialisation du terminal

Il existe deux fonctions de réinitialisation : la réinitialisation logicielle et la réinitialisation matérielle.

Réinitialisation logicielle

Effectuez une réinitialisation logicielle si les applications cessent de répondre.

Procédure:

1 Appuyez longuement sur le bouton d'alimentation jusqu'à ce que le menu s'affiche.
2 Appuyez sur **Reset** (Réinitialiser).
3 Le terminal redémarre.

Réinitialisation matérielle

Attention: Effectuer une réinitialisation matérielle avec une carte SD installée dans le TC55 peut l'endommager ou corrompre les données de la carte SD.

Effectuez une réinitialisation matérielle si le TC55 ne répond plus.

Procédure:

1 Appuyez simultanément sur les boutons d'alimentation, programmable et d'augmentation du volume.

Figure 51 : Réinitialisation par trois boutons

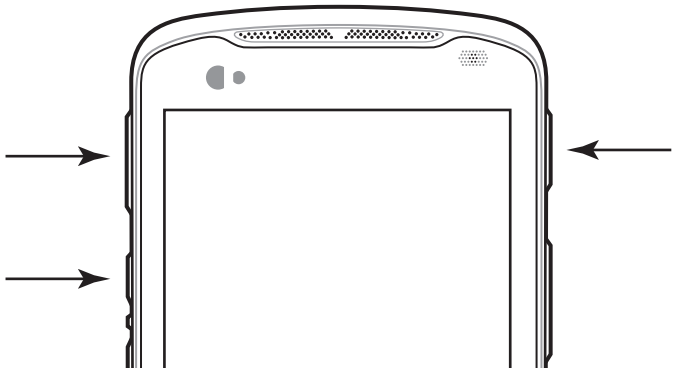

2 Le TC55 redémarre.

Mode Veille

Le TC55 se met en mode veille lorsque l'utilisateur appuie sur le bouton d'alimentation ou après une période d'inactivité (définie dans la fenêtre des paramètres d'affichage).

Pour activer le TC55 du mode veille, appuyez sur le bouton d'alimentation.

L'écran de verrouillage s'affiche. Faites glisser sur la droite vers , pour déverrouiller l'écran. Si la fonctionnalité de déverrouillage de l'écran par monotrame est activée, l'écran de monotrame s'affiche à la place de l'écran de verrouillage. Reportez-vous à la section Déverrouillage de l'écran.

Remarque:

Si l'utilisateur saisit le code PIN, un mot de passe ou un motif erroné cinq fois de suite, il doit patienter 30 secondes avant de faire une nouvelle tentative.

Si l'utilisateur a oublié le code PIN, le mot de passe ou le motif, contactez l'administrateur système.

Figure 52 : Écran de verrouillage

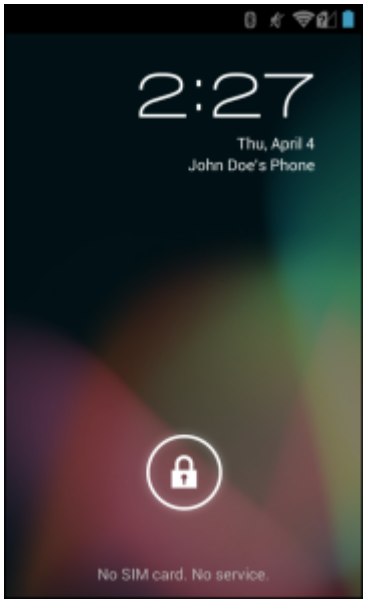

Chapitre 3

Appels

Remarque: L'émission d'appels téléphoniques n'est pas disponible sur le TC55CH avec des configurations Données LTE uniquement.

Émettez un appel téléphonique depuis l'application **Phone** (Téléphone), **People** (Personnes) ou d'autres applications ou widgets qui affichent les informations de contact.

Appels d'urgence

Le fournisseur de services programme un ou plusieurs numéros d'urgence, tels que le 112 ou le 15, que vous pouvez appeler en toutes circonstances, même lorsque le téléphone est verrouillé, ou qu'aucune carte SIM n'est insérée ou encore si le téléphone n'est pas activé. Le fournisseur de services peut également programmer d'autres numéros d'urgence dans la carte SIM. Toutefois, pour appeler les numéros enregistrés sur la carte SIM, celle-ci doit être insérée dans le terminal. Pour plus d'informations, contactez le fournisseur de services.

Remarque: Les numéros d'urgence varient selon les pays. Il se peut que les numéros d'urgence préprogrammés du téléphone ne fonctionnent pas dans tous les pays, et parfois, il est impossible d'effectuer un appel d'urgence en raison d'interférences, ou de problèmes réseau ou environnementaux.

Modes audio

Sur le terminal, vous pouvez utiliser trois modes audio pour vos appels téléphoniques :

- **Handset Mode** (Mode combiné) : diffuse le son via le récepteur situé en haut du terminal (face avant) de sorte à utiliser le terminal comme un combiné téléphonique classique. Ce mode correspond au mode par défaut.
- **Speaker Mode** (Mode haut-parleur) : permet d'utiliser le terminal comme un téléphone avec haut-parleur.
- **Headset Mode** (Mode casque) : connectez un casque Bluetooth ou câblé afin de basculer automatiquement le contenu audio vers le casque.

Utilisation d'un casque Bluetooth

Utilisez un casque Bluetooth pour les communications audio lors de l'utilisation d'une application audio. Pour savoir comment connecter un casque Bluetooth au MC55, consultez la section *Bluetooth à la page 142*. Réglez le volume correctement avant de placer le casque. Lorsqu'un casque Bluetooth est connecté, le haut-parleur est désactivé.

Utilisation d'un casque câblé

Utilisez un casque câblé (avec fiche de 3,5 mm) pour les communications audio lors de l'utilisation d'une application audio. Réglez le volume correctement avant de placer le casque. Lorsqu'un casque câblé est connecté, le haut-parleur est désactivé.

Retirez le couvercle du casque et insérez la prise du casque.

Pour mettre fin à un appel à l'aide du casque câblé, appuyez sur le bouton du casque et maintenez-le enfoncé jusqu'à ce que l'appel se termine.

Figure 53 : Insertion de la prise du casque câblé

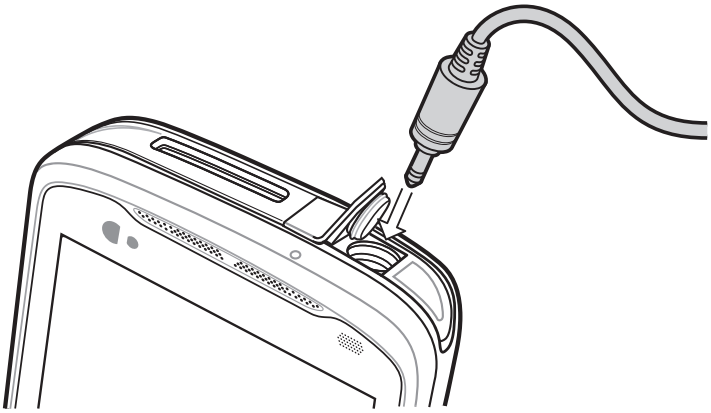

Réglage du volume audio

Utilisez les boutons de volume pour : régler le volume de la sonnerie en dehors d'un appel et le volume audio en cours d'appel.

Remarque: Vous pouvez régler le volume de la conversation téléphonique en cours d'appel. Le réglage du volume en dehors d'un appel affecte le volume de la sonnerie et des notifications.

Passage d'un appel à l'aide du numéroteur

Utilisez l'onglet Dialer (Numéroteur) pour composer des numéros de téléphone.

Procédure:

1 Dans l'écran d'accueil, appuyez sur .

Figure 54 : Écran Dialer (Numéroteur)

2 Appuyez sur l'onglet situé au-dessus du numéroteur.

3 Appuyez sur les touches pour saisir le numéro de téléphone.

4 Appuyez sur sous le numéroteur pour émettre l'appel.

Figure 55 : Call in Progress (Appel en cours)

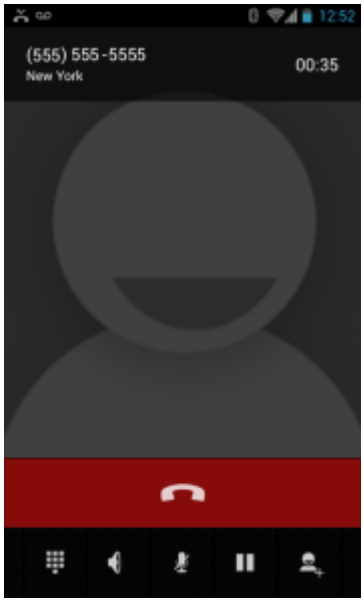

Si...	Alors...
Vous souhaitez afficher le numéroteur.	Touchez .
Vous souhaitez activer le haut-parleur.	Touchez .
Vous souhaitez couper le son de l'appel.	Touchez .
Vous souhaitez mettre l'appel en attente.	Touchez .
Vous souhaitez ajouter une autre personne à l'appel.	Touchez .

5 Appuyez sur pour mettre fin à l'appel.

Options de numérotation du numéroteur

Le numéroteur offre des options permettant d'enregistrer le numéro composé dans les contacts, d'insérer des pauses et des attentes dans la chaîne de numérotation et des options permettant de définir les paramètres d'appel. Saisissez au moins un chiffre pour accéder à ces options. Touchez pour accéder aux images suivantes.

- **Add to contacts** (Ajouter aux contacts) : ajoutez le numéro composé à l'application **People** (Personnes).
- **Add 2–sec pause** (Ajouter une pause de 2 secondes) : mettez en pause la numérotation du numéro suivant pendant deux secondes. Il est possible d'ajouter plusieurs pauses à la suite.
- **Add wait** (Ajouter attente) : attendez la confirmation avant d'envoyer les chiffres restants.
- **Settings** (Paramètres) : ouvre l'écran **Call settings** (Paramètres d'appel).

Émission d'un appel à l'aide des contacts

Procédure:

1 Dans l'écran d'accueil, appuyez sur .

2 Appuyez sur l'onglet .

Figure 56 : Onglet Dialer Contacts (Numéroteur de contacts)

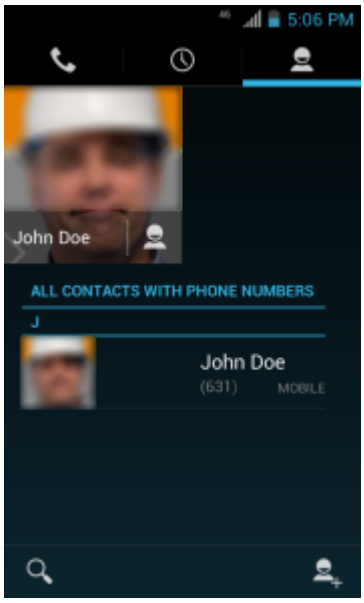

3 Appuyez sur le contact pour émettre l'appel.

4 Appuyez sur pour mettre fin à l'appel.

Émission d'un appel via l'historique des appels

L'historique des appels est une liste de tous les appels passés, reçus ou en absence. Il offre une méthode pratique pour recomposer un numéro, rappeler ou ajouter un numéro dans les contacts.

Les icônes en forme de flèche en regard d'un appel indiquent le type d'appel. Plusieurs flèches indiquent plusieurs appels :

- : appel entrant en absence.
- : appel sortant reçu.
- : appel sortant.

Procédure:

1 Dans l'écran d'accueil, appuyez sur .

2 Appuyez sur l'onglet .

Figure 57 : Onglet Call History (Historique des appels)

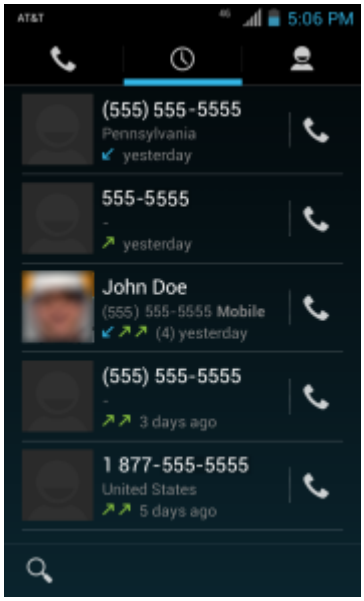

3 Appuyez sur en regard du contact pour émettre l'appel.

4 Appuyez sur pour mettre fin à l'appel.

Conférence téléphonique

Pour créer une session de conférence téléphonique impliquant plusieurs personnes.

Remarque: La fonction de conférence téléphonique et le nombre d'appels de conférence autorisés peuvent ne pas être disponibles sur tous les services. Pour plus d'informations sur la disponibilité de la fonction de conférence téléphonique, contactez le fournisseur de services.

Procédure:

1 Dans l'écran d'accueil, appuyez sur .

2 Appuyez sur l'onglet situé au-dessus du numéroteur.

3 Appuyez sur les touches pour saisir le numéro de téléphone.

4 Appuyez sur sous le numéroteur pour émettre l'appel.

5 Lorsque l'appel est émis, appuyez sur .
Le premier appel est mis en attente.

6 Appuyez sur les touches pour saisir le deuxième numéro de téléphone.

7 Appuyez sur sous le numéroteur pour émettre l'appel.

8 Lorsque l'appel est connecté, le premier appel est mis en attente et le second devient actif.

Figure 58 : Deux appels

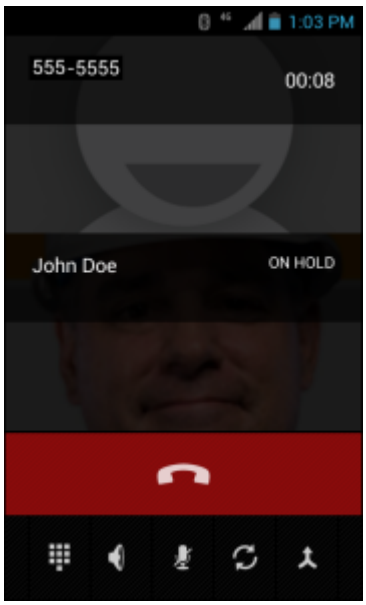

9 Appuyez sur l'icône pour créer une conférence téléphonique avec trois personnes.

Figure 59 : Appels fusionnés

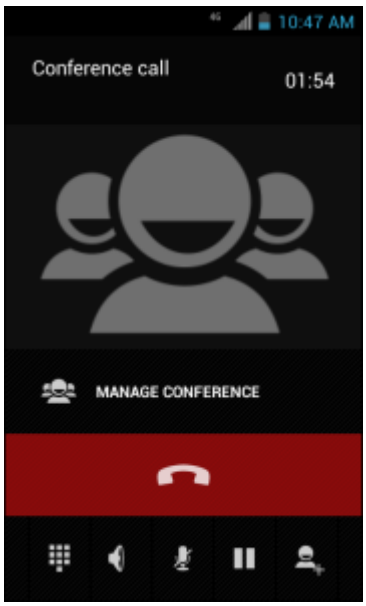

10 Appuyez sur pour ajouter un autre appel.
La conférence est mise en attente.

11 Appuyez sur les touches pour saisir le deuxième numéro de téléphone.

12 Appuyez sur sous le numéroteur pour émettre l'appel.

13 Appuyez sur l'icône pour ajouter le troisième appel à la conférence.

14 Appuyez sur **Manage Conference** (Gérer la conférence) pour afficher tous les appelants.

Figure 60 : Dissociation d'appels

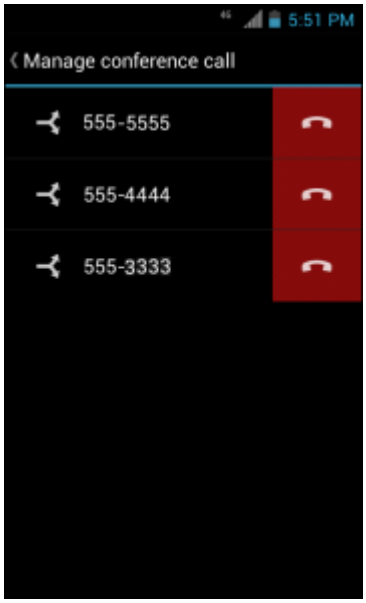

15

Pour supprimer un appelant de la conférence, appuyez sur en regard de l'appelant.

Remarque: Pour parler en privé avec une personne pendant une conférence téléphonique, appuyez sur **Manage Conference** (Gérer la conférence), puis appuyez sur l'appelant. Pour inclure à nouveau tous les participants, appuyez sur .

Émission d'un appel via un casque Bluetooth

Procédure:

1. Établissez un couplage entre le casque Bluetooth et le terminal.
2. Appuyez sur le bouton Call (Appel) sur le casque Bluetooth.
   Le message « Speak now » (Parlez maintenant) est émis par le casque Bluetooth et l'écran **Voice Dialer** (Numéroteur vocal) s'affiche.
3. Dites une commande.

Si...	Alors...
Vous souhaitez appeler un contact par son nom :	Dites « Call *(nom)* » [Appeler (nom)].
Vous souhaitez appeler un numéro :	Dites « Dial *(numéro)* » [Composer (numéro)].
Vous souhaitez appeler votre messagerie vocale :	Dites « Call voicemail » (Appeler la messagerie vocale).
Vous souhaitez appeler le précédent appelant :	Dites « Redial » (Renuméroter).

4. Appuyez sur le bouton d'appel sur le casque Bluetooth pour mettre fin à l'appel.

Réponse aux appels

Lorsque vous recevez un appel téléphonique, l'écran **Incoming Call** (Appel entrant) s'ouvre, affichant l'ID d'appelant ainsi que des informations complémentaires sur un appelant se trouvant dans l'application **People** (Personnes).

Figure 61 : Écran Incoming Call (Appel entrant)

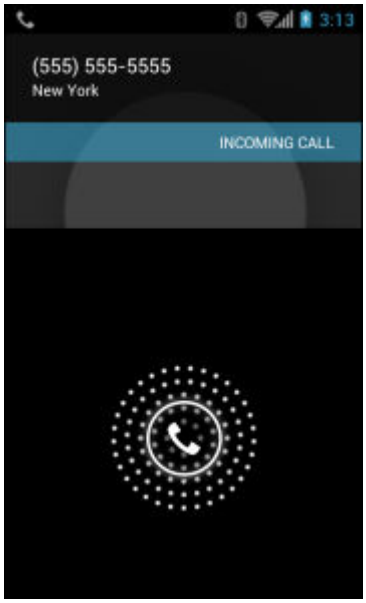

Tous les appels entrants sont enregistrés dans l'onglet Call log (Journal d'appel) de l'application **Phone** (Téléphone). Si vous manquez un appel, vous recevrez une notification. Pour désactiver la sonnerie avant de répondre à l'appel, appuyez sur le bouton de diminution de volume situé sur le côté de l'appareil.

Lorsque vous recevez un appel, appuyez sur l'icône de téléphone blanc et faites glisser votre doigt vers l'une des icônes suivantes :

Figure 62 : Sélection des options de réponse

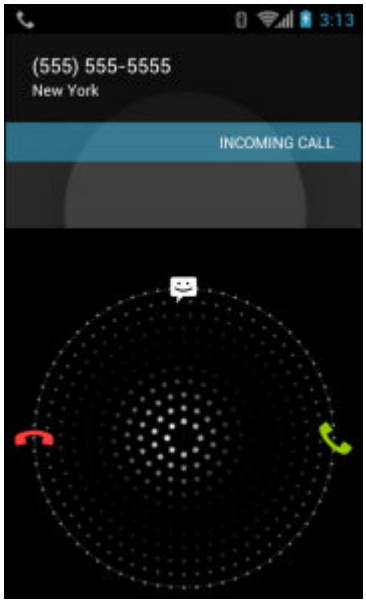

- Répondre à l'appel : parlez à l'appelant.
- Envoyer vers la messagerie vocale : dirigez l'appelant vers la messagerie vocale.
- Envoyer un message : ouvre la liste des réponses texte rapides. Appuyez sur-un élément pour l'envoyer immédiatement à l'appelant.

Réponse aux appels avec un casque Bluetooth

Lorsque vous recevez un appel téléphonique, l'écran **Incoming Call** (Appel entrant) s'ouvre, affichant l'ID d'appelant ainsi que des informations complémentaires sur un appelant se trouvant dans l'application **People** (Personnes).

Figure 63 : Écran Incoming Call (Appel entrant)

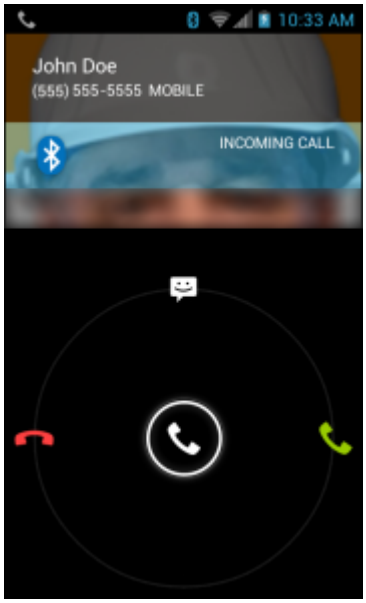

Tous les appels entrants sont enregistrés dans l'onglet Call log (Journal d'appel) de l'application **Phone** (Téléphone). Si vous manquez un appel, vous recevrez une notification. Pour désactiver la sonnerie avant de répondre à l'appel, appuyez sur le bouton de diminution de volume situé sur le côté du terminal.

Lorsque vous recevez un appel, appuyez sur le bouton Call (Appel) sur le casque Bluetooth pour répondre à l'appel.

Pour mettre fin à l'appel, appuyez sur le bouton Call (Appel) sur le casque Bluetooth.

Call Settings (Paramètres d'appel)

Remarque: Toutes les options ne sont pas disponibles pour toutes les configurations.

Utilisez l'écran Call Settings (Paramètres d'appel) pour modifier les options relatives à la fonction téléphone.

- **Sonnerie**
  - **Phone ringtone** (Sonnerie du téléphone) : appuyez sur cette option pour sélectionner une sonnerie de réception d'un appel entrant.

- **Vibrate when ringing** (Vibration et sonnerie) : cochez cette option pour que le terminal vibre lors de la réception d'un appel.

• **Autres paramètres d'appel**

- **Ringtone Settings** (Paramètres de sonnerie) : lors de l'utilisation d'un casque Bluetooth, sélectionnez le chemin par lequel la sonnerie est audible. Options : **Bluetooth** ou **Speaker and Bluetooth** (Haut-parleur et Bluetooth) (par défaut). Remarque : une connexion de casque Bluetooth est requise pour la définition de cette option.
- **Voicemail** (Messagerie vocale) : appuyez sur cette option pour configurer les paramètres de la messagerie vocale.
  + **Service** : configurez le fournisseur de services ou un autre fournisseur pour le service de messagerie vocale.
  + **Setup** (Configuration) : appuyez sur cette option pour mettre à jour le numéro de téléphone utilisé pour accéder à la messagerie vocale.
  + **Ringtone** (Sonnerie) : appuyez sur cette option pour sélectionner une sonnerie émise lors de la réception d'un message vocal.
  + **Vibrate** (Vibreur) : appuyez sur cette option pour sélectionner l'option de vibration. Options : **Always** (Toujours), **Only when silent** (Uniquement si silencieux) ou **Never** (Jamais) (par défaut).
- **Text message service center** (Centre de service de message texte) : appuyez sur cette option pour mettre à jour le numéro de téléphone permettant d'accéder aux messages texte.
- **Dial pad touch tones** (Tonalité touches clavier numérique) : cochez cette case pour qu'un son soit émis lorsqu'une touche du téléphone est pressée.
- **Quick responses** (Réponses rapides) : appuyez sur cette option pour modifier les réponses rapides à utiliser au lieu de répondre à un appel.
- **Fixed Dialing Numbers** (Numéros de restriction d'appels) : utilisez cette fonction pour restreindre la numérotation uniquement aux numéros de téléphone ou aux indicatifs régionaux spécifiés dans une liste de restriction d'appels.
- **TTY/HAC mode** (Mode TTY/HAC) : appuyez sur cette option pour définir le paramètre TTY/HAC. Utilisez un appareil téléscripteur (TTY) en option avec le TC55 pour envoyer et recevoir des appels. Branchez l'appareil TTY sur la prise casque du TC55 et configurez le TC55 pour qu'il fonctionne dans l'un des modes TTY (TC55AH et TC55BH uniquement).

  Remarque:

  Utilisez un câble conforme à la norme TSB-121 (fourni par le fabricant TTY) pour connecter l'appareil TTY au TC55.

  Définissez le volume du TC55 sur un paramètre moyen pour un fonctionnement correct. Si vous rencontrez un grand nombre de caractères incorrects, réglez le volume tel que nécessaire de sorte à réduire le taux d'erreurs.

  Pour un fonctionnement optimal, le TC55 doit se trouver au moins à 30 cm de l'appareil TTY. Si le TC55 est trop rapproché de l'appareil TTY, le taux d'erreurs risque d'augmenter.

  + **TTY/HAC off** (TTY/HAC désactivé) (par défaut) : le TTY et HAC sont désactivés.
  + **TTY Full** (TTY intégral) : transmettez et recevez des caractères TTY.
  + **TTY HCO** : transmettez des caractères TTY mais recevez par le biais des écouteurs.
  + **TTY VCO** : recevez des caractères TTY mais transmettez en parlant dans le microphone.
  + **HAC On** (HAC activé) : activez la compatibilité avec les appareils auditifs. L'icône HAC apparaît dans la barre d'état.
- **TTY mode** (Mode TTY) : appuyez sur cette option pour définir le paramètre TTY. Utilisez un appareil téléscripteur (TTY) en option avec le TC55 pour envoyer et recevoir des appels. Branchez l'appareil TTY sur la prise casque du TC55 et configurez le TC55 pour qu'il fonctionne dans l'un des modes TTY (TC55CH uniquement).

Remarque:

Utilisez un câble conforme à la norme TSB-121 (fourni par le fabricant TTY) pour connecter l'appareil TTY au TC55.

Définissez le volume du TC55 sur un paramètre moyen pour un fonctionnement correct. Si vous rencontrez un grand nombre de caractères incorrects, réglez le volume tel que nécessaire de sorte à réduire le taux d'erreurs.

Pour un fonctionnement optimal, le TC55 doit se trouver au moins à 30 cm de l'appareil TTY. Si le TC55 est trop rapproché de l'appareil TTY, le taux d'erreurs risque d'augmenter.

+ **TTY off** (TTY désactivé) (par défaut) : le mode TTY est désactivé.
+ **TTY Full** (TTY intégral) : transmettez et recevez des caractères TTY.
+ **TTY HCO** : transmettez des caractères TTY mais recevez par le biais des écouteurs.
+ **TTY VCO** : recevez des caractères TTY mais transmettez en parlant dans le microphone.

- **Hearing aids** (Appareils auditifs) : activez la compatibilité avec les appareils auditifs (HAC). L'icône HAC apparaît dans la barre d'état (TC55CH uniquement).
- **DTMF tone** (Tonalités DTMF) : touchez cette option pour définir la longueur des tonalités DTMFde l'hôte. Options : **Normal** (Normale) (par défaut) ou **Long** (Longue).
- **GSM call settings** (Paramètres d'appel GSM) (TC55AH et TC55BH uniquement)

  + **Call forwarding** (Transfert d'appel) : utilisez cette fonction pour transmettre les appels entrants vers un autre numéro de téléphone.

    Remarque: Il est possible que le transfert d'appel ne soit pas disponible sur tous les réseaux. Pour plus d'informations sur la disponibilité de cette fonction, contactez le fournisseur de services.

    - **Always forward** (Toujours transférer) : permet de définir le transfert de tous les appels vers un autre numéro de téléphone.
    - **Forward when busy** (Transférer si ligne occupée) : saisissez le numéro de téléphone vers lequel transférer les appels uniquement lorsque la ligne est occupée.
    - **Forward when unanswered** (Transférer si absence de réponse) : saisissez le numéro de téléphone pour transférer les appels uniquement lorsque vous ne pouvez pas répondre.
    - **Forward when unreachable** (Transférer si injoignable) : saisissez le numéro de téléphone pour transférer des appels uniquement lorsque le téléphone est éteint ou lorsque l'utilisateur est hors de portée.
  + **Call barring** (Blocage d'appel) : utilisez cette fonction pour bloquer certains types d'appels entrants et/ou sortants. Sélectionnez le type d'appels entrants et/ou sortants à bloquer.
  + **Paramètres supplémentaires**

    - **Caller ID** (ID d'appelant) : activez l'identification de l'appelant pour connaître l'identité de la personne qui émet un appel sortant. Options : **Network default** (Réseau par défaut) (par défaut), **Hide number** (Masquer le numéro), **Show number** (Afficher le numéro).
    - **Call waiting** (Mise en attente d'appel) : cochez cette case pour activer cette fonction.

- **CDMA call settings** (Paramètres d'appel CDMA) (TC55CH uniquement)

  - **Voice privacy** (Confidentialité vocale) : activez le mode de confidentialité.

- **Paramètres d'appel Internet**

  - **Accounts** (Comptes) : choisissez de recevoir des appels Internet pour les comptes ajoutés au terminal, d'afficher ou de modifier des comptes SIP ou d'ajouter un compte d'appel Internet.
  - **Use Internet calling** (Utilisation des appels Internet) : utilisez les appels Internet pour tous les appels, uniquement pour vos appels vers des numéros Internet (paramètre par défaut), ou choisissez pour chaque appel. Vous devez être connecté à un réseau Wi-Fi et avoir ajouté un compte d'appel Internet sur l'appareil pour utiliser les appels Internet.

Chapitre 4

Applications

Cette section décrit les applications installées sur l'appareil.

Gestionnaire de fichiers

Utilisez l'application **File Browser** (Gestionnaire de fichiers) pour afficher et gérer des fichiers sur le terminal.

Pour ouvrir l'application **File Browser** (Gestionnaire de fichiers), appuyez sur > .

Figure 64 : Écran File Browser (Gestionnaire de fichiers)

La barre d'adresse (1) indique le chemin du dossier actuel. Appuyez sur le chemin du dossier en cours pour saisir manuellement le chemin et le nom d'un autre dossier.

Utilisez (2) pour sélectionner plusieurs fichiers/dossiers.

Utilisez (3) pour afficher le dossier racine de stockage interne.

Utilisez (4) pour afficher le dossier racine de la carte microSD.

Utilisez (5) pour afficher le dossier précédent ou pour quitter l'application.

Appuyez longuement sur un élément pour effectuer une opération sur cet élément. Dans le menu **File Operations** (Opérations sur fichier), sélectionnez l'une des options suivantes :

- **Information** (Informations) : affiche des informations détaillées sur le fichier ou le dossier.
- **Move** (Déplacer) : déplace le fichier ou le dossier.
- **Copy** (Copier) : copie le fichier sélectionné.
- **Delete** (Supprimer) : supprime le fichier sélectionné.
- **Rename** (Renommer) : renomme le fichier sélectionné.
- **Open as** (Ouvrir sous) : ouvre le fichier sélectionné avec un type de fichier spécifique.
- **Share** (Partager) : partage le fichier avec d'autres terminaux.

Appuyez sur ☰ pour ouvrir d'autres fonctionnalités :

- Appuyez sur ☰ > **New Folder** (Nouveau dossier) pour créer un dossier dans le dossier en cours.
- Appuyez sur ☰ > **Search** (Rechercher) pour rechercher un fichier ou un dossier.
- Appuyez sur ☰ > **Sort** (Trier) pour trier la liste par nom, type, taille ou date.
- Appuyez sur ☰ > **Refresh** (Actualiser) pour afficher à nouveau le contenu du dossier en cours.
- Appuyez sur ☰ > **List View** (Vue de la liste) pour changer la vue des dossiers (en cascade ou format liste).
- Appuyez sur ☰ > **Change Size** (Changer la taille) pour changer la taille des icônes : Large (Grand), Normal ou Small (Petit).
- Appuyez sur ☰ > **About File Browser** (À propos du gestionnaire de fichiers) pour afficher les informations sur la version de l'application.

Messaging (Messagerie)

Utilisez **Messaging** (Messagerie) pour envoyer et recevoir des messages SMS et MMS. Dans l'écran d'accueil ou All Apps (Toutes les applications), appuyez sur .

Envoi d'un message texte

Procédure:

1

Dans l'écran **Messaging** (Messagerie) principal, appuyez sur .

Figure 65 : Écran New Text Message (Nouveau message texte)

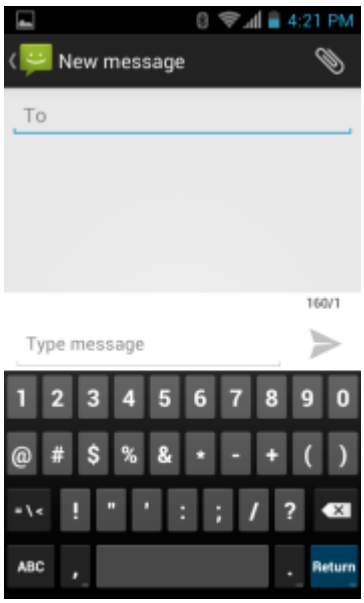

2 Dans le champ **To** (À), saisissez un nom ou un numéro de téléphone portable.

3 Dans le champ **Type message** (Saisir message), saisissez le message texte.

Le compteur de la limite de 160 caractères indique le nombre de caractères restants. Si cette limite est dépassée, un nouveau message est alors créé et joint à ses prédécesseurs une fois reçus.

Si l'utilisateur appuie sur le bouton Back (Retour) alors qu'il est en train de composer un message, il est enregistré en tant que brouillon dans l'écran **Messaging** (Messagerie). Appuyez sur la conversation pour reprendre la saisie.

4 Appuyez sur pour envoyer le message.

Envoi d'un message multimédia

Procédure:

1 Dans l'écran **Messaging** (Messagerie) principal, appuyez sur .

Figure 66 : Écran New Multimedia Message (Nouveau message multimédia)

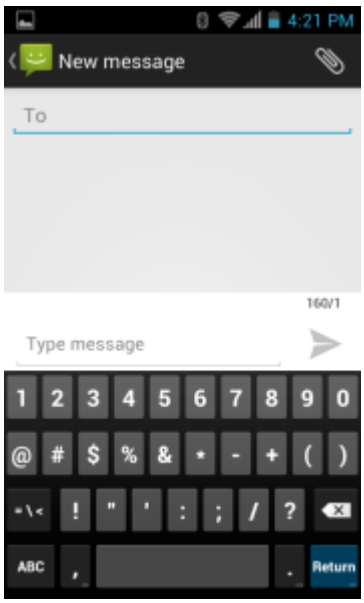

2 Dans le champ **To** (À), saisissez un nom ou un numéro de téléphone portable.

3 Touchez pour joindre le fichier multimédia de votre choix :

- **Pictures** (Photos). Sélectionnez une photo à joindre.
- **Capture picture** (Prendre une photo). L'appareil s'ouvre pour vous permettre de prendre une photo et de la joindre.
- **Videos** (Vidéos). Sélectionnez une vidéo à joindre.
- **Capture video** (Enregistrer une vidéo). Le caméscope s'ouvre pour vous permettre d'enregistrer une vidéo et de la joindre à votre message.
- **Audio** (Son). Choisissez un fichier son à joindre.
- **Record audio** (Enregistrer son). L'enregistreur de son s'ouvre pour vous permettre d'enregistrer un message vocal et de le joindre au message.
- **Slideshow** (Diaporama). Ouvre un écran permettant d'assembler du texte, des photos, des vidéos et des enregistrements dans un diaporama comportant jusqu'à 10 diapositives à joindre au message.
- **vCard**. Envoyez les informations d'un contact.

4 Appuyez sur pour envoyer le message.

Application People (Personnes)

Utilisez l'application **People** (Personnes) pour gérer vos contacts.

Dans l'écran d'accueil ou **Apps** (Applications), appuyez sur . **People** (Personnes) s'ouvre sur la liste principale des contacts. Affichez les contacts de trois façons différentes en haut de l'écran : Groups (Groupes), All contacts (Tous les contacts) et Favorites (Favoris). Appuyez sur les onglets pour modifier l'affichage des contacts. Faites glisser votre doigt vers le haut ou le bas pour parcourir les listes.

Ajout de personnes

Procédure:

1. Dans l'application **People** (Personnes), appuyez sur .
2. Si plusieurs comptes comprennent des contacts, appuyez sur celui que vous souhaitez utiliser.
3. Saisissez le nom du contact et d'autres informations. Appuyez sur un champ pour commencer la saisie, puis faites défiler vers le bas pour afficher toutes les catégories.
4. Pour ajouter plusieurs entrées pour une catégorie, par exemple pour ajouter une adresse de travail après avoir saisi une adresse personnelle, appuyez sur **Add new** (Ajouter nouveau) pour ce champ. Pour ouvrir un menu dont le libellé est prédéfini, tels que Home (Domicile) ou Work (Travail) pour une adresse électronique, appuyez sur le libellé sur la droite de l'élément d'informations de contact. Ou, pour créer votre propre libellé, appuyez sur **Custom** (Personnalisé) dans le menu.
5. Appuyez sur **Done** (Terminé).

Modification des contacts

Procédure:

1. Dans l'application **People** (Personnes), appuyez sur l'onglet .
2. Appuyez sur une personne à modifier.
3. Appuyez sur .
4. Appuyez sur **Edit** (Modifier).
5. Modifiez les informations du contact.
6. Appuyez sur **Done** (Terminé).

Suppression d'une personne

Procédure:

1. Dans l'application **People** (Personnes), appuyez sur l'onglet .
2. Appuyez sur une personne à modifier.
3. Appuyez sur .
4. Appuyez sur **Delete** (Supprimer).
5. Appuyez sur **OK** pour confirmer.

Voice Dialer (Numéroteur vocal)

Voice Dialer (Numéroteur vocal) est un système de discussion qui fournit une interface humaine naturelle aux utilisateurs pour que ceux-ci communiquent sans problème avec le terminal. Les utilisateurs peuvent passer des appels, rechercher des informations de contact, lancer des programmes ou consulter des calendriers.

Pour lancer **Voice Dialer** (Numéroteur vocal), appuyez sur **Voice Dialer** (Numéroteur vocal) ou sur le bouton d'appel d'un casque Bluetooth.

Figure 67 : Fenêtre Voice Dialer (Numéroteur vocal)

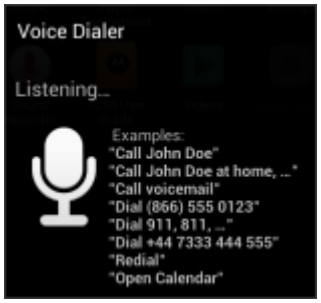

L'utilisateur prononce l'une des commandes suivantes :

- Call (Appeler)
- Dial (Composer)
- Redial (Renuméroter)
- Open (Ouvrir)

Appel d'une personne par son nom

Procédure:

1. Lancez **Voice Dialer** (Numéroteur vocal).
2. Dites « Call John Doe » (Appeler Jean Dupont).
3. Dans la boîte de dialogue **Voice Dialer** (Numéroteur vocal), appuyez sur **Call John Doe** (Appeler Jean Dupont).
   L'appel est lancé.

Renumérotation de l'appel précédent

Procédure:

1. Lancez **Voice Dialer** (Numéroteur vocal).
2. Dites « Redial » (Renuméroter).
3. Dans la boîte de dialogue **Voice Dialer** (Numéroteur vocal), appuyez sur **Redial** (Renuméroter).
   L'appel est lancé.

Numérotation par numéro

Procédure:

1. Lancez **Voice Dialer** (Numéroteur vocal).
2. Dites « Dial (numéro de téléphone) » [Composer (numéro de téléphone)].

   Remarque: Veillez à ne pas annoncer le numéro trop tôt, l'application risquerait de ne pas vous comprendre.

3. Dans la boîte de dialogue **Voice Dialer** (Numéroteur vocal), appuyez sur le numéro qui s'affiche.
   L'appel est lancé.

Ouverture d'une application

Procédure:

1. Lancez **Voice Dialer** (Numéroteur vocal).
2. Dites « Open (*nom de l'application*) » [Ouvrir (nom de l'application)].

3 Dans la boîte de dialogue **Voice Dialer** (Numéroteur vocal), appuyez sur le nom de l'application. L'application s'ouvre.

Appareil photo (JellyBean)

Cette section fournit des informations sur la prise de photos et l'enregistrement de vidéos avec les appareils photo numériques intégrés.

Remarque: Si une carte microSD est installée, le TC55 enregistre les photos et vidéos sur la carte microSD. Si aucune carte microSD n'est installée, le TC55 enregistre les photos et vidéos dans la mémoire de stockage interne.

Prise de photos

Remarque:

Les paramètres de l'appareil photo sont décrits dans la section *Paramètres de l'appareil photo à la page 90*.

Pour prendre une photo :

Procédure:

1 Touchez .

2 Touchez .

Figure 68 : Mode appareil photo

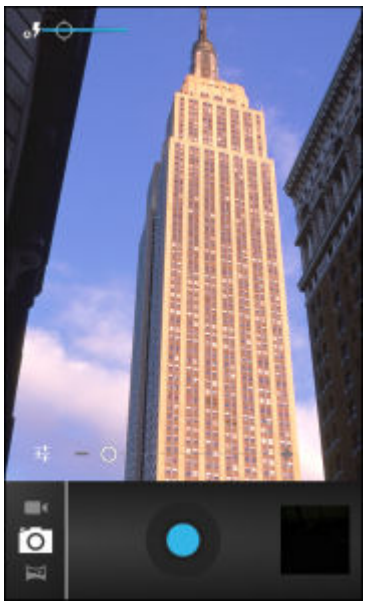

3 Si nécessaire, appuyez sur la barre d'options et appuyez sur .

4 Appuyez sur pour régler l'exposition, le flash et d'autres paramètres grâce aux paramètres de l'appareil photo. Consultez *Paramètres de l'appareil photo à la page 90* pour obtenir plus d'informations.

5 Appuyez sur pour régler le niveau de zoom.

6 Cadrez le sujet à l'écran.

7 Touchez .

L'appareil photo procède alors à la mise au point. Une fois la mise au point effectuée, les indicateurs de netteté dans chaque angle apparaissent en vert, l'appareil prend la photo et un son de déclic est émis.

Remarque: Pour désactiver le son de l'obturateur, désactivez les sons de notification. Appuyez sur > **Sounds** (Sons) > **Volumes**, puis faites glisser le curseur **Notifications** vers la gauche.

Vous pouvez également appuyer longuement sur pour effectuer la mise au point avant de prendre une photo. Relevez ensuite votre doigt pour prendre une photo avec une mise au point correcte.

La photo apparaît brièvement, puis s'affiche sous forme de miniature en haut à droite.

8 Appuyez sur la miniature pour ouvrir la photo dans l'application **Gallery** (Galerie). Consultez*Galerie à la page 99* pour obtenir plus d'informations.

Prise d'une photo panoramique

Le mode panoramique vous permet de créer une seule grande image en déplaçant lentement l'appareil devant une scène.

Procédure:

1 Touchez .

2 Touchez .

3 Appuyez sur la barre d'options et sur .

Figure 69 : Mode panoramique

4 Cadrez un côté de la scène à capturer.

5 Appuyez sur et commencez lentement à déplacer l'appareil sur la zone pour la capturer. Un petit carré blanc s'affiche dans le bouton pour indiquer que la prise est en cours.

Si vous déplacez l'appareil trop rapidement, le message **Too fast** (Trop rapide) s'affiche.

6 Appuyez sur pour arrêter la capture. Le panorama apparaît immédiatement et un indicateur de progression s'affiche pendant l'enregistrement de l'image.

7 Appuyez sur la miniature pour ouvrir la photo dans l'application **Gallery** (Galerie). Consultez la section *Galerie à la page 99*.

Enregistrement de vidéos

Pour enregistrer une vidéo :

Procédure:

1 Appuyez sur > .

2 Appuyez sur la barre d'options et sur .

Figure 70 : Mode vidéo

3 Appuyez sur pour régler l'exposition, le flash et d'autres paramètres grâce aux paramètres vidéo. Pour plus d'informations, consultez la section *Paramètres vidéo à la page 91*.

4 Appuyez sur pour régler le niveau de zoom.

5 Pointez l'appareil photo sur la scène afin de la cadrer.

6 Appuyez sur pour commencer à filmer.

L'appareil commence l'enregistrement vidéo. La durée de prise de vue restante est indiquée en haut à gauche de l'écran.

7 Appuyez sur pour arrêter de filmer.

Remarque: Une image de la vidéo s'affiche sous forme de miniature en haut à droite.

8 Appuyez sur la miniature pour ouvrir l'application **Gallery** (Galerie). Consultez la section *Galerie à la page 99*.

Paramètres de l'appareil photo

Lorsque vous êtes en mode Appareil photo, les paramètres de l'appareil photo sont affichés à l'écran. Appuyez sur pour accéder aux paramètres à modifier.

Appuyez sur pour afficher les options de réglage de l'appareil photo.

- **Settings** (Paramètres) : touchez cette option pour ouvrir la liste déroulante des paramètres :
  - **Store location** (Enregistrer la position) : appuyez sur cette option pour enregistrer le lieu de vos prises de vue à l'aide du système de localisation GPS (Global Positioning System) de l'appareil. Options : **On** (Activé) ou **Off** (Désactivé) (par défaut).
  - **Picture size** (Taille d'image) : touchez cette option pour définir la taille (en pixels) de la photo. Options : **8M pixels** (8 mégapixels) (par défaut), **5M pixels** (5 mégapixels), **3.2M pixels** (3,2 mégapixels), **2M pixels** (2 mégapixels), **1M pixels** (1 mégapixel), **VGA** ou **QVGA**.
  - **Picture quality** (Qualité d'image) : appuyez sur cette option pour sélectionner le paramètre de qualité d'image. Options : **Super fine** (Très élevée) (par défaut), **Fine** (Élevée) ou **Normal** (Normale).
  - **Focus Mode** (Mode de mise au point) : appuyez sur cette option pour sélectionner le paramètre de mise au point de l'appareil photo. Options : **Continuous** (Continue), **Macro**, **Infinity** (Infini) ou **Auto** (Automatique) (par défaut).
  - **Select ISO** (Sélectionner ISO) : définissez la sensibilité de l'appareil photo à la luminosité. Options : **ISO Auto** (ISO automatique) (par défaut), **ISO100**, **ISO200**, **ISO400**, **ISO800**.
  - **ZSL** : configurez l'appareil photo pour qu'il prenne immédiatement une photo lorsque vous appuyez sur le bouton. Options : **On** (Activé) ou **Off** (Désactivé) (par défaut).
  - **Shutter sound** (Son prise vue) : touchez cette option pour définir le son émis lorsque l'utilisateur appuie sur le bouton de l'appareil photo. Options : **On** (Activé) ou **Off** (Désactivé) (par défaut).
  - **Restore defaults** (Restaurer les paramètres par défaut) : touchez **Restore defaults** (Restaurer les paramètres par défaut) pour restaurer tous les paramètres de l'appareil photo aux valeurs par défaut.
- SCN **Scene mode** (Mode Scène) : touchez cette option pour sélectionner un ensemble prédéfini de paramètres conçus pour des scènes spéciales. Options : **Auto** (Automatique) (par défaut), **Night** (Nuit), **Portrait**, **Landscape** (Paysage), **Steady Photo** (Anti-flou) ou **Sports** (Sport).
- **Exposure** (Exposition) : touchez cette option pour régler l'exposition. Options : **+3**, **+2**, **+1**, **0** (par défaut), **-1**, **-2** ou **-3**.
- **White balance** (Balance des blancs) : touchez cette option pour indiquer la manière dont l'appareil photo doit ajuster les couleurs en fonction de l'éclairage afin d'obtenir des prises de vue aux couleurs les plus naturelles possibles.
  - **Auto** (Automatique) : règle automatiquement la balance des blancs (valeur par défaut).
  - **Incandescent** : règle la balance des blancs pour un éclairage incandescent.
  - **Daylight** (Lumière du jour) : règle la balance des blancs pour la lumière du jour.
  - **Fluorescent** : règle la balance des blancs pour un éclairage fluorescent.
  - **Cloudy** (Nuageux) : règle la balance des blancs pour un environnement nuageux.

- **Flash mode** (Mode Flash) : touchez cette option afin d'indiquer si l'objectif arrière de l'appareil photo doit utiliser son luxmètre pour déterminer si le flash est nécessaire ou afin de l'activer/désactiver pour toutes les prises de vue.
  - **Auto** (Automatique) : l'appareil photo règle automatiquement le flash en fonction du luxmètre.
  - **On** (Activé) : active le flash pour la prise de vue.
  - **Off** (Désactivé) : désactive le flash (valeur par défaut).
  - **Torch** (Lampe) : allume le flash en continu.

Paramètres vidéo

Lorsque vous êtes en mode vidéo, les paramètres de la vidéo sont affichés à l'écran. Appuyez sur pour accéder aux paramètres à modifier.

Appuyez sur pour afficher les options de réglage de vidéo.

- **Settings** (Paramètres) : touchez cette option pour ouvrir la liste déroulante des paramètres :
  - **Store location** (Enregistrer la position) : appuyez sur cette option pour enregistrer le lieu de vos prises de vue à l'aide du système de localisation GPS (Global Positioning System) de l'appareil. Options : **On** (Activé) ou **Off** (Désactivé) (par défaut).
  - **Restore defaults** (Restaurer les paramètres par défaut) : appuyez sur **Restore defaults** (Restaurer les paramètres par défaut) pour restaurer tous les paramètres de la vidéo aux valeurs par défaut.
- **Video quality** (Qualité vidéo) : appuyez sur le niveau de qualité vidéo souhaité :
  - **HD 1080p** : haute définition 1080 pixels.
  - **HD 720p** : haute définition 720 pixels.
  - **SD 480p** : définition standard 480 pixels.
- **Time lapse interval** (Intervalle de temps) : appuyez sur cette option pour sélectionner un intervalle de temps définissant la cadence d'images pour la photographie en mode à intervalle. Options : **Off** (Désactivé) (par défaut), **1s** (1 seconde), **1.5s** (1,5 seconde), **2s** (2 secondes), **2.5s** (2,5 secondes), **3s** (3 secondes), **5s** (5 secondes) ou **10s** (10 secondes).
- **White balance** (Balance des blancs) : touchez cette option pour indiquer la manière dont l'appareil photo doit ajuster les couleurs en fonction de l'éclairage afin d'obtenir des prises de vue aux couleurs les plus naturelles possibles.
  - **Auto** (Automatique) : règle automatiquement la balance des blancs (valeur par défaut).
  - **Incandescent** : règle la balance des blancs pour un éclairage incandescent.
  - **Daylight** (Lumière du jour) : règle la balance des blancs pour la lumière du jour.
  - **Fluorescent** : règle la balance des blancs pour un éclairage fluorescent.
  - **Cloudy** (Nuageux) : règle la balance des blancs pour un environnement nuageux.
- **Flash mode** (Mode Flash) : touchez cette option afin d'indiquer si l'objectif arrière de l'appareil photo doit utiliser son luxmètre pour déterminer si le flash est nécessaire ou afin de l'activer/désactiver pour toutes les prises de vue.

- **On** (Activé) : active le flash pour la prise de vue.
- **Off** (Désactivé) : désactive le flash (valeur par défaut).

Appareil photo (KitKat)

Cette section fournit des informations sur la prise de photos et l'enregistrement de vidéos avec les appareils photo numériques intégrés.

Remarque: Si une carte microSD est installée, le TC55 enregistre les photos et vidéos sur la carte microSD. Si aucune carte microSD n'est installée, le TC55 enregistre les photos et vidéos dans la mémoire de stockage interne.

Figure 71 : Écran Photo de l'appareil photo

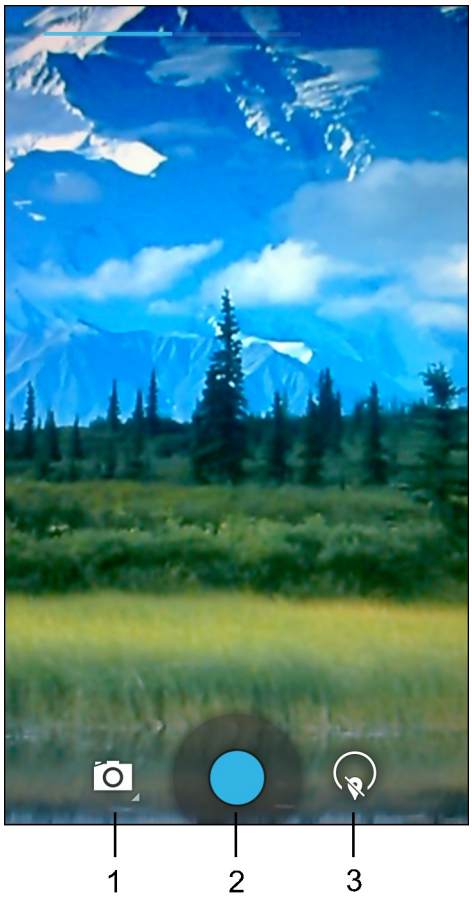

1	Camera Options (Options de l'appareil photo) : permet de sélectionner le mode Camera (Appareil photo), Video (Vidéo) ou Panorama (Panoramique).
2	Bouton d'obturateur : permet de prendre une photo, une photo panoramique ou d'enregistrer une vidéo.
3	Photo Settings (Paramètres photo) : permet de sélectionner les paramètres de l'appareil photo.

Prise de photos

Remarque:

Les paramètres de l'appareil photo sont décrits dans *Paramètres photo du TC55 à la page 97*.

Procédure:

1. Touchez .
2. Touchez .

Figure 72 : Mode appareil photo

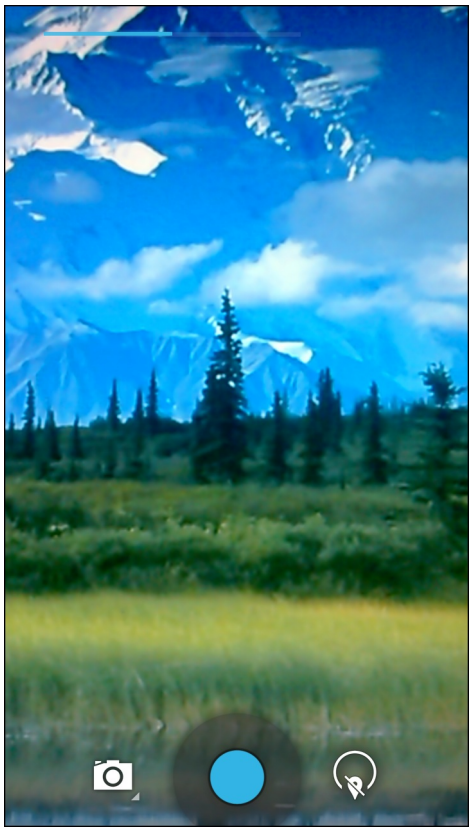

3. Si nécessaire, appuyez sur l'icône des options de l'appareil photo et sur .
4. Cadrez le sujet à l'écran.
5. Pour effectuer un zoom avant ou arrière, rapprochez ou écartez vos doigts sur l'écran. Les commandes de zoom s'affichent.

Figure 73 : Zoom de l'appareil photo

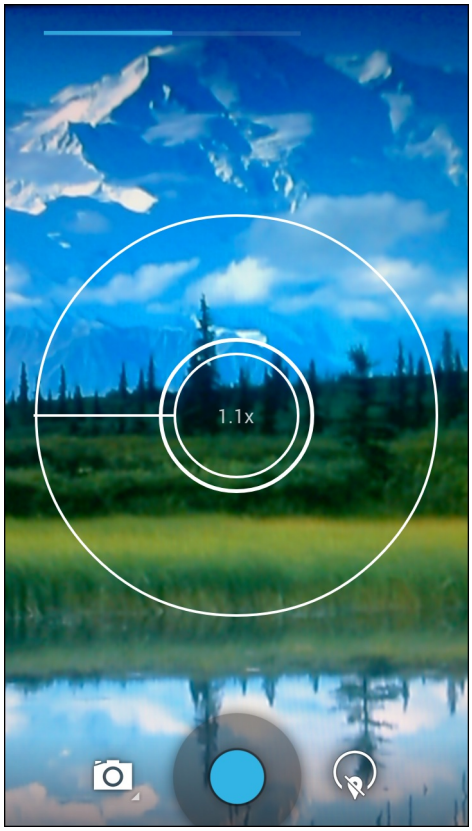

6 Appuyez sur une zone de l'écran pour effectuer la mise au point. Le cercle de mise au point s'affiche à l'écran. Les deux barres horizontales deviennent vertes une fois la mise au point effectuée.

7 Appuyez sur .

L'appareil prend la photo et un son d'obturateur est émis.

Vous pouvez également appuyer longuement sur pour effectuer la mise au point avant de prendre une photo, puis relâcher pour prendre une photo mise au point.

La photo apparaît brièvement en haut à droite sous forme de miniature.

Prise d'une photo panoramique

Le mode panoramique vous permet de créer une seule grande image en déplaçant lentement l'appareil devant une scène.

Procédure:

1 Touchez .

2 Touchez .

Figure 74 : Mode panoramique

3 Appuyez sur la barre d'options et sur .

4 Cadrez un côté de la scène à capturer.

5 Appuyez sur et commencez lentement à déplacer l'appareil sur la zone pour la capturer. Un petit carré blanc apparaît dans le bouton pour indiquer que la capture est en cours.

Si vous déplacez l'appareil trop rapidement, le message **Too fast** (Trop rapide) s'affiche.

6 Appuyez sur pour arrêter la capture. Le panorama apparaît immédiatement et un indicateur de progression s'affiche pendant l'enregistrement de l'image.

Enregistrement de vidéos

Pour enregistrer une vidéo :

Procédure:

1 Touchez .

2 Touchez .

Figure 75 : Mode vidéo

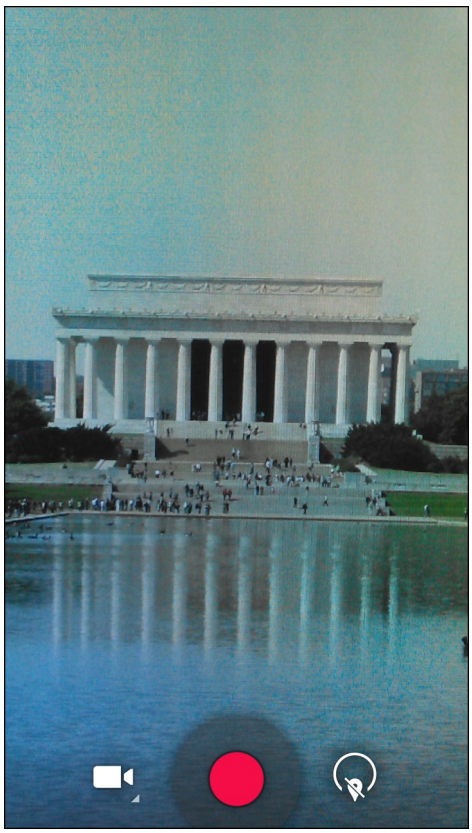

3 Appuyez sur la barre d'options et sur .

4 Pointez l'appareil photo sur la scène afin de la cadrer.

5 Pour effectuer un zoom avant ou arrière, rapprochez ou écartez vos doigts sur l'écran. Les commandes de zoom s'affichent.

Figure 76 : Zoom de l'appareil photo

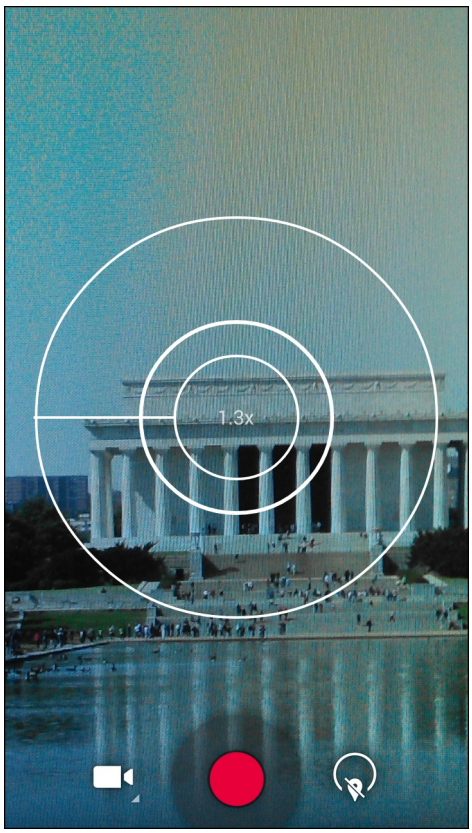

6 Appuyez sur pour commencer à filmer.

L'appareil commence l'enregistrement vidéo. La durée de prise de vue restante est indiquée en haut à gauche de l'écran.

7 Appuyez sur pour arrêter de filmer.

La vidéo apparaît brièvement en haut à droite sous forme de miniature.

Paramètres photo du TC55

En mode photo, les paramètres de la photo sont affichés à l'écran. Appuyez sur pour afficher les options de réglage des photos.

Appuyez sur pour afficher les options de réglage des photos.

Figure 77 : Options de réglage de l'appareil photo arrière

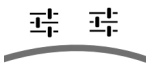

- Premier :
  - **Store location** (Enregistrer la position) : permet de régler l'appareil photo pour enregistrer le lieu de réalisation de la photo en tant que métadonnées de l'image (par défaut : désactivé).
  - **Picture size** (Taille d'image) : touchez cette option pour définir la taille (en pixels) de la photo. Options : **8M pixels** (8 mégapixels) (par défaut), **5M pixels** (5 mégapixels), **3M pixels** (3 mégapixels), **2M pixels** (2 mégapixels), **1M pixels** (1 mégapixel), **VGA** ou **QVGA**.

- **Select Picture Format** (Sélection du format d'image) : appuyez sur cette option pour définir le format de la photo. Options : **Jpeg** (par défaut), **RAW** ou **YUV420SP**.
- **Picture quality** (Qualité d'image) : appuyez sur cette option pour sélectionner le paramètre de qualité d'image. Options : **Super fine** (Très élevée) (par défaut), **Fine** (Élevée) ou **Normal** (Normale).
- **ZSL** : configurez l'appareil photo pour qu'il prenne immédiatement une photo lorsque vous appuyez sur le bouton (désactivé par défaut).

• Deuxième :

- **Scene mode** (Mode Scène) : appuyez sur cette option pour sélectionner un ensemble prédéfini de paramètres conçus pour des scènes spéciales. Options : **Auto** (Automatique) (par défaut), **Night** (Nuit), **Portrait**, **Landscape** (Paysage), **Steady Photo** (Anti-flou) ou **Sports** (Sport).
- **Focus Mode** (Mode de mise au point) : appuyez sur cette option pour sélectionner le paramètre de mise au point de l'appareil photo. Options : **Auto** (Automatique) (par défaut), **Infinity** (Infini), **Macro** ou **CAF** (Continuous Auto Focus, autofocus continu).
- Flash mode (Mode Flash) : appuyez sur cette option afin d'indiquer si l'objectif arrière de l'appareil photo doit utiliser son luxmètre pour déterminer si le flash est nécessaire ou afin de l'activer ou le désactiver pour toutes les prises de vue.
  + **Off** (Désactivé) : désactive le flash.
  + **Auto** (Automatique) : l'appareil photo règle automatiquement le flash en fonction du luxmètre (par défaut).
  + **On** (Activé) : active le flash pour la prise de vue.
  + **Torch** (Lampe) : allume le flash en continu.
- **Exposure** (Exposition) : appuyez sur cette option pour régler l'exposition. Options : **+2**, **+1**, **0** (par défaut), **-1** ou **-2**.
- **White balance** (Balance des blancs) : appuyez sur cette option pour indiquer la manière dont l'appareil photo doit ajuster les couleurs en fonction de l'éclairage afin d'obtenir des prises de vue aux couleurs les plus naturelles possibles.
  + **Incandescent** : règle la balance des blancs pour un éclairage incandescent.
  + **Fluorescent** : règle la balance des blancs pour un éclairage fluorescent.
  + **Auto** (Automatique) : règle automatiquement la balance des blancs (valeur par défaut).
  + **Daylight** (Lumière du jour) : règle la balance des blancs pour la lumière du jour.
  + **Cloudy** (Nuageux) : règle la balance des blancs pour un environnement nuageux.

Paramètres vidéo TC55

En mode vidéo, les paramètres de la vidéo sont affichés à l'écran. Appuyez sur pour afficher les options de réglage des vidéos.

Appuyez sur pour afficher les options de réglage des photos.

Figure 78 : Options de réglage de la vidéo

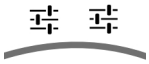

• Premier

- **Store location** (Enregistrer la position) : permet de régler l'appareil photo pour enregistrer le lieu de réalisation de la vidéo en tant que métadonnées de la vidéo (par défaut : désactivé).
- **Flash mode** (Mode Flash) : sélectionnez cette option pour activer le flash (désactivé par défaut).

- Deuxième
  - **Video quality** (Qualité vidéo) : appuyez sur le niveau de qualité vidéo souhaité :
    - **HD 1080p** : haute définition 1 080 pixels (par défaut).
    - **HD 720p** : haute définition 720 pixels.
    - **SD 480p** : définition standard 480 pixels.
  - **Time lapse** (Intervalle de temps) : appuyez sur cette option pour sélectionner un intervalle de temps définissant la cadence d'images pour la photographie en mode à intervalle. Options : **Off** (Désactivé) (par défaut). Faites glisser le curseur en position **ON** (Activé), puis configurez l'intervalle de temps.
  - **White balance** (Balance des blancs) : appuyez sur cette option pour indiquer la manière dont l'appareil photo doit ajuster les couleurs en fonction de l'éclairage afin d'obtenir des prises de vue aux couleurs les plus naturelles possibles.
    - **Incandescent** : règle la balance des blancs pour un éclairage incandescent.
    - **Fluorescent** : règle la balance des blancs pour un éclairage fluorescent.
    - **Auto** (Automatique) : règle automatiquement la balance des blancs (valeur par défaut).
    - **Daylight** (Lumière du jour) : règle la balance des blancs pour la lumière du jour.
    - **Cloudy** (Nuageux) : règle la balance des blancs pour un environnement nuageux.
  - **Flash mode** (Mode Flash) : sélectionnez cette option pour activer le flash (désactivé par défaut).

Galerie

Remarque:

L'appareil prend en charge les formats d'image suivants : jpeg, gif, png et bmp.

L'appareil prend en charge les formats vidéo suivants : H.263, H.264 et MPEG4 Simple Profile.

Utilisez l'application **Gallery** (Galerie) pour :

- consulter des photos ;
- lire des vidéos ;
- effectuer des opérations de retouche simples sur les photos ;
- définir une photo comme papier peint ;
- définir une photo comme photo de contact ;
- partager des photos et des vidéos.

Pour ouvrir l'application Gallery (Galerie), appuyez sur > ou, dans l'application Camera (Appareil photo), appuyez sur la miniature affichée dans l'angle supérieur droit.

L'application **Gallery** (Galerie) affiche toutes les photos et vidéos stockées sur la carte microSD.

Figure 79 : Galerie - Albums

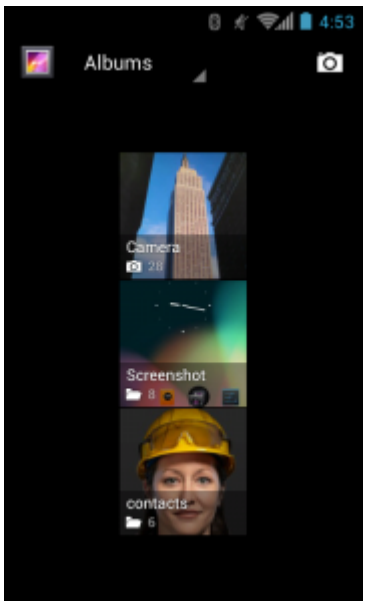

- Appuyez sur un album pour l'ouvrir et afficher son contenu. Les photos et les vidéos de l'album sont affichées par ordre chronologique.
- Appuyez sur une photo ou une vidéo dans un album pour l'afficher.
- Pour revenir à l'écran principal de l'application **Gallery** (Galerie), appuyez sur l'icône (angle supérieur gauche).

Utilisation des albums

Les albums sont des ensembles de photos et de vidéos regroupées dans des dossiers. Appuyez sur un album pour l'ouvrir. Les photos et les vidéos sont affichées dans une grille chronologique. Le nom de l'album apparaît en haut de l'écran.

Figure 80 : Photos d'un album

Faites glisser votre doigt vers la gauche ou la droite pour faire défiler les images sur l'écran.

Partage d'un album

Procédure:

1. Touchez .
2. Touchez .
3. Appuyez longuement sur un album jusqu'à ce qu'il soit en surbrillance.
4. Appuyez sur d'autres albums le cas échéant.
5. Touchez . Le menu Share (Partager) s'ouvre. Appuyez sur l'application à utiliser pour partager les albums sélectionnés.
6. Suivez les instructions fournies par l'application sélectionnée.

Détails sur un album

Procédure:

1. Touchez .
2. Touchez .
3. Appuyez longuement sur un album jusqu'à ce qu'il soit en surbrillance.
4. Touchez .
5. Appuyez sur **Details** (Détails).

Suppression d'un album

Pour supprimer un album et son contenu de la carte microSD :

Procédure:

1. Touchez .
2. Touchez .
3. Appuyez longuement sur un album jusqu'à ce qu'il soit en surbrillance.
4. Cochez les autres albums à supprimer. Assurez-vous que les autres albums ne sont pas cochés.
5. Touchez .
6. Dans le menu **Delete selected item?** (Supprimer l'élément sélectionné ?), appuyez sur **OK** pour supprimer l'album.

Utilisation des photos

Utilisez l'application **Gallery** (Galerie) pour regarder les photos stockées sur la carte microSD, les retoucher et les partager.

Affichage et exploration des photos

Pour afficher une photo :

Procédure:

1 Touchez .
2 Touchez .
3 Appuyez sur un album pour l'ouvrir.
4 Appuyez sur une photo.

Figure 81 : Exemple de photo

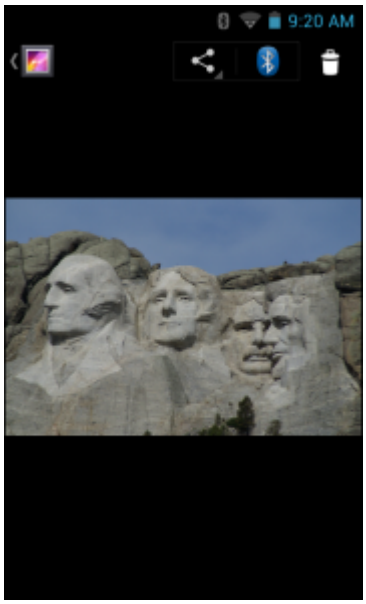

5 Faites glisser le contenu de l'écran vers la gauche ou vers la droite pour afficher la photo suivante ou précédente de l'album.
6 Tournez l'appareil pour changer l'orientation de la photo : verticale (portrait) ou horizontale (paysage). La photo est affichée (mais pas enregistrée) dans cette nouvelle orientation.
7 Appuyez sur la photo pour afficher les commandes.
8 Appuyez deux fois sur l'écran pour effectuer un zoom avant. Vous pouvez aussi resserrer deux doigts ou les écarter pour effectuer un zoom avant ou arrière.
9 Faites glisser la photo pour afficher les parties qui ne sont pas visibles.

Rotation d'une photo

Procédure:

1 Appuyez sur une photo pour afficher les commandes.
2 Touchez .
3 Appuyez sur **Rotate Left** (Rotation à gauche) ou **Rotate Right** (Rotation à droite).
La photo est automatiquement enregistrée dans sa nouvelle orientation.

Rognage d'une photo

Procédure:

1 Dans **Gallery** (Galerie), appuyez sur une photo pour afficher les commandes.

2 Touchez ☰.
3 Appuyez sur **Crop** (Rogner). L'outil de rognage bleu apparaît.
4 Utilisez l'outil de rognage pour sélectionner la partie de la photo à rogner.
   - Appuyez au milieu de l'outil de rognage et faites glisser pour le déplacer.
   - Appuyez sur un bord de l'outil de rognage pour le redimensionner.
   - Appuyez sur un angle de l'outil de rognage pour le redimensionner en gardant les mêmes proportions.

Figure 82 : Outil de rognage

5 Appuyez sur **OKSave** (Enregistrer) pour enregistrer une copie de la photo rognée. La version d'origine non rognée est également conservée.

Définition d'une photo comme icône de contact

Procédure:

1 Touchez .
2 Touchez .
3 Appuyez sur un album pour l'ouvrir.
4 Appuyez sur la photo pour l'ouvrir.
5 Appuyez sur ☰.
6 Appuyez sur **Set picture as** (Définir photo comme).
7 Appuyez sur **Contact photo** (Photo de contact).
8 Dans l'application **People** (Personnes), appuyez sur un contact.
9 Appuyez sur la zone bleue et rognez la photo selon vos besoins.
10 Appuyez sur **OK**.

Obtention des détails sur une photo

Procédure:

1 Touchez .

2 Touchez .
3 Appuyez sur un album pour l'ouvrir.
4 Appuyez sur la photo pour l'ouvrir.
5 Appuyez sur .
6 Appuyez sur **Details** (Détails).
7 Appuyez sur **Close** (Fermer).

Partage d'une photo

Procédure:

1 Touchez .
2 Touchez .
3 Appuyez sur un album pour l'ouvrir.
4 Appuyez sur une photo pour l'ouvrir.
5 Touchez .
6 Appuyez sur l'application à utiliser pour partager la photo sélectionnée. L'application choisie s'ouvre sur un nouveau message avec la photo en pièce jointe.

Suppression d'une photo

Procédure:

1 Touchez .
2 Touchez .
3 Appuyez sur un album pour l'ouvrir.
4 Appuyez sur une photo pour l'ouvrir.
5 Touchez .
6 Touchez .
7 Appuyez sur **Delete** (Supprimer).
8 Appuyez sur **OK** pour supprimer la photo.

Utilisation de vidéos

Utilisez l'application **Gallery** (Galerie) pour regarder les vidéos stockées sur la carte microSD et les partager.

Lecture de vidéos

Procédure:

1 Touchez .
2 Touchez .

3 Appuyez sur un album pour l'ouvrir.
4 Appuyez sur une vidéo.

Figure 83 : Exemple de vidéo

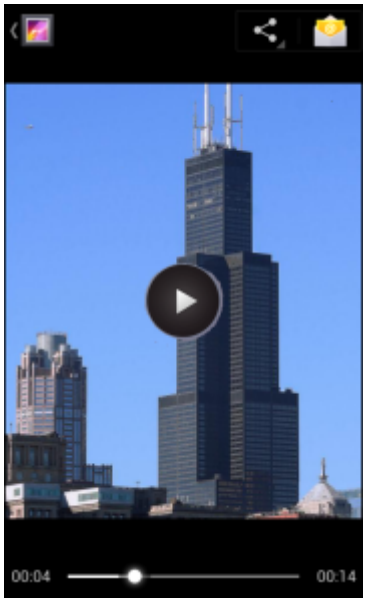

5 Touchez . La lecture de la vidéo commence.
6 Appuyez sur l'écran pour afficher les commandes de lecture.

Partage d'une vidéo

Procédure:

1 Touchez .
2 Touchez .
3 Appuyez sur un album pour l'ouvrir.
4 Appuyez sur une vidéo pour l'ouvrir.
5 Touchez . Le menu Share (Partager) s'affiche.
6 Appuyez sur l'application à utiliser pour partager la vidéo sélectionnée. L'application choisie s'ouvre sur un nouveau message avec la vidéo en pièce jointe.

Suppression d'une vidéo

Procédure:

1 Touchez .
2 Touchez .
3 Appuyez sur un album pour l'ouvrir.
4 Appuyez sur une vidéo pour l'ouvrir.

5 Touchez .

6 Touchez .

7 Appuyez sur **Delete** (Supprimer).

8 Appuyez sur **OK**.

Movie Studio (Studio cinéma)

Movie Studio (Studio cinéma) est une application de montage vidéo. Capturez ou téléchargez des vidéos ou des photos et Movie Studio les transforme automatiquement en films parfaitement montés, accompagnés de musique et d'autres effets. Il offre notamment :

- Sélectionnez des fichiers vidéo, photo et musicaux à partir de l'appareil.
- Rognez et modifiez des clips vidéo.
- Supprimez le milieu d'une vidéo.
- Divisez un fichier vidéo en plusieurs clips séparés.
- Ajoutez des effets vidéo (début en fondu, fin en fondu, tonalités de gris, négatif, ralenti).
- Ajoutez et modifiez la musique de fond pendant le film.
- Ajoutez plusieurs photos en tant que diaporamas.

Figure 84 : Application Movie Studio

DataWedge Demonstration (Démonstration DataWedge)

Utilisez **DataWedge Demonstration** (Démonstration DataWedge) pour démontrer les fonctionnalités de capture des données.

Figure 85 : Fenêtre de DataWedge Demonstration (Démonstration DataWedge)

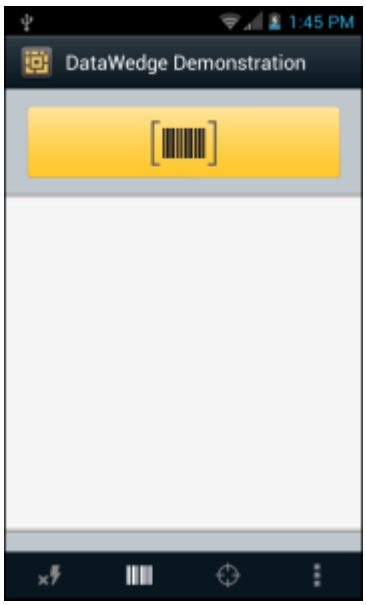

Tableau 9 : Icônes de DataWedge Demonstration (Démonstration DataWedge)

Icône	Description
/	Active ou désactive le flash lors de l'utilisation de l'appareil photo pour la capture de données de code-barres. Utilisez le flash dans les endroits mal éclairés.
/	Bascule la fonction de capture de données entre l'imageur et l'appareil photo. Si le terminal ne dispose pas d'un imageur, seule l'icône d'appareil photo est active.
/	Bascule entre le mode de lecture normale et le mode Liste de prélèvement lors de la capture des données d'un code-barres à l'aide de l'appareil photo.
	Ouvre un menu permettant de visualiser les informations relatives à l'application ou de définir le profil DataWedge de l'application.

Remarque:

Consultez le *Guide d'intégration du TC55* pour plus d'informations sur la configuration de DataWedge.

Appuyez sur le bouton programmable ou appuyez sur le bouton de lecture jaune pour activer la capture des données. Les données capturées apparaissent dans le champ de texte sous le bouton jaune.

Sound Recorder (Magnétophone)

Utilisez l'application **Sound Recorder** (Magnétophone) pour enregistrer des messages audio.

Les enregistrements sont stockés sur la carte microSD (si elle est installée) ou dans le stockage interne et sont disponibles dans la liste de lecture de l'application Music (Musique) intitulée « My Recordings » (Mes enregistrements).

Figure 86 : Application Sound Recorder (Magnétophone)

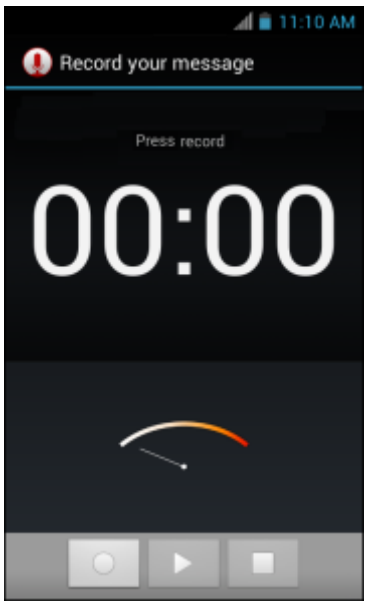

Elemez

Remarque:

Elemez collecte des informations spécifiques relatives au terminal en arrière-plan et nous envoie ces informations pour nous aider à améliorer les fonctionnalités du produit. Cette fonction peut être désactivée. Consultez la section *Désactivation de la collecte de données Elemez à la page 109*.

Utilisez **Elemez** pour nous fournir des informations informations à Zebra. Appuyez sur le bouton **Submit Diagnostics** (Envoyer les diagnostics) pour envoyer les données.

Figure 87 : Application Elemez

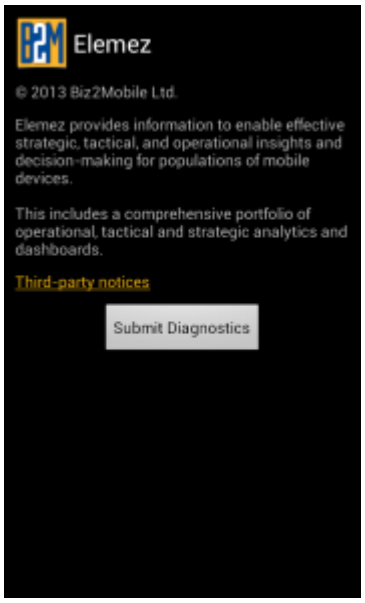

Désactivation de la collecte de données Elemez

L'utilisateur peut désactiver l'application **Elemez** pour l'empêcher de collecter des données spécifiques en arrière-plan et de les envoyer à Zebra Technologies.

Procédure:

1. Dans l'écran d'accueil, appuyez sur ☰.
2. Appuyez sur **Manage Apps** (Gérer applications).
3. Faites glisser votre doigt vers la gauche ou la droite jusqu'à ce que l'onglet **ALL** (Toutes) s'affiche.
4. Faites défiler la liste et touchez **Elemez**.
5. Dans l'écran **App info** (Informations de l'application), appuyez sur **Uninstall updates** (Désinstaller les mises à jour).
6. Dans la boîte de dialogue **Uninstall updates** (Désinstaller les mises à jour), appuyez sur **OK**.
7. Appuyez sur **OK**.
8. Une fois la désinstallation terminée, appuyez sur **OK**.
9. Dans l'onglet **All** (Toutes), faites défiler la liste et appuyez sur **Elemez**.
10. Appuyez sur **Désactiver**.
11. Dans la boîte de dialogue **Disable built-in app?** (Désactiver l'application intégrée ?), appuyez sur **OK**.
12. Touchez ⌂.

Activation de la collecte de données Elemez

L'utilisateur peut réactiver l'application **Elemez** pour l'autoriser à collecter des données spécifiques en arrière-plan et à les envoyer à Zebra Technologies.

Procédure:

1. Dans l'écran d'accueil, appuyez sur ☰.
2. Appuyez sur **Manage Apps** (Gérer applications).
3. Faites glisser votre doigt vers la gauche ou la droite jusqu'à ce que l'onglet **ALL** (Toutes) s'affiche.
4. Faites défiler la liste et touchez **Elemez**.
5. Dans l'écran **App info** (Informations de l'application), appuyez sur **Enable** (Activer).
6. Touchez ⌂.
7. Touchez ⊞.
8. Touchez .
9. Appuyez sur **Enable Elemez** (Activer Elemez).

MLog Manager (Gestionnaire de MLog)

Utilisez **MLog Manager** (Gestionnaire de MLog) pour capturer des fichiers journaux pour les diagnostics. Consultez le *Guide d'intégration du TC55* pour obtenir des informations détaillées sur la configuration de l'application.

Figure 88 : MLog Manager (Gestionnaire de MLog)

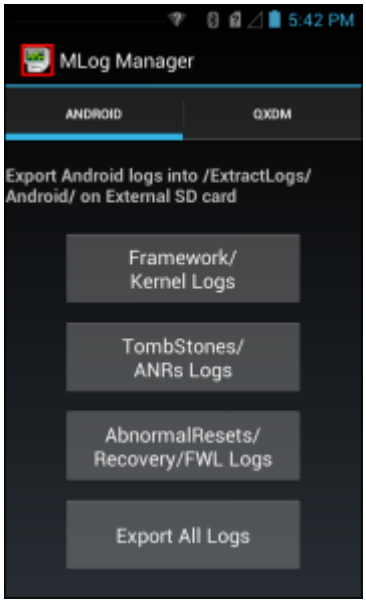

SimulScan Demo (Démonstration SimulScan)

Remarque: SimulScan Demo (Démonstration SimulScan) n'est pas disponible sur toutes les configurations.

L'application SimulScan est une application de démonstration prête à l'emploi incluse sur le terminal si celui-ci prend en charge SimulScan. Cette application permet au personnel d'avant-vente de présenter aux clients les différentes fonctionnalités de SimulScan sur la base de conditions réelles d'utilisation dans les deux marchés verticaux les plus courants, à savoir les services postaux/transports et logistiques et la fabrication. L'exemple basé sur les transports et la logistique illustre les fonctionnalités de reconnaissance optique de caractères (OCR) et de marques (OMR). L'exemple basé sur la fabrication illustre la fonction MultiCode 20. SimulScan permet également aux clients de créer des modèles en utilisant le générateur de modèle, puis de les tester sur le terminal.

Figure 89 : Écran d'accueil SimulScan Demo (Démonstration SimulScan)

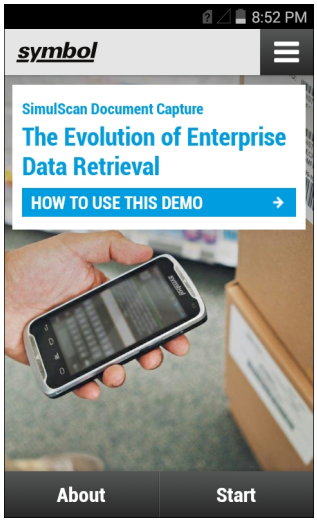

Exportation d'exemples de formulaire

Pour pouvoir effectuer les démonstrations Postal, Transportation & Logistics (Services postaux, transports et logistique) ou Manufacturing (Fabrication), vous devez imprimer les formulaires d'exemple stockés sur le terminal.

Procédure:

1. Lancez l'application **SimulScan Demo** (Démonstration SimulScan).
2. Sur l'écran d'accueil de **SimulScan Demo** (Démonstration SimulScan), appuyez sur **HOW TO USE THIS DEMO** (Comment utiliser cette démonstration).
3. Faites défiler le menu et appuyez sur le bouton **Export sample forms** (Exporter les formulaires d'exemple). Le terminal copie les formulaires vers le dossier `\simulscan\samples` du stockage interne.
4. Connectez le terminal à un ordinateur à l'aide du câble de chargement USB.
5. Copiez les fichiers du dossier `\simulscan\samples` du stockage interne vers l'ordinateur.
6. Imprimez les formulaires.

Exemple Services postaux, transports et logistique

L'exemple Fabrication utilise le formulaire suivant :

Figure 90 : Formulaire Services postaux, transports et logistique

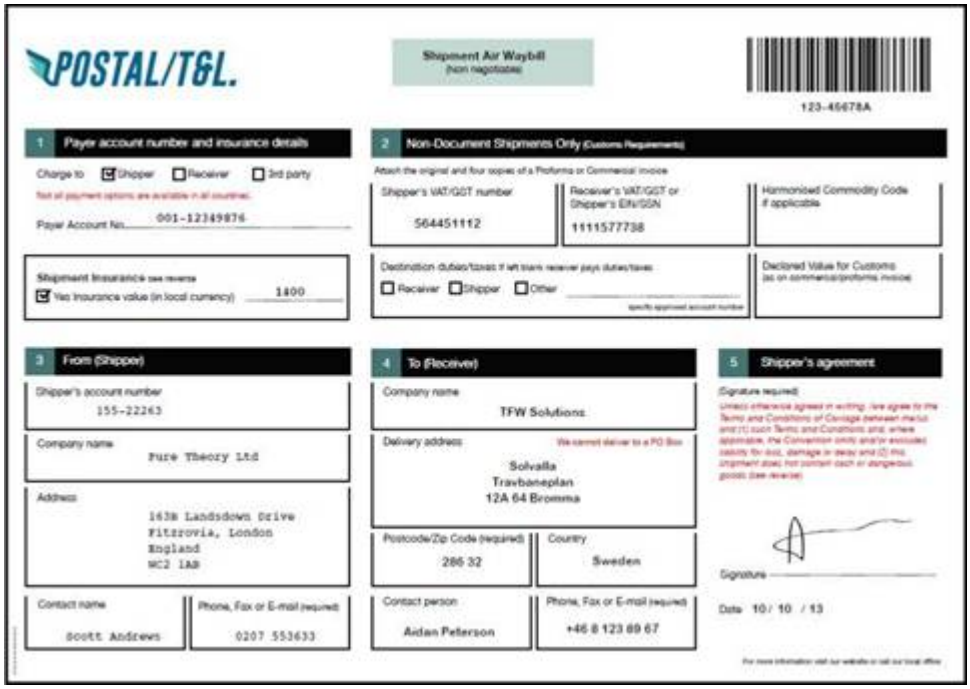

Procédure:

1. Posez le formulaire sur une surface plane.
2. Sur le terminal, lancez l'application **SimulScan Demo** (Démonstration SimulScan).
3. Appuyez sur l'icône **Menu** en haut à droite de l'écran.
4. Appuyez sur **Postal, Transportation & Logistics** (Services postaux, transports et logistique).
5. Appuyez sur **Start SimulScan** (Démarrer SimulScan).
6. Utilisez les commandes d'image au bas de l'écran pour contrôler le flash, l'audio et le niveau de zoom.

Figure 91 : Commandes d'image

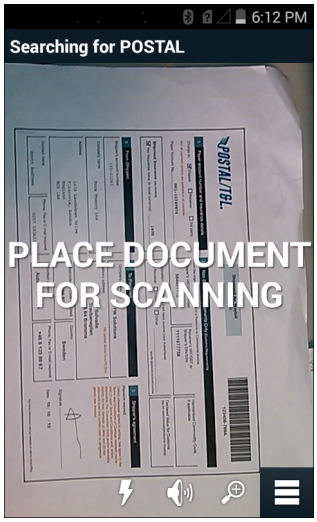

7 Placez l'appareil photo au-dessus du formulaire. Vérifiez que l'intégralité du formulaire est visible à l'écran.

8 Tenez le terminal bien fermement.

9 Lorsque le terminal détecte le formulaire, **Tap Screen to Scan** (Appuyer sur l'écran pour lire) s'affiche à l'écran.

10 Appuyez sur l'écran pour commencer la capture des données. Une fois l'opération terminée, le terminal émet un signal sonore et les données du formulaire s'affichent.

Figure 92 : Écran Postal Data (Données postales)

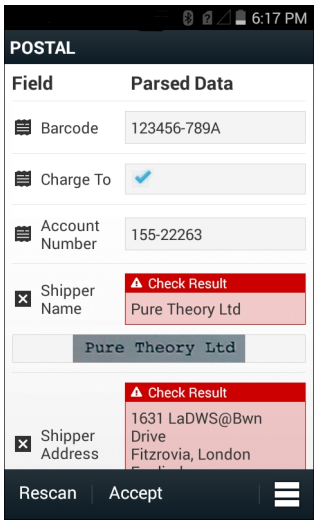

11 Appuyez sur les zones de texte pour corriger les éventuelles erreurs. Remarque : s'il y a trop d'erreurs, appuyez sur **Rescan** (Relire) pour recommencer la capture.

12 Appuyez sur **Accept** (Accepter) pour confirmer que les données sont correctes. L'écran **Results summary** (Récapitulatif des résultats) s'affiche.

13 Appuyez sur **OK**.

Exemple Fabrication

L'exemple Fabrication utilise le formulaire suivant :

Figure 93 : Formulaire Fabrication

Procédure:

1 Copiez le formulaire du terminal sur un ordinateur. Voir
2 Imprimez le formulaire.
3 Posez le formulaire sur une surface plane.
4 Sur le terminal, lancez l'application **SimulScan Demo** (Démonstration SimulScan).
5 Appuyez sur l'icône **Menu** en haut à droite de l'écran.
6 Appuyez sur **Manufacturing** (Fabrication).
7 Appuyez sur **Start SimulScan** (Démarrer SimulScan).
8 Pointez le haut du terminal vers le document, en le dirigeant vers la cible.
9 Tenez le terminal bien fermement.
10 Le terminal commence la capture de données. Une fois l'opération terminée, le terminal émet un signal sonore et les données du document s'affichent.

Figure 94 : Données de fabrication

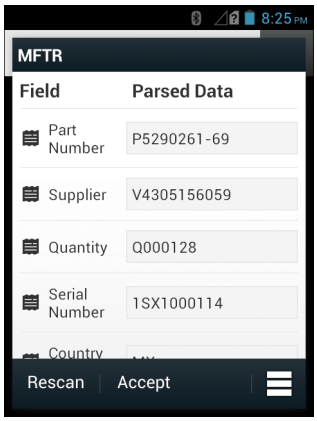

11 Appuyez sur les zones de texte pour corriger les éventuelles erreurs. S'il y a trop d'erreurs, appuyez sur **Rescan** (Relire) pour effectuer la capture à nouveau.
12 Appuyez sur **Accept** (Accepter) pour confirmer que les données sont correctes. L'écran **Results summary** (Récapitulatif des résultats) s'affiche.

13 Appuyez sur **OK**.

Paramètres

Pour définir les paramètres de l'application **SimulScan Demo** (Démonstration Simulscan), appuyez sur l'icône **Menu** > **Settings** (Paramètres).

Figure 95 : Écran Settings (Paramètres)

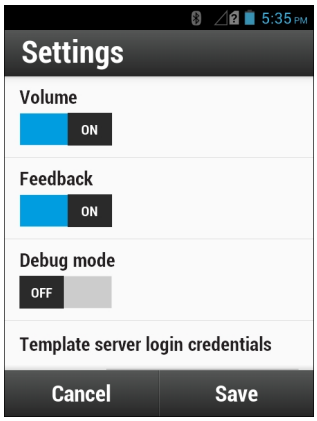

- **Volume** : commutateur d'activation/désactivation des notifications sonores.
- **Haptic** (Retour haptique) : commutateur d'activation/désactivation des notifications par vibration.
- **Debug mode** (Mode de débogage) : commutateur d'activation/désactivation du mode de débogage.
- **Template server login credentials** (Informations de connexion du serveur de modèle) : saisir les informations d'identification pour l'accès au serveur de modèle.

Paramètres avancés

Utilisez le paramètre Advanced (Avancé) pour configurer les options de capture de données. Dans l'écran de capture de données, appuyez sur dans le coin inférieur droit de l'écran.

Figure 96 : Écran Advanced Settings (Paramètres avancés)

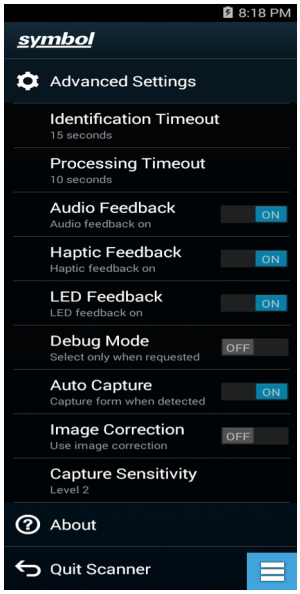

- **Identification Timeout** (Délai d'identification) : permet de définir le délai d'attente avant d'abandonner l'identification du document cible. Options : **2 seconds** (2 secondes), **5 seconds** (5 secondes), **10 seconds** (10 secondes), **15 seconds** (15 secondes), **20 seconds** (20 secondes) ou **25 seconds** (25 secondes).
- **Processing Timeout** (Délai de traitement) : une fois le document cible identifié, il s'agit du délai d'attente avant d'abandonner le traitement.
- **Audio Feedback** (Effet Larsen) : permet d'activer ou de désactiver l'effet Larsen pour une analyse réussie.
- **Haptic Feedback** (Retour haptique) : permet d'activer ou de désactiver le retour haptique (vibration) pour une analyse réussie.
- **LED Feedback** (Retour LED) : permet d'activer ou désactiver les retours LED pour une analyse réussie.
- **Debug Mode** (Mode de débogage) : s'il est activé, permet une session de saisie de formulaires, d'images de région, de valeurs de région et autres données sur le support de stockage. À utiliser uniquement lorsque vous y êtes invité par l'administrateur.
- **Auto Capture** (Capture automatique) : définissez cette option sur **On** (Activé) pour capturer automatiquement les formulaires une fois ces derniers détectés. Définissez cette option sur **Off** (Désactivé) pour capturer manuellement les formulaires lorsque l'utilisateur appuie sur l'écran ou sur une gâchette.
- **Image Correction** (Correction d'image) : activez cette option lorsqu'un document est froissé ou incurvé et qu'une correction d'image avancée est nécessaire.
- **Capture Sensitivity** (Sensibilité de capture) : permet d'augmenter la sensibilité pour une meilleure précision d'identification du document avant le traitement.
- **About** (À propos de) : affiche le numéro de version du moteur Simulscan.
- **Quit Scanner** (Quitter le lecteur) : permet de quitter l'écran Advanced Settings (Paramètres avancés).

Démonstration personnalisée

Avant de créer une démonstration personnalisée :

- Créez un modèle à l'aide du générateur de modèle.
- Copiez un logo d'entreprise et une image à l'emplacement de stockage du terminal.

Procédure:

1. Appuyez sur l'icône **Menu**.
2. Appuyez sur **Custom Demo Setup** (Configurer une démonstration personnalisée).

Figure 97 : Écran de configuration d'une démonstration personnalisée

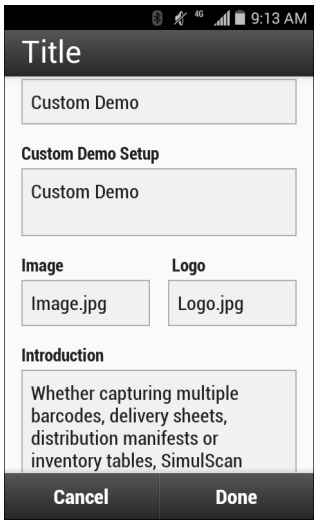

3. Dans la zone de texte **Name** (Nom), saisissez un nom pour la démonstration personnalisée. Ce nom apparaît dans le menu déroulant.
4. Dans la zone de texte **Custom Demo Setup** (Configuration d'une démonstration personnalisée), saisissez un titre pour la démonstration. Ce nom s'affiche dans la zone de titre de l'écran de démonstration.

5 Appuyez sur le champ **Image** pour sélectionner une image sur la carte SD.
6 Appuyez sur le champ **Logo** pour sélectionner l'image du logo sur la carte SD.
7 Dans la zone de texte **Introduction**, saisissez le texte qui apparaîtra sur l'écran de démonstration.
8 Dans la zone de texte **Header color** (Couleur de l'en-tête), entrez la valeur hexadécimale de la couleur de l'en-tête.
9 Dans la zone de texte **Icon color** (Couleur de l'icône), entrez la valeur hexadécimale de la couleur de l'icône Menu et du texte du bouton.
10 Dans la zone de texte **Key Features** (Principales fonctions), saisissez le texte qui apparaîtra sous l'en-tête Key Feature (Principales fonctions). Ce texte s'affiche sous forme de puces.
11 Appuyez sur l'un des champs **SimulScan Document Capture Template** (Modèle de capture de document Simulscan) pour sélectionner un modèle.
   a **Browse external storage** (Parcourir la mémoire de stockage externe) : sélectionnez un modèle chargé sur le terminal.
   b **Default templates** (Modèles par défaut) : sélectionnez l'un des modèles par défaut.
   c **Select from server** (Sélectionner à partir du serveur) : sélectionnez un modèle dans le serveur Simulscan.
12 Appuyez sur **Done** (Terminé). L'exemple personnalisé s'affiche à l'écran.
13 Appuyez sur **Start SimulScan** (Démarrer SimulScan) pour lancer la démonstration.

Modèles par défaut

Les modèles suivants sont disponibles :

- **Default - BankCheck.xml** (Par défaut - BankCheck.xml) : utilisez ce modèle pour lire la police MICR E-13B (19 à 40 caractères) sur les chèques bancaires.
- **Default - Barcode 1.xml** (Par défaut - Barcode 1.xml) : utilisez ce modèle pour lire un seul code-barres pris en charge.
- **Default - Barcode 10.xml** (Par défaut - Barcode 10.xml) : utilisez ce modèle pour lire jusqu'à 10 codes-barres pris en charge.
- **Default - Barcode 2.xml** (Par défaut - Barcode 2.xml) : utilisez ce modèle pour lire deux codes-barres pris en charge.
- **Default - Barcode 4.xml** (Par défaut - Barcode 4.xml) : utilisez ce modèle pour lire jusqu'à quatre codes-barres pris en charge.
- **Default - Barcode 5.xml** (Par défaut - Barcode 5.xml) : utilisez ce modèle pour lire jusqu'à cinq codes-barres pris en charge.
- **Default - BookNumber.xml** (Par défaut - BookNumber.xml) : utilisez ce modèle pour lire les ISBN OCR-B à 10 ou 13 chiffres.
- **Default - DocCap + Optional Barcode** (Par défaut - DocCap + code-barres en option) : utilisez ce modèle afin de capturer une image pleine page et de décoder les codes-barres pris en charge figurant dans le formulaire. La zone capturée est la plus grande zone rectangulaire dans le champ de lecture défini par la limite fixe ou le contraste d'arrière-plan. Tous les contenus OCR ou OMR ne seront pas décodés dans ce mode. La zone capturée est traitée à des fins de correction, de redressement et définition des contours, et est renvoyée en tant qu'image.
- **Default - DocCap + Required Barcode** (Par défaut - DocCap + code-barres requis) : utilisez ce modèle afin de capturer une image pleine page et de décoder les codes-barres pris en charge figurant dans le formulaire. La zone capturée est la plus grande zone rectangulaire dans le champ de lecture défini par la limite fixe ou le contraste d'arrière-plan. Tous les contenus OCR ou OMR ne seront pas décodés dans ce mode. La zone capturée est traitée à des fins de correction, de redressement et définition des contours, et est renvoyée en tant qu'image.
- **Default - TravelDoc.xml** (Par défaut - TravelDoc.xml) : utilisez ce modèle pour lire les passeports, visas et autres documents de voyage avec les polices OCR-B de type A et B.
- **Default - Unstructured Multi-Line** (Par défaut - Plusieurs lignes non structurées) : utilisez ce modèle pour lire jusqu'à sept lignes de texte.
- **Default - Unstructured Single Line** (Par défaut - Ligne simple non structurée) : utilisez ce modèle pour lire une seule ligne de texte.

Chapitre 5

Capture de données

Le TC55 propose les options suivantes pour la capture de données :

- imageur linéaire intégré ;
- imageur 2D intégré ;
- Appareil photo numérique intégré
- lecteur Bluetooth CS3070 en option ;
- imageur Bluetooth mains libres RS507 en option.

Remarque: DataWedge est installé et activé par défaut sur le TC55.

Imageur linéaire

L'appareil équipé d'un imageur linéaire intégré offre les fonctionnalités suivantes :

- Lecture d'une grande quantité de symbologies de codes, notamment les types de codes 1D les plus courants.
- Visée intuitive pour faciliter les opérations de lecture instantanée.

L'imageur utilise la technologie de l'appareil photo numérique pour prendre une photo numérique d'un code-barres. Il stocke ensuite l'image capturée dans sa mémoire, puis exécute des algorithmes de décodage dernier cri afin d'extraire les données de l'image.

Imagerie

Le TC55 équipé d'un imageur 2D intégré offre les fonctionnalités suivantes :

- Lecture omnidirectionnelle d'une grande quantité de symbologies de codes, notamment les codes postaux, linéaires, PDF417 et les codes matriciels 2D les plus courants.
- Possibilité de capturer et de télécharger des images vers un hôte pour diverses applications d'imagerie.
- Visée laser intuitive perfectionnée (viseur et point de visée) pour faciliter les opérations de lecture instantanée.

L'imageur utilise la technologie d'imagerie pour prendre une photo numérique d'un code-barres. Il stocke ensuite l'image capturée dans sa mémoire, puis exécute des algorithmes de décodage dernier cri afin d'extraire les données de code-barres de l'image.

Modes opérationnels

Le TC55 équipé d'un imageur intégré prend en charge les trois modes de fonctionnement répertoriés ci-après. Activez chaque mode en appuyant sur le bouton de lecture.

- **Decode Mode** (Mode de décodage) : dans ce mode, le TC55 essaie de localiser et de décoder les codes-barres qui se trouvent dans son champ de lecture. L'imageur reste dans ce mode tant que vous appuyez sur le bouton de lecture ou jusqu'à ce qu'il décode un code-barres.

Remarque: Pour activer le mode Pick List (Liste de prélèvement), configurez-le dans DataWedge ou dans une application à l'aide d'une commande API.

- **Pick List Mode** (Mode Liste de prélèvement) : ce mode permet à l'utilisateur de décoder de façon sélective un code-barres alors que plusieurs codes-barres se trouvent dans le champ de lecture du TC55. Pour ce faire, placez la croix du viseur ou le point de visée sur le code-barres souhaité afin de décoder uniquement ce code-barres. Cette fonction est particulièrement utile pour les bordereaux de prélèvement qui contiennent plusieurs codes-barres et pour les étiquettes de fabrication ou de transport contenant plusieurs types de code-barres (1D ou 2D).

Appareil photo numérique

L'appareil équipé d'un appareil photo intégré avec solution de lecture de codes-barres offre les fonctionnalités suivantes :

- Lecture omnidirectionnelle d'une grande quantité de symbologies de codes, notamment les codes postaux, linéaires, QR, PDF417 et les codes matriciels 2D les plus courants.
- Réticule de visée pour faciliter les opérations de lecture instantanée.
- Mode Picklist (Liste de prélèvement) pour décoder un code-barres au milieu de nombreux autres.

La solution utilise la technologie d'appareil photo avancée pour prendre la photo numérique d'un code-barres. Elle exécute ensuite des algorithmes de décodage dernier cri afin d'extraire les données de l'image.

Lecteur Bluetooth CS3070

Le lecteur laser Bluetooth CS3070 permet de capturer les données des codes-barres et de les transmettre à l'appareil par le biais de la technologie Bluetooth. Le lecteur prend en charge la connexion Bluetooth Human Interface Device (HID) à l'appareil sur lequel le lecteur émule un clavier.

Figure 98 : Lecteur Bluetooth CS3070

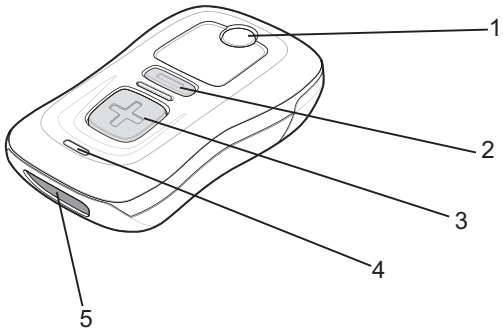

1 Bouton/LED Bluetooth
2 Bouton de suppression
3 Bouton de lecture
4 LED
5 Fenêtre de sortie

Consultez le *Guide de référence produit du lecteur série CS3000* pour obtenir des informations détaillées sur la configuration du CS3070.

Imageur mains libres RS507

L'imageur mains libres RS507 est un lecteur de codes barres portable pour les symbologies 1D et 2D. Le lecteur prend en charge la connexion HID (Bluetooth Human Interface Device) au terminal sur lequel le lecteur émule un clavier.

Figure 99 : Imageur mains libres RS507

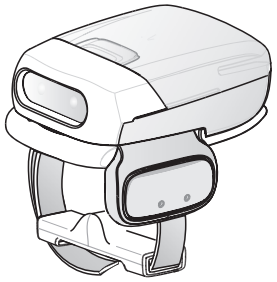

Consultez le *Guide de référence produit de l'imageur mains-libres RS507* pour de plus amples informations.

Éléments à prendre en compte lors de la lecture

Généralement, la lecture est une question de visée, de lecture et de décodage, et ne requiert que quelques efforts pour être maîtrisée. Observez toutefois les points suivants afin d'optimiser les performances de lecture :

- Plage
  - Tous les appareils de lecture sont conçus pour fonctionner avec une plage de fonctionnement minimum et maximum spécifique par rapport au code-barres. La portée varie avec la densité du code-barres et les optiques de l'appareil de lecture.
  - Une lecture réalisée dans la portée permet des décodages rapides et constants. Toute lecture trop rapprochée ou trop éloignée empêche le décodage. Rapprochez le lecteur, puis éloignez-le pour trouver la plage de fonctionnement adaptée aux codes-barres lus.
- Angle
  - L'angle de lecture est important pour obtenir des décodages rapides. Lorsque le faisceau dirigé vers le code-barres réfléchit directement sur le lecteur, cette réflexion spéculaire peut « aveugler » le lecteur.
  - Pour éviter ce problème, lisez le code-barres de manière à ce que le faisceau ne soit pas directement réfléchi sur le lecteur. Veillez également à ce que l'angle de lecture ne soit pas trop fermé. En effet, le lecteur doit collecter des réflexions diffuses à partir de la lecture pour que le décodage fonctionne. Avec de la pratique, il est facile de déterminer par soi-même les tolérances acceptables.
- Lorsque les symboles sont plus gros, éloignez l'appareil.
- Rapprochez l'appareil des symboles lorsqu'ils contiennent des barres très resserrées.

Remarque: les procédures de lecture dépendent de l'application utilisée et de la configuration de l'appareil. Une application peut utiliser des procédures de lecture différentes de celles décrites.

Mode Lecture

Remarque: Le mode Lecture est uniquement disponible sur le TC55 avec imageur 2D.

Utilisez l'application **Scan Mode** (Mode Lecture) pour configurer les boutons TC55 pour la lecture.

Figure 100 : Application du mode Lecture

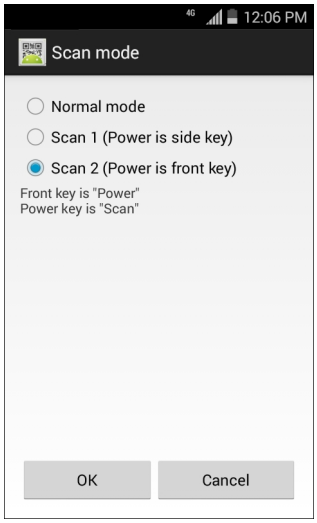

- **Normal mode** (Mode normal) : paramètres par défaut. Configure les options suivantes :
  - Appuyez sur la touche Scan (Lecture) pour activer la lecture.
  - Appuyez sur la touche Power (Marche/Arrêt) pour mettre la radio sous ou hors tension.
- **Scan 1 (Power is side key)** (Lecture 1 (Marche/Arrêt avec la touche latérale)) : configure les éléments suivants :
  - Appuyez sur la touche Scan (Lecture) pour mettre le TC55 sous et hors tension.
  - Appuyez sur la touche Power (Marche/Arrêt) pour activer la lecture.
- **Scan 2 (Power is front key)** (Lecture 2 (Marche/Arrêt avec la touche avant)) : configure les éléments suivants :
  - Appuyez sur la touche Scan (Lecture) ou Power (Marche/Arrêt) pour activer la lecture.
  - Appuyez sur le bouton Power (Marche/Arrêt) pour réactiver le TC55.
  - Appuyez sur pour mettre le TC55 hors tension.

Capture de codes-barres avec un imageur linéaire

Pour capturer les données d'un code-barres :

Procédure:

1. Assurez-vous qu'une application est ouverte sur le TC55 et qu'un champ de texte est sélectionné (c'est-à-dire que le curseur se trouve dans le champ de texte).
2. Visez le code-barres à l'aide du dessus du TC55.

Figure 101 : Lecture

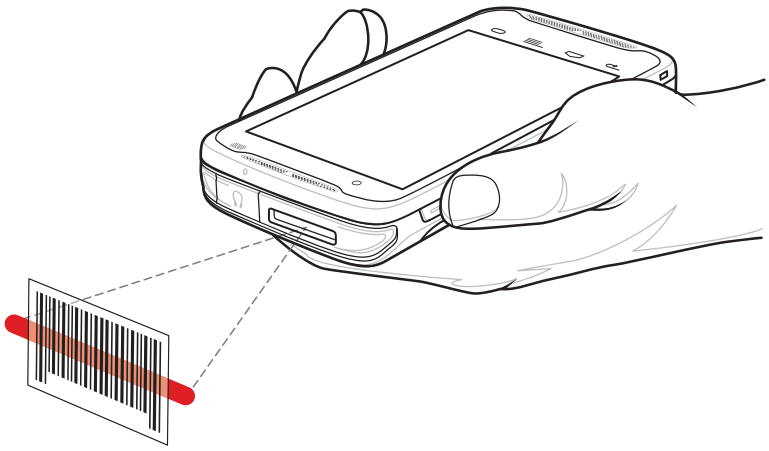

3 Appuyez sur le bouton programmable et maintenez-le enfoncé. La LED s'allume en rouge pour indiquer que la capture des données est en cours.

4 Placez la trame de visée rouge sur le code-barres. Le voyant lumineux devient vert et un bip retentit, par défaut, pour indiquer que le code-barres a été correctement décodé.

Figure 102 : Trame de visée

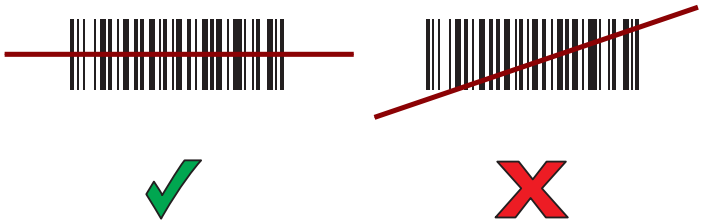

5 Les données capturées apparaissent dans le champ de texte.

Capture des codes-barres à l'aide de l'imageur 2D

Pour capturer les données d'un code-barres :

Procédure:

1 Assurez-vous qu'une application est ouverte sur le TC55 et qu'un champ de texte est sélectionné (c'est-à-dire que le curseur se trouve dans le champ de texte).

2 Visez le code-barres à l'aide du dessus du TC55.

Figure 103 : Lecture

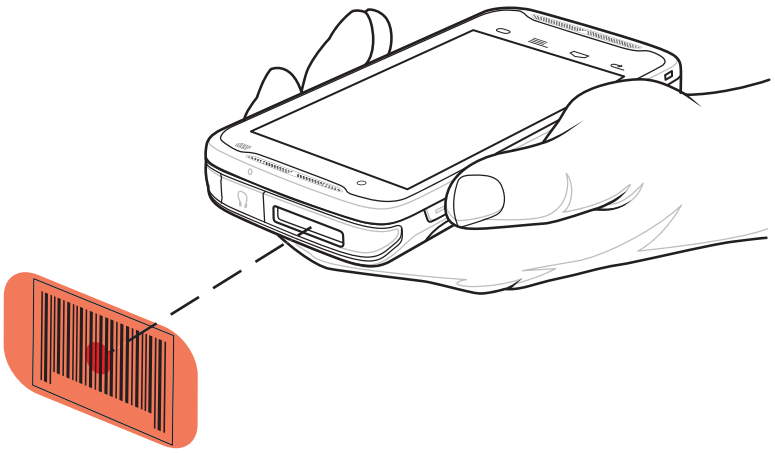

3 Appuyez sur le bouton programmable et maintenez-le enfoncé.

4 **Remarque:** Lorsque le TC55 est en mode Liste de prélèvement, l'imageur ne décode pas le code-barres tant que le point de visée n'est pas sur le code-barres.

Assurez-vous que le code-barres se trouve dans la zone délimitée par la trame de visée laser. Le point de visée est conçu pour améliorer la visibilité dans des conditions où l'éclairage est très lumineux.

Figure 104 : Trame de visée

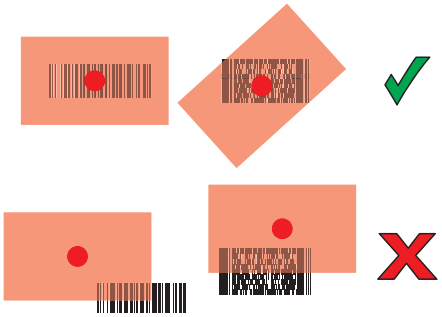

Figure 105 : Mode Pick List (Liste de prélèvement) avec plusieurs codes-barres dans la trame de visée

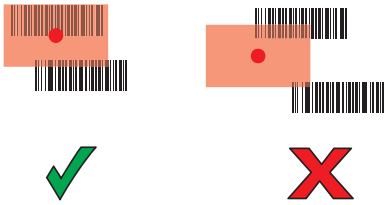

5 Les données capturées apparaissent dans le champ de texte.

Capture de codes-barres au moyen de l'appareil photo intégré

Pour capturer les données d'un code-barres :

Remarque: Lorsque vous capturez les données d'un code-barres dans des conditions de faible luminosité, activez **Illumination mode** (Mode éclairage) dans l'application **DataWedge**. Consultez le *Guide d'intégration du TC55* pour plus d'informations sur la configuration de **DataWedge**.

Procédure:

1 Assurez-vous qu'une application est ouverte sur l'appareil et qu'un champ de texte est sélectionné (c'est-à-dire que le curseur se trouve dans le champ de texte).

2 Visez le code-barres avec l'appareil photo.

3 Appuyez sur le bouton programmable et maintenez-le enfoncé. Par défaut, une fenêtre d'aperçu s'affiche à l'écran. La LED rouge de décodage s'allume pour indiquer que la capture des données est en cours.

Figure 106 : Application avec fenêtre de prévisualisation

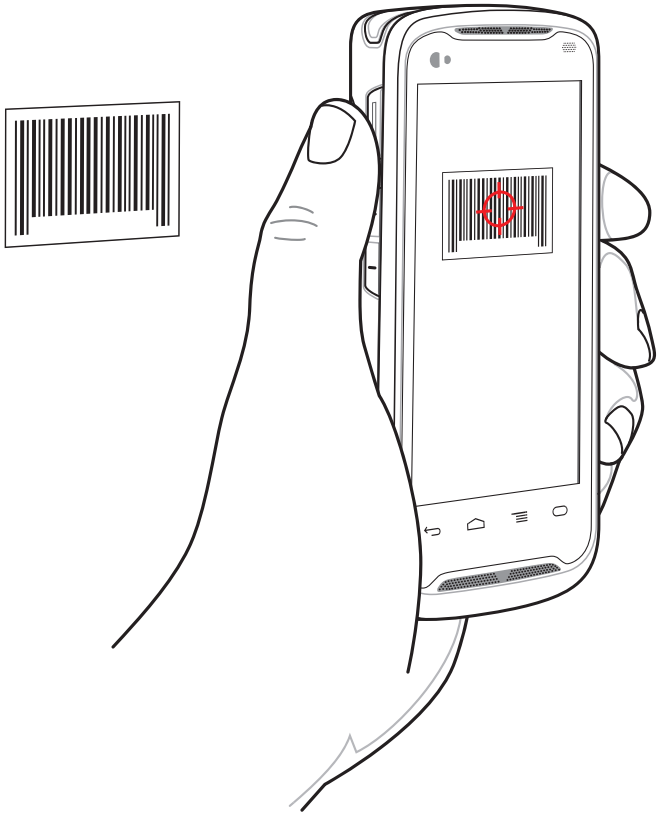

4 **Remarque:** Lorsque le mode Picklist (Liste de prélèvement) est activé, déplacez le TC55 jusqu'à ce que le code-barres soit centré sous la cible rouge à l'écran.

Déplacez le TC55 jusqu'à ce que le code-barres soit visible à l'écran.

5 Le voyant lumineux de décodage devient vert, un bip retentit et l'appareil vibre, par défaut, pour indiquer que le code-barres a été correctement décodé.

6 Les données capturées apparaissent dans le champ de texte.

Capture de codes-barres au moyen du lecteur Bluetooth CS3070

Pré-requis : Établissez un couplage entre le CS3070 et l'appareil. Pour plus d'informations, consultez la section *Couplage avec le CS3070 à la page 147*.

Procédure:

1 Assurez-vous qu'une application est ouverte sur l'appareil et qu'un champ de texte est sélectionné (c'est-à-dire que le curseur se trouve dans le champ de texte).
2 Orientez le lecteur vers le code-barres.
3 Appuyez sur le bouton de lecture (+).

Figure 107 : Lecture au moyen du CS3070

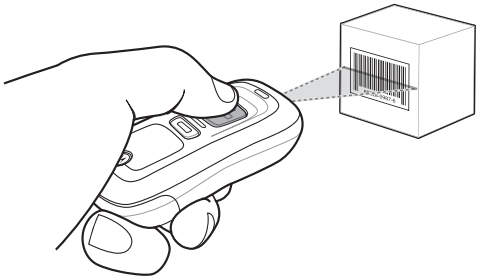

4 Assurez-vous que la ligne de lecture couvre chaque barre et espace du symbole.

Figure 108 : Trame de visée du lecteur linéaire

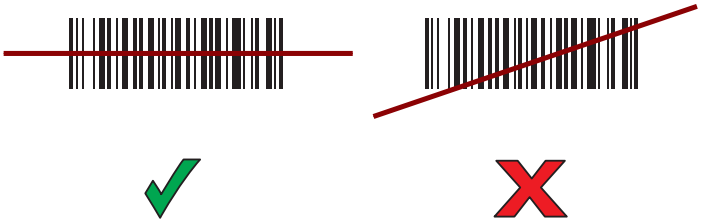

5 Le lecteur émet un bip sonore et la LED devient verte pour indiquer que le décodage s'est correctement déroulé.
6 Les données capturées apparaissent dans le champ de texte.

Capture de codes-barres grâce à l'imageur mains libres RS507

Pré-requis : Couplez le RS507 avec le TC55. Reportez-vous aux sections *Couplage de l'imageur mains libres RS507 à la page 149* pour plus d'informations.

Procédure:

1 Assurez-vous qu'une application est ouverte sur l'appareil et qu'un champ de texte est sélectionné (c'est-à-dire que le curseur se trouve dans le champ de texte).
2 Pointez le RS507 vers un code-barres.

Figure 109 : Lecture de codes-barres à l'aide du RS507

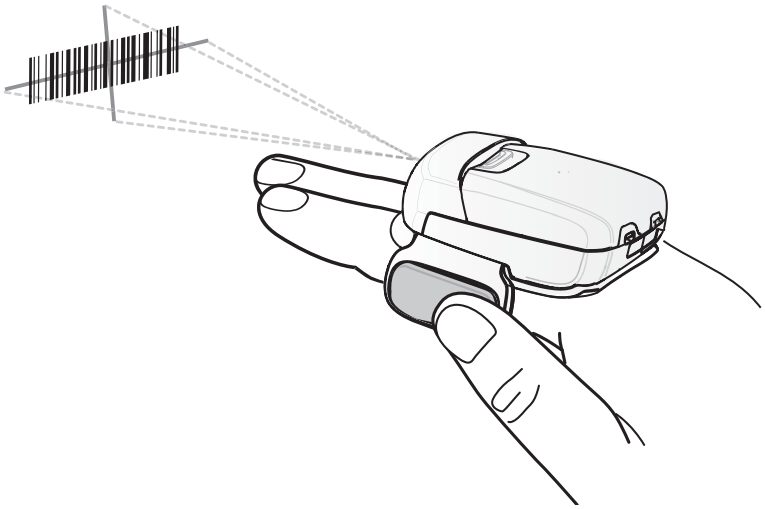

3 Maintenez la gâchette enfoncée.

La trame de visée laser rouge s'active afin de faciliter la visée. Assurez-vous que le code-barres se trouve dans la zone délimitée par les viseurs de la trame de visée laser. Le point de visée est conçu pour améliorer la visibilité dans des conditions où l'éclairage est très lumineux.

Les LED du RS507 s'allument en vert, un signal sonore retentit pour indiquer que le code-barres a été correctement décodé. Notez que lorsque le RS507 est en mode Pick List (Liste de prélèvement), il ne décode pas le code-barres tant que le centre du viseur n'est pas placé dessus.

Figure 110 : Trame de visée

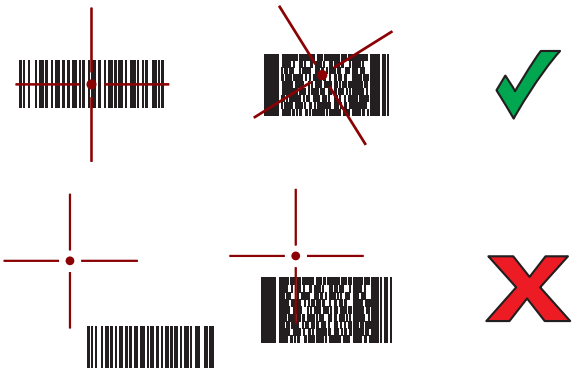

Figure 111 : Mode Pick List (Liste de prélèvement) avec plusieurs codes-barres dans la trame de visée

4 Les données capturées apparaissent dans le champ de texte.

DataWedge

DataWedge est un utilitaire qui permet à n'importe quelle application d'accéder à des fonctions de lecture de codes-barres sans avoir à écrire du code. Exécuté en arrière-plan, cet utilitaire gère l'interface des lecteurs de code-barres intégrés. Les données de code-barres capturées sont transformées en pression sur des touches, puis envoyées à l'application cible comme si vous les aviez saisies à l'aide du clavier.

Pour configurer DataWedge, consultez le *Guide d'intégration du TC55*.

Activation de DataWedge

Procédure:

1. Touchez .
2. Touchez .
3. Appuyez sur .
4. Appuyez sur **Settings** (Paramètres).
5. Appuyez sur la case à cocher **DataWedge enabled** (DataWedge activé). La coche bleue dans la case à cocher indique que DataWedge est activé.
6. Appuyez sur .

Désactivation de DataWedge

Procédure:

1. Touchez .
2. Touchez .
3. Appuyez sur .
4. Appuyez sur **Settings** (Paramètres).
5. Appuyez sur la case à cocher **DataWedge enabled** (DataWedge activé). La coche bleue disparaît de la case, indiquant que DataWedge est désactivé.
6. Appuyez sur .

Chapitre 6

sans fil

Cette section fournit des informations sur les fonctionnalités sans fil :

- Réseau étendu sans fil (WWAN)
- Réseau local sans fil (WLAN)
- Bluetooth
- Near Field Communications (NFC)

Réseaux étendus sans fil

Utilisez les réseaux étendus sans fil (WWAN, Wireless Wide Area Network) pour accéder aux données par le biais d'un réseau cellulaire. Cette section fournit des informations sur :

- le partage d'une connexion de données ;
- la désactivation des données en itinérance ;
- le suivi de l'utilisation de données ;
- la limitation des connexions aux réseaux 2G ;
- le verrouillage d'une carte SIM ;
- le mode réseau Verizon ;
- la sélection du système Verizon ;
- la modification des noms de point d'accès (APN, Access Point Name).

Partage de la connexion de données mobiles

Les paramètres **tethering & portable hotspot** (Partage et hotspot mobile) vous permettent de partager votre connexion de données. Vous pouvez partager la connexion de données mobiles du TC55 avec un ordinateur individuel via le partage de connexion USB ou Bluetooth. Vous pouvez également partager la connexion de données avec un maximum de huit appareils simultanément, en transformant ainsi l'appareil en un hotspot Wi-Fi mobile. Lorsque le TC55 partage sa connexion de données, une icône s'affiche en haut de l'écran et un message correspondant s'affiche dans la liste des notifications.

Partage de connexion USB

Remarque: Le partage de connexion USB n'est pas pris en charge sur les ordinateurs exécutant un système d'exploitation Mac. Si votre ordinateur exécute Windows 7 ou une version récente de Linux (telle qu'Ubuntu), vous pouvez suivre ces instructions sans préparation particulière. S'il exécute une version de Windows antérieure à Windows 7 ou un autre système d'exploitation, vous devrez peut-être préparer l'ordinateur pour établir une connexion réseau via USB.

Procédure:

1. Connectez le TC55 à un ordinateur hôte à l'aide du câble USB.
   Une icône USB s'affiche en haut de l'écran et la notification **Connected as a media device** (Connecté en tant qu'appareil multimédia) ou **Connected as a camera** (Connecté en tant qu'appareil photo) s'affiche brièvement en haut de l'écran.
2. Touchez .
3. Appuyez sur ou .
4. Appuyez sur **More...** (Plus).
5. Touchez **Tethering & portable hotspot** (Partage et hotspot mobile).
6. Cochez **USB tethering** (Partage USB).
   L'ordinateur hôte partage désormais la connexion de données du TC55.

Éléments requis après la procédure : Pour arrêter le partage de la connexion de données, décochez **USB tethering** (Partage USB) ou retirez le câble USB.

Partage Bluetooth

Utilisez le partage Bluetooth pour partager la connexion de données avec un ordinateur hôte.

Pré-requis : Configurez l'ordinateur hôte pour obtenir sa connexion réseau par Bluetooth. Pour plus d'informations, consultez la documentation de l'ordinateur hôte.

Procédure:

1. Établissez un couplage entre le TC55 et l'ordinateur hôte.
2. Touchez .
3. Appuyez sur .
4. Appuyez sur **More...** (Plus).
5. Touchez **Tethering & portable hotspot** (Partage et hotspot mobile).
6. Cochez **Bluetooth tethering** (Partage Bluetooth).
   L'ordinateur hôte partage désormais la connexion de données du TC55.

Éléments requis après la procédure : Pour arrêter le partage de la connexion de données, décochez **Bluetooth tethering** (Partage Bluetooth).

Hotspot Wi-Fi portatif

Pré-requis : Configurez les paramètres du hotspot Wi-Fi.

Procédure:

1. Touchez .
2. Appuyez sur ou .
3. Appuyez sur **More...** (Plus).

4 Touchez **Tethering & portable hotspot** (Partage et hotspot mobile).
5 Cochez **Portable Wi-Fi hotspot** (Hotspot Wi-Fi mobile).
Après un instant, le TC55 commence à diffuser son nom de réseau Wi-Fi (SSID). Vous pouvez ainsi vous y connecter avec un maximum de huit ordinateurs ou autres terminaux.

Éléments requis après la procédure : Pour arrêter le partage de la connexion de données, décochez **Portable Wi-Fi hotspot** (Hotspot Wi-Fi mobile).

Configuration du hotspot Wi-Fi

Procédure:

1 Touchez .
2 Appuyez sur .
3 Appuyez sur **More...** (Plus).
4 Touchez **Tethering & portable hotspot** (Partage et hotspot mobile).

Figure 112 : Boîte de dialogue de configuration du hotspot Wi-Fi

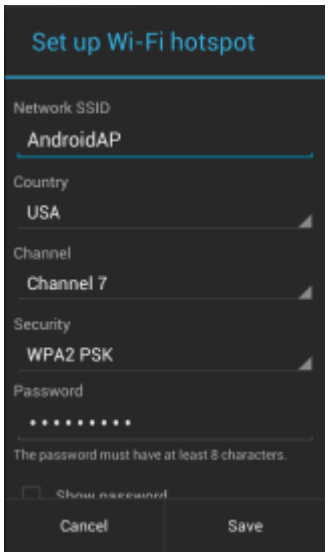

5 Dans le champ de texte **Network SSID** (SSID du réseau), modifiez le nom du réseau.
6 Touchez l'option **Country** (Pays) et sélectionnez le pays dans lequel vous vous trouvez dans la liste déroulante.
7 Touchez l'option **Channel** (Canal) et sélectionnez un numéro de canal dans la liste déroulante.
8 Touchez l'option **Security** (Sécurité) et sélectionnez une méthode de sécurité dans la liste déroulante.

- **Open (Ouvert)**
- **WPA2 PSK**

9 Dans le champ de texte **Password** (Mot de passe), saisissez un mot de passe.

Remarque: Si **Open** (Ouvert) est sélectionné dans l'option **Security** (Sécurité), aucun mot de passe n'est requis.

10 Appuyez sur **Enregistrer**.

Utilisation de données

L'utilisation de données fait référence à la quantité de données chargées ou téléchargées par le TC55 sur une période donnée. Selon votre forfait sans fil, vous pourrez payer des frais supplémentaires si votre utilisation de données

dépasse la limite du forfait. Pour contrôler votre utilisation des données, accédez à ou > **Data usage** (Utilisation de données).

Attention: L'utilisation affichée sur l'écran des paramètres d'utilisation des données est mesurée par votre terminal. Le décompte d'utilisation de données de votre opérateur peut être différent. Tout dépassement des limites de données de votre forfait peut générer des frais supplémentaires. La fonction décrite peut vous aider à suivre votre utilisation, mais ne garantit pas d'éviter des frais supplémentaires.

Les paramètres d'utilisation de données vous permettent :

- de définir le niveau d'utilisation de données auquel vous recevrez un avertissement ;
- de définir une limite d'utilisation de données ;
- d'afficher ou de limiter l'utilisation de données par application ;
- d'identifier les hotspots mobiles et de restreindre les téléchargements d'arrière-plan qui peuvent générer des frais supplémentaires ;

Par défaut, lorsque vous ouvrez l'écran d'utilisation de données, les paramètres des données mobiles s'affichent (réseau ou réseaux de données fournis par votre opérateur) :

Figure 113 : Écran Data Screen (Utilisation de données)

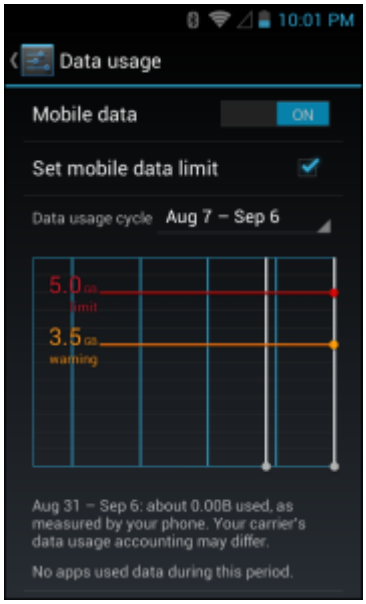

Pour afficher les paramètres d'utilisation de données Wi-Fi dans un onglet séparé, touchez > **Show Wi-Fi usage** (Afficher l'utilisation Wi-Fi).

Juste sous le curseur d'activation et de désactivation, notez le cycle d'utilisation de données. Appuyez sur-le pour choisir un autre cycle. Cette plage de dates correspond à l'intervalle de temps pour lequel le graphique affiche l'utilisation de données.

Les lignes blanches verticales du graphique indiquent une certaine période du cycle d'utilisation de données. Cette plage spécifie la quantité d'utilisation affichée juste en dessous du graphique. Faites glisser les lignes pour modifier la période.

Configuration de l'avertissement d'utilisation de données

Faites glisser la ligne orange par son côté droit jusqu'au niveau auquel vous souhaitez recevoir un avertissement. Lorsque votre utilisation de données atteindra ce niveau, vous recevrez une notification.

Configuration de la synchronisation automatique

Vous pouvez également économiser l'utilisation de données en synchronisant vos applications manuellement, uniquement lorsque vous avez besoin des données, plutôt que d'activer la synchronisation automatique. Pour activer ou désactiver la synchronisation automatique, appuyez sur ≡ > **Auto-sync data** (Synchronisation automatique des données).

Désactivation des données en itinérance

Cette fonction permet d'éviter que le terminal ne transmette des données sur d'autres réseaux mobiles lorsque vous quittez une zone couverte par les réseaux de l'opérateur. Elle est utile pour contrôler les dépenses si l'abonnement choisi n'inclut pas les données en itinérance.

Procédure:

1. Touchez .
2. Appuyez sur ou .
3. Appuyez sur **More...** (Plus).
4. Touchez **Mobile networks** (Réseaux mobiles).
5. Décochez la case **Data roaming** (Itinérance de données).
6. Touchez .

Limitation de la connexion de données aux réseaux 2G

Remarque: Elle n'est pas disponible lors de l'utilisation d'une carte SIM AT&T.

Prolongez l'autonomie de la batterie en limitant les connexions de données aux réseaux 2G (GPRS ou EDGE). Lorsqu'il est connecté à un réseau 2G, l'utilisateur peut reporter les activités qui transmettent une quantité importante de données, telles que l'envoi, le chargement ou le téléchargement de photos ou vidéos, et réaliser ces opérations lorsqu'il sera connecté à un réseau mobile plus rapide ou à un autre réseau sans fil.

Procédure:

1. Touchez .
2. Appuyez sur ou .
3. Appuyez sur **More...** (Plus).
4. Touchez **Mobile networks** (Réseaux mobiles).
5. Appuyez sur **GSM 2G/3G selection** (Sélection GSM 2G/3G).
6. Appuyez sur **2G only** (2G uniquement).
7. Touchez .

Verrouillage de la carte SIM

Le verrouillage de la carte SIM requiert que l'utilisateur saisisse un code PIN à chaque mise sous tension du terminal. Si le code PIN saisi est incorrect, seuls des appels d'urgence peuvent être effectués.

Procédure:

1. Touchez .
2. Appuyez sur ou .

3 Touchez **Security** (Sécurité).
4 Touchez **Set up SIM/RUIM card lock** (Configurer le verrouillage de la carte SIM/RUIM).
5 Appuyez sur **Lock SIM card** (Verrouiller la carte SIM).

Figure 114 : Saisie du code PIN pour verrouiller la carte SIM

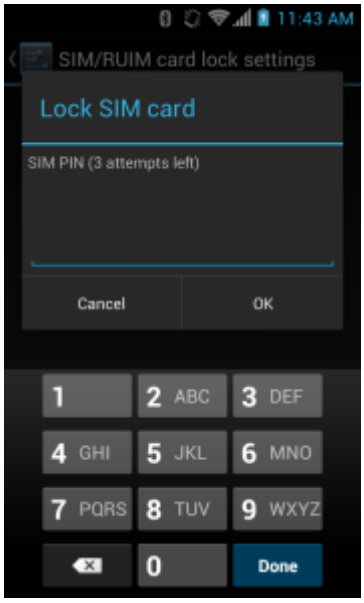

6 Saisissez le code PIN associé à la carte. Appuyez sur **OK**.
7 Réinitialisez le terminal.

Mode réseau Verizon

Remarque: Uniquement pour les configurations TC55CH.

Utilisez cette option pour modifier le mode de fonctionnement du réseau.

Procédure:

1 Touchez .
2 Touchez .
3 Appuyez sur **More...** (Plus).
4 Touchez **Mobile networks** (Réseaux mobiles).
5 Touchez **Network mode** (Mode réseau).
6 Dans la boîte de dialogue **Preferred network mode** (Mode réseau préféré), sélectionnez un mode à définir par défaut. Options : **LTE** (TC55CH avec LTE uniquement), **CDMA + LTE/EvDo** (TC55CH avec LTE uniquement), **EvDo only** (EvDo uniquement), **CDMA w/o EvDo** (CDMA sans EvDo) ou **CDMA/EvDo auto**.
7 Touchez .

Sélection du système Verizon

Remarque: Uniquement pour les configurations TC55CH.

Utilisez System select (Sélection du système) pour modifier le mode d'itinérance CDMA.

Procédure:

1 Touchez .
2 Touchez .
3 Appuyez sur **More...** (Plus).
4 Touchez **Mobile networks** (Réseaux mobiles).
5 Appuyez sur **System select** (Sélection du système).
6 Dans la boîte de dialogue **System select** (Sélection du système), sélectionnez un mode. Options :
   - **Home only** (Domicile uniquement) : ne pas utiliser l'itinérance depuis le réseau domestique.
   - **Automatic** (Automatique) : autoriser l'itinérance automatique.
7 Touchez .

Modification du nom de point d'accès

Remarque: De nombreuses données de nom de point d'accès (APN) de fournisseur de services sont préconfigurées dans le TC55. Les informations d'APN pour tous les autres fournisseurs de services doivent être obtenues auprès du fournisseur de services sans fil.

Pour utiliser les données sur un réseau, l'utilisateur doit configurer les informations d'APN.

Procédure:

1 Touchez .
2 Appuyez sur .
3 Appuyez sur **More...** (Plus).
4 Touchez **Mobile networks** (Réseaux mobiles).
5 Appuyez sur **Access Point Names** (Noms de point d'accès).
6 Touchez .
7 Appuyez sur **New APN** (Nouvel APN).
8 Appuyez sur chaque paramètre d'APN et saisissez les données appropriées obtenues auprès du fournisseur de services sans fil.
9 Lorsque vous avez terminé, appuyez sur .
10 Appuyez sur **Enregistrer**.
11 Appuyez sur le bouton radio en regard du nouveau nom APN pour commencer à l'utiliser.
12 Touchez .

Réseaux locaux sans fil

Les réseaux WLAN (réseaux locaux sans fil) permettent au TC55 de communiquer sans fil dans un bâtiment. Avant d'utiliser le TC55 sur un WLAN, le site doit être configuré avec le matériel requis pour exécuter le WLAN (parfois appelé infrastructure). L'infrastructure et le TC55 doivent tous deux être configurés correctement pour permettre cette communication.

Pour obtenir des instructions relatives à la configuration de l'infrastructure (points d'accès, ports d'accès, commutateurs, serveurs RADIUS, etc.), reportez-vous à la documentation correspondante.

Une fois l'infrastructure configurée de sorte à appliquer le système de sécurité WLAN choisi, utilisez les paramètres **Wireless & networks** (Sans fil et réseaux) pour configurer le TC55 selon le système de sécurité.

Le TC55 prend en charge les options de sécurité WLAN suivantes :

- Open (Ouvert)
- WEP (Wireless Equivalent Privacy)
- WPA (Wi-Fi Protected Access)/WPA2 Personal (PSK)
- EAP (Extensible Authentication Protocol)
  - PEAP (Protected Extensible Authentication Protocol), avec Microsoft Challenge-Handshake Authentication Protocol version 2 (MSCHAPv2) et authentification Generic Token Card (GTC).
  - EAP-Transport Layer Security (TLS)
  - EAP-TTLS - avec authentification PAP (Password Authentication Protocol), MSCHAP et MSCHAPv2.

Sur la barre d'**état**, des icônes indiquent la disponibilité du réseau Wi-Fi et l'état Wi-Fi. Pour plus d'informations, consultez la section *Barre d'état à la page 49*.

Remarque: pour prolonger la durée de vie de la batterie, désactivez la fonction Wi-Fi lorsque vous ne l'utilisez pas.

Recherche d'un réseau Wi-Fi et connexion

Procédure:

1. Touchez .
2. Appuyez sur ou .

   Figure 115 : Écran Settings (Paramètres)

   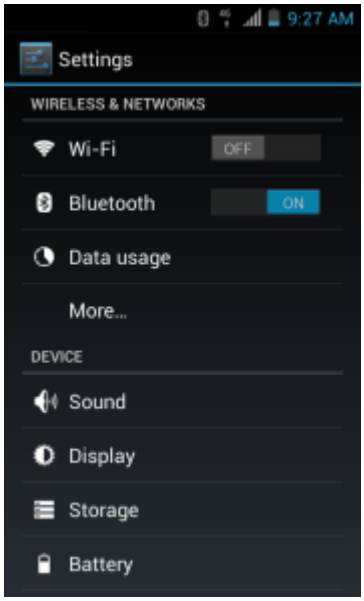

3. Faites glisser le curseur **Wi-Fi** en position **ON** (Activé).
4. Touchez **Wi-Fi**. Le TC55 recherche les WLAN dans la zone et les répertorie.

Figure 116 : Écran Wi-Fi

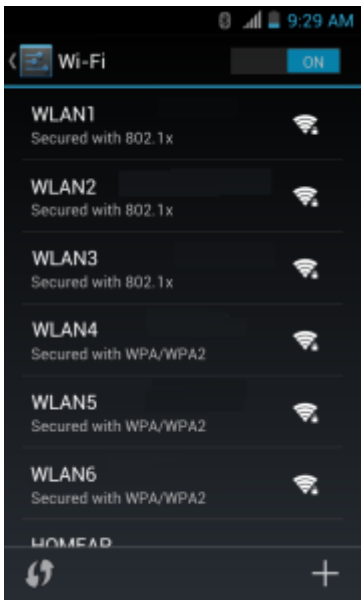

5 Faites défiler la liste et sélectionnez le réseau WLAN de votre choix.

6 S'il s'agit d'un réseau ouvert, appuyez sur le profil une fois ou appuyez longuement, puis sélectionnez **Connect to network** (Se connecter au réseau). S'il s'agit d'un réseau sécurisé, saisissez le mot de passe ou toute autre information d'authentification, puis appuyez sur **Connect** (Se connecter). Pour plus d'informations, consultez l'administrateur système.

   Le TC55 obtient une adresse réseau et d'autres informations requises auprès du réseau à l'aide du protocole DHCP (Dynamic Host Configuration Protocol). Pour configurer le TC55 avec une adresse IP (Internet Protocol) fixe, consultez la section *Configuration d'un terminal pour l'utilisation d'une adresse IP fixe à la page 138*.

7 Dans le champ du paramètre Wi-Fi, **Connected** (Connecté) apparaît, indiquant que le TC55 est connecté au réseau WLAN.

Configuration d'un réseau Wi-Fi

Procédure:

1 Touchez .

2 Appuyez sur ou .

3 Touchez **Wi-Fi**.

4 Réglez le curseur en position **ON** (Activé).

5 Le TC55 recherche les WLAN dans la zone et les répertorie à l'écran.

6 Faites défiler la liste et sélectionnez le réseau WLAN de votre choix.

7 Appuyez sur le réseau de votre choix. Si la sécurité réseau est définie sur **Open** (Ouverte), le TC55 se connecte automatiquement au réseau. Pour tous les autres paramètres de sécurité réseau, une boîte de dialogue s'affiche.

Figure 117 : Boîtes de dialogue de sécurité réseau WLAN

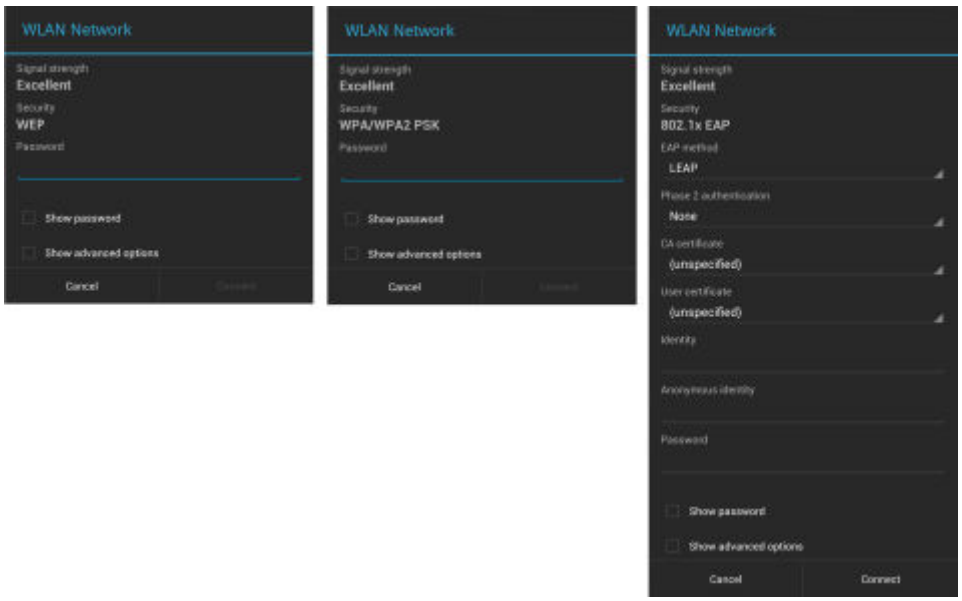

Remarque: Par défaut, le proxy réseau est défini sur **None** (Aucun) et les paramètres IP sont définis sur **DHCP**. Consultez la section *Configuration d'un serveur proxy à la page 137* pour configurer la connexion sur un serveur proxy et la section *Configuration d'un terminal pour l'utilisation d'une adresse IP fixe à la page 138* afin de configurer l'appareil pour l'utilisation d'une adresse IP statique.

8 Si la sécurité réseau est **WEP** ou **WPA/WPA2 PSK**, saisissez le mot de passe requis et touchez **Connect** (Se connecter).

9 Si la sécurité réseau est 802.1x EAP, saisissez les informations ci-dessous et touchez **Connect** (Se connecter) :

- Appuyez sur la liste déroulante **EAP method** (Méthode EAP) et sélectionnez **PEAP**, **TLS** ou TTLS.
- Appuyez sur la liste déroulante **Phase 2 authentication** (Authentification de phase 2) et sélectionnez une méthode d'authentification.
- Si nécessaire, appuyez sur **CA certificate** (Certificat AC) et sélectionnez un certificat d'autorité de certification (AC). Remarque : les certificats sont installés grâce aux paramètres **Security** (Sécurité).
- Si nécessaire, appuyez sur **User certificate** (Certificat utilisateur) et sélectionnez un certificat utilisateur. Remarque : les certificats utilisateur sont installés grâce aux paramètres Location & security (Emplacement et sécurité).
- Si nécessaire, dans la zone de texte **Identity** (Identité), saisissez les informations d'identification du nom d'utilisateur.
- Si vous le souhaitez, dans la zone de texte d'identité **Anonymous** (Anonyme), saisissez un nom d'utilisateur d'identité anonyme.
- Si nécessaire, dans la zone de texte **Password** (Mot de passe), saisissez le mot de passe pour l'identité donnée.

10 Touchez .

Ajout manuel d'un réseau Wi-Fi

Ajoutez manuellement un réseau Wi-Fi si le réseau ne diffuse pas son nom (SSID) ou pour ajouter un réseau Wi-Fi hors de portée.

Procédure:

1 Touchez .

2 Appuyez sur ou .

3 Touchez **Wi-Fi**.

4 Faites glisser le curseur Wi-Fi en position **On** (Activé).

5 Appuyez sur + dans l'angle inférieur droit de l'écran.

6 **Remarque:** Par défaut, le proxy réseau est défini sur **None** (Aucun) et les paramètres IP sont définis sur **DHCP**. Consultez la section *Configuration d'un serveur proxy à la page 137* pour configurer la connexion sur un serveur proxy et la section *Configuration d'un terminal pour l'utilisation d'une adresse IP fixe à la page 138* afin de configurer l'appareil pour l'utilisation d'une adresse IP statique.

Dans la zone de texte **Network SSID** (SSID du réseau), saisissez le nom du réseau Wi-Fi.

7 Dans la liste déroulante **Security** (Sécurité), sélectionnez le type de sécurité. Options :

- **None (Aucune)**
- **WEP**
- **WPA/WPA2 PSK**
- **802.1x EAP**.

8 Si la sécurité réseau est définie sur **None** (Aucune), appuyez sur **Save** (Enregistrer).

9 Si la sécurité réseau est **WEP** ou **WPA/WPA2 PSK**, saisissez le mot de passe requis et appuyez sur **Save** (Enregistrer).

10 Si la sécurité réseau est **802.1x EAP**, saisissez les informations ci-dessous et touchez **Save** (Enregistrer) :

- Appuyez sur la liste déroulante **EAP method** (Méthode EAP) et sélectionnez **PEAP**, **TLS** ou **TTLS**.
- Appuyez sur la liste déroulante **Phase 2 authentication** (Authentification de phase 2) et sélectionnez une méthode d'authentification.
- Si nécessaire, appuyez sur **CA certificate** (Certificat AC) et sélectionnez un certificat d'autorité de certification (AC). Remarque : les certificats sont installés grâce aux paramètres **Security** (Sécurité).
- Si nécessaire, appuyez sur **User certificate** (Certificat utilisateur) et sélectionnez un certificat utilisateur. Remarque : les certificats utilisateur sont installés grâce aux paramètres **Security** (Sécurité).
- Si nécessaire, dans la zone de texte **Identity** (Identité), saisissez les informations d'identification du nom d'utilisateur.
- Si vous le souhaitez, dans la zone de texte d'identité **Anonymous** (Anonyme), saisissez un nom d'utilisateur d'identité anonyme.
- Si nécessaire, dans la zone de texte **Password** (Mot de passe), saisissez le mot de passe pour l'identité donnée.

11 Touchez .

Configuration d'un serveur proxy

Un serveur proxy est un serveur qui agit comme un intermédiaire pour les demandes des clients recherchant des ressources d'autres serveurs. Un client se connecte au serveur proxy, en demandant un service tel qu'un fichier, une connexion, une page Web ou une autre ressource, disponible depuis un autre serveur. Le serveur proxy évalue la demande en fonction de ses règles de filtrage. Par exemple, il peut filtrer du trafic par adresse IP ou protocole. Si la demande est validée par le filtre, le proxy fournit la ressource en se connectant au serveur approprié et en demandant le service de la part du client.

Il est important que les clients d'entreprise puissent configurer des environnements informatiques sécurisés dans leur société. La configuration du proxy joue un rôle essentiel dans ce but. La configuration de proxy agit comme une barrière de sécurité qui assure que le serveur proxy surveille tout le trafic entre Internet et l'intranet. Il s'agit généralement d'un composant à part entière de mise en application de la sécurité dans les pare-feu des entreprises disposant d'intranets.

Procédure:

1 Dans la boîte de dialogue de réseau, appuyez sur un réseau.

2 Appuyez sur la case **Show advanced options** (Afficher les options avancées).

3 Appuyez sur **Proxy settings** (Paramètres proxy) et sélectionnez **Manual** (Manuel).

Figure 118 : Paramètres proxy

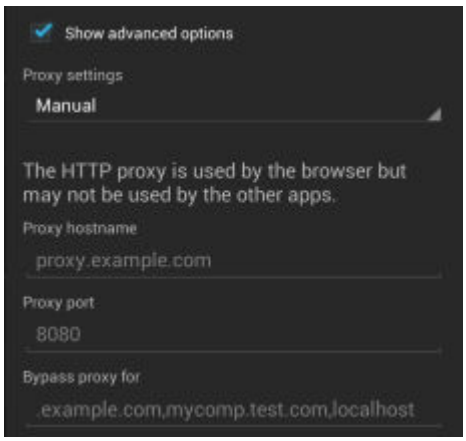

4 Dans la zone de texte **Proxy hostname** (Nom d'hôte du proxy), saisissez l'adresse du serveur proxy.

5 Dans la zone de texte **Proxy port** (Port du proxy), saisissez le numéro de port du serveur proxy.

Remarque: Lors de la saisie d'adresses proxy dans le champ **Bypass proxy for** (Contourner le proxy pour), n'utilisez pas d'espace ou de retour chariot entre les adresses.

6 Dans la zone de texte **Bypass proxy for** (Contourner le proxy pour), saisissez les adresses des sites Web qui ne doivent pas passer par le serveur proxy. Utilisez le séparateur « | » entre les adresses.

7 Appuyez sur **Connect** (Se connecter).

8 Appuyez sur ⌂.

Configuration d'un terminal pour l'utilisation d'une adresse IP fixe

Par défaut, le terminal est configuré de manière à utiliser le DHCP (Dynamic Host Control Protocol) pour attribuer une adresse de protocole Internet (IP) lors de la connexion à un réseau sans fil. Pour configurer le terminal à connecter à un réseau à l'aide d'une adresse IP fixe :

Procédure:

1 Dans la boîte de dialogue de réseau, appuyez sur un réseau.

2 Appuyez sur la case **Show advanced options** (Afficher les options avancées).

3 Appuyez sur **IP settings** (Paramètres IP) et sélectionnez **Static** (Fixe).

Figure 119 : Paramètres IP fixe

4 Dans la zone de texte **IP address** (Adresse IP), saisissez une adresse IP pour l'appareil.

5 Si nécessaire, dans la zone de texte **Gateway** (Passerelle), saisissez une adresse de passerelle pour l'appareil.

6 Si nécessaire, dans la zone de texte **Network prefix length** (Longueur du préfixe réseau), saisissez une longueur de préfixe.
7 Si nécessaire, dans la zone de texte **DNS 1**, saisissez une adresse DNS (Domain Name System).
8 Si nécessaire, dans la zone de texte **DNS 2**, saisissez une adresse DNS.
9 Appuyez sur **Connect** (Se connecter).
10 Appuyez sur .

Paramètres Wi-Fi avancés

Remarque: Les paramètres Wi-Fi avancés sont destinés au terminal, et non à un réseau sans fil spécifique.

Utilisez les paramètres **Advanced** (Avancé) pour configurer d'autres paramètres Wi-Fi. Dans l'écran **Wi-Fi**, appuyez sur ou > **Advanced** (Avancé) pour afficher les paramètres avancés.

- **Général**
  - **Network notification** (Notification réseau) : lorsque cette option est activée, elle indique à l'utilisateur lorsqu'un réseau ouvert est disponible.
  - **Keep Wi-Fi on during sleep** (Garder le Wi-Fi activé en veille) : ouvre un menu permettant de définir si et quand la radio Wi-Fi doit s'éteindre.
    + **Always (increases data usage)** [Toujours (augmente l'utilisation de données)] : la radio reste activée lorsque le terminal entre en mode veille.
    + **Only when plugged in** (Uniquement si branché) : la radio reste activée lorsque le terminal est connecté à une source d'alimentation externe.
    + **Never On** (Jamais activé) : la radio se met automatiquement hors tension lorsque le terminal passe en mode veille (par défaut).
  - **Install Certificates** (Installer des certificats) : permet d'installer des certificats. (Uniquement disponible sur Android 4.4.3 et versions ultérieures)
  - **Wi-Fi optimization** (Optimisation Wi-Fi) : permet de réduire l'utilisation de la batterie lorsqu'une connexion Wi-Fi est établie (désactivé par défaut). (Uniquement disponible sur Android 4.4.3 et versions ultérieures)
  - **MAC address** (Adresse MAC) : affiche l'adresse MAC (Media Access Control) du terminal lors de la connexion aux réseaux Wi-Fi.
  - **IP address** (Adresse IP) : affiche l'adresse IP du terminal lors de la connexion aux réseaux Wi-Fi. (Uniquement disponible sur Android version 4.1.2).
- **Réglementation (uniquement disponible sur Android 4.4.3 et versions ultérieures)**
  - **Enable 802.11d** (Activer 802.11d) : activé par défaut. Le terminal obtient des informations réglementaires auprès du point d'accès, y compris le code pays. Indique le code pays acquis auprès du point d'accès.
  - **Enable 802.11d Strict mode** (Activer 802.11d Strict) : le terminal ne se connectera que si le pays acquis correspond au pays diffusé par le point d'accès.
  - **Country selection** (Sélection du pays) : affiche le code pays acquis si le 802.11d est activé. Autrement, affiche le code pays actuellement sélectionné.
  - **Region code** (Code régional) : affiche le code régional actuel.
- **Sélection de la bande et du canal (uniquement disponible sur Android 4.4.3 et versions ultérieures)**
  - **Wi-Fi frequency band** (Bande de fréquences Wi-Fi) : permet de sélectionner la bande de fréquences. Options : **Auto** (Automatique) (par défaut), **5 GHz only** (5 GHz uniquement) ou **2.4 GHz only** (2,4 GHz uniquement).
  - **Available channels (2.4 GHz)** [Canaux disponibles (2,4 GHz)] : permet de sélectionner des canaux spécifiques. Appuyez pour afficher le menu **Available channels** (Canaux disponibles). Sélectionnez les canaux spécifiques. Appuyez sur **OK**.

- **Available channels (5 GHz)** [Canaux disponibles (5 GHz)] : permet de sélectionner des canaux spécifiques. Appuyez pour afficher le menu **Available channels** (Canaux disponibles). Sélectionnez les canaux spécifiques. Appuyez sur **OK**.

• **Journalisation (uniquement disponible sur Android 4.4.3 et versions ultérieures)**

- **Advanced Logging** (Journalisation avancée) : prend en charge l'enregistrement continu de journaux système dans un fichier pour aider au débogage et à la résolution des problèmes relatifs au Wi-Fi. Désactivée par défaut. Dans la boîte de dialogue **Advanced Logging** (Journalisation avancée), sélectionnez **Enable Logging** (Activer la journalisation). Si vous le souhaitez, modifiez l'emplacement du répertoire du journal. Lorsque cette option est activée, le journal suivant est enregistré :

Remarque:

Une carte microSD doit être installée sur le TC55.

Tous les fichiers journaux sont enregistrés dans `/storage/sdcard0/fusionlogs` sur le TC55.

Fusion demandera à l'utilisateur s'il souhaite effacer les précédents journaux avant de démarrer l'enregistrement.

Le fichier d'enregistrement tcpdump et `fusion-sysinfo.log` ne seront générés qu'à l'arrêt de la journalisation avancée.

+ Sortie logcat Android avec les horodatages et les messages du noyau dans le fichier suivant : `fusion-wlan.log`.
+ Capture intermédiaire de paquets tcpdump entre la pile réseau et le pilote dans le fichier suivant : `fusion-pktcap.pcap`
+ Versions de Fusion, journaux de machine d'état Wi-Fi et autres informations d'infrastructure dans le fichier suivant : `fusion-sysinfo.log`.

- **Wireless logs** (journaux sans fil) : permet de capturer les fichiers journaux Wi-Fi.

+ **Fusion Logger** : permet d'ouvrir l'application **Fusion Logger**. Cette application conserve l'historique des événements WLAN haut niveau, permettant de comprendre l'état de la connectivité.

Figure 120 : Écran Fusion Logger

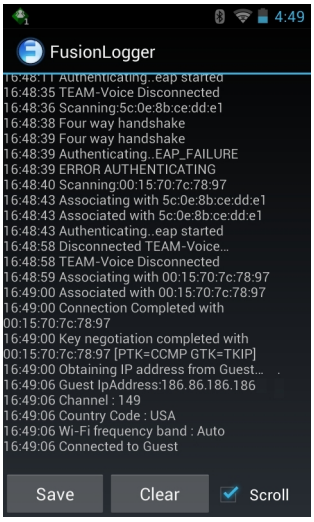

+ **Fusion Status** (État de Fusion) : affiche le statut en temps réel de l'état du WLAN. Contient également des informations sur le terminal et son profil de connexion.

Figure 121 : Écran Fusion Status (État de Fusion)

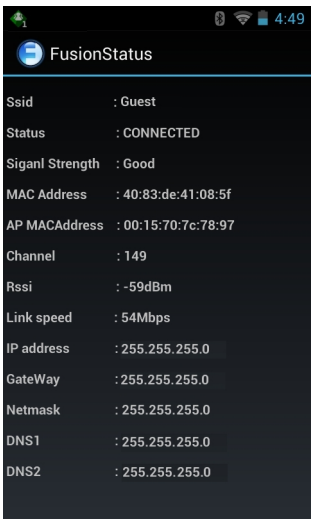

- **À propos de (uniquement disponible sur Android 4.4.3 et versions ultérieures)**
  - **Version** : affiche les informations Fusion actuelles.

Configuration WLAN

Remarque: Uniquement disponible sur Android version 4.1.2.

Utilisez les paramètres **WLAN Configuration** (Configuration WLAN) pour configurer d'autres paramètres WLAN. Dans l'écran **Wi-Fi**, appuyez sur ☰ > **WLAN Configuration** (Configuration WLAN) pour afficher les paramètres.

- **Country Override** (Remplacement pays) : cochez cette case pour désactiver le 802.11d. Sélectionnez le pays de fonctionnement dans le menu.
- **Sélection du débit**
  - **Auto Mode (a/b/g/n)** [Mode automatique (a/b/g/n)] : utilise tous les débits de transmission disponibles (par défaut).
  - **11a/b/g Only** (11a/b/g uniquement) : utilise uniquement le 802.11 a/b/g.
  - **11n mode Only** (Mode 11n uniquement) : utilise uniquement le 802.11n.
- **Sélection de bande**
  - **Auto (2.4GHz and 5GHz)** [Automatique (2,4 et 5 GHz)] : utilisez les bandes 2,4 et 5 GHz (par défaut).
  - **2.4Ghz Only** (2,4 GHz uniquement) : utilise uniquement la bande 2,4 GHz.
  - **5Ghz Only** (5 GHz uniquement) : utilise uniquement la bande 5 GHz.
- **Enable Power Saving** (Activer l'économie d'énergie) : lorsque cette option est activée, la radio WLAN passe en mode veille lorsqu'aucune activité WLAN n'est détectée.

Modification d'un réseau Wi-Fi

L'utilisateur peut modifier les paramètres et mots de passe d'un réseau dans la liste Wi-Fi.

Procédure:

1. Touchez .
2. Appuyez sur ou .
3. Touchez **Wi-Fi**.

4 Faites glisser le curseur Wi-Fi en position **On** (Activé).
5 Touchez longuement un nom de réseau et touchez **Modify network** (Modifier le réseau).
6 Modifiez les paramètres réseau et touchez **Save** (Enregistrer).
7 Touchez .

Connexion à un réseau Wi-Fi à l'aide du WPS

Le Wi-Fi Protected Setup (WPS) permet également aux utilisateurs de configurer l'accès Wi-Fi Protected Access pour faciliter l'ajout de nouveaux appareils à un réseau existant sans avoir à saisir de longues phrases de passe.

Procédure:

1 Touchez .
2 Appuyez sur ou .
3 Touchez **Wi-Fi**.
4 Faites glisser le curseur Wi-Fi en position **On** (Activé).
5 Touchez .
6 Sur le routeur sans fil, appuyez sur le bouton WPS.
Le TC55 se connecte au routeur sans fil.
7 Touchez .

Suppression d'un réseau Wi-Fi

Pour supprimer un réseau mémorisé ou connecté :

Procédure:

1 Touchez .
2 Appuyez sur ou .
3 Touchez **Wi-Fi**.
4 Dans la liste **Wi-Fi networks** (Réseaux Wi-Fi), appuyez sur longuement le nom du réseau.
5 Dans le menu, appuyez sur **Forget network** (Supprimer le réseau).
6 Touchez .

Bluetooth

Les appareils Bluetooth peuvent communiquer sans fil via la fréquence radio FHSS (étalement de spectre à saut de fréquence) afin de transmettre et recevoir des données dans la bande ISM (802.15.1) 2,4 GHz. La technologie sans fil Bluetooth a été spécialement conçue pour des communications courte portée (10 mètres) et pour une consommation d'énergie moindre.

Les équipements dotés de la technologie Bluetooth peuvent échanger des informations (des fichiers, des rendez-vous et des tâches, par exemple) avec d'autres appareils Bluetooth, tels que des imprimantes, des points d'accès et d'autres appareils mobiles.

Saut de fréquence adaptatif

Saut de fréquence adaptatif (AFH) est une méthode qui permet d'éviter les brouilleurs de fréquences fixes et qui peut être utilisée avec les dispositifs vocaux Bluetooth. Pour que le saut de fréquence adaptatif fonctionne, tous les équipements du picoréseau (réseau Bluetooth) doivent être compatibles avec le saut de fréquence adaptatif. Lors de la connexion ou de la déconnexion des équipements, il n'y a pas de saut de fréquence adaptatif. Évitez d'établir des connexions et d'effectuer des recherches Bluetooth pendant des communications 802.11b critiques. Le saut de fréquence adaptatif pour Bluetooth se compose de quatre sections principales :

- Classification des canaux : une méthode de détection des interférences canal par canal ou sur un masque de canal prédéfini.
- Gestion des liaisons : coordonne les informations de saut de fréquence adaptatif et les distribue au reste du réseau Bluetooth.
- Modification de la séquence des sauts : évite les interférences en réduisant de façon sélective le nombre de canaux de saut.
- Maintenance des canaux : méthode de réévaluation périodique des canaux.

Lorsque le saut de fréquence adaptatif est activé, la radio Bluetooth « effectue des sauts autour » des canaux haut débit 802.11b (plutôt qu'à travers ces canaux). La coexistence du saut de fréquence adaptatif permet aux appareils d'entreprise de fonctionner au sein de toutes les infrastructures.

Dans ce terminal, la radio Bluetooth fonctionne en tant que classe d'appareil de classe 2. La puissance de sortie maximale est de 2,5 mW et la portée attendue de 10 m. Il est difficile de définir les portées en fonction d'une classe, en raison des différences en termes de puissance et de terminaux, et selon que la mesure est réalisée dans un espace ouvert ou dans un bureau fermé.

Remarque: Il n'est pas recommandé d'effectuer une demande de technologie sans fil Bluetooth lorsqu'un fonctionnement haut débit 802.11b est requis.

Sécurité

La spécification Bluetooth actuelle définit la sécurité au niveau de la liaison. La sécurité au niveau des applications n'est pas spécifiée. Ainsi, les développeurs peuvent définir des mécanismes de sécurité adaptés à leurs besoins spécifiques. La sécurité des liaisons s'établit entre les terminaux et non entre les utilisateurs, et la sécurité des applications peut être appliquée au niveau de chaque utilisateur. La spécification Bluetooth définit des algorithmes et les procédures de sécurité nécessaires à l'authentification des terminaux et, si nécessaire, crypte les données acheminées via la liaison établie entre les deux terminaux. L'authentification des terminaux est une fonctionnalité obligatoire de la technologie Bluetooth, alors que la liaison cryptée est facultative.

Le couplage des terminaux Bluetooth s'effectue en créant une clé d'initialisation permettant d'authentifier les terminaux et de créer une clé de liaison pour ces derniers. La saisie d'un code PIN classique sur les appareils à associer génère la clé d'initialisation. Le code PIN n'est jamais envoyé par liaison radio. Par défaut, lorsqu'une clé est demandée, le stack Bluetooth répond sans clé (c'est à l'utilisateur de répondre à l'événement de demande de clé). L'authentification des terminaux Bluetooth est basée sur une transaction défi-réponse. La technologie Bluetooth permet au code PIN ou au code secret utilisé de créer d'autres clés 128 bits destinées à la sécurité et au cryptage. La clé de cryptage est dérivée de la clé de liaison utilisée pour l'authentification des terminaux à associer. Il est également important de noter que la portée limitée et les sauts de fréquence rapides des radios Bluetooth rendent particulièrement difficile l'écoute électronique longue distance.

Les recommandations sont les suivantes :

- Effectuez le couplage dans un environnement sécurisé.
- Ne divulguez pas les codes PIN et ne les conservez pas dans le terminal.
- Implémentez la sécurité au niveau des applications.

Profils Bluetooth

Le TC55 prend en charge les services Bluetooth suivants :

- GAP (Generic Access Profile, profil d'accès générique) : à utiliser pour la détection de terminaux et l'authentification.
- SDAP (Service Discovery Protocol, protocole de détection de service) : gère la détection des services connus et spécifiques, ainsi que des services généraux.
- SPP (Serial Port Profile, profil de port série) : permet de configurer un port série virtuel et se connecte à deux terminaux compatibles Bluetooth. Par exemple, connexion du TC55 à une imprimante.
- HID (Human Interface Device Profile, appareil d'interface utilisateur) : permet l'utilisation de claviers Bluetooth, d'appareils de pointage, d'appareils de jeux et d'appareils de télésurveillance pour vous connecter au TC55.
- OPP (Object Push Profile, profil de transfert d'objets) : permet au TC55 de transférer des objets vers un serveur Push ou à partir de celui-ci.
- HFP (Handsfree Profile, profil mains libres) : permet à un appareil mains libres, tel qu'un casque Bluetooth, de passer et de recevoir des appels sur le TC55.
- A2DP (Advanced Audio Distribution Profile, profil de distribution audio avancé) : permet au TC55 de diffuser de l'audio de qualité stéréo à un casque sans fil ou à des haut-parleurs stéréo sans fil.
- AVRCP (Audio/Video Remote Control Profile, profil de contrôle à distance audio/vidéo) : permet au TC55 de contrôler les télévisions, les équipements Hi-Fi, etc.
- GOEP (General Object Exchange Profile, profil d'échange d'objets génériques) : offre une base pour d'autres profils de données. Basé sur OBEX et parfois nommé comme tel.
- HFP (Handsfree Profile) : permet la communication entre les kits mains libres pour voiture et d'autres téléphones portables dans la voiture.
- PAN (Personal Area Network) : permet d'utiliser un protocole d'encapsulation du réseau Bluetooth sur des protocoles de couche 3 pour le transport sur une liaison Bluetooth.
- GAVDP (General Audio/Video Distribution Profile) : offre la base pour A2DP et VDP.
- PBAP (PhoneBook Access Profile, profil d'accès à l'annuaire) : permet l'échange d'objets du carnet d'adresses entre un kit pour voiture et un téléphone portable, afin d'autoriser le kit pour voiture à afficher le nom de l'appelant ; permet au kit pour voiture de télécharger le carnet d'adresses pour que l'utilisateur puisse émettre un appel depuis l'écran de la voiture.

États d'alimentation Bluetooth

La radio Bluetooth est désactivée par défaut.

- **Suspend** (Mise en veille) : lorsque le TC55 se met en mode veille, la radio Bluetooth reste allumée.
- **Airplane Mode** (Mode Avion) : lorsque le TC55 est en mode avion, la radio Bluetooth est désactivée. Lorsque le mode Avion est désactivé, la radio Bluetooth revient à son état précédent. En mode Avion, la radio Bluetooth peut être réactivée si vous le souhaitez.

Alimentation de la radio Bluetooth : Android

Pour préserver l'autonomie de la batterie et lorsque vous vous trouvez dans une zone pour laquelle des restrictions radios s'appliquent (en avion, par exemple), désactivez la radio Bluetooth. Lorsque la radio Bluetooth est désactivée, les autres terminaux Bluetooth ne peuvent pas détecter le terminal ni s'y connecter. Activez la radio Bluetooth pour échanger des informations avec d'autres terminaux Bluetooth (à portée). Communiquez uniquement avec les radios Bluetooth dans un espace restreint.

Remarque: Pour optimiser l'autonomie de la batterie, désactivez les radios lorsque vous ne les utilisez pas.

Activation de la fonction Bluetooth

Procédure:

1. Touchez .
2. Appuyez sur ou .

3 Faites glisser le curseur Bluetooth en position **ON** (Activé). apparaît également dans la barre d'état.

4 Appuyez sur .

Désactivation de la fonction Bluetooth

Procédure:

1 Touchez .

2 Appuyez sur ou .

3 Faites glisser le curseur Bluetooth en position **OFF** (Désactivé).

4 Appuyez sur .

Découverte des équipements Bluetooth

Le TC55 peut recevoir des informations d'appareils détectés sans recourir au couplage. Toutefois, lorsque l'appareil est couplé, le TC55 peut échanger automatiquement des informations avec cet appareil dès que la radio Bluetooth est activée. Pour rechercher les équipements Bluetooth avoisinants :

Procédure:

1 Assurez-vous que la fonction Bluetooth est activée sur les deux terminaux.

2 Assurez-vous que l'équipement Bluetooth à découvrir est détectable.

3 Assurez-vous que les deux terminaux se trouvent à une distance maximale de 10 mètres l'un de l'autre.

4 Touchez .

5 Appuyez sur ou .

6 Appuyez sur **Bluetooth**.

7 Appuyez sur **SCAN FOR DEVICES** (Recherche de terminaux). Le TC55 commence à rechercher des appareils Bluetooth détectables dans la zone et les affiche sous **AVAILABLE DEVICES** (Appareils disponibles).

8 Faites défiler la liste et sélectionnez un terminal. La boîte de dialogue **Bluetooth pairing request** (Demande de couplage Bluetooth) s'affiche.

Figure 122 : Couplage Bluetooth - Saisie du code PIN

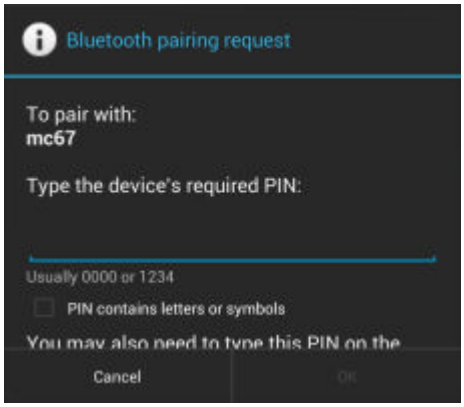

Figure 123 : Couplage Bluetooth - Couplage intelligent

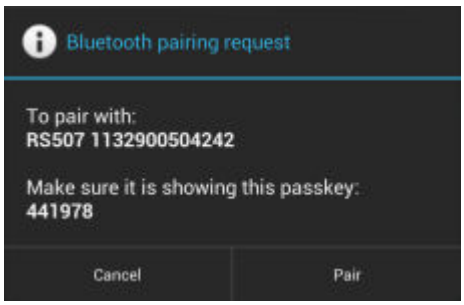

9 Saisissez le code PIN dans la zone de texte, puis appuyez sur **OK**. Saisissez le même code PIN sur l'autre terminal.

10 Pour un couplage simple, appuyez sur **Pair** (Coupler) sur les deux terminaux.

11 L'équipement Bluetooth est ajouté à la liste **Bluetooth devices** (Terminaux Bluetooth) et une connexion sécurisée est établie.

Modification du nom Bluetooth

Par défaut, le TC55 possède un nom Bluetooth générique qui s'affiche sur les autres appareils une fois la connexion établie.

Procédure:

1 Touchez .

2 Appuyez sur ou .

3 Appuyez sur **Bluetooth**.

4 Si la fonctionnalité Bluetooth n'est pas activée, faites glisser le curseur en position **ON** (activé).

5 Touchez .

6 Appuyez sur **Rename device** (Renommer l'appareil).

7 Saisissez un nom et appuyez sur **Done** (Terminé).

8 Touchez .

Connexion à un terminal Bluetooth

Une fois le couplage effectué, connectez-vous à un terminal Bluetooth.

Procédure:

1 Touchez .

2 Appuyez sur ou .

3 Appuyez sur **Bluetooth**.

4 Si la fonctionnalité Bluetooth n'est pas activée, faites glisser le curseur en position **ON** (activé).

5 Dans la liste **PAIRED DEVICES** (Appareils couplés), appuyez sur longuement le nom d'un terminal Bluetooth non connecté jusqu'à ce que le menu apparaisse.

6 Appuyez sur **Connect** (Se connecter). Une fois la connexion établie, le terminal apparaît comme connecté dans la liste.

Sélection de profils sur le terminal Bluetooth

Certains terminaux Bluetooth disposent de plusieurs profils. Pour sélectionner un profil :

Procédure:

1. Touchez .
2. Appuyez sur ou .
3. Appuyez sur **Bluetooth**.
4. Dans la liste **PAIRED DEVICES** (Appareils couplés), appuyez sur en regard du nom du terminal.
5. Dans la section **PROFILES** (Profils), sélectionnez ou désélectionnez un profil pour autoriser le terminal à l'utiliser.
6. Appuyez sur .

Dissociation d'un terminal Bluetooth

Pour dissocier un terminal Bluetooth et effacer toutes les informations de couplage :

Procédure:

1. Touchez .
2. Appuyez sur ou .
3. Appuyez sur **Bluetooth**.
4. Dans la liste **PAIRED DEVICES** (Appareils couplés), appuyez sur en regard du nom du terminal.
5. Appuyez sur **Unpair** (Dissocier).
6. Touchez .

Couplage avec le CS3070

Procédure:

1. Appuyez sur le bouton de lecture (+) du CS3040 pour activer le lecteur.
2. Appuyez sur le bouton Bluetooth (bouton rond) pendant cinq secondes. Le lecteur émet un bip sonore et le bouton de la fonction Bluetooth commence à clignoter rapidement pour indiquer que l'hôte peut détecter le lecteur.

   Remarque:

   HID est le profil par défaut du CS3070. Si ce profil a été modifié, lisez le code-barres ci-dessous.

   Figure 124 : Code-barres avec émulation de clavier Bluetooth (HID)

3. Touchez .
4. Appuyez sur ou .
5. Appuyez sur **Bluetooth**.
6. Réglez le curseur en position **ON** (Activé).

7 Le CS3070 s'affiche dans la liste **Available Devices** (Appareils disponibles), indiqué par son nom de modèle et son numéro de série.

8 Sélectionnez le CS3040 dans la liste.
Une boîte de dialogue affiche le code PIN à saisir sur le CS3070.

9 Avec le CS3070, lisez le code PIN grâce au code-barres numérique. Consultez la section *Codes-barres numériques du CS3070 pour la saisie du code PIN à la page 148* et lisez **Enter** (Entrer). Le lecteur émet un signal sonore pour indiquer qu'il a été couplé avec l'appareil. Ce dernier affiche **Connected** (Connecté) sous le nom de l'appareil CS3070.

Codes-barres numériques du CS3070 pour la saisie du code PIN

Utilisez les codes-barres suivants pour saisir le code PIN pour la connexion Bluetooth.

Tableau (suite)...

Couplage de l'imageur mains libres RS507 utilisant SSI

Vous pouvez utiliser un imageur mains libres RS507 avec l'appareil pour capturer les données d'un code-barres.

Procédure:

1. Assurez-vous que les deux terminaux se trouvent à une distance maximale de 10 mètres l'un de l'autre.
2. Installez la batterie dans le RS507.
3. Sur le TC55, appuyez sur .
4. Touchez .

   Figure 125 : Utilitaire de couplage Bluetooth

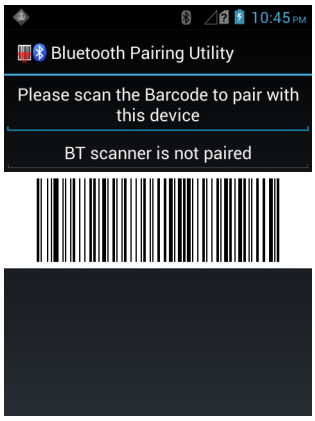

5. À l'aide du lecteur RS507, lisez le code-barres à l'écran.
   Le RS507 émet un signal sonore élevé/faible/élevé/faible. La LED de lecture clignote en vert pour indiquer que le RS507 tente d'établir une connexion avec le TC55. Lorsque la connexion est établie, le voyant de lecture s'éteint et le RS507 émet une série de signaux sonores faibles/élevés.
6. Sur le TC55, appuyez sur .

Couplage de l'imageur mains libres RS507

Vous pouvez utiliser un imageur mains libres RS507 avec l'appareil pour capturer les données d'un code-barres.

Procédure:

1. Assurez-vous que la fonction Bluetooth est activée sur les deux terminaux.
2. Assurez-vous que l'équipement Bluetooth à découvrir est détectable.
3. Assurez-vous que les deux terminaux se trouvent à une distance maximale de 10 mètres l'un de l'autre.
4. Placez le RS507 en mode HID (Human Interface Device). Si le RS507 est déjà en mode HID, passez à l'étape 5.
   - **a** Retirez la batterie du RS507.
   - **b** Appuyez sur la touche Restore (Rétablir) et maintenez-la enfoncée.
   - **c** Installez la batterie dans le RS507.
   - **d** Maintenez la touche Restore (Rétablir) pendant environ 5 secondes jusqu'à ce qu'un bip se fasse entendre et que les voyants clignotent en vert.
   - **e** Numérisez le code-barres ci-dessous pour placer le RS507 en mode HID.

Figure 126 : Code-barres HID Bluetooth RS507

5 Touchez .

6 Appuyez sur ou .

7 Appuyez sur **Bluetooth**.

8 Appuyez sur **SCAN FOR DEVICES** (Recherche de terminaux). L'appareil commence à rechercher des appareils Bluetooth détectables dans la zone et les affiche sous **AVAILABLE DEVICES** (Terminaux disponibles).

9 Faites défiler la liste et sélectionnez RS507.
L'appareil se connecte au RS507 et **Connected** (Connecté) apparaît sous le nom de l'appareil. L'équipement Bluetooth est ajouté à la liste **Bluetooth devices** (Terminaux Bluetooth) et une connexion sécurisée est établie.

Near Field Communications (communication en champ proche)

La RFID NFC/HF est une technologie de connectivité sans fil de courte portée qui permet des transactions sécurisées entre un lecteur et une carte à puce sans contact. Cette technologie est basée sur les normes ISO/IEC 14443 type A et B (proximité) et ISO/IEC 15693 (voisinage) et utilise la bande HF sans licence de 13,56 MHz. Le TC55n prend en charge les modes de fonctionnement suivants :

- Mode lecteur
- Communication pair à pair
- Mode d'émulation de carte

Grâce au NFC, le TC55 peut :

- Échanger des données avec un autre terminal NFC.
- Lire les informations des capteurs médicaux pris en charge.
- Se coupler avec des terminaux Bluetooth pris en charge tels que des imprimantes et des casques.
- Lire des cartes sans contact telles que des billets, cartes d'identité et passeports électroniques.
- Lire et écrire des informations sur des cartes sans contact telles que des billets ou SmartPosters, ainsi que sur des terminaux à interface NFC tels que les distributeurs automatiques.
- Émuler des cartes sans contact telles que des cartes de paiement, des billets ou SmartPosters (émulation de carte UICC disponible sur toutes les versions Android. Émulation de carte hôte disponible sur Android version 4.4.3 uniquement).

L'antenne NFC TC55 est située sur la partie inférieure du couvercle de la batterie ; elle est indiquée par une icône d'antenne.

Partage d'informations à l'aide de la technologie NFC

Vous pouvez transmettre une page Web, une vidéo ou d'autres contenus de votre écran à un autre appareil en mettant les appareils dos à dos.

Vous pouvez transmettre du contenu (une page Web, des contacts, des images, des liens YouTube ou des informations de localisation, par exemple) de votre écran à un autre terminal en mettant les terminaux dos à dos.

Pré-requis : Assurez-vous que les deux appareils sont déverrouillés, qu'ils prennent en charge la technologie NFC et que NFC et Android Beam sont activés.

Procédure:

1 Ouvrez un écran contenant une page Web, une vidéo, une photo ou un contact.

2 Approchez la partie du TC55 de la partie de l'autre terminal.

Figure 127 : Partage de données à l'aide de la technologie NFC

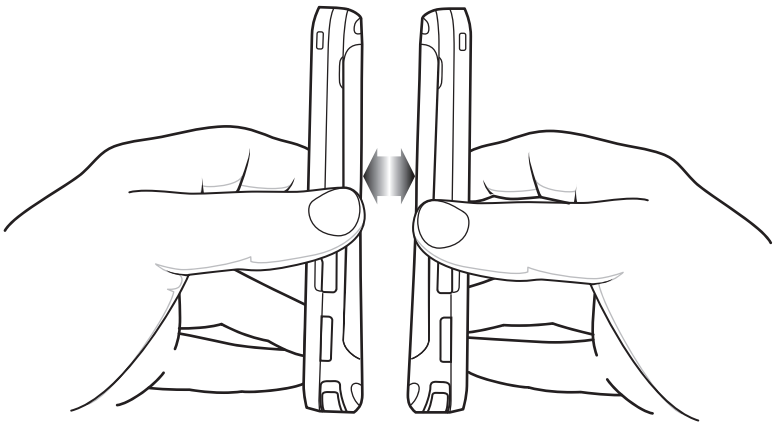

Lorsque les appareils sont connectés, vous entendez un son, la taille de l'image à l'écran réduit, le message **Touch to beam** (Toucher pour partager) s'affiche.

3 Appuyez sur l'écran.
Le transfert commence.

Communication avec la technologie NFC

Procédure:

1 Lancez une application compatible avec la technologie NFC.

2 Tenez le terminal comme indiqué. Ne couvrez pas la zone de l'antenne sur le couvercle de la batterie.

Figure 128 : Communication avec puce, tag ou carte NFC

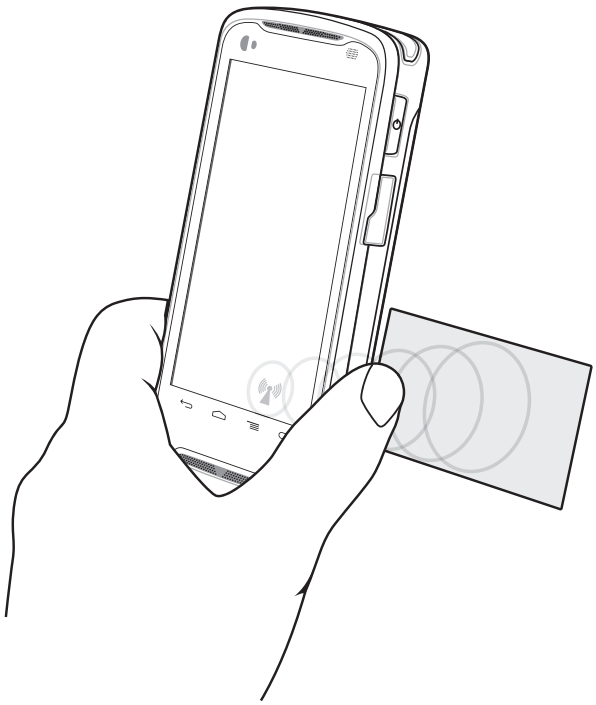

3 Approchez le TC55 de la puce, du tag ou de la carte NFC jusqu'à la fin du transfert de données (généralement indiqué par l'application).

Couplage avec les appareils Bluetooth compatibles NFC

Pré-requis : Assurez-vous que les appareils Bluetooth compatibles NFC sont activés et en mode détectable. Consultez la documentation des appareils.

Procédure:

1 Tenez le TC55 comme indiqué. Ne couvrez pas la zone de l'antenne sur le couvercle de la batterie.

Figure 129 : Couplage avec un appareil compatible NFC

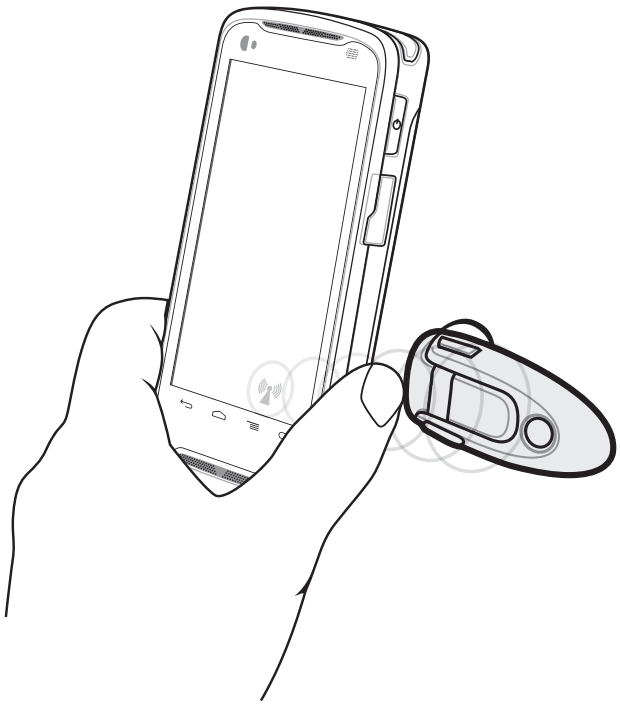

2 Approchez le TC55 de l'appareil. L'appareil indique que le couplage est terminé.

Paramètres Enterprise NFC

Remarque: Uniquement disponible sur Android version 4.4.3.

Les paramètres Enterprise NFC (NFC d'entreprise) permettent une configuration avancée de la radio NFC.

Pour configurer les paramètres NFC, appuyez sur **Settings** (Paramètres) > **More...** (Plus...). > **Enterprise NFC Settings** (Paramètres NFC d'entreprise).

Figure 130 : Écran Wireless & Networks (Sans fil et réseaux)

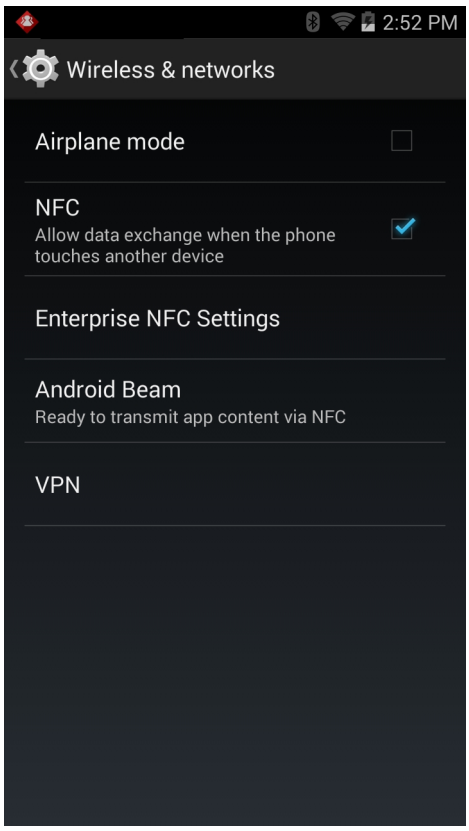

Figure 131 : Écran Enterprise NFC Settings (Paramètres NFC d'entreprise)

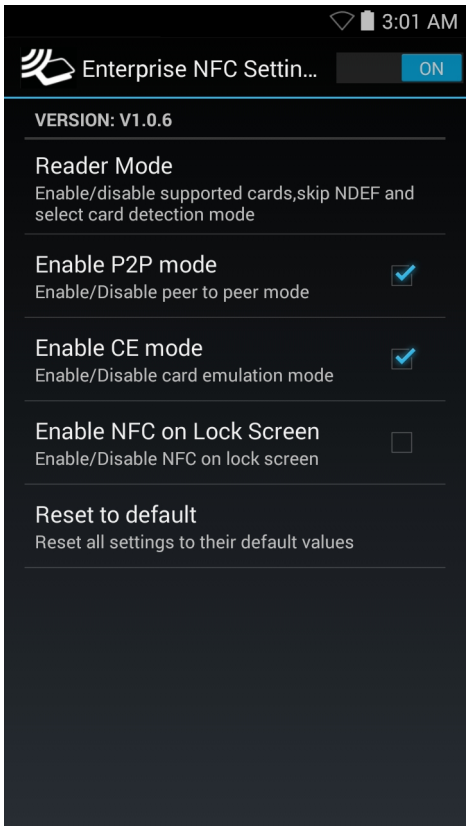

- **Reader Mode** (Mode lecteur) : permet d'ouvrir l'écran de configuration du mode lecteur.
- **Enable P2P mode** (Activer mode P2P) : permet d'activer ou de désactiver le mode pair à pair. Valeur par défaut : activé.
- **Card Emulation Mode** (Mode d'émulation de carte) : permet d'activer ou de désactiver le mode d'émulation de carte. Valeur par défaut : désactivé.
- **Enable CE mode** (Activer le mode CE) : permet d'activer ou de désactiver le mode d'émulation de carte. Valeur par défaut : désactivé.
- **Enable NFC on Lock Screen** (Activer NFC sur l'écran de verrouillage) : permet d'activer ou de désactiver NFC sur l'écran de verrouillage.
- **Reset to Default** (Réinitialiser les paramètres par défaut) : permet de rétablir les valeurs par défaut de tous les paramètres NFC.

Mode lecteur

Configurez la radio NFC à partir des paramètres **Reader Mode** (Mode lecteur).

Figure 132 : Paramètres du mode lecteur

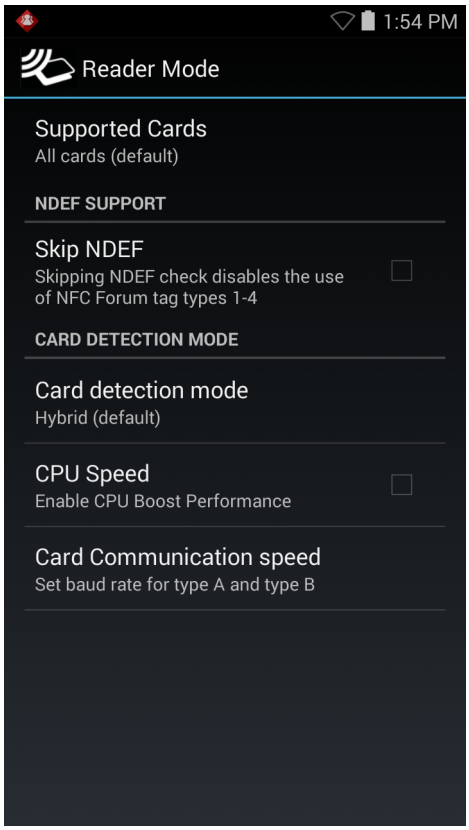

- **Supported Cards** (Cartes prises en charge) : permet de sélectionner le type de cartes NFC à prendre en charge. Options : **All Cards** (Toutes les cartes) (par défaut), **Type A**, **Type B**, **Type F** ou **Type V**.
- **Prise en charge de NDEF**
  - **Skip NDEF** (Ignorer NDEF) : permet d'activer ou de désactiver l'utilisation des balises NFC Forum de types 1 à 4. Valeur par défaut : désactivé.
- **Mode de détection de carte**
  - **Card detection mode** (Mode de détection de carte) : permet de sélectionner le mode de détection de carte. Options : **Low power** (Faible puissance), **Standard** ou **Hybrid** (Hybride) (par défaut).
  - **CPU Speed** (Vitesse du processeur) : permet d'améliorer les performances des transactions NFC lors de la lecture de petites quantités de données. Valeur par défaut : Disabled (Désactivé).

- **Card Communication speed** (Vitesse de communication des cartes) : permet de définir le débit en bauds des cartes de type A et de type B. Options : **106 kbit/s** (par défaut pour Type A), **212 kbit/s**, **424 kbit/s** ou **No restrictions** (Aucune restriction) (par défaut pour Type B).

Chapitre 7

Accessoires

Ce chapitre fournit des informations sur l'utilisation d'accessoires pour le terminal.

Accessoires du TC55

Le tableau ci-dessous répertorie les accessoires pour le TC55.

Tableau 10 : Accessoires du TC55

Accessoire	Numéro de référence	Description
Socles		
Socle de recharge à cinq positions	CRDUNIV-55-5000R	Permet de charger jusqu'à cinq appareils TC55. Requiert une source d'alimentation complémentaire.
Base du socle de recharge à cinq positions	CRDUNIV-XX-5000R	Permet de charger jusqu'à cinq appareils TC55. Requiert des adaptateurs de chargement et une source d'alimentation complémentaire.
Socle pour véhicule	CRD-TC55-VCD1-01	Fournit un support pour le TC55 dans un véhicule.
Chargeurs		
Bloc d'alimentation (12 VCC, 4,16 A)	PWRS-14000-148R	Alimente le socle de recharge à cinq positions.
Bloc d'alimentation (5 VCC, 1,2 A)	PWRS-124306-01R	Permet de recharger le TC55.
Câbles		
Câble de chargement résistant	CBL-TC55-CHG1-01	Permet de recharger le TC55.
Câble micro-USB	25-MCXUSB-01R	Établit la communication USB avec un ordinateur hôte.
Chargeur allume-cigare	VCA400-01R	Permet de recharger le TC55 dans un socle pour véhicule via l'allume-cigares d'un véhicule.
Cordon d'alimentation CA américain (3 fils)	50-16000-221R	Fournit de l'énergie aux sources d'alimentation.
Cordon d'alimentation CA international	-	Fournit de l'énergie aux sources d'alimentation. À acheter séparément.
Divers		

Tableau (suite)...

Accessoire	Numéro de référence	Description
Batterie de rechange au lithium-ion 2 940 mAh	BTRY-TC55-29MA1-01	Batterie de rechange 2 940 mAh.
Batterie de rechange au lithium-ion 4 410 mAh	BTRY-TC55-44MA1-01	Batterie de rechange 4 410 mAh.
Couvercle de la batterie 2 940 mAh	KT-TC55-29BTYD1-01	Couvercle de la batterie de remplacement pour batterie 2 940 mAh.
Couvercle de la batterie 4 410 mAh	KT-TC55-44BTYD1-01	Couvercle de la batterie de remplacement pour batterie 4 410 mAh.
Adaptateur de chargement	CUPTC55XX-1000R	Se fixe sur la base du socle de chargement à plusieurs positions et offre un slot de chargement pour le TC55.
Couvercle pour slot vide	CUPUNICVR-5000R	Se fixe au socle de recharge à cinq positions et couvre un slot lorsque l'adaptateur n'est pas requis (par 5).
Coque de protection (bleu/noir)	SG-TC55-BOOT1-01	Offre une protection supplémentaire pour le TC55.
Coque de protection (gris/noir)	SG-TC55-BOOT2-01	Offre une protection supplémentaire pour le TC55.
Stylet pour coque de protection	KT-TC55-STYLUS1-01 KT-TC55–STYLUS1–03	Un stylet pour coque de protection avec cordon. Stylet pour coque de protection avec cordon (pack de 3).
Dragonne	SG-TC55-HSTRPH-01	Relié à une coque de protection.
Étui	SG-TC55-HLSTR1-01	Se monte sur la ceinture et offre une capacité de stockage pour le TC55.

Câble micro-USB

Utilisez le câble micro-USB pour établir une communication USB avec un ordinateur hôte.

Lorsque le TC55 est connecté à un ordinateur hôte à l'aide du câble micro-USB, le TC55 apparaît sous forme de disque amovible sur l'ordinateur hôte. Pour plus d'informations, consultez le *Guide d'intégration du TC55*.

Figure 133 : Utilisation du câble micro-USB

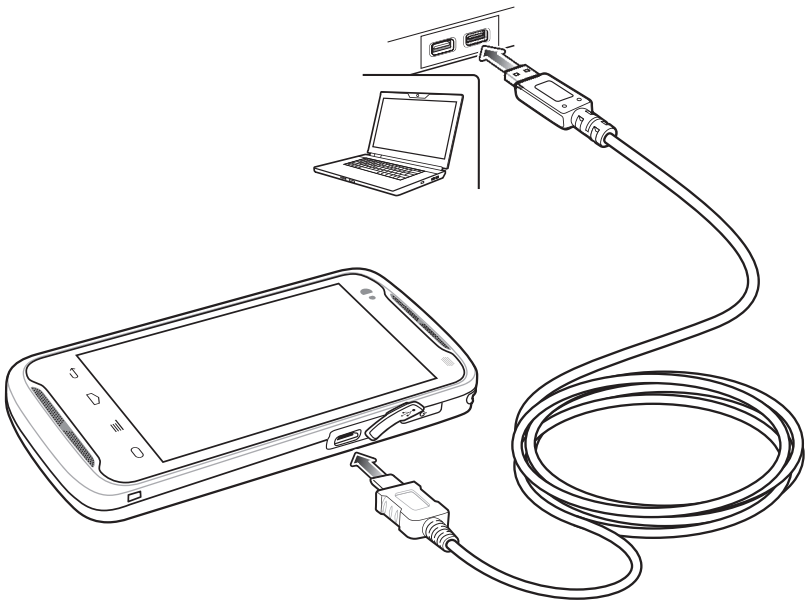

Remarque: La méthode privilégiée pour charger le TC55 consiste à utiliser le câble de chargement renforcé. Vous pouvez également utiliser le câble micro-USB pour charger le TC55 mais cela augmentera le temps nécessaire pour charger entièrement la batterie.

Câble de chargement résistant

Utilisez le câble de chargement résistant pour alimenter le TC55.

Remarque:

Ne connectez pas le câble de chargement résistant au port USB d'un ordinateur hôte. Le TC55 ne se chargera pas depuis l'ordinateur hôte via le câble de chargement résistant.

Utilisez le bloc d'alimentation Zebra, réf. PWRS-124306-01R avec le câble de chargement résistant.

Figure 134 : Câble de chargement résistant

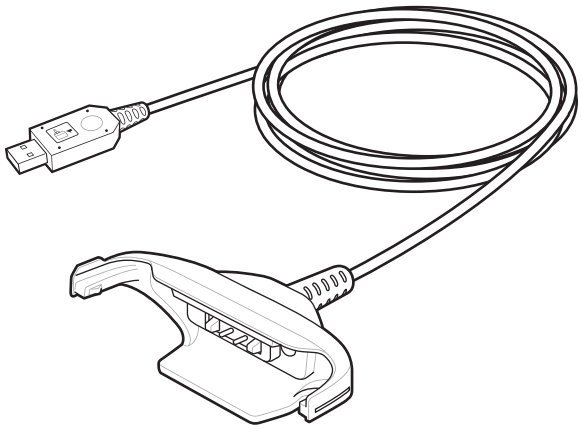

Installation du câble de chargement résistant

Figure 135 : Branchement du câble de chargement résistant au TC55

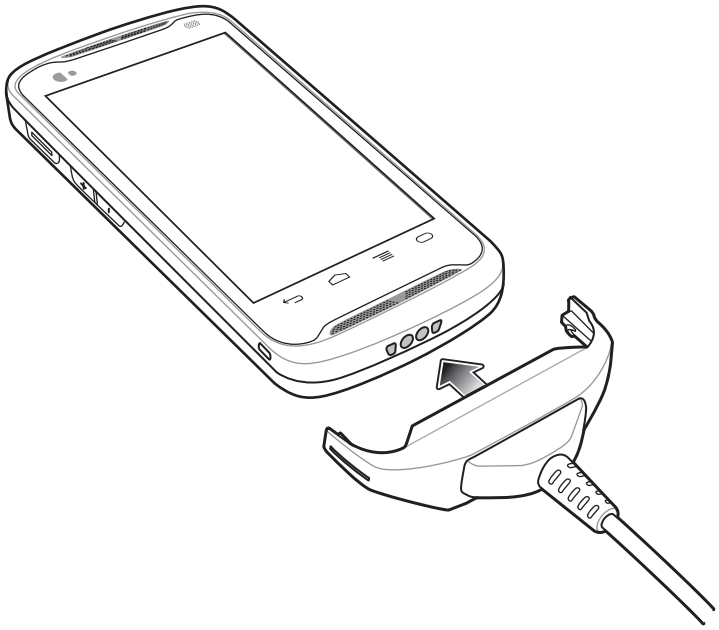

Figure 136 : Connexion à l'alimentation

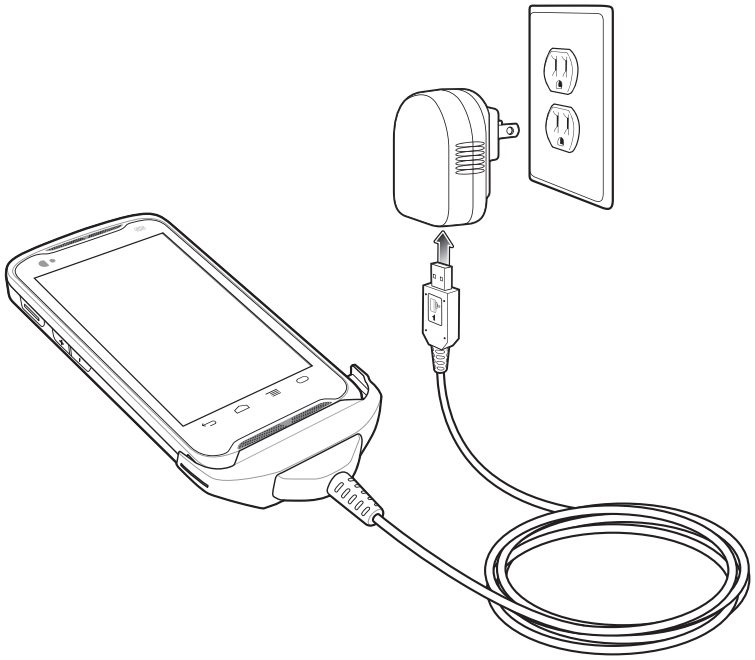

Retrait du câble de chargement résistant

Figure 137 : Retrait du câble de chargement résistant

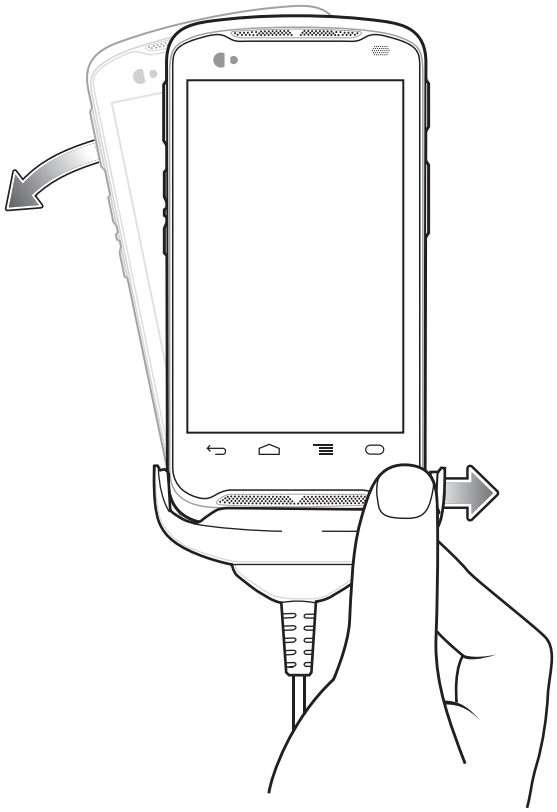

Socle de recharge à cinq positions

Le socle de recharge à cinq positions :

- Fournit une puissance de 5 V CC pour assurer le fonctionnement du TC55.
- Charge simultanément jusqu'à cinq TC55.
- Comprend une base pour le socle et des adaptateurs en option.

Consultez le *Guide d'intégration du TC55* pour obtenir des informations sur l'installation et la configuration.

Chargement du lecteur TC55

Pour charger le TC55, insérez-le dans une position libre.

Figure 138 : Socle de recharge à cinq positions

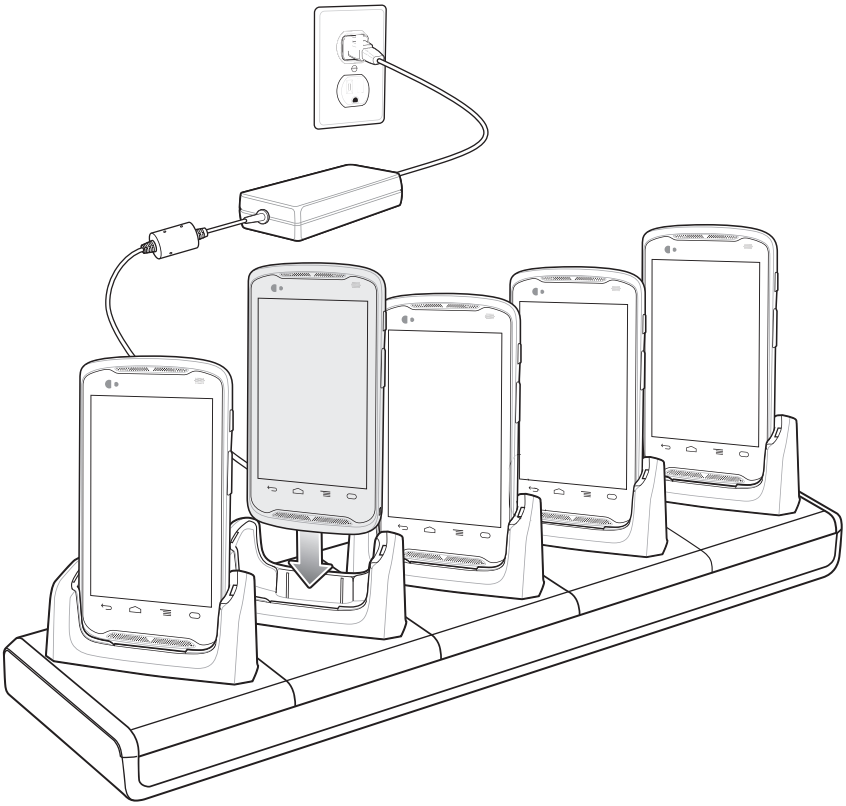

La LED du TC55 indique l'état de la batterie en charge. Reportez-vous à la section Voyant d'état du chargement de la batterie pour des informations sur les états de chargement. Le chargement de la batterie 2 940 mAh dure environ trois heures. Pour la batterie 4 410 mAh, comptez environ 4,5 heures de chargement.

Chaque compartiment de chargement de la batterie est doté d'une LED de chargement. Consultez la section *État de la LED de charge à la page 30* pour de plus amples informations sur les états de chargement.

Chargez les batteries à des températures comprises entre 0 °C et 40 °C. Le chargement est contrôlé de façon intelligente par le chargeur pour garantir un fonctionnement en toute sécurité et optimiser l'autonomie de la batterie à long terme. Pour ce faire, le chargeur active et désactive brièvement et alternativement le chargement de la batterie de façon à la maintenir à des températures acceptables. En cas de températures anormales, le chargeur signale la désactivation du chargement via sa LED.

Insertion d'un TC55 avec coque dans le socle

Chaque adaptateur de socle comporte un composant qui doit être retiré avant l'insertion du TC55 avec coque. Retirez le composant et insérez le TC55 dans l'adaptateur.

Figure 139 : Retrait du composant de l'adaptateur

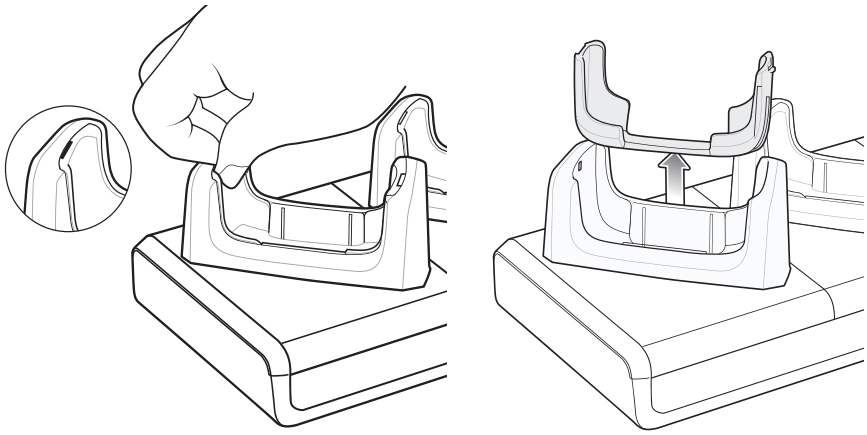

Socle de chargement pour véhicule

Avertissement: Dans certains pays, le montage d'appareils électroniques sur le tableau de bord du véhicule est interdit. Vérifiez que la législation en vigueur dans votre pays autorise ce type de montage avant d'installer le kit de montage auto.

Installez le support véhicule sur une surface du véhicule suffisamment plane, ne comportant ni poussière, ni saleté. Nettoyez la surface de montage à l'aide d'un chiffon propre en coton et de nettoyant pour surfaces vitrées. Installez le support véhicule sur le pare-brise ou une autre surface plane, à l'aide du disque de montage fourni.

Le TC55 peut détecter son insertion dans le socle. Utilisez les paramètres de la base pour configurer le TC55 lorsque l'appareil est sur la base. Consultez le *Guide d'intégration du TC55* pour plus d'informations.

Vous pouvez placer le TC55 dans le socle avec ou sans sa coque de protection.

Installation du socle pour véhicule sur le pare-brise

Procédure:

1 Fixez la ventouse sur la surface sélectionnée, avec le levier de la ventouse face à vous.

Figure 140 : Installation sur le pare-brise

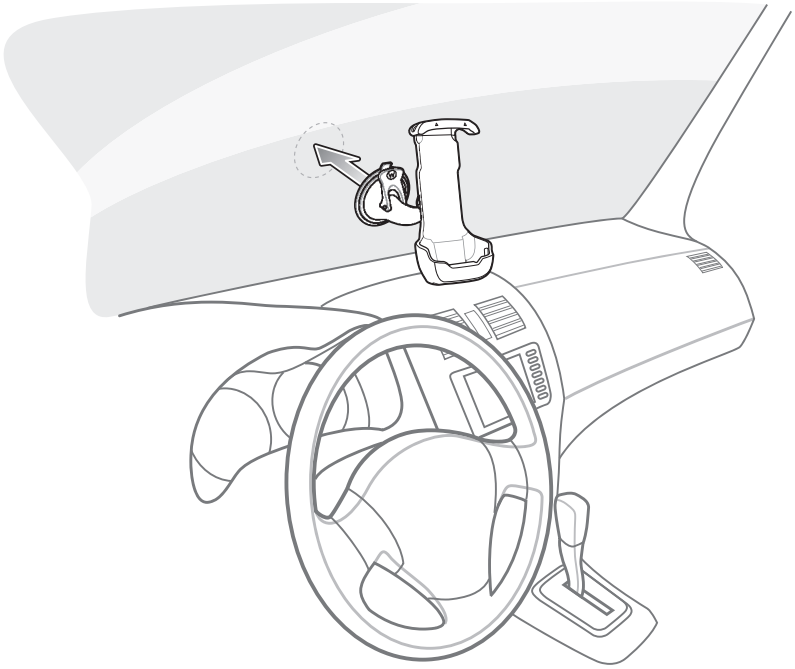

2 Appuyez vers le bas sur le levier de la ventouse pour créer un vide entre la ventouse et la surface de montage.

Figure 141 : Déplacement vers le pare-brise

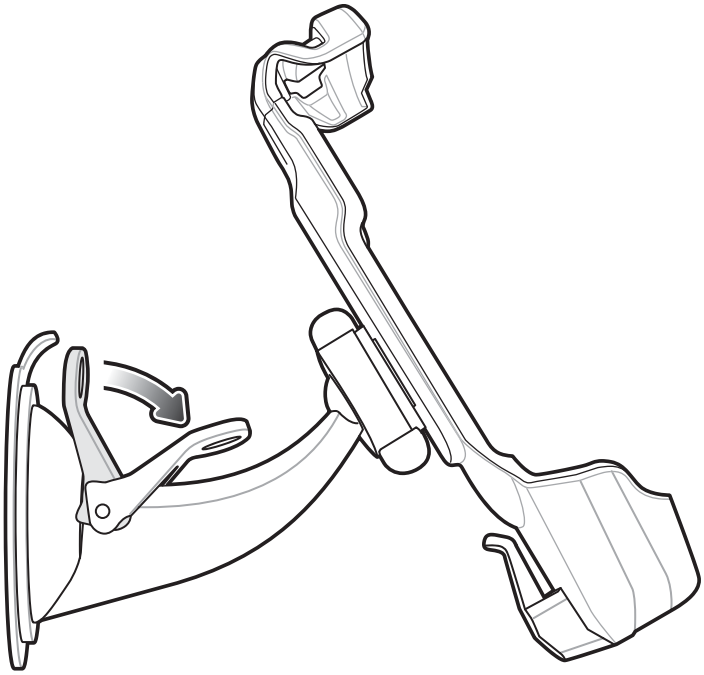

3 Vérifiez que la puissance d'aspiration de la ventouse est suffisante avant de passer à l'étape suivante.
4 Placez le TC55 dans le socle, partie supérieure en premier, et poussez-le vers le haut.
5 Faites pivoter le bas dans le socle et placez-le dans le fond du socle.

Figure 142 : Insertion du TC55 dans le socle de chargement pour véhicule

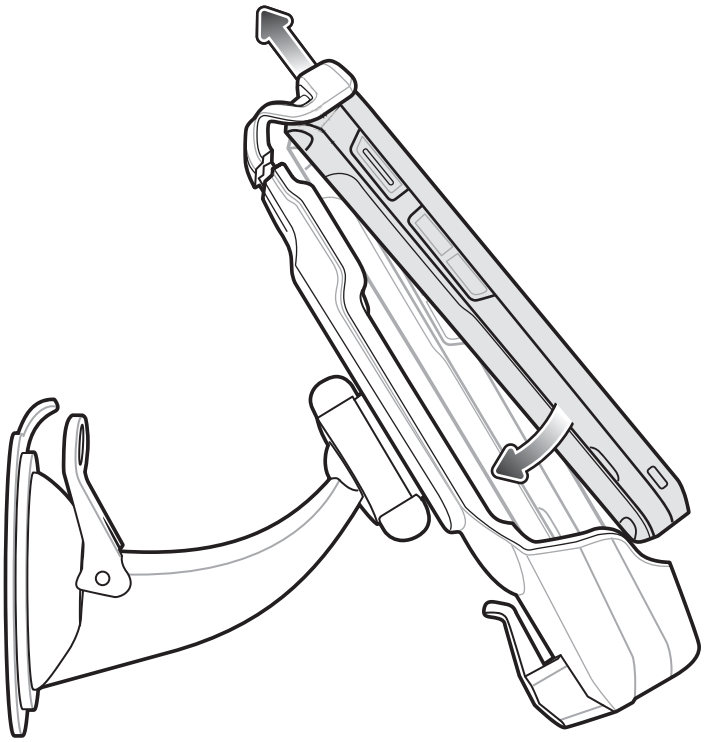

Remarque: Lorsque le TC55 est installé dans le socle pour véhicule, ce dernier détecte automatiquement l'insertion et passe en mode voiture par défaut.

6 Positionnez le TC55 pour une vue optimale.

7 Resserrez les écrous pour maintenir le socle en place.

Figure 143 : Resserrage de l'écrou

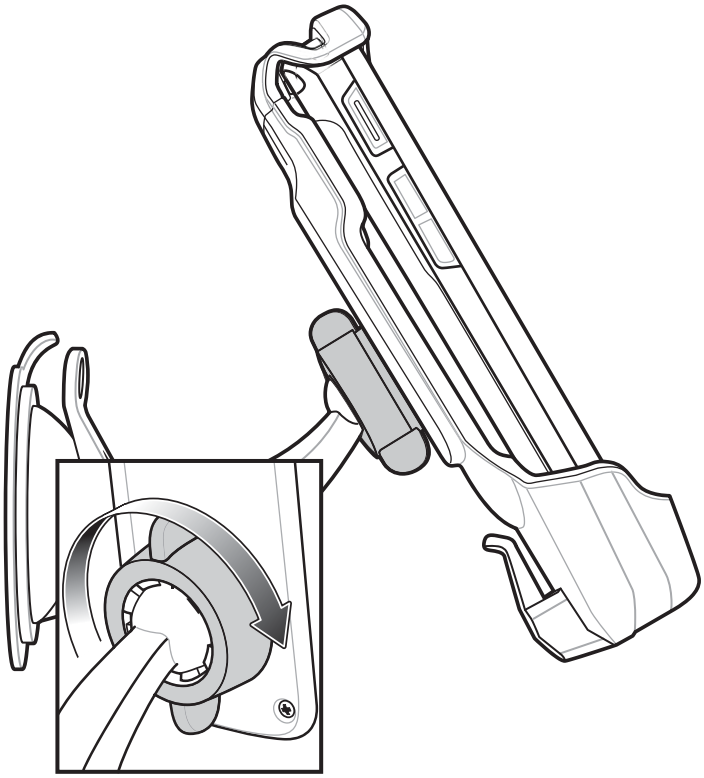

8 Pour charger le TC55 en voiture, branchez le connecteur micro USB du câble de chargeur allume-cigares (réf. VCA400- 01R) au connecteur d'alimentation d'entrée dans le socle de chargement pour véhicule.

Figure 144 : Connexion du câble du chargeur allume-cigares au socle de chargement pour véhicule

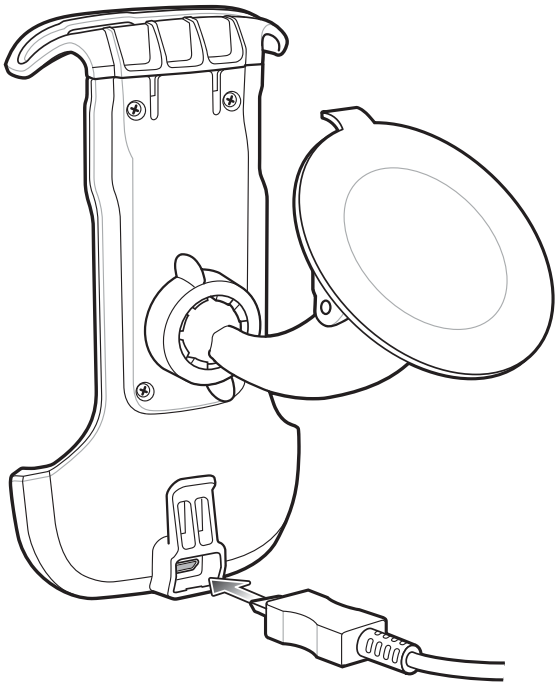

9 Utilisez le support de câble pour fixer le câble.

Figure 145 : Support de câble

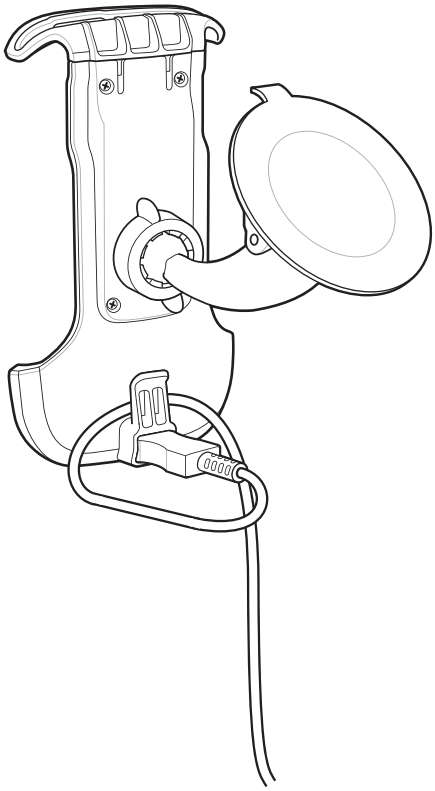

10 Branchez l'autre extrémité à la prise de courant pour véhicule. La LED clignote en vert, indiquant que le TC55 est en cours de chargement.

Retrait de l'appareil du socle pour véhicule

Procédure:

1 Soulevez le TC55.

Figure 146 : Retrait du TC55 du socle pour véhicule

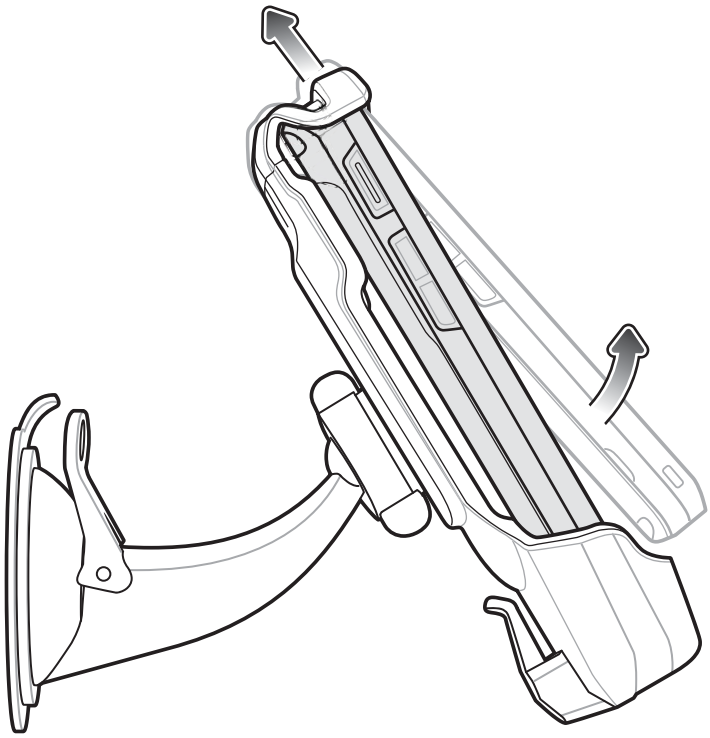

2 Retirez le bas du TC55 du socle

Paramètres de la base

Utilisez Dock Settings (Paramètres de la base) pour configurer les paramètres de l'appareil spécifique lorsque le TC55 est inséré dans le socle pour véhicule.

Figure 147 : Écran Dock (Base)

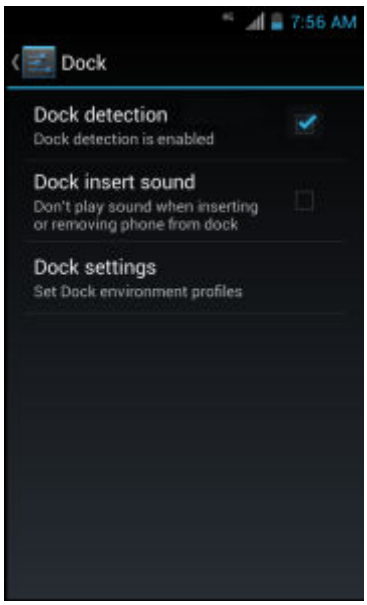

- **Dock detection** (Détection de la base) : cochez cette case pour activer la détection du TC55 lorsqu'il est placé dans le socle pour véhicule. Activé par défaut.

- **Dock insert sound** (Son à l'insertion dans la base) : cochez cette case pour qu'un son soit émis lorsque le TC55 est placé dans ou retiré du socle pour véhicule.
- **Dock settings** (Paramètres de la base) : touchez cette option pour modifier les paramètres du TC55 lorsque celui-ci est placé dans le socle.

Figure 148 : Écran Dock Settings (Paramètres de la base)

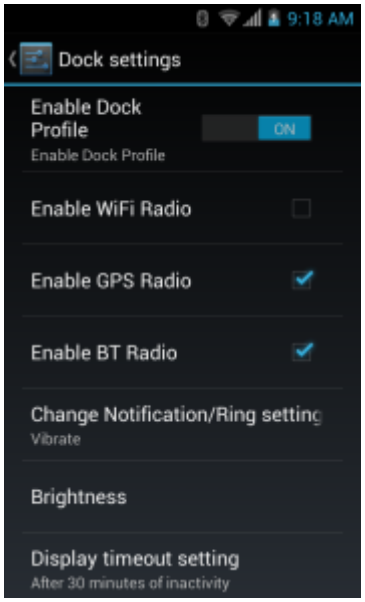

- **Enable Dock Profile** (Activer le profil de base) : faites glisser le curseur pour activer ou désactiver les paramètres de la base lorsque le TC55 se trouve dans le socle pour véhicule.
- **Enable Wi-Fi Radio** (Activer la radio Wi-Fi) : permet d'activer ou de désactiver la radio Wi-Fi lorsque le TC55 se trouve dans le socle pour véhicule.
- **Enable GPS Radio** (Activer la radio GPS) : permet d'activer ou de désactiver la radio GPS lorsque le TC55 se trouve dans le socle pour véhicule.
- **Enable BT Radio** (Activer la radio Bluetooth) : permet d'activer ou de désactiver la radio Bluetooth lorsque le TC55 se trouve dans le socle pour véhicule.
- **Change Notification/Ring setting** (Modifier les paramètres de notification/sonnerie) : sélectionnez la notification émise lorsque le TC55 se trouve dans le socle pour véhicule. Options : **Play Sound** (Signal sonore) ou **Vibrate** (Vibreur).
- **Brightness** (Luminosité) : définissez la luminosité de l'écran lorsque le TC55 se trouve dans le socle pour véhicule.
- **Display timeout setting** (Paramètre de délai d'affichage de l'écran) : définissez le délai avant que l'écran ne s'éteigne lorsque le TC55 se trouve dans le socle pour véhicule.
- **Touchscreen mode** (Mode écran tactile) : sélectionnez le mode écran tactile lorsque le TC55 se trouve dans le socle pour véhicule. Options : **Finger/Gloved** (Doigt/Gant) ou **Finger/Stylus** (Doigt/Stylet).
- **Launch an installed application** (Lancer une application installée) : sélectionnez une application qui se lance lorsque le TC55 est inséré dans le socle.

Installation de la coque de protection

Figure 149 : Étui de protection

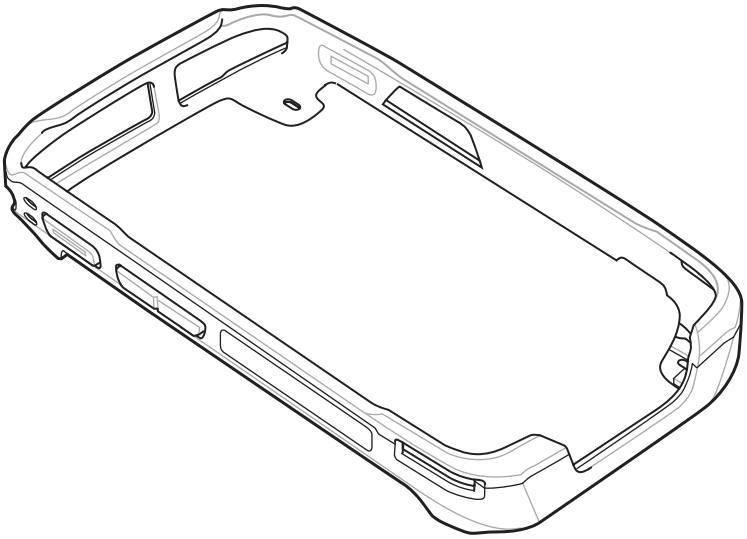

Procédure:

1 Insérez le haut du TC55 dans le haut de la coque de protection.

Figure 150 : Insertion du haut du TC55 dans la coque

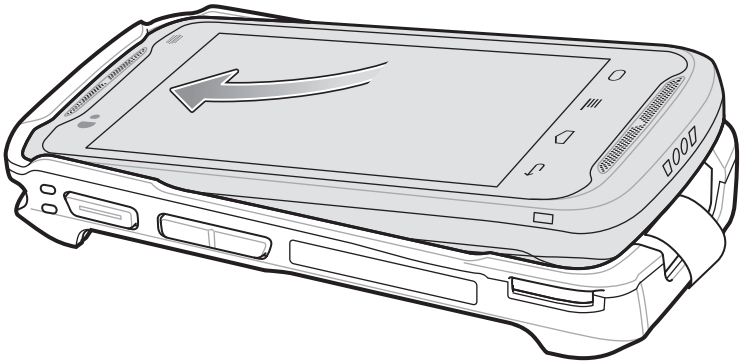

2 Poussez le bas du TC55 dans la coque de protection.

Figure 151 : Placement du bas du TC55 dans la coque

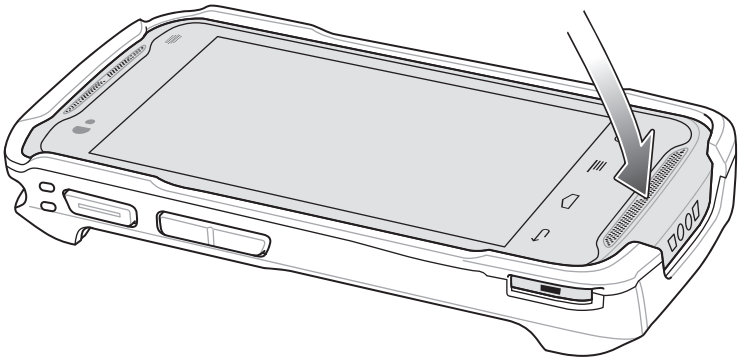

3 Assurez-vous que la coque de protection est bien ajustée sur le TC55.

Fixation du stylet à la coque de protection

Procédure:

1 Insérez une extrémité du cordon dans le trou du stylet.

Figure 152 : Insertion du cordon dans le stylet

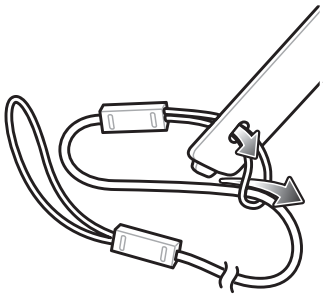

2 Enfilez l'autre extrémité du cordon dans la première boucle.

3 Tirez fermement le cordon.

4 Faites passer la partie libre du cordon dans lui-même et insérez-le dans la coque de protection.

Figure 153 : Passage du stylet dans la boucle du cordon

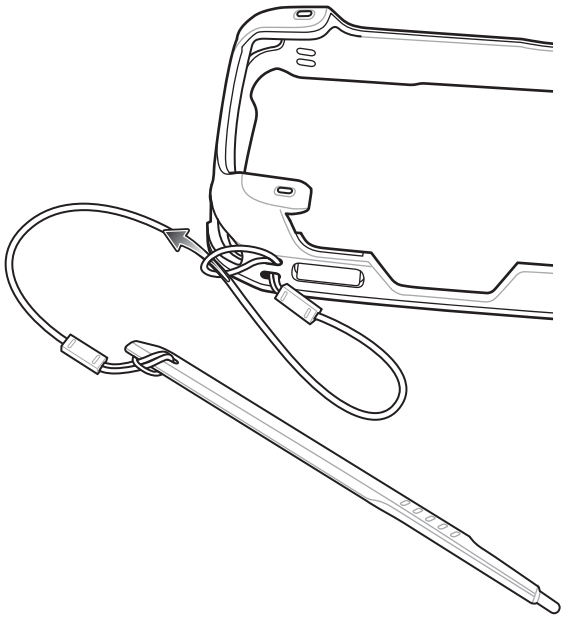

5 Faites passer le stylet dans la boucle du cordon.

6 Tirez fermement le cordon.

7 Insérez la pointe du stylet dans le trou de fixation de la coque.

Figure 154 : Insertion de la pointe du stylet dans le trou de montage

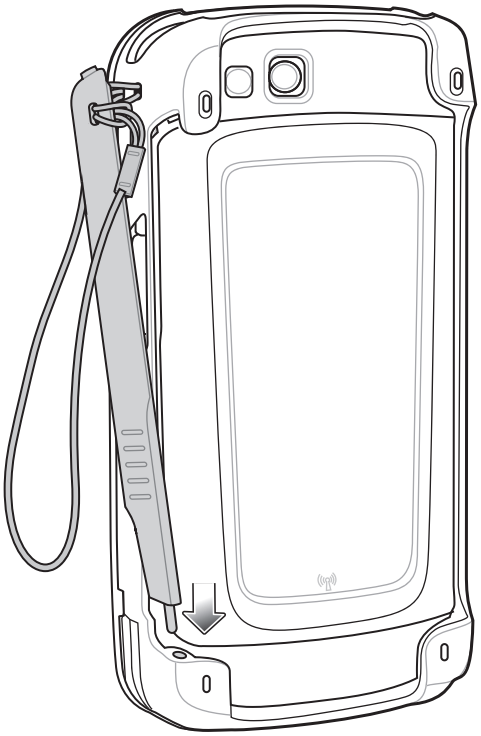

8 Glissez le stylet dans la coque.

Figure 155 : Rangement du stylet

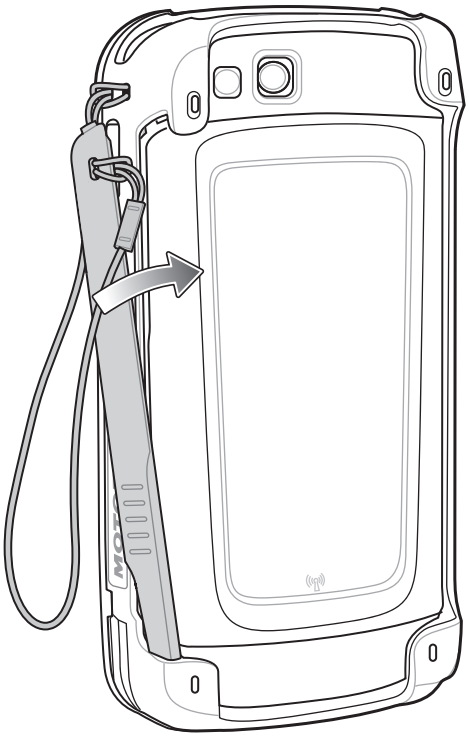

9 Assurez-vous que le haut du stylet s'enclenche dans la coque.

Figure 156 : Stylet dans la coque de protection

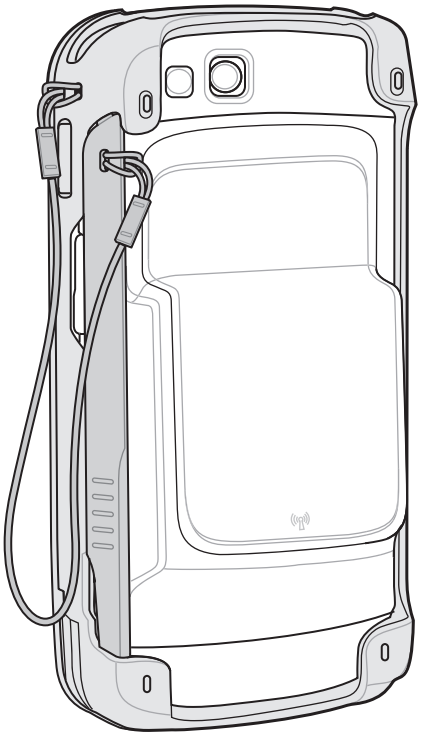

Étui

Utilisez l'étui pour transporter en toute sécurité le TC55 pendant votre travail.

Figure 157 : Étui

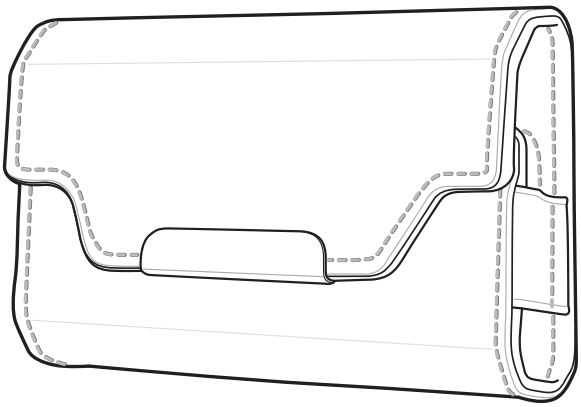

Insérez le TC55 avec la batterie 2 490 mAh dans son étui, écran vers l'avant ou l'arrière.

Figure 158 : Insertion du TC55 avec batterie 2 490 mAh dans l'étui

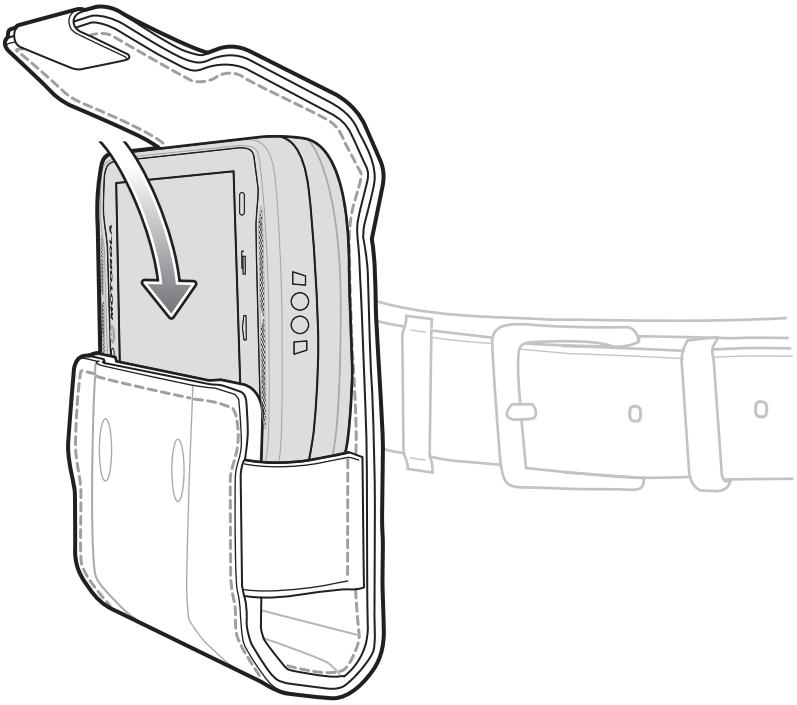

Insérez le TC55 avec la batterie 4 410 mAh dans son étui, écran vers l'avant.

Figure 159 : Insertion du TC55 avec la batterie 4 410 mAh dans l'étui

L'étui fournit une pochette pouvant accueillir un stylet en option.

Remarque: Ne placez pas le stylet dans l'étui lorsque le TC55 avec coque de protection se trouve dans l'étui.

Figure 160 : Stylet dans l'étui

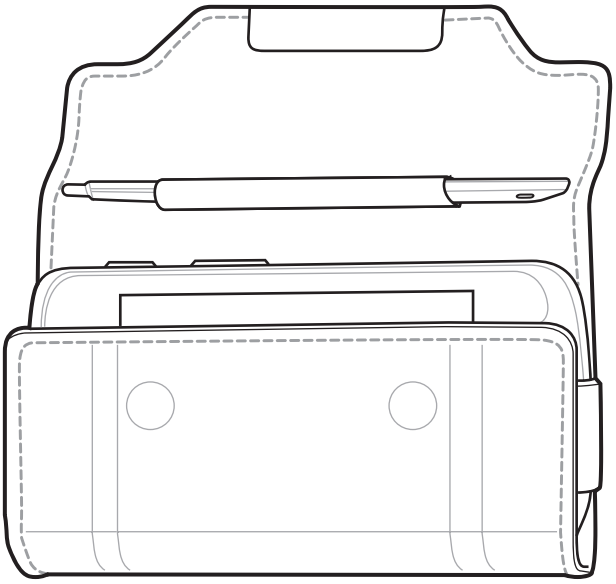

Chapitre 8

Maintenance et résolution de problèmes

Ce chapitre contient des instructions sur le nettoyage et le stockage du terminal et propose des solutions de résolution de problèmes pouvant survenir lors de son utilisation.

Entretien du TC55

Pour un fonctionnement optimal, suivez les conseils ci-après lorsque vous utilisez le TC55 :

- Prenez soin de ne pas rayer l'écran du TC55. Lorsque vous vous servez du TC55, utilisez un doigt, un gant ou un stylet ou crayon approuvé conçu pour les écrans tactiles capacitifs. N'utilisez jamais de crayon ou de stylo classique ni un quelconque objet pointu sur l'écran du TC55.
- L'écran tactile du TC55 est en verre. Veillez à ne pas laisser tomber le TC55 et à ne pas le soumettre à des chocs importants.
- Protégez le TC55 des températures extrêmes. Ne le laissez pas au soleil sur le tableau de bord de votre véhicule et tenez-le éloigné des sources de chaleur.
- Ne stockez pas et n'utilisez en aucun cas le TC55 dans un emplacement poussiéreux ou humide.
- Utilisez un chiffon doux pour nettoyer le TC55. Si la surface de l'écran est tachée, nettoyez-la avec un chiffon doux humidifié avec de l'alcool isopropylique.
- Remplacez périodiquement la batterie rechargeable pour garantir une autonomie maximale et des performances optimales. L'autonomie de la batterie dépend du mode d'utilisation de chaque individu.

Consignes de sécurité relatives aux batteries

- L'endroit où vous rechargez les équipements doit être propre et ne contenir aucun produit chimique ou combustible. Faites preuve d'une grande prudence lorsque vous chargez l'équipement dans un environnement non professionnel.
- Respectez les consignes relatives à l'utilisation, au stockage et au chargement des batteries indiquées dans ce manuel.
- Une utilisation inappropriée de la batterie peut entraîner des risques d'incendie, d'explosion, etc.
- Lors du chargement de la batterie de l'appareil mobile, la température du chargeur et de la batterie doit être comprise entre 0 °C et 40 °C.
- Lors du chargement de la batterie de l'appareil mobile, la température du chargeur et de la batterie doit être comprise entre 0 °C et 45 °C.
- N'utilisez pas de batteries ni de chargeurs incompatibles. L'utilisation d'une batterie ou d'un chargeur incompatible peut entraîner des risques d'incendie, d'explosion, de fuite, etc. Pour toute question relative à la compatibilité d'une batterie ou d'un chargeur, contactez le service d'assistance mondial Global Customer Support Center.
- Les terminaux utilisant un port USB pour la charge ne doivent être connectés qu'à des produits portant le logo USB-IF ou ayant réussi le programme de conformité.
- Afin de permettre l'authentification des batteries agréées, conformément à la clause 10.2.1 de la norme IEEE1725, toutes les batteries présentent un hologramme. N'installez pas de batterie sans vérifier au préalable qu'elle présente bien un hologramme d'authentification.

- Veillez à ne pas démonter, ouvrir, écraser, plier, déformer ou percer la batterie.
- Si vous faites tomber un équipement alimenté par batterie sur une surface solide, la batterie risque de surchauffer.
- Veillez à ne pas court-circuiter une batterie et à ne jamais laisser des objets conducteurs en métal entrer en contact avec les bornes de la batterie.
- N'essayez pas de modifier la batterie, ni de la remettre en état ou d'y insérer des corps étrangers ; ne la plongez pas dans l'eau et tenez-la éloignée de tout liquide, projection d'eau ou source de chaleur afin de ne pas provoquer une explosion, un incendie ou tout autre dommage.
- Veillez à ne pas laisser ni ranger l'équipement à proximité d'une zone ou dans un endroit susceptible d'être exposé à des températures élevées, notamment dans une voiture garée sur un parking, près d'un radiateur ou de toute autre source de chaleur. Ne placez pas la batterie dans un four à micro-ondes ou un sèche-linge.
- Ne laissez pas les enfants sans surveillance s'ils utilisent la batterie.
- Pour la mise au rebut des batteries rechargeables usagées, veuillez suivre les réglementations locales en vigueur.
- Ne jetez pas les batteries au feu.
- En cas de fuite de la batterie, évitez tout contact du liquide avec la peau ou les yeux. En cas de contact, rincez immédiatement et abondamment à l'eau claire et consultez un médecin.
- Si vous pensez que votre équipement ou votre batterie est endommagé(e), contactez le service d'assistance mondial Global Customer Support Center pour procéder à un contrôle.

Instructions de nettoyage

Attention:

Portez systématiquement une protection oculaire.

Lisez l'étiquette d'avertissement sur les produits de type air comprimé ou alcool avant de les utiliser.

Si vous devez utiliser un autre produit pour des raisons médicales, contactez Zebra pour plus d'informations.

Avertissement: Évitez de mettre ce produit en contact avec de l'huile chaude ou un autre liquide inflammable. Si cela devait se produire, débranchez le terminal et nettoyez-le immédiatement en respectant les instructions contenues dans ce manuel.

Composants actifs des produits d'entretien approuvés

Tous les composants actifs de tout produit d'entretien doivent être composés d'une ou de plusieurs combinaisons des produits suivants : alcool isopropylique ou liquide vaisselle doux.

Composants nocifs

Il est reconnu que les produits chimiques suivants endommagent les pièces en plastique de l'appareil et qu'ils ne doivent donc en aucun cas entrer en contact avec l'appareil : solutions d'ammoniaque, composés d'amines ou d'ammoniaque, acétone, cétones, éthers, hydrocarbures aromatiques et chlorés, solutions aqueuses alcalines ou solutions d'alcool alcalines, éthanolamine, toluène, trichloroéthylène, benzène, phénol et lysoforme-TB.

Instructions de nettoyage

N'appliquez pas de produit liquide directement sur l'appareil. Humidifiez un chiffon doux ou utilisez des lingettes préalablement imbibées. N'enveloppez pas l'appareil dans le chiffon ou la lingette, mais essuyez-le doucement. Veillez à ce qu'aucun liquide ne s'accumule autour de l'écran ni à d'autres endroits de l'appareil. Laissez l'appareil sécher à l'air avant de l'utiliser.

Remarques spéciales sur le nettoyage

De nombreux gants en vinyle contiennent des additifs de phtalate qui ne sont généralement pas recommandés dans le cadre d'une utilisation médicale et sont connus pour endommager le boîtier de l'appareil. Ne manipulez pas l'appareil

lorsque vous portez des gants en vinyle contenant des phtalates. Une fois que vous avez ôté les gants, lavez-vous les mains pour éliminer tout résidu de contaminant avant de manipuler un appareil. Si vous utilisez un produit à base de l'un des composants nocifs indiqués ci-dessus (tel qu'un désinfectant pour les mains contenant de l'éthanolamine), veillez à bien vous sécher les mains avant de manipuler l'appareil afin d'éviter d'endommager les pièces en plastique de l'appareil.

Produits d'entretien nécessaires

- Lingettes alcoolisées
- Chiffon de nettoyage pour verres optiques
- Bâtonnets ouatés
- Alcool isopropylique
- Bombe d'air comprimé avec tige.

Fréquence de nettoyage

La fréquence de nettoyage dépend des environnements dans lesquels l'appareil mobile est utilisé. Nettoyez-le aussi souvent que nécessaire. Dans un environnement salissant, nettoyez régulièrement le viseur de l'appareil photo pour obtenir des performances optimales.

Nettoyage du TC55

Boîtier

Nettoyez le boîtier et les boutons de l'appareil à l'aide d'une lingette pré-imprégnée d'alcool.

Écran

Vous pouvez nettoyer l'écran avec des lingettes pré-imprégnées d'alcool, mais veillez à ce que le liquide ne s'accumule pas sur les bords de l'écran. Séchez-le immédiatement avec un chiffon doux non abrasif pour éviter toute trace.

Appareil photo et fenêtre de lecture

Nettoyez l'appareil photo et la fenêtre de lecture régulièrement avec un chiffon ou tout autre matériau de nettoyage d'équipement optique, tel que pour les verres optiques.

Nettoyage des connecteurs

Pour nettoyer les connecteurs :

Procédure:

1. Retirez la batterie principale du terminal mobile.
2. Trempez un bâtonnet ouaté dans de l'alcool isopropylique.
3. Passez-le à plusieurs reprises sur le connecteur. Veillez à ne laisser aucun résidu de coton sur le connecteur.
4. Répétez l'opération au moins trois fois.
5. Nettoyez la zone entourant le connecteur à l'aide d'un bâtonnet ouaté imbibé d'alcool isopropylique.
6. Répétez les étapes 4 à 6 avec un bâtonnet ouaté sec.

   Attention: N'orientez pas la tige vers vous ou vers d'autres personnes et veillez à ne jamais la diriger vers votre visage.

7. Nettoyez la zone du connecteur avec de l'air comprimé en approchant l'extrémité de la tige à environ 2 cm de la surface.
8. Répétez l'opération s'il reste des taches.

Nettoyage des connecteurs du socle

Pour nettoyer les connecteurs d'un socle :

Procédure:

1. Débranchez le câble d'alimentation CC du socle.
2. Trempez un bâtonnet ouaté dans de l'alcool isopropylique.
3. Passez lentement le bâtonnet ouaté sur les broches du connecteur. Répétez l'opération plusieurs fois. Veillez à ne laisser aucun résidu de coton sur le connecteur.
4. Nettoyez de la même façon toutes les faces du connecteur.

   Attention: N'orientez pas la tige vers vous ou vers d'autres personnes et veillez à ne jamais la diriger vers votre visage.
5. Nettoyez la zone du connecteur avec de l'air comprimé en approchant l'extrémité de la tige à environ 2 cm de la surface.
6. Retirez tout résidu du bâtonnet ouaté.
7. Si d'autres parties du socle sont encrassées, nettoyez-les à l'aide d'un tissu non pelucheux imbibé d'alcool.
8. Laissez sécher l'alcool à l'air pendant au moins 10 à 30 minutes (en fonction de la température et du degré d'humidité ambiants) avant de rebrancher l'alimentation.

   En cas de température basse et d'humidité élevée, le temps de séchage doit être augmenté. Le séchage sera plus rapide s'il fait chaud et si l'air est sec.

Résolution de problèmes

Les tableaux suivants présentent les problèmes types pouvant se produire et la solution permettant de les résoudre.

Dépannage du TC55

Tableau 11 : Dépannage du TC55

Problème	Cause	Solution
Lorsque l'utilisateur appuie sur le bouton d'alimentation, le TC55 ne s'active pas.	La batterie est complètement déchargée.	Rechargez ou remplacez la batterie.
	La batterie n'est pas installée correctement.	Installez correctement la batterie. Consultez la section Installation de la batterie.
	Vous n'appuyez pas suffisamment longtemps sur le bouton d'alimentation.	Appuyez sur le bouton d'alimentation jusqu'à ce que la LED clignote en vert.
	Le TC55 ne répond pas.	Effectuez une réinitialisation matérielle. Consultez la section Réinitialisation du TC55.
Lorsque l'utilisateur appuie sur le bouton d'alimentation, le TC55 ne s'active pas, mais une	Le niveau de charge de la batterie est très faible.	Rechargez ou remplacez la batterie.

Tableau (suite)...

Problème	Cause	Solution
icône de batterie en charge apparaît à l'écran.		
Après avoir branché le TC55 au câble de chargement résistant, une icône de charge de batterie s'affiche à l'écran.	La batterie est déchargée mais est en cours de charge.	Appuyez sur le bouton d'alimentation et maintenez-le enfoncé pour mettre le TC55 sous tension.
Pendant la charge, le voyant clignote lentement en rouge.	L'état de batterie du TC55 est extrêmement faible.	Chargez le TC55 pendant quelques minutes. La LED s'allume en vert clignotant. Appuyez sur le bouton d'alimentation pour allumer le TC55. Si le voyant clignote toujours en rouge, vérifiez les branchements électriques. Débranchez et rebranchez les branchements.
La batterie n'est pas rechargée.	Panne de la batterie.	Remplacez la batterie. Si le TC55 ne fonctionne toujours pas, effectuez une réinitialisation matérielle.
	Le TC55 a été retiré de l'alimentation alors que la batterie était en cours de chargement.	Insérez le TC55 dans le socle ou raccordez le câble de chargement. Le chargement complet de la batterie 2 940 mAh dure environ trois heures. Pour la batterie 4 410 mAh, comptez environ 4,5 heures de chargement.
	Températures de fonctionnement extrêmes de la batterie.	La batterie ne se charge pas si la température ambiante est inférieure à 0 °C ou supérieure à 40 °C.
Au cours de la communication des données avec un ordinateur hôte, aucune donnée n'a été transmise ou la transmission est incomplète.	Le TC55 a été retiré du câblé USB ou débranché de l'ordinateur hôte pendant la communication.	Rebranchez le câble de communication et relancez la transmission.
	Configuration incorrecte du câble.	Consultez l'administrateur système.
Au cours de la communication des données par Wi-Fi, aucune donnée n'a été transmise ou la transmission est incomplète.	La radio Wi-Fi n'est pas activée.	Activez la radio Wi-Fi.
	Vous n'êtes plus à portée d'un point d'accès.	Rapprochez-vous d'un point d'accès.
Au cours de la communication des données par Bluetooth, aucune donnée n'a été transmise ou la transmission est incomplète.	La radio Bluetooth n'est pas activée.	Activez la radio Bluetooth.
	Vous n'êtes plus à portée d'un autre équipement Bluetooth.	Restez dans un rayon de 10 m de l'autre appareil.
Au cours de la communication des données par	Vous vous trouvez dans une zo-	Déplacez-vous dans une zone présentant un meilleur service.

Tableau (suite)...

Problème	Cause	Solution
WAN, aucune donnée n'a été transmise ou la transmission est incomplète.	ne de couverture cellulaire faible.	
	L'APN n'est pas correctement configuré.	Consultez l'administrateur système pour obtenir des informations sur la configuration de l'APN.
	La carte SIM n'est pas installée correctement.	Retirez et réinstallez la carte SIM. Consultez la section *Installation de la carte SIM à la page 22*.
	Forfait de données non activé.	Contactez votre fournisseur de services et vérifiez que votre forfait de données est activé.
Aucun son.	Le réglage du volume est trop faible ou désactivé.	Réglez le volume.
Le TC55 s'éteint.	Le TC55 est inactif.	L'écran s'éteint après une période d'inactivité. Réglez cette période sur 15 secondes, 30 secondes ou 1, 2, 5, 10 ou 30 minutes.
	La batterie est déchargée.	Rechargez ou remplacez la batterie.
	Températures de fonctionnement extrêmes de la batterie.	Déplacez l'appareil dans une zone où la température ambiante est comprise entre -10 °C et +60 °C.
Un message apparaît, indiquant que la mémoire de stockage est insuffisante.	Le TC55 contient trop d'applications.	Supprimez certaines des applications que vous avez installées sur le TC55 pour libérer de la mémoire. Sélectionnez ou > **Apps** (Applications) > **Downloaded** (Téléchargées). Sélectionnez les programmes inutilisés et touchez **Uninstall** (Désinstaller).
Le TC55 ne décode pas les codes-barres pendant la lecture.	DataWedge n'est pas activé.	Assurez-vous que DataWedge est activé et correctement configuré. Pour plus d'informations, consultez le *Guide d'intégration du TC55*.
	Le code-barres est illisible.	Assurez-vous que le symbole n'est pas abîmé.
	La distance entre le TC55 et le code-barres est incorrecte.	Placez le TC55 à portée de lecture.
	Le TC55 n'est pas programmé pour ce type de code-barres.	Assurez-vous que le TC55 est programmé pour accepter le type de code-barres lu. Pour plus d'informations sur la configuration de DataWedge, consultez le *Guide d'intégration du TC55*.
	Le TC55 n'est pas programmé pour émettre un bip.	Si le TC55 ne signale pas les décodages réussis par un bip, modifiez le paramètre correspondant de l'application.
Le TC55 ne détecte aucun appareil Bluetooth dans les environs.	Vous vous trouvez à une distance trop éloignée des autres péri-	Approchez-vous à moins de 10 mètres du ou des équipements Bluetooth.

Tableau (suite)...

Problème	Cause	Solution
	phériques Bluetooth.	
	Le ou les périphériques Bluetooth ne sont pas allumés.	Allumez le ou les périphériques Bluetooth à rechercher.
	Le ou les périphériques Bluetooth ne sont pas en mode découverte.	Passez le ou les périphériques Bluetooth en mode découverte. Si nécessaire, reportez-vous à la documentation du périphérique.

Chapitre 9

Spécifications techniques

Les sections suivantes fournissent les spécifications techniques de l'appareil.

Spécifications techniques du TC55

Le tableau suivant dresse un récapitulatif de l'environnement de fonctionnement prévu du TC55 et de ses spécifications techniques matérielles.

Tableau 12 : Spécifications techniques du TC55

Élément	Description
Caractéristiques physiques	
Dimensions	Hauteur : 137 mm Largeur : 69 mm Profondeur (avec batterie 2 940 mAh) : 15,9 mm Profondeur (avec batterie 4 410 mAh) : 22,5 mm
Poids	TC55 avec imageur linéaire et batterie 2 940 mAh : 225 g TC55 avec imageur linéaire et batterie 4 410 mAh : 225 g TC55 avec imageur 2D et batterie 2 940 mAh : 230 g TC55 avec imageur 2D et batterie 4 410 mAh : 260 g
Écran	4,3 pouces WVGA couleur ; 800 x 480, 700 nits
Panneau tactile	Gorilla Glass® 2
Rétro-éclairage	Rétroéclairage par LED
Bloc batterie	Batterie intelligente lithium-ion rechargeable 3,7 V, 2 940 ou 4 410 mAh
Logement d'extension	Logement microSD accessible par l'utilisateur, jusqu'à 32 Go
Connectivité	USB 2.0 (hôte/client)
Notification	LED, audio et vibration.
Options du clavier	Clavier virtuel et 4 touches du panneau avant capacitif
Audio	Haut-parleurs, deux microphones antibruit et connecteur de casque (prise jack 3,5 mm avec microphone).Trois haut-parleurs, dont deux haut-parleurs avant ; deux

Tableau (suite)...

Élément	Description
	microphones antibruit ; haut-parleur haute qualité ; prise jack pour casque 3,5 mm et prise en charge des casques sans fil Bluetooth.
Caractéristiques de performances	
Processeur	Processeur double cœur 1,5 GHz
Système d'exploitation	**Configuration professionnelle** :Android, Android Open Source Project (AOSP) 4.1.2 ou 4.4.3 **Configuration standard** :Android, Android Open Source Project (AOSP) 4.1.2 avec Google Mobile Services.
Mémoire	1 Go de RAM, 8 Go de mémoire Flash
Puissance de sortie (USB)	300 mA
Environnement utilisateur	
Température de fonctionnement	-10 °C à 50 °C
Température de stockage	-40 °C à 70 °C
Température de chargement	0 °C à 40 °C
Humidité	De 5 à 85 % d'humidité relative (sans condensation)
Résistance aux chutes	Chutes répétées d'une hauteur de 1,2 m, conforme aux spécifications MIL-STD 810G Avec coque de protection : chutes répétées d'une hauteur de 1,2 m sur béton pour toute la plage de températures de fonctionnement.
Chocs multiples	Résistance à 150 chocs d'une hauteur de 0,5 m (300 chutes) Avec coque de protection : résistance à 300 chocs d'une hauteur de 0,5 m (600 chutes) ; selon les spécifications de résistance aux chocs CEI applicables.
Étanchéité	IP67 ; conforme aux normes CEI relatives à l'étanchéité
Communications voix et données WWAN	
Radio WWAN (réseau étendu sans fil)	4G LTE, HSPA+, DC-HSPA, EDGE/GPRS/GSM
Bande de fréquences	**TC55AH :** GSM/EDGE : 850/900/1 800/1 900 MHz WCDMA : FDD2, FDD4, FDD5, FDD17 LTE Amérique : LTE Band 2, LTE Band 5, LTE Band 17 **TC55BH :** GSM/EDGE : 850/900/1 800/1 900 MHz WCDMA : FDD1, FDD2, FDD5, FDD8 **TC55CH :** CDMA/EVDO : 850/1 900 MHz (BC0/BC1)

Tableau (suite)...

Élément	Description
	LTE : Band 13
GPS	Intégré, autonome et A-GPS (Assisted-GPS), GLONASS
Communications de données par réseau LAN sans fil	
Radio WLAN (réseau local sans fil)	IEEE® 802.11a/b/g/n avec antenne interne (ASOP 4.1.2) IEEE® 802.11a/b/g/n/d/h/i/k/d/r avec antenne interne (ASOP 4.4.3)
Débits pris en charge	**802.11b :** 1, 2, 5,5, 11 Mbit/s **802.11a/g :** 6, 9, 12, 18, 24, 36, 48, 54 Mbit/s **802.11n :** 6,5, 13, 19,5, 26, 39, 52, 58,5, 65 Mbit/s Notez que le débit de 802.11n peut être plus élevé.
Canaux de fonctionnement	Canaux 36-165 (5180 – 5825 MHz), canaux 1-13 (2412-2472 MHz) ; les canaux et fréquences réels dépendent de la règlementation en vigueur et de l'agence de certification.
Sécurité	**Modes de sécurité :** hérité, WPA et WPA2 **Cryptage** : WEP (40 et 128 bits), TKIP et AES **Authentification :** TLS, TTLS (MS-CHAP), TTLS (MS-CHAP v2), TTLS (PAP), PEAP (MS-CHAP v2), PEAP (GTC).
Technique de dispersion	Modulation à spectre étalé à séquence directe (DSSS) et multiplexage par répartition orthogonale de la fréquence (OFDM)
Communications voix et données PAN sans fil	
Bluetooth	Classe II, v 4.0 ; antenne intégrée.(ASOP 4.1.2) Classe II, v 4.0 faible consommation, antenne intégrée. (ASOP 4.4.3)
Capture de données	
Imageur linéaire (SE-655)	Capture des codes-barres 1D.
Imageur 2D (SE-4710)	Capture des codes-barres 1D et 2D.
Appareil photo	Pour la lecture de code-barres et la capture d'images : appareil photo auto-focus 8 mégapixels ; capture des codes-barres 1D et 2D, photographies, vidéos, signatures et documents.
Lecteur Bluetooth CS3070 (en option)	Capture des codes-barres 1D.
Imageur mains libres RS507 (en option)	Capture des codes-barres 1D et 2D.
Capteurs	
Détecteur de mouvement	Accéléromètre à 3 axes permettant l'utilisation d'applications sensibles au mouvement telles que l'orientation dynamique de l'écran et la gestion de l'alimentation.
Capteur de lumière ambiante	Règle automatiquement le rétroéclairage de l'écran pour maximiser les performances de la batterie.

Tableau (suite)...

Élément	Description
Sonde de proximité	Détecte automatiquement lorsque l'utilisateur place le combiné à l'oreille au cours d'un appel téléphonique et désactive l'affichage et la fonction tactile.
Boussole électronique	Indépendante ; ne dépend pas du GPS.
Spécifications de l'imageur (SE655)	
Vitesse de répétition de lecture	Nominale : 50 lectures/seconde
Angle de lecture	53,3° ± 3°
Inclinaison latérale	±25 degrés
Angle d'inclinaison	±65 degrés par rapport à la normale
Tolérance d'inclinaison	±50 degrés par rapport à la normale
Éclairage ambiant	Fluorescent : 4 845 4 845 lux Fluorescent haute efficacité : 4 845 lux Incandescent : 4 844 lux. 4 845 lux Vapeur de mercure : 4 845 lux Vapeur de sodium : 4 845 lux Lumière du soleil : 9 690 lux
Symbologies prises en charge	
1D	2 parmi 5 chinois, Codabar, Code 11, Code 128, Code 39, Code 93, Coupon Code, 2 parmi 5 discret, EAN-8, EAN-13, GS1 DataBar, GS1 DataBar 14, GS1 DataBar Expanded, GS1 DataBar Expanded Stacked, GS1 DataBar Limited, 2 parmi 5 entrelacé, ISBT 128, 2 parmi 5 coréen, Matrix 2 parmi 5, MSI, TLC39, Trioptic 39, UCC/EAN 128, UPCA, UPCE, UPCE1, UPC/EAN avec Supplementals, Webcode
2D (appareil photo ou imageur 2D)	Australian Postal, Aztec, Canadian Postal, Composite AB, Composite C, Data Matrix, Dutch Postal, Japanese Postal, Linked Aztec, Maxi Code, Micro PDF-417, microQR, PDF-417, QR Code, US Planet, UK Postal, US Postnet, USPS 4-state (US4CB)