GUIA DO USUÁRIO TC55

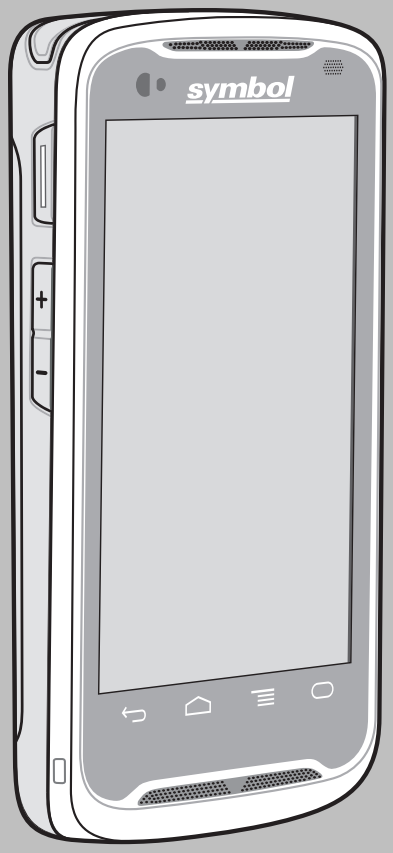

Direitos Autorais

Os produtos descritos neste documento podem incluir programas de computador protegidos por direitos autorais. As leis dos Estados Unidos e de outros países garantem determinados direitos exclusivos para programas de computador protegidos por direitos autorais. Consequentemente, nenhum programa de computador protegido por direitos autorais contido nos produtos descritos neste documento pode ser copiado ou reproduzido sob qualquer forma, sem o consentimento expresso, por escrito.

© 2015 Symbol Technologies, Inc. Todos os direitos reservados

Nenhuma parte deste documento pode ser reproduzida, transmitida, armazenada em um sistema de recuperação ou traduzida para qualquer idioma ou linguagem de computador, de forma alguma ou por qualquer meio, sem a prévia permissão por escrito.

Além disso, não se deve supor que a aquisição de nossos produtos garanta, direta ou implicitamente, por impedimento ou qualquer outra forma, qualquer licença de direito autoral, patente ou aplicação de patente, exceto a licença de uso regular não exclusiva, isenta de exploração de patente concedida pelas leis inerentes à venda de um produto.

Isenção de Responsabilidade

Observe que alguns recursos, facilidades e capacidades descritos neste documento podem não ser aplicáveis ou licenciados para uso em um sistema específico, ou podem ser dependentes das características de uma determinada unidade de rádio móvel ou configuração de determinados parâmetros. Consulte seu contato para obter mais informações.

Marcas Registradas

Zebra e o gráfico da Zebra são marcas comerciais registradas da ZIH Corp. O logotipo da Symbol é uma marca registrada da Symbol Technologies, Inc., uma empresa da Zebra Technologies.

Histórico de Revisões

As alterações feitas no manual original são listadas abaixo:

Alterar	Data	Descrição
A01 Rev. A	01/10/2013	Versão inicial.
A01 Rev. B	12/12/2013	Atualização das configurações da estação e limitação da conexão de dados para seções 2G.
A02 Rev. A	17/02/2014	Adição de suporte a Google Mobile Services.
A03 Rev. A	07/04/2014	Adição de TC55CH com suporte a configuração de dados LTE.
A04 Rev. A	05/08/2014	Adição de TC55CH com suporte a configuração de 3G para Dados e Voz.
A04 Rev B	10/02/2015	Zebra rebranding.
A05 Rev. A	30/03/2015	Adicionar suporte a capturador de imagens 2D e Kit Kat.

Conteúdo

Direitos Autorais **3**
Histórico de Revisões **5**
Sobre Este Guia **13**
Conjunto de documentos 13
Configurações 13
Descrições dos Capítulos 14
Convenções Tipográficas 15
Convenções de Ícones 15
Documentos Relacionados 15
Informações Sobre Assistência Técnica 16

Capítulo 1: Primeiros Passos **17**
Recursos do TC55 17
Desempacotar 20
Configuração 20
Instalar o Cartão SIM 20
Instalar um Cartão MicroSD Opcional 23
Instalar a Bateria 25
Carregar a Bateria 27
Carregar a Bateria Principal 27
LED de Status de Carregamento 28
Temperatura de Carga 28
Ligar o TC55 29
Substituição da Bateria de 2.940 mAh 29
Substituição da Bateria de 4.410 mAh 31
Substituir o Cartão microSD 33
Gerenciamento de Bateria 35
Monitorar o Uso da Bateria 35
Notificação de Bateria Fraca 36
Otimização da Bateria 37
Desligar os Rádios 37
Definir Data e Horário 38
Configurações do Visor 38
Configurar o Brilho da Tela 38
Ajustar Rotação da Tela 39
Configurar Ajuste de Tempo Limite da Tela 39
Configurar Tamanho da Fonte 40
Configurar Luz da Tecla de Toque 40
Modo de Toque 41
Configurações Gerais de Som 41
Configurar Notificações LED 43

Capítulo 2: Como usar o TC55 ..... **45**
Google Mobile Services 45
Tela Inicial 45
Barra de Status 47
Ícones de Status 47
Ícones de Notificação 49
Gerenciar Notificações 50

Atalhos de Aplicativos e Widgets... 51
Adicionar um Aplicativo ou Widget à Tela Inicial... 51
Mover Itens na Tela Inicial... 51
Remover um Aplicativo ou Widget da Tela Inicial... 51
Pastas... 52
Criar uma Pasta... 52
Nomear Pastas... 52
Remover uma Pasta... 52
Alterar Layout da Tela Inicial... 52
Utilizar a Tela Sensível ao Toque... 53
Usar o Teclado da Tela... 53
Aplicativos... 54
Acessar Aplicativos... 58
Alternar Entre Aplicativos Recentes... 59
Desbloquear a Tela... 60
Modo de Único Usuário... 60
Modo de Vários Usuários... 62
Login de Multiusuários... 62
Logout de Multiusuários... 63
Reinicializar o dispositivo... 63
Executar uma Reinicialização Suave... 63
Executar uma Reinicialização Forçada... 63
Modo Suspenso... 64

Capítulo 3: Chamadas... 67
Fazer uma Chamada Através do Discador... 68
Opções de discagem do discador... 69
Fazer uma Chamada Usando os Contatos... 70
Fazer uma Chamada Usando o Histórico de Chamadas... 70
Fazendo uma Conferência... 71
Uso de um headset Bluetooth em uma chamada... 73
Atender ligações... 73
Atender Chamadas com um Headset Bluetooth... 75
Config. de Ligações... 75

Capítulo 4: Aplicativos... 79
Navegador de Arquivos... 79
Mensagens... 80
Enviar uma Mensagem de Texto... 80
Enviar uma Mensagem de Multimídia... 81
Pessoas... 82
Acrescentar Pessoas... 82
Editar Pessoas... 83
Excluir Pessoas... 83
Discador de Voz... 83
Fazer uma Chamada pelo Nome... 84
Rediscar Chamada Anterior... 84
Discar Por Número... 84
Abrir um Aplicativo... 84
Câmera (JellyBean)... 84
Tirar Fotos... 85
Tirar uma Foto Panorâmica... 86
Gravar Vídeos... 87
Configurações da Câmera... 87

Configurações de Vídeo.....88
Câmera (KitKat).....89
Tirar Fotos.....90
Tirar uma Foto Panorâmica.....92
Gravar Vídeos.....93
Configurações de Fotografia do TC55.....95
Configurações de Vídeo do TC55.....96
Galeria.....97
Trabalhar com Álbuns.....98
Compartilhar um Álbum.....99
Obter Informações Sobre Álbum.....99
Excluir um Álbum.....99
Trabalhar com Fotos.....99
Visualizar e Navegar pelas Fotos.....99
Girar uma Foto.....100
Recortar uma Fotografia.....100
Configurar uma Foto como um Ícone de Contato.....101
Obter Informações Sobre Foto.....101
Compartilhar uma Foto.....102
Excluir uma Foto.....102
Trabalhar com Vídeos.....102
Assistir a Vídeos.....102
Compartilhar um Vídeo.....103
Excluir um Vídeo.....103
Estúdio de filme.....104
Demonstração do DataWedge.....104
Gravador de Som.....105
Elemez.....106
Desativar Coleta de Dados Elemez.....107
Ativar Coleta de Dados do Elemez.....107
MLog Manager.....107
Demonstração do SimulScan.....108
Exportar Formulários de Amostra.....109
Exemplo de Serviços Postais, de Transporte e de Logística.....109
Exemplo de Fabricação.....110
Configurações.....112
Configurações Avançadas.....112
Personalizar a Demonstração.....113
Modelos Padrão.....114

Capítulo 5: Captura de Dados..... 115

Capturador de Imagens Linear.....115
Captura de imagens.....115
Câmera Digital.....116
Leitor CS3070 Bluetooth.....116
Capturador de Imagens Sem o Uso das Mãos RS507.....117
Considerações Sobre a Leitura.....117
Modo Digitalização.....117
Captura com Código de Barras do Captador de Imagens Linear.....118
Captura de Código de Barras com o Capturador de Imagens 2D.....119
Captura de Código de Barras com a Câmera Integrada.....120
Captura de Código de Barras com Leitor CS3070 Bluetooth.....121
Captura de Código de Barras com o Capturador de Imagens Sem o Uso das Mãos RS507.....122
DataWedge.....124
Ativar o DataWedge.....124

Desativar o DataWedge....124

Capítulo 6: Banda larga....125

Redes WAN (Wide Area Network, rede de longa distância sem fio)....125
Compartilhar Conexão de Dados Móveis....125
Tethering de USB....126
Conexão Bluetooth....126
Ponto de acesso Wi-Fi portátil....126
Uso de Dados....128
Desativar dados em roaming....129
Limitar Conexão de Dados para Redes 2G....129
Bloquear Cartão SIM....129
Modo de Rede Verizon....130
Selecionar Sistema Verizon....130
Editar o Nome do Ponto de Acesso....131
Redes de Área Local sem Fio....131
Procurar e Conectar-se a uma Rede Sem Fio....132
Configurar uma rede Wi-Fi....133
Adicionar Manualmente uma Rede Wi-Fi....134
Configurar para um servidor proxy....135
Configurar o Dispositivo prar Usar um Endereço IP Estático....136
Configurações Wi-Fi Avançadas....137
Configuração da WLAN....139
Modificar uma rede Wi-Fi....139
Conectar a uma Rede Wi-Fi Usando WPS....140
Remover uma Rede Wi-Fi....140
Bluetooth....140
Saltos de Frequência Adaptável....141
Segurança....141
Perfis Bluetooth....141
Estados de Energia de Bluetooth....142
Ligar/Desligar Rádio Bluetooth — Android....142
Ativar Bluetooth....142
Desativar Bluetooth....143
Descoberta de Dispositivos Bluetooth....143
Alterar o Nome do Bluetooth....144
Conectar a um Dispositivo Bluetooth....144
Selecionar Perfis no Dispositivo Bluetooth....145
Desemparelhar um Dispositivo Bluetooth....145
Emparelhar com o CS3070....145
CS3070 Códigos de Barras Numéricos para Inserir o PIN....146
Emparelhar o RS507 com o Capturador de Imagens Usando o SSI....147
Emparelhamento do Capturador de Imagens sem as Mãos RS507....147
NFC (Near Field Communications, comunicações de campo próximo)....148
Compartilhar Informações Usando NFC....149
Comunicação usando NFC....149
Emparelhar Dispositivos Bluetooth Compatíveis com NFC....150
Configurações de NFC Empresarial....151

Capítulo 7: Acessórios....155

Acessórios do TC55....155
Cabo Micro USB....156
Cabo de Carregamento Robusto....157
Base com cinco compartimentos somente para carga....159

Base de carregamento veicular....161
Instalando o Suporte para Veículo no Para-Brisa.... 161
Remover o dispositivo do suporte para veículo.... 165
Configurações da Plataforma.... 166
Instalar o Protetor Lateral....168
Anexar a Caneta no Protetor Lateral.... 169
Estojo....171

Capítulo 8: Manutenção e Solução de Problemas....175
Manutenção do TC55.... 175
Diretrizes de Segurança para Bateria.... 175
Instruções de Limpeza....176
Limpar o TC55.... 177
Limpar o Conector....177
Limpar Conectores do Suporte....178
Solução de Problemas.... 178
Como solucionar problemas do TC55....178

Capítulo 9: Especificações Técnicas.... 183
Especificações Técnicas do TC55....183

Sobre Este Guia

Este guia fornece informações sobre como usar o TC55 e os acessórios.

Observação: As telas e as janelas ilustradas neste guia são amostras e podem apresentar variações em relação às telas e janelas reais.

Conjunto de documentos

A documentação definida para o TC55 fornece informações para as necessidades específicas do usuário e inclui:

- *Guia de Início Rápido do TC55* - descreve como colocar o dispositivo em funcionamento.
- *Guia do Usuário do TC55* - descreve como usar o dispositivo.
- *Guia do Integrador do TC55* - descreve como configurar o dispositivo e acessórios.

Configurações

Este guia aborda as seguintes configurações:

Configuração	Rádios	Visor	Memória	Opções de Captura de Dados	Sistema Operacional
TC55AH Configuração Profissional	WLAN: 802.11a/b/g/n (4.1.2) ou 802.11 a/b/g/n/d/h/i/k/d/r (4.4.3) WPAN: Bluetooth v4.0 (suporta Energia Baixa apenas em 4.4.3) e NFC WWAN: LTE	4,3” corida WVGA	1 GB de memória RAM / 8 GB de memória Flash	Capturador de imagens linear e câmera, capturador de imagens 2D e câmera ou câmera	Baseado no Android, projeto Android Open-Source 4.1.2 ou 4.4.3
TC55AH Configuração Padrão	WLAN: 802.11a/b/g/n WPAN: Bluetooth v4.0 e NFC WWAN: LTE	4,3” corida WVGA	1 GB de memória RAM / 8 GB de memória Flash	Capturador de imagens linear e câmera ou câmera	Baseado no Android, projeto Android Open-Source 4.1.2 com Google Mobile Services (GMS)
TC55BH Configuração Profissional	WLAN: 802.11a/b/g/n (4.1.2) ou 802.11 a/b/g/n/d/h/i/k/d/r (4.4.3)	4,3” corida WVGA	1 GB de memória RAM / 8 GB de memória Flash	Capturador de imagens linear e câmera, capturador de imagens 2D e câmera ou câmera	Baseado no Android, projeto Android Open-Source 4.1.2 ou 4.4.3

Continuação da tabela…

Configuração	Rádios	Visor	Memória	Opções de Captura de Dados	Sistema Operacional
	WPAN: Bluetooth v4.0 (suporta Energia Baixa apenas em 4.4.3) e NFC WWAN: HSPA+				
TC55BH Configuração Padrão	WLAN: 802.11a/b/g/n WPAN: Bluetooth v4.0 e NFC WWAN: HSPA+	4,3” corida WVGA	1 GB de memória RAM / 8 GB de memória Flash	Capturador de imagens linear e câmera ou câmera	Baseado no Android, projeto Android Open-Source 4.1.2 com GMS
TC55CH com Dados LTE Configuração Profissional	WLAN: 802.11a/b/g/n WPAN: Bluetooth v4.0 e NFC WWAN: CDMA/EvDO, LTE	4,3” corida WVGA	1 GB de memória RAM / 8 GB de memória Flash	Capturador de imagens linear e câmera ou câmera	Baseado no Android, projeto 4.1.2 Open-Source Android
TC55CH com 3G para Voz e Dados Configuração Profissional	WLAN: 802.11a/b/g/n WPAN: Bluetooth v4.0 e NFC WWAN: CDMA/EvDO	4,3” corida WVGA	1 GB de memória RAM / 8 GB de memória Flash	Capturador de imagens linear e câmera ou câmera	Baseado no Android, projeto 4.1.2 Open-Source Android

Versões do Software

Para determinar as versões atuais do software, toque em > ou > **About phone** (Sobre o telefone).

- **Serial number (Número de série)** – Exibe o número de série.
- **Model number (Número do modelo)** – exibe o número do modelo.
- **Android version (Versão do Android)** – exibe a versão do sistema operacional.
- **Kernel version (Versão do Kernel)** – exibe o número da versão do kernel.
- **Build number (Número de versão)** – exibe o número da versão do software.

Descrições dos Capítulos

Os tópicos abordados neste guia são os seguintes:

- *Primeiros Passos na página 17* fornece informações sobre como preparar e ligar o TC55 pela primeira vez.
- *Como usar o TC55 na página 45* dá informações para a operação do TC55.
- *Chamadas na página 67* dá instruções para fazer chamadas telefônicas.
- *Aplicativos na página 79* fornece informações sobre o uso dos aplicativos instalados no TC55.

- *Captura de Dados na página 115* dá informações para capturar dados de código de barras usando o capturador de imagens linear ou a câmera.
- *Banda larga na página 125* fornece informações sobre as várias opções sem fio.
- *Acessórios na página 155* dá informações para o uso dos acessórios do TC55.
- *Manutenção e Solução de Problemas na página 175* inclui instruções sobre limpeza e apresenta as soluções para possíveis problemas durante a operação do TC55.
- *Especificações Técnicas na página 183* contém as especificações técnicas do TC55.

Convenções Tipográficas

As seguintes convenções são utilizadas neste documento:

- *Itálico* é utilizado para destacar o seguinte:
  - Capítulos e seções deste documento e em documentos relacionados
  - Ícones de uma tela.
- Texto em **negrito** é usado para destacar o seguinte:
  - Nomes de caixas de diálogo, janelas e telas
  - Nomes de listas suspensas e de caixas de listagem
  - Nomes de caixas de seleção e de botões de rádio
  - Nomes de botões de uma tela.
- Os marcadores (•) indicam:
  - Itens de ação
  - Listas de alternativas
  - Listas de etapas obrigatórias que não estão necessariamente em sequência
- As listas sequenciais (por exemplo, listas que descrevem procedimentos passo a passo) aparecem como listas numeradas.

Convenções de Ícones

O conjunto de documentos foi criado para fornecer ao leitor indicações mais visuais. Os ícones gráficos a seguir são usados em todo o conjunto de documentos. Esses ícones e os significados associados são descritos a seguir.

Aviso: O termo AVISO com o ícone de segurança associado indica informações que, se desconsideradas, podem resultar em morte ou ferimentos graves, ou danos graves ao produto.

Atenção: A palavra CUIDADO com o ícone de segurança associado indica informações que, se desconsideradas, podem causar ferimentos de menor ou moderada gravidade, ou danos graves ao produto.

Observação: OBSERVAÇÃO contém informações mais importantes que o texto ao redor, como exceções ou pré-condições. Também indicam ao leitor outros locais para consultar informações adicionais, para lembrá-lo sobre como concluir uma ação (quando ela não faz parte do procedimento atual, por exemplo) ou para informá-lo sobre onde localizar algo na tela. Não há nenhum nível de aviso associado a uma observação.

Documentos Relacionados

As seguintes convenções são utilizadas neste documento:

- *Guia de Inicialização Rápida do TC55*, p/n MN000014Axx

- *Guia Regulatório do TC55*, p/n MN000016Axx
- *Guia do integrador do TC55*, p/n MN000017Axx
- *Guia de Referência do Produto do Leitor Série CS3000*, p/n 72E136088-xx
- *Guia de Referência do Produto do Capturador de Imagens Mãos Livres RS507*, p/n 72E-120802–xx
- *Guia do Software MSP Client*, número de peça 72E-128805-xx
- *Notas de versão do MSP*, p/n 72E-100160-xx.

Para a versão mais recente deste guia e todos os guias, acesse: http://www.zebra.com\support

Informações Sobre Assistência Técnica

Se tiver algum problema com o equipamento, entre em contato com a Central Global de Suporte ao Cliente da sua região. As informações de contato estão disponíveis em: *http://www.zebra.com/support*.

Ao entrar em contato com a Central Global de Suporte ao Cliente, tenha as seguintes informações à mão:

- Número de série da unidade (que se encontra na etiqueta de fabricação)
- Número do modelo ou nome do produto (encontrado na etiqueta de fabricação)
- Tipo de software e número da versão

Figura 1: Localização da Etiqueta de Fabricação

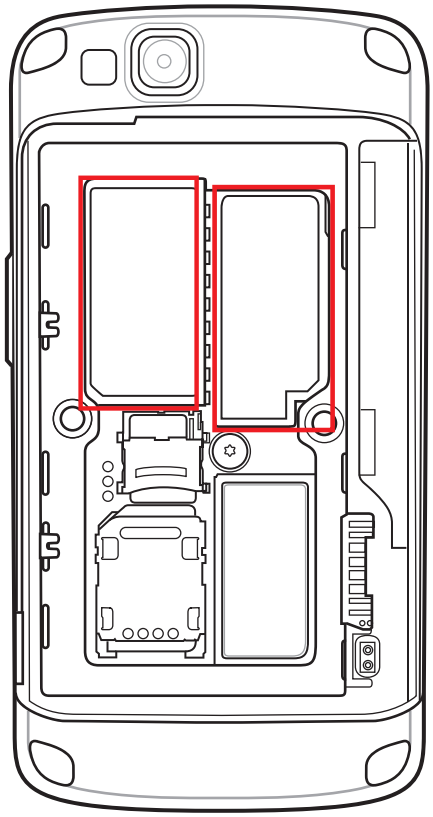

Respondemos aos chamados por email ou telefone, dentro dos limites de tempo definidos em contratos de suporte.

Se o problema não for resolvido pela Central Global de Suporte ao Cliente, pode ser necessário devolver o equipamento para manutenção e serão fornecidas instruções específicas. Não nos responsabilizamos por qualquer dano sofrido durante o envio caso a embalagem aprovada não seja usada. Enviar as unidades incorretamente pode anular a garantia.

Se você adquiriu um produto de um parceiro comercial, entre em contato com ele para obter assistência técnica.

Capítulo 1

Primeiros Passos

Este capítulo apresenta os recursos do TC55 e explica como configurá-lo pela primeira vez.

Recursos do TC55

Figura 2: Vista Frontal

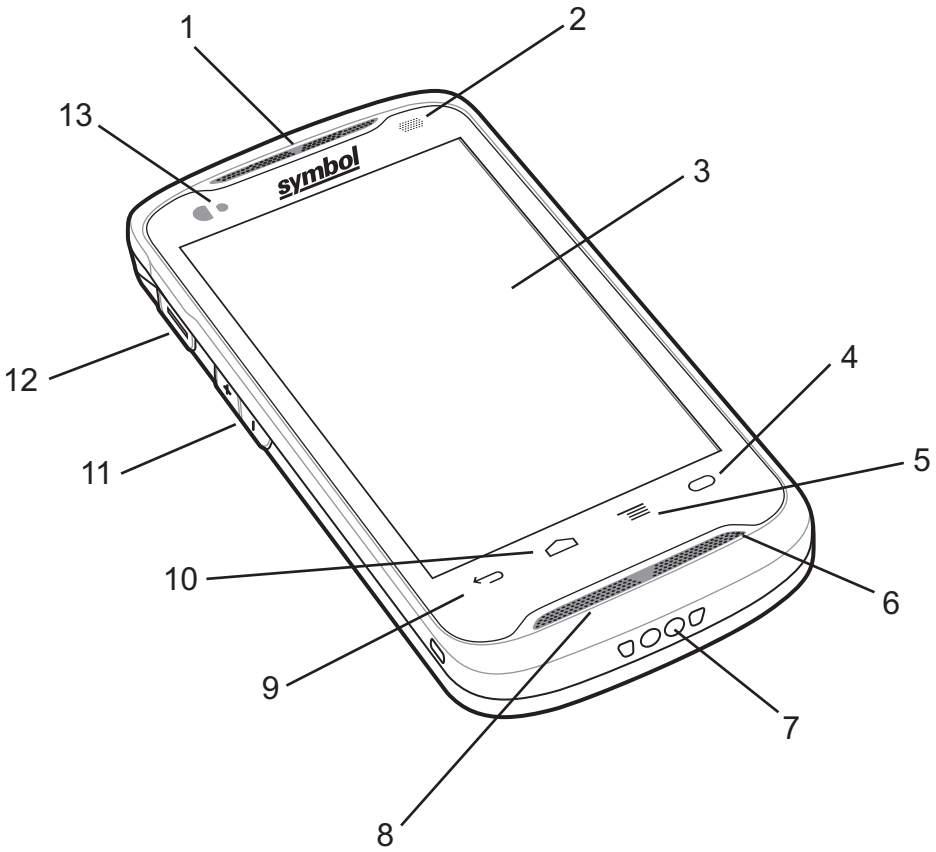

Tabela 1: Funções da vista frontal

Número	Item	Função
1	Receptor	Reproduz áudio no modo de telefone.

Continuação da tabela…

Número	Item	Função
2	LED	Indica as funcionalidades de decodificação. Acende luz vermelha quando em processo de leitura. A luz acende verde, indicando uma decodificação bem-sucedida. Indica o estado da carga da bateria quando está em um carregador. Consulte *LED de Status de Carregamento na página 28*. Indica as notificações. Acende luz azul quando uma notificação é recebida. Consulte *Configurar Notificações LED na página 43*.
3	Tela Sensível ao Toque	Exibe todas as informações necessárias para operar o TC55.
4		Tecla programável - Pode ser configurada utilizando as configurações das teclas programáveis. Por exemplo, a configuração padrão abre o aplicativo Calculadora.
5		Botão menu - Abre um menu com itens que afetam a tela ou aplicativo atual. No TC55 com GMS, toque e segure para exibir os aplicativos utilizados recentemente.
6	Primary Microphone (Microfone principal)	Use para as comunicações no modo de telefone.
7	Contatos do Carregador	Fornece a alimentação do dispositivo com cabos e suportes.
8	Alto-falantes	Fornece saída de áudio para reprodução de vídeo e música. Reproduz o áudio no modo viva-voz.
9		Botão de Voltar - Exibe a tela anterior. Fecha o teclado se o teclado na tela estiver aberto.
10		Botão Tela Inicial - Exibe a Tela Inicial com um único toque. Abre a aplicação de Pesquisa com ao tocá-lo e manter o dedo (pressão longa).
11	Volume Up/Down Buttons (Botões aumentar/abaixar volume)	Aumentam e diminuem o volume do áudio.
12	Botão Programável	Inicia a digitalização quando um aplicativo de digitalização é ativado (padrão). Programável usando as configurações do Botão Remapear. Consulte o *Guia do Integrador do TC55* para obter mais informações.
13	Sensor de Luz/ Proximidade	Determina a luz ambiente para controlar a intensidade do fundo da tela para desativá-la quando no modo de telefone.

Figura 3: Vista Traseira

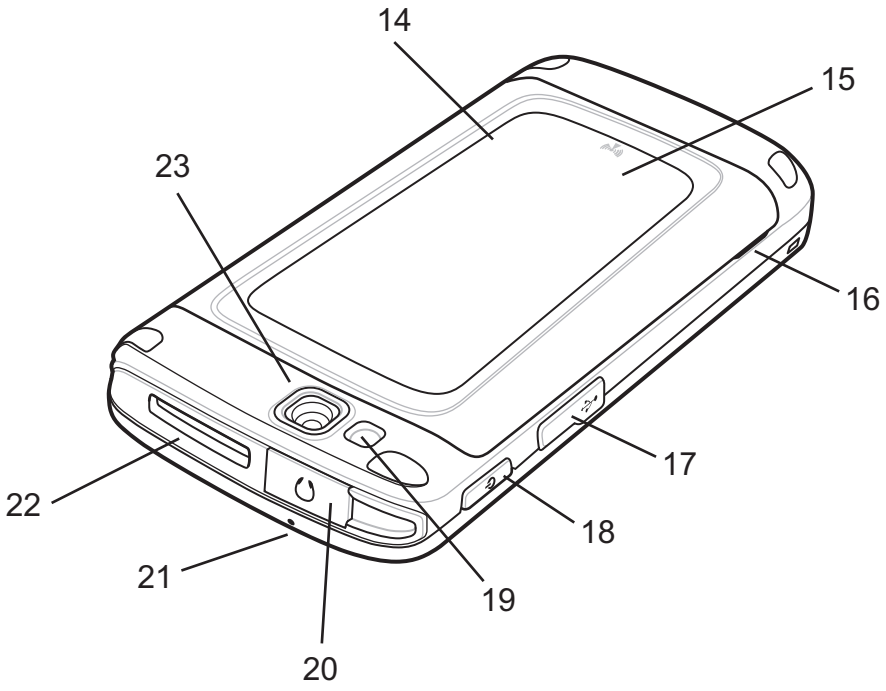

Tabela 2: Funções da vista traseira

Número	Item	Função
14	Tampa da bateria	Dá acesso à bateria, e aos slots dos cartões SIM e microSD.
15	Antena de NFC	Estabelece comunicação NFC com seus dispositivos NFC e cartões NFC.
16	Entalhe da tampa da bateria	Ajuda na remoção da tampa da bateria.
17	Porta USB	Proporciona cliente USB e comunicações de host.
18	Botão Power (Liga/Desliga)	Pressione e segure para ligar o TC55. Pressione para ligar ou desligar a tela. Pressione e mantenha pressionado para selecionar uma destas opções: • **Desligar (Power off)** - Desliga o TC55. • **Reiniciar (Reset)**: reinicia o TC55 se o software parar de responder. • **Airplane mode (Modo avião)** - Desativa todas as conexões sem fio.
19	Flash	Fornece iluminação para a câmera.
20	Entrada para Fone de Ouvido	Conecta aos fones de ouvido (plugue de 3,5 mm). **Nota**: Não use adaptadores de 2,5 mm a 3,5 mm. Utilize apenas fones de ouvido com plugues retos.
21	Microfone secundário	Use para fazer gravações de voz e comunicações no modo viva-voz.

Continuação da tabela…

Número	Item	Função
22	Janela de Saída	Permite a captura de dados usando o capturador de imagens linear (opcional).
23	Câmera	Tira fotos, grava vídeos e captura dados de código de barras.

Desempacotar

Remova com cuidado todo o material de proteção do TC55 e guarde a embalagem original para armazenamento e envio posteriores.

Verifique se estes itens estão na embalagem do produto:

- TC55
- Bateria de íon de lítio (2.940 mAh ou 4.410 mAh)
- Cabo para carga
- Guia de Início Rápido
- Guia de Regulamentações.

Observação: Fonte de alimentação, p/n PWR-124306- 01R, é necessária e deve ser adquirida separadamente.

Verifique se há danos no equipamento. Se houver algum equipamento faltando ou danificado, entre em contato com o Centro de Suporte da Zebra imediatamente. Consulte *Informações Sobre Assistência Técnica na página 16* para obter informações de contato.

Configuração

Para começar a usar o TC55 pela primeira vez:

- Instale o cartão SIM.
- Instale o cartão microSD (opcional).
- Instale a bateria.
- Carregue o TC55.
- Ligue o TC55.
- Configure a conta do Google.

Instalar o Cartão SIM

Atenção:

Precauções adequadas para descarga eletrostática (ESD) que evitam a danificação do cartão SIM. As precauções adequadas de ESD incluem, sem limitação, trabalho em uma esteira de ESD e a garantia de que o operador está devidamente aterrado.

Observação:

O TC55 aceita o cartão SIM de tamanho normal. Se estiver usando um cartão SIM tamanho micro ou nano, será necessário usar um adaptador SIM de terceiros.

TC55AH, TC55BH e TC55CH com dispositivos de dados LTE exigem um cartão SIM ativado. Obter do cartão junto a um prestador de serviços. TC55CH com dispositivos 3G para Voz e Dados não precisam de cartão SIM.

No TC55CH com dados LTE, caso se trate de uma nova conta, não deixe de configurar a conta para dados LTE. Obter um cartão SIM da Verizon. Se você tiver uma conta LTE existente e desejar movê-la para este dispositivo, basta instalar o seu cartão SIM ativo no momento. Não será necessária ativação adicional. Se essa for uma nova conta: informe o número IMEI do dispositivo (localizado na etiqueta sob a bateria) e o número do cartão SIM para o prestador do serviço. Depois que o prestador de serviços ativar a sua conta, instale o cartão SIM. O TC55CH deve estar em boa cobertura de LTE para que a ativação possa ocorrer. Seguindo o processo na tela.

No TC55CH com dispositivos com 3G para Voz e Dados, caso se trate de uma nova conta, informe o número IMEI do dispositivo (localizado na etiqueta sob a bateria) para o prestador do serviço. Depois que o prestador de serviços ativar a sua conta, siga o processo na tela para ativar.

Procedimentos:

1 Deslize o suporte do cartão SIM em direção à parte inferior do TC55 para destravá-lo.

Figura 4: Desbloquear o Suporte do Cartão SIM

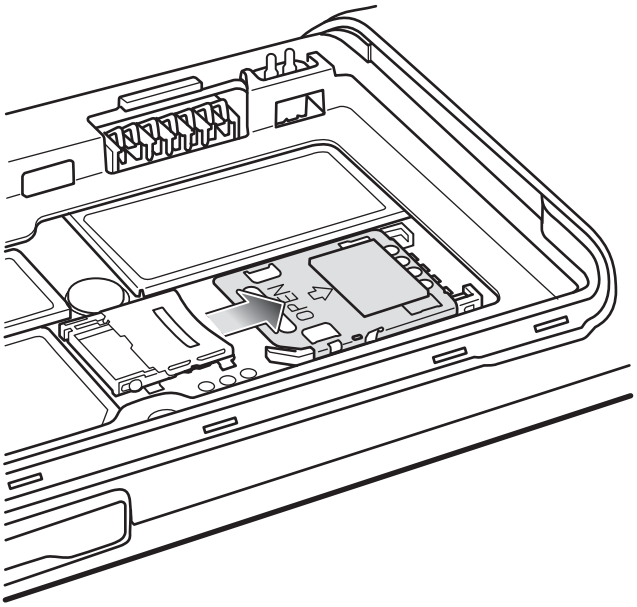

2 Levante a porta do SIM.

3 Insira o cartão SIM com a borda cortada e os contatos voltados para cima.

Figura 5: Instalar Cartão SIM

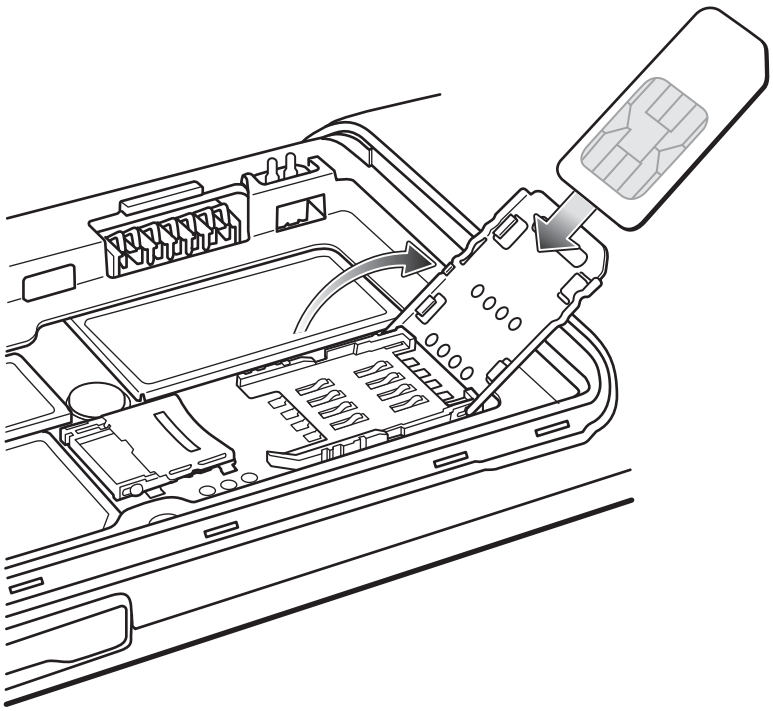

4 Feche o suporte do cartão SIM.

Figura 6: Feche o Suporte do Cartão SIM.

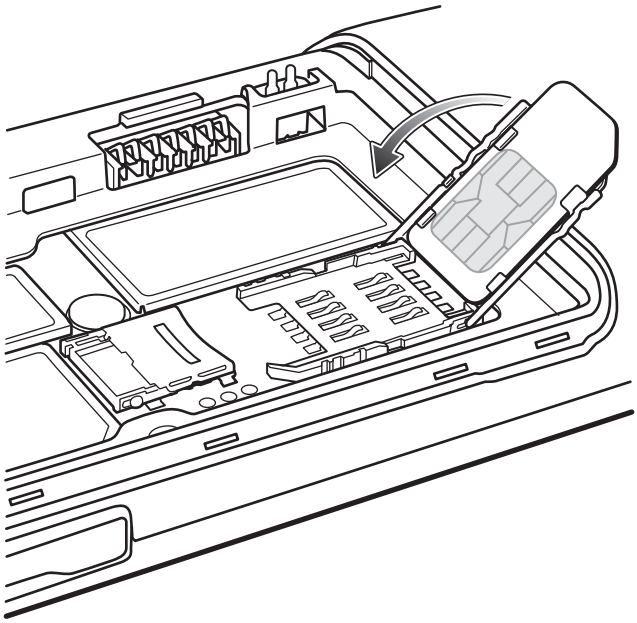

5 Deslize o suporte do cartão SIM em direção à parte superior do TC55 para travá-lo no lugar.

Figura 7: Travar o Suporte para Cartão SIM

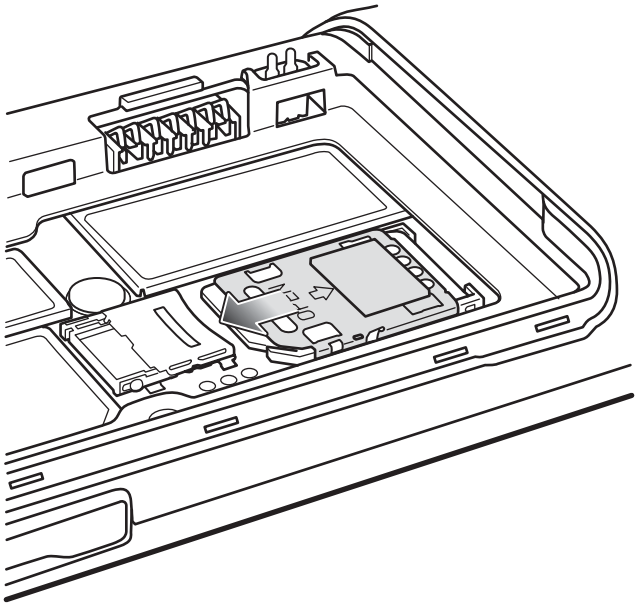

Instalar um Cartão MicroSD Opcional

Atenção:

Precauções adequadas para descarga eletrostática (ESD) que evitam a danificação do cartão SD. As precauções adequadas de ESD incluem, sem limitação, trabalho em uma esteira de ESD e a garantia de que o operador está devidamente aterrado.

Substituir o cartão microSD pode alterar a funcionalidade do TC55.

Observação: A TC55 suporta cartões microSD de até 32 GB.

Procedimentos:

1 Deslize a porta do cartão microSD em direção à parte superior do TC55 para destravá-la.

Figura 8: Desbloquear Porta Para Cartões microSD

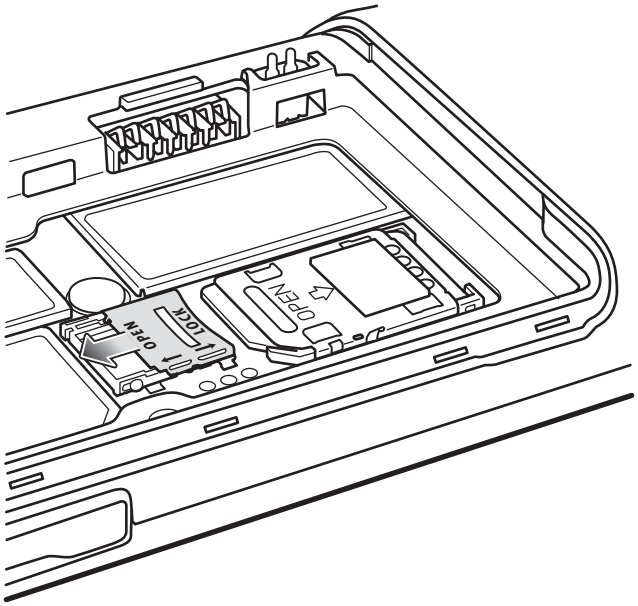

2 Levante o suporte para cartão SD.

3 Alinhe o cartão microSD com seu suporte. Certifique-se de que os contatos no cartão estejam virados para baixo, em direção ao suporte do cartão.

4 Insira o cartão microSD em seu suporte.

Figura 9: Inserir o cartão microSD

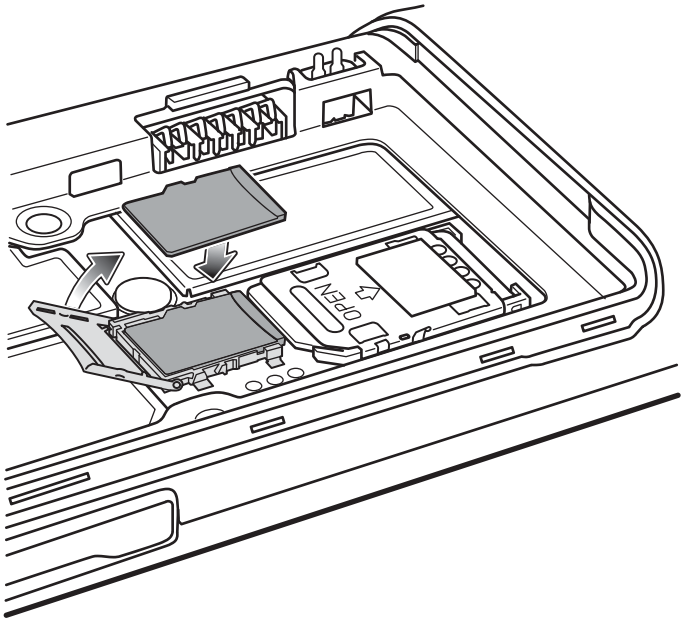

5 Feche a porta para cartão SD.

6 Deslize a porta para cartão SD em direção à parte inferior do TC55 para travá-lo no lugar.

Figura 10: Travar Porta do Cartão SD

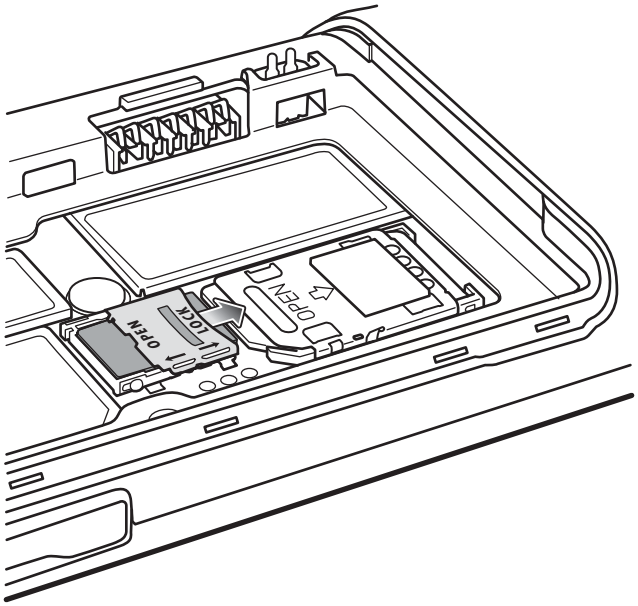

Instalar a Bateria

Há dois tamanhos de bateria disponíveis para o TC55, uma bateria de 2.940 mAh e uma bateria 4.410 mAh.

Procedimentos:

1. Alinhe as três abas na parte inferior da bateria com os três orifícios no compartimento de bateria.
2. Pressione e bateria e gire-a até que se encaixe no lugar.

Figura 11: Inserção da Bateria de 2.940 mAh

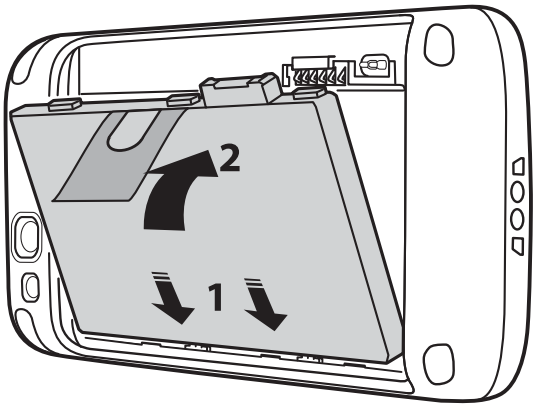

Figura 12: Inserção da Bateria de 4.410 mAh

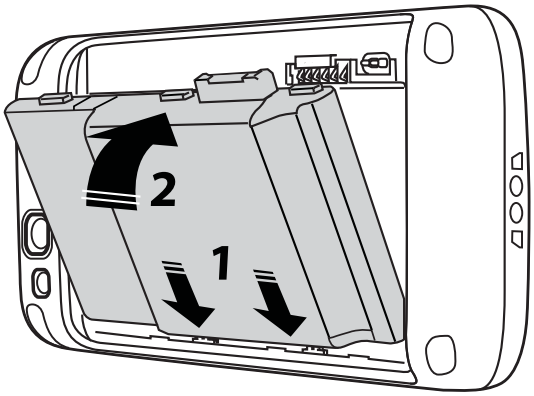

3 Alinhe a tampa da bateria com a parte traseira do dispositivo e pressione a tampa da bateria para baixo até que ela se encaixe no lugar.

Figura 13: Instale a tampa da bateria

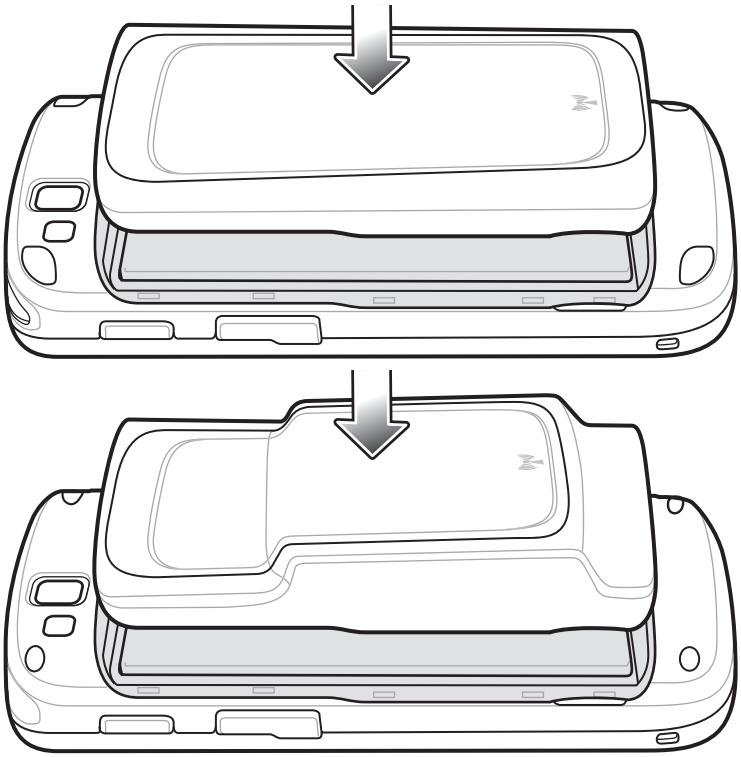

4 Pressione as bordas para garantir que a tampa da bateria esteja encaixada de maneira adequada.

Figura 14: Prenda a Tampa

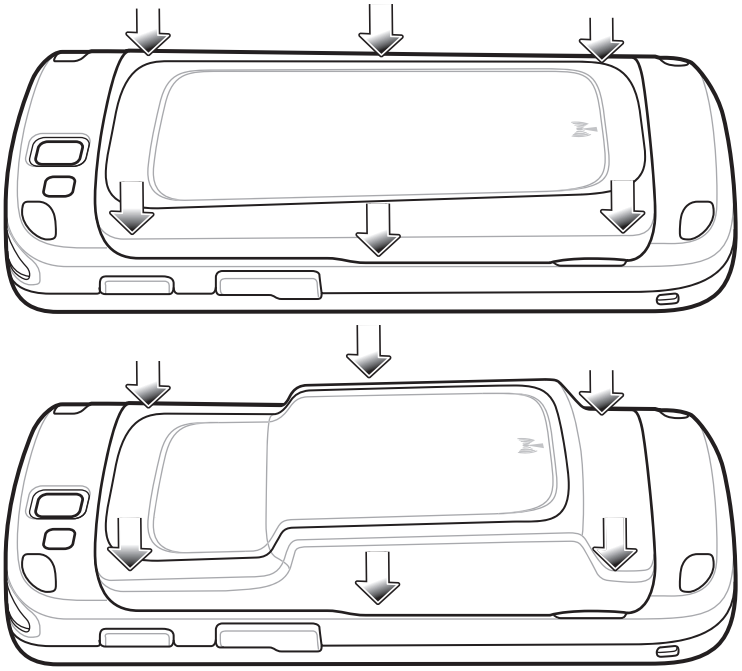

Carregar a Bateria

Atenção: Certifique-se de seguir as diretrizes de para segurança da bateria descritas em *Diretrizes de Segurança para Bateria na página 175*.

Carregar a Bateria Principal

Antes de usar o TC55 pela primeira vez, carregue a bateria principal até que o diodo emissor de luz (LED) fique verde (consulte *LED de Status de Carregamento na página 28* para informações sobre o status de carregamento da bateria). Para carregar o TC55, use o Cabo de Carregamento Robusto com a fonte de alimentação opcional.

Observação: Conecte o Cabo de Carregamento Robusto somente na fonte de alimentação opcional. Não conecte o Cabo de Carregamento Robusto em um computador host para o carregamento.

Figura 15: Conecte o Cabo de Carregamento Robusto

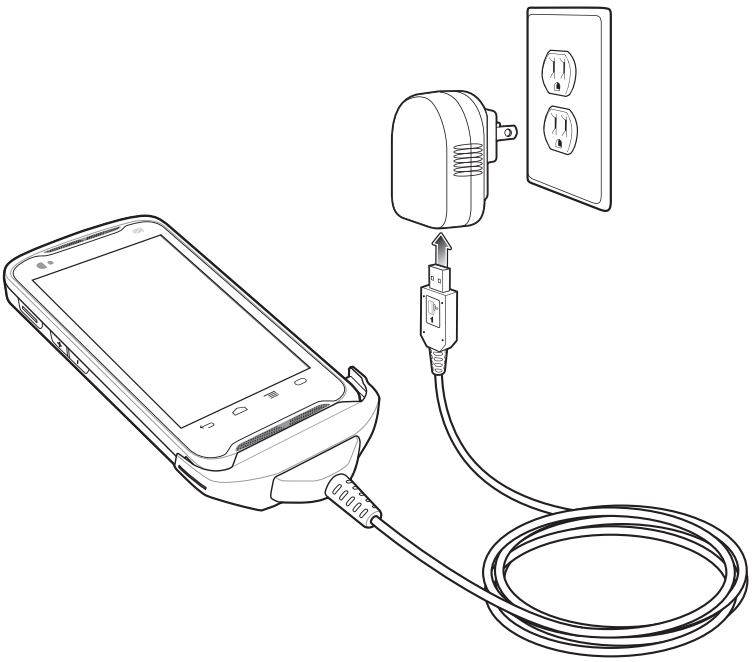

A TC55 iniciará o carregamento. O LED pisca em verde durante o carregamento e permanece aceso quando a bateria está totalmente carregada. A bateria de 2.940 mAh está carregada em aproximadamente três horas, e a bateria de 4.410 mAh está carregada em 4,5 horas.

LED de Status de Carregamento

Tabela 3: LED de Status de Carregamento

Status	Indicações
Desligado	O TC55 não está inserido corretamente na base. O TC55 não está conectado a uma fonte de alimentação. O carregador ou o suporte não estão ligados.
Piscando lentamente em verde (1 piscada a cada 2 segundos)	TC55 está sendo carregado.
Verde contínuo	Carregamento concluído.
Piscando lentamente em vermelho (1 piscada a cada 2 segundos)	Bateria com carga extremamente baixa (modo carregamento lento normal).
Piscando rapidamente em vermelho (2 piscadas por segundo)	Erro no carregamento: • A temperatura está muito baixa ou muito alta. • O carregamento não foi concluído após um longo período (normalmente oito horas).

Temperatura de Carga

Carregue as baterias em temperaturas de 0 °C a 40 °C (32 °F a 104 °F). Observe que o carregamento é controlado de maneira inteligente pelo TC55. Para realizar isso, por pequenos períodos, o TC55 ou o acessório alternativamente

habilita e desabilita o carregamento da bateria para manter a bateria em temperaturas aceitáveis. O TC55 ou o acessório indica quando o carregamento está desativado devido a temperaturas anormais através do seu LED.

Ligar o TC55

Observação: Veja se a tampa da bateria está instalada corretamente. Caso contrário, o TC55 não ligará.

Se o TC55 não ligar quando a bateria for instalada, pressione o botão Liga/Desliga. O LED pisca na cor verde e o aparelho vibra. A tela inicial é exibida por cerca de um minuto quando o TC55 é inicializado.

Substituição da Bateria de 2.940 mAh

Procedimentos:

1. Pressione o botão Power (Liga/Desliga) até que o menu seja exibido.
2. Toque em **Power off (Desligar)**.
3. Toque em **OK**.
4. Coloque a unha no entalhe e levante a tampa da bateria.

Figura 16: Remova a Tampa da Bateria

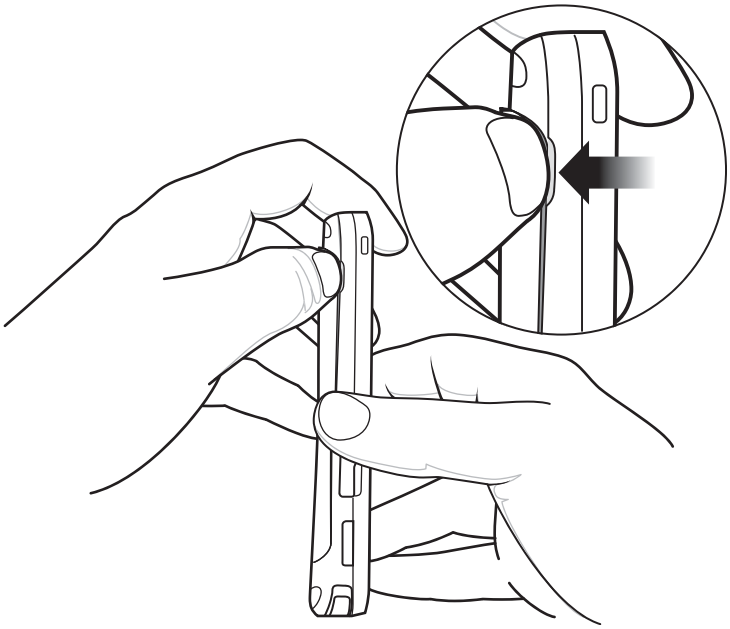

5. **Observação:** Não puxe a aba da bateria para fora em linha reta. Puxe a um ângulo de 45 graus.

   Puxe a aba da bateria para baixo em um ângulo de 45 graus.

Figura 17: Remova a Bateria de 2.940 mAh

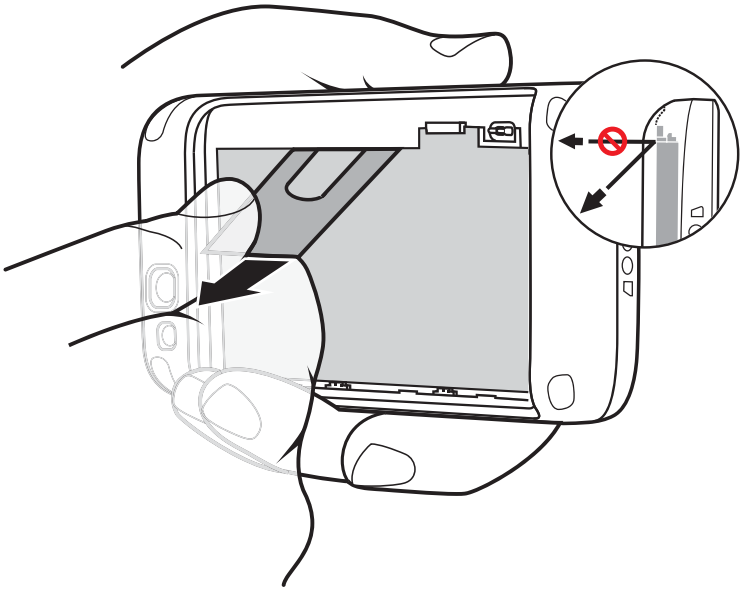

6 Remova a bateria do compartimento.
7 Alinhe as três abas na parte inferior da bateria substituta com os três orifícios no compartimento de bateria.
8 Pressione a bateria até que ela se encaixe no lugar.

Figura 18: Inserção da Bateria de 2.940 mAh

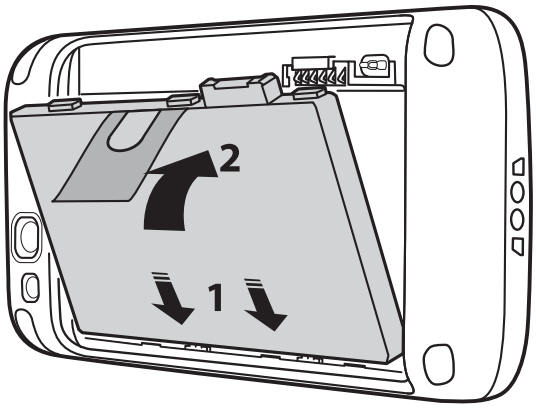

9 Alinhe a tampa da bateria com a parte traseira do dispositivo.

Figura 19: Alinhe a Tampa da Bateria

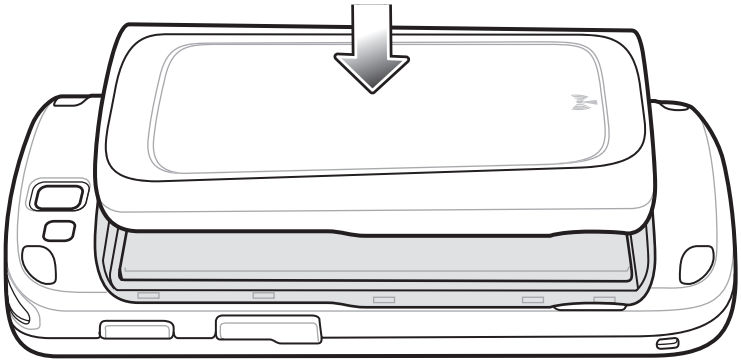

10 Pressione as bordas para garantir que a tampa da bateria esteja encaixada de maneira adequada.

Figura 20: Prender a Tampa da Bateria

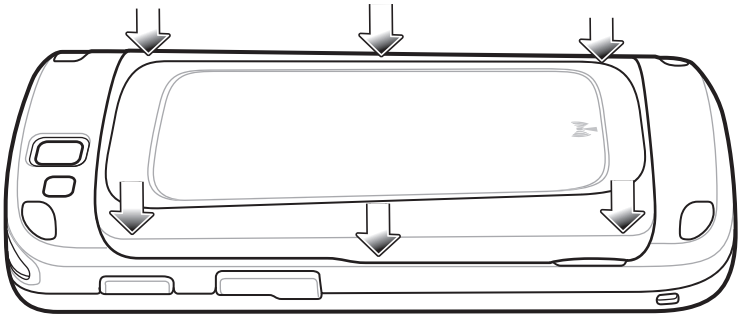

11 Pressione o botão Power (Liga-Desliga) para ligar o TC55.

Substituição da Bateria de 4.410 mAh

Procedimentos:

1 Pressione o botão Power (Liga/Desliga) até que o menu seja exibido.

2 Toque em **Power off (Desligar)**.

3 Toque em **OK**.

4 Coloque a unha no entalhe e levante a tampa da bateria.

Figura 21: Remova a Tampa da Bateria

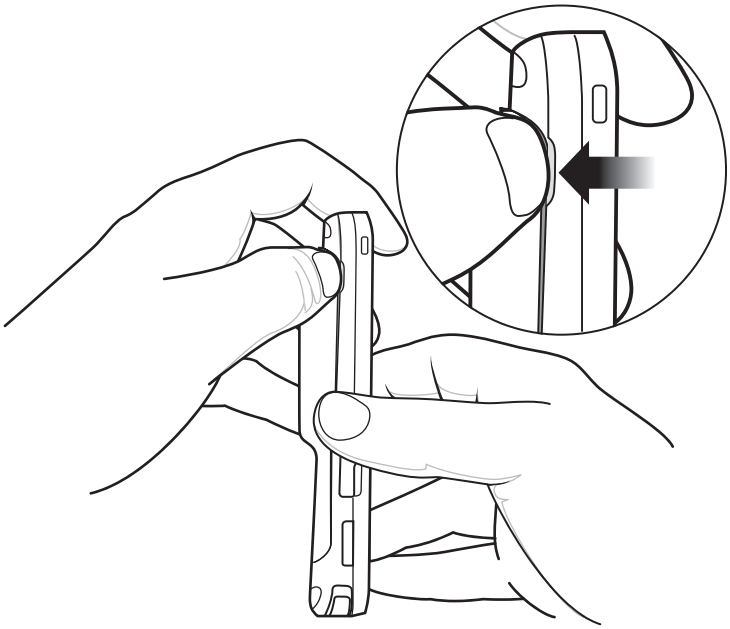

5 Usando dois dedos, pressione a bateria.

Figura 22: Remova a Bateria de 4.410 mAh

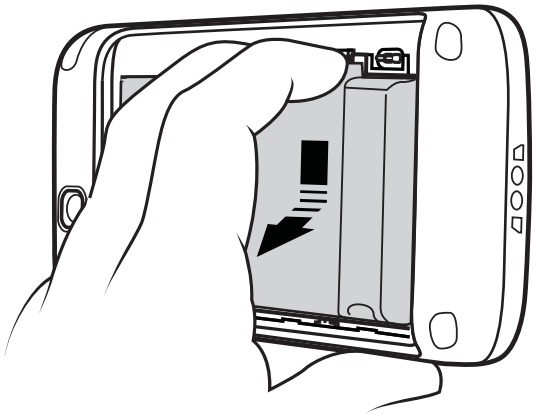

6 Gire a bateria para fora do compartimento.

7 Alinhe as três abas na parte inferior da bateria substituta com os três orifícios no compartimento de bateria.

8 Pressione a bateria até que ela se encaixe no lugar.

Figura 23: Inserção da Bateria de 4.410 mAh

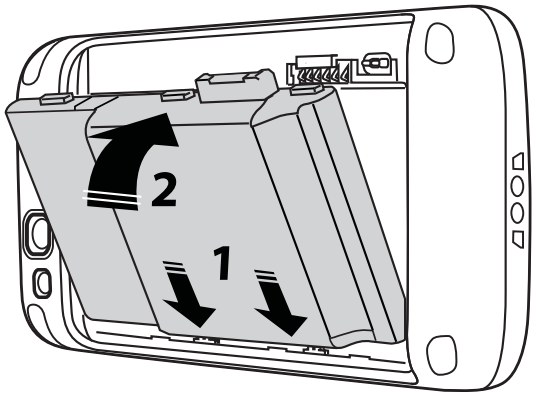

9 Alinhe a tampa da bateria com a parte traseira do dispositivo.

Figura 24: Alinhe a Tampa da Bateria

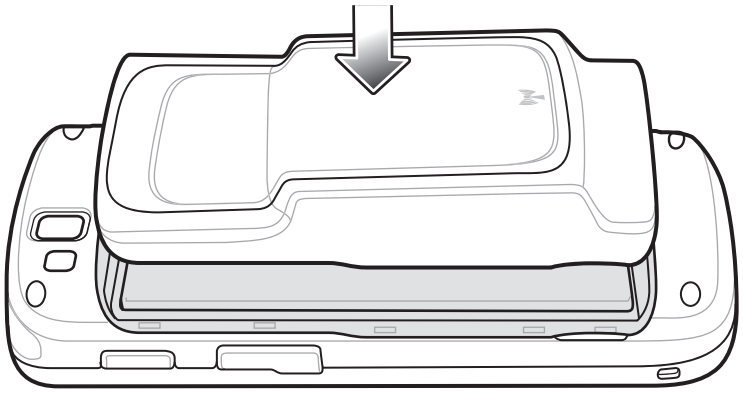

10 Pressione as bordas para garantir que a tampa da bateria esteja encaixada de maneira adequada.

Figura 25: Prender a Tampa da Bateria

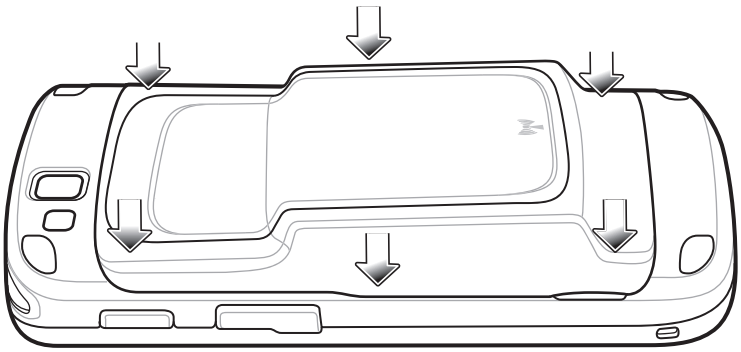

11 Pressione o botão Power (Liga-Desliga) para ligar o TC55.

Substituir o Cartão microSD

Atenção:

Precauções adequadas para descarga eletrostática (ESD) que evitam a danificação do cartão SD. As precauções adequadas de ESD incluem, sem limitação, trabalho em uma esteira de ESD e a garantia de que o operador está devidamente aterrado.

Substituir o cartão microSD pode alterar a funcionalidade do TC55.

Não deixe de seguir os procedimentos para desligar o TC55 antes de substituir o cartão microSD. Os dados poderão ser corrompidos em caso de suspensão da alimentação durante a leitura ou gravação no cartão microSD.

Observação: A TC55 suporta cartões microSD de até 32 GB.

Para substituir o cartão microSD:

Procedimentos:

1 Pressione o botão Power (Liga/Desliga) até que o menu seja exibido.
2 Toque em **Power off (Desligar)**.
3 Toque em **OK**.
4 Aguarde até que o dispositivo seja desligado completamente.
5 Remova a tampa da bateria.
6 Remova a bateria.
7 Deslize a tampa do cartão microSD para cima para destravá-la.

Figura 26: Desbloquear a Tampa do Cartão microSD

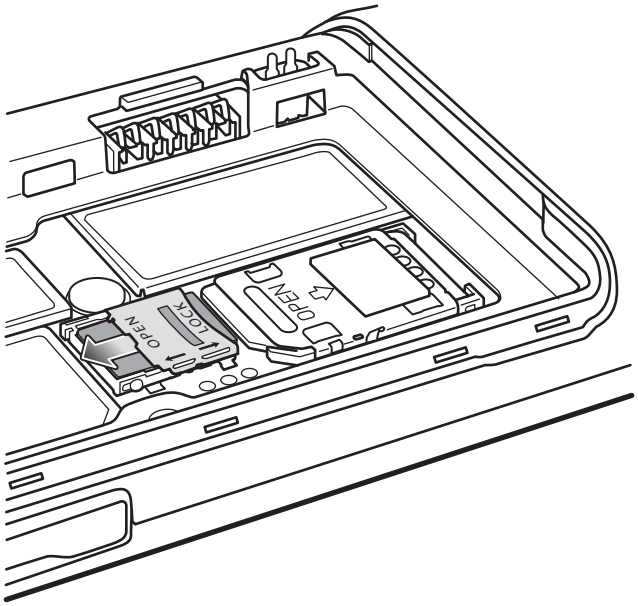

8 Levante a tampa do cartão microSD.

9 Remova o cartão microSD de seu suporte.

10 Alinhe o cartão microSD substituto com seu suporte. Certifique-se de que os contatos no cartão estejam virados para baixo, em direção ao suporte do cartão.

11 Insira o cartão microSD em seu suporte.

Figura 27: Inserir o cartão microSD

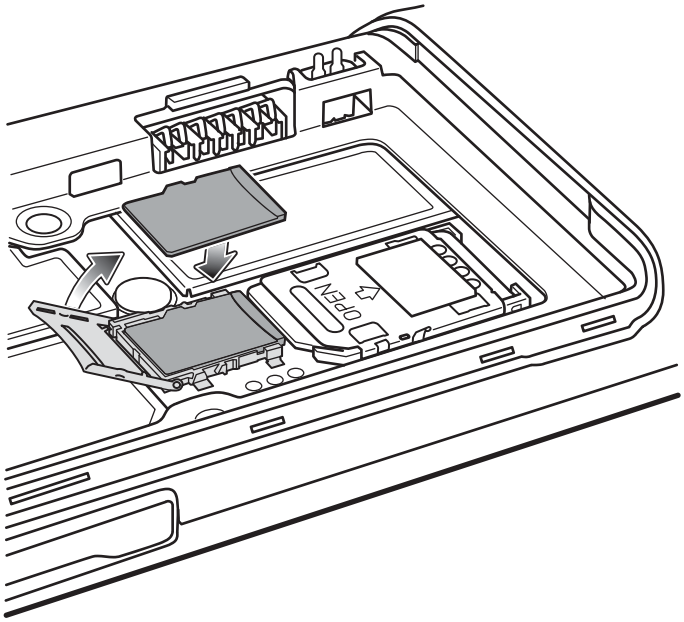

12 Feche a tampa do cartão microSD.

13 Deslize a tampa do cartão microSD para baixo para travá-la no lugar.

Figura 28: Travar a Tampa do Cartão microSD

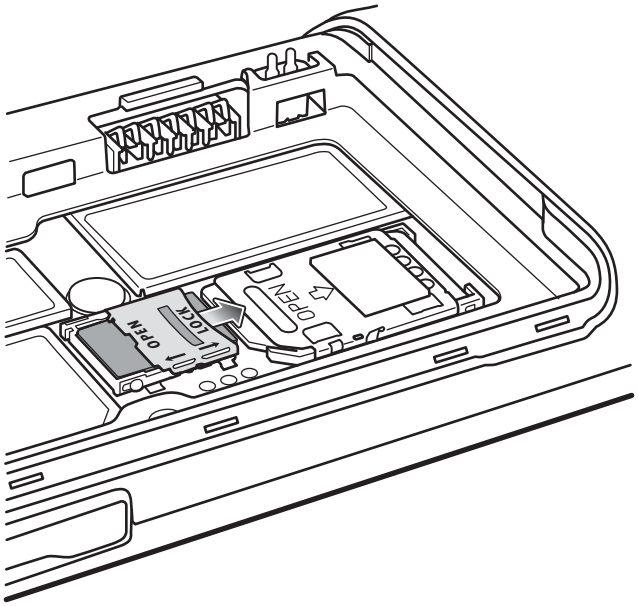

14 Substitua a bateria.

15 Alinhe a tampa da bateria com a parte traseira do dispositivo e pressione a tampa da bateria para baixo até que ela se encaixe no lugar.

16 Pressione o botão Power para ligar o dispositivo.

Gerenciamento de Bateria

Observação:

Antes de verificar o nível de carga da bateria, remova o TC55 de qualquer fonte de alimentação CA (base ou cabo).

Para verificar o status de carga da bateria principal, toque em > ou > **About phone (Sobre o telefone)** > **Status**.

O **Battery status (Status da bateria)** indica que a bateria está sendo descarregada e o **Battery level (Nível da bateria)** indica a carga da bateria (como porcentagem de carregamento completo).

Monitorar o Uso da Bateria

A tela **Battery (Bateria)** indica quais aplicativos consomem a maior carga da bateria. Use-a também para desligar os aplicativos que foram baixados, se eles estiverem consumindo muita energia.

Toque em > ou > **Battery (Bateria)**.

Figura 29: Tela da Bateria

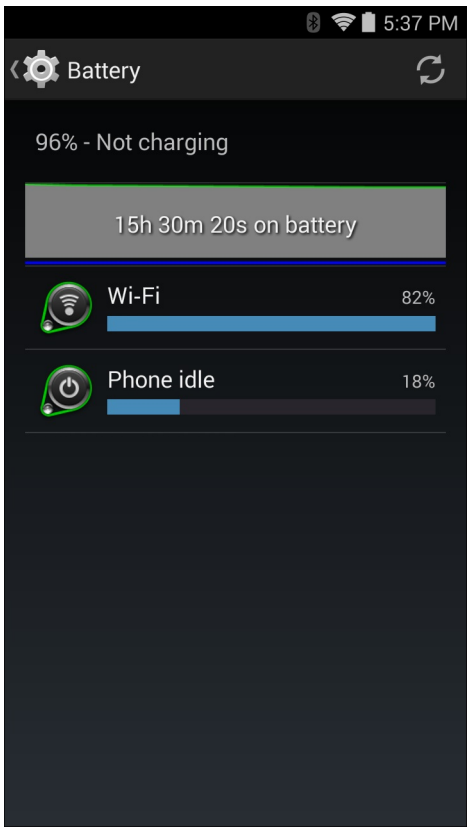

A tela **Battery (Bateria)** indica os aplicativos que usam a bateria. O gráfico de descarga na parte superior da tela mostra a taxa de descarga da bateria desde a última carga (curtos períodos de tempo quando conectada a um carregador são mostrados como linhas verdes finas na parte inferior do gráfico), e por quanto tempo a energia da bateria vem sendo utilizada.

Toque em um aplicativo na tela **Battery (Bateria)** para ver detalhes sobre o consumo de energia. Diferentes aplicativos mostram informações diferentes. Alguns aplicativos incluem botões que abrem telas com configurações para ajustar o consumo de energia.

Notificação de Bateria Fraca

Quando o nível de carga da bateria fica abaixo de 20% (bateria de 2.940 mAh) ou 13% (bateria de 4.410 mAh), o TC55 exibe um aviso para conectar o TC55 à energia.O usuário deve carregar a bateria usando um dos acessórios de carregamento.

Figura 30: Notificação de Bateria Fraca

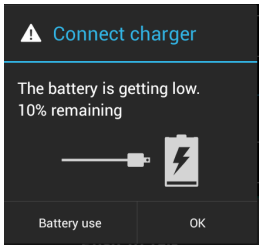

Quando o nível de carga da bateria fica abaixo de 10% (bateria de 2.940 mAh) ou 7% (bateria de 4.410 mAh), o TC55 exibe um aviso para conectar o TC55 à energia. O usuário deve carregar a bateria usando um dos acessórios de carregamento.

Quando a carga da bateria fica abaixo de 4% (bateria de 2.940 mAh) ou 3% (bateria de 4.410 mAh), o TC55 desliga. Se em algum momento o usuário tentar ligar o TC55, aparecerá a seguinte tela.

O usuário deve carregar o TC55 usando um dos acessórios de carregamento para preservar os dados.

Figura 31: Tela de Bateria Descarregada

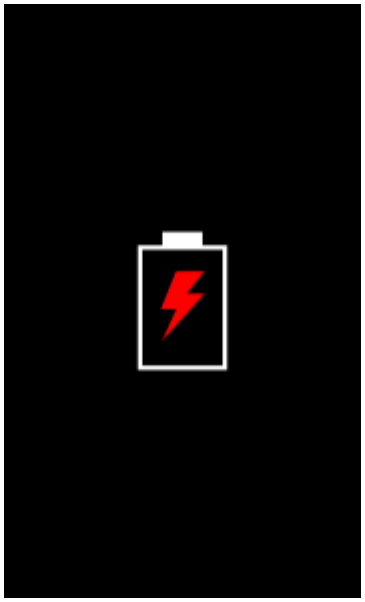

O usuário deve carregar o TC55 usando um dos acessórios de carregamento.

Otimização da Bateria

Observe as seguintes dicas de economia de bateria:

- Deixe o TC55 ligado à alimentação CA sempre que não estiver em uso.
- Configure a tela para desligar após um curto período sem utilização. Consulte *Configurar Ajuste de Tempo Limite da Tela na página 39*.
- Reduza o brilho da tela. Consulte *Configurar o Brilho da Tela na página 38*.
- Desligue todos os rádios sem fio quando não estiverem em uso. Note que o receptor de GPS (global positioning system, sistema de posicionamento global) é ativado somente quando um aplicativo GPS está usando o rádio GPS.
- Desligue a sincronização automática para Email, Calendário, Contatos e outros aplicativos.
- Use o widget de **Power Control (Controle de Energia)** para verificar e controlar o status de rádios, o brilho da tela e a sincronização.
- Reduza o uso de aplicativos que impedem o TC55 de entrar em suspensão, por exemplo, aplicativos de música, GPS e vídeo.

Desligar os Rádios

Para desligar todos os rádios:

Observação: Se preferir, você pode colocar o dispositivo no **Airplane mode (Modo de avião)** usando a opção **(Quick Settings) Configurações Rápidas**.

Procedimentos:

1. Pressione o Botão Liga/Desliga até que o menu seja exibido.
2. Toque em **Airplane mode (Modo avião)**. O ícone de avião é exibido na barra de Status, indicando que todos os rádios estão desligados.

Definir Data e Horário

A data e a hora são sincronizadas automaticamente quando o TC55 é conectado a uma rede sem fio.

Para configurar a data e hora manualmente:

Procedimentos:

1. Na tela Início, toque em .
2. Toque em ou .
3. Toque em **Date & time (Data e hora)**.
4. Toque em **Automatic date & time (Data e hora automáticas)** para desativar a sincronização automática de data e hora.
5. Toque em **Automatic time zone (Fuso horário automático)** para desativar a sincronização automática de fuso horário.
6. Toque em **Set date (Definir data)**.
7. Mova os controles deslizantes para cima e para baixo para selecionar o dia, o mês e o ano.
8. Toque em **Done (Concluído)**.
9. Toque em **Set time (Definir horário)**.
10. Mova os controles deslizantes para cima e para baixo para selecionar a hora,os minutos e a parte do dia.
11. Toque em **Done (Concluído)**.
12. Toque em **Selecionar fuso horário (Select time zone)**
13. Selecione o fuso horário local na lista.
14. Toque em .

Configurações do Visor

Use as configurações do visor para alterar o brilho da tela, a imagem de fundo, ativar rotação da tela, configurar o tempo de desligamento e alterar o tamanho da fonte.

Configurar o Brilho da Tela

Para configurar o brilho da tela:

Procedimentos:

1. Toque em .
2. Toque em ou .
3. Toque em **Display** (Exibir).
4. Toque em **Brightness (Brilho)**.

Figura 32: Caixa de Diálogo Brilho

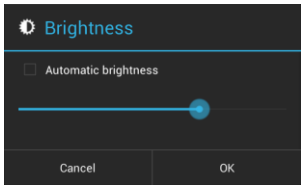

5 Marque a opção **Brilho automático (Automatic brightness)** para definir o dispositivo para ajustar automaticamente o brilho utilizando o sensor de luz embutido. Desmarque a caixa de seleção para ajustar o brilho manualmente. Use o controle deslizante para definir o nível de brilho.

6 Toque em **OK**.

7 Toque em .

Ajustar Rotação da Tela

Para definir a rotação da tela:

Procedimentos:

1 Toque em .

2 Toque em ou .

3 Toque em **Display (Exibir)**.

4 Marque **Rotação automática de tela (Auto-rotate screen)** para configurar o ET1 para mudar automaticamente a orientação quando o ET1 for girado.

Observação:

A tela Inicial não gira.

5 Toque em .

Configurar Ajuste de Tempo Limite da Tela

Para definir o tempo de desligamento automático da tela:

Procedimentos:

1 Toque em .

2 Toque em ou .

3 Toque em **Display (Exibir)**.

4 Toque em **Sleep (Desligamento Automático)**.

5 Selecione um dos valores de tempo de desligamento.

- **15 seconds (15 segundos)**
- **30 seconds (30 segundos)**
- **1 minute (1 minuto)** (padrão)
- **2 minutes (2 minutos)**
- **5 minutes (5 minutos)**
- **10 minutes (10 minutos)**
- **30 minutos**

6 Toque em .

Configurar Tamanho da Fonte

Para configurar o tamanho da fonte nos aplicativos do sistema:

Procedimentos:

1 Toque em .
2 Toque em ou .
3 Toque em **Display (Exibir)**.
4 Toque em **Font size (Tamanho da fonte)**.
5 Selecione um dos valores de tamanho da fonte.
   - **Small (Pequeno)**
   - **Normal** (padrão)
   - **Large (Grande)**
   - **Huge (Enorme)**
6 Toque em .

Configurar Luz da Tecla de Toque

As quatro teclas de toque embaixo da tela têm luz de fundo. Configure a luz das teclas de toque para economizar a energia da bateria.

Procedimentos:

1 Toque em .
2 Toque em ou .
3 Toque em **Display (Exibir)**.
4 Toque em **Touch key light (Luz da tecla de toque)**.
5 Selecione uma das opções.
   - **Automático (Auto)** - o TC55 usa o sensor de luz para determinar o estado da luz da tecla de toque. Em áreas claras, a luz da tecla de toque não acende. Em ambientes com pouca iluminação, a luz da tecla de toque acende e depois desliga após cerca de sete segundos. Uma luz da tecla de toque acende novamente (padrão).
   - **Always off (Sempre desligado)** - A luz da tecla de toque é desligada.
   - **Always on (Sempre ligado)** - A luz da tecla de toque acende quando a tela está ligada.

Figura 33: Caixa de Diálogo Luz da Tecla de Toque

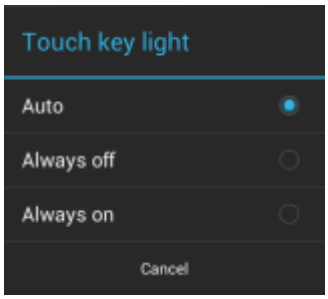

6 Toque em .

Modo de Toque

A tela do TC55 consegue detectar toques de um dedo, uma caneta de ponta condutiva ou um dedo com luva.

Observação:

Uma luva pode ser feita de látex medicinal, couro, algodão ou lã.

Para obter o desempenho ideal, use uma caneta certificada pela Zebra.

Procedimentos:

1. Toque em .
2. Toque em ou .
3. Toque em **Display (Exibir)**.
4. Toque em **Touch Mode (Modo de Toque)**.

Figura 34: Caixa de Diálogo Modo de Toque

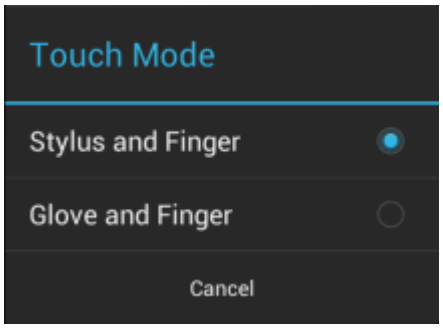

5. Toque em **Stylus e dedo (Stylus and Finger)** para utilizar um dedo ou a caneta sobre a tela ou toque em **Luva e dedo (Glove and Finger)** para utilizar um dedo ou um dedo com luva na tela.
6. Toque em .

Configurações Gerais de Som

Use as configurações de **Sounds (Sons)** para definir volumes de mídia e de alarme. Na tela Início, toque em > ou > **Sounds (Sons)**.

Figura 35: Tela de Sons

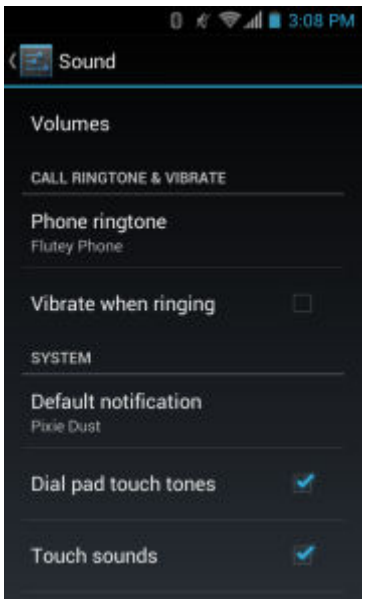

- **Volumes** — Use para alterar o volume da mídia, toques musicais, notificações e alarmes.

  Figura 36: Caixa de Diálogo de Volumes

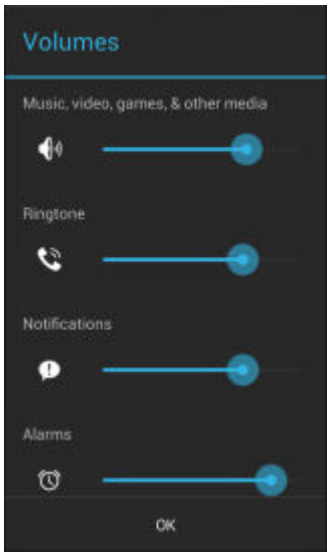

- **Audio profile (Perfil de áudio)** - Toque para definir o perfil de áudio. Na tela **Audio profile (Perfil de áudio)**, toque em **Audio profile (Perfil de áudio)**.

  Figura 37: Caixa de Diálogo Perfil de Áudio

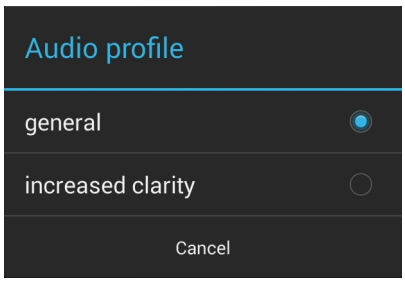

- **General (Geral)** - definições de áudio padrão.
- **Increased clarity (Maior nitidez)** - volume ampliado nas frequências mais altas.

• **Toque de Chamada e Vibrar**

- **Phone ringtone (Campainha do telefone)** - Toque para selecionar um toque a ser emitido quando uma chamada for recebida.
- **Vibrate when ringing (Vibrar ao toque)** - Marque para fazer com que o dispositivo vibre quando uma chamada for recebida (padrão - ativado).

• **Sistema**

- **Dial pad touch tones (Tons de toque do teclado)** - Marque para reproduzir um som quando uma tecla do telefone for tocada (padrão - ativado).
- **Default notification (Notificação padrão)** - Toque para selecionar um som a ser reproduzido para todas as notificações do sistema.
- **Touch sounds (Seleção audível)** - Marque para tocar um som quando fizer seleções de tela (padrão - ativado).
- **Screen lock sounds (Sons de bloqueio de tela)** - Marque para tocar um som quando bloquear ou desbloquear a tela (padrão - desativado).
- **Vibrate on touch (Vibrar no toque)** - Marque para que o dispositivo vibre ao tocar as teclas e em determinadas interações (padrão - ativado).

Configurar Notificações LED

O LED do TC55 pode ser configurado para piscar na cor azul quando ocorrer uma notificação do aplicativo ou sistema.

Procedimentos:

1 Toque em .

2 Toque em ou .

3 Toque em **Opções de LED (LED options)**.

4 Toque na caixa de seleção ao lado de uma opção para ativar.

Figura 38: Caixa de Diálogo Opções de LED

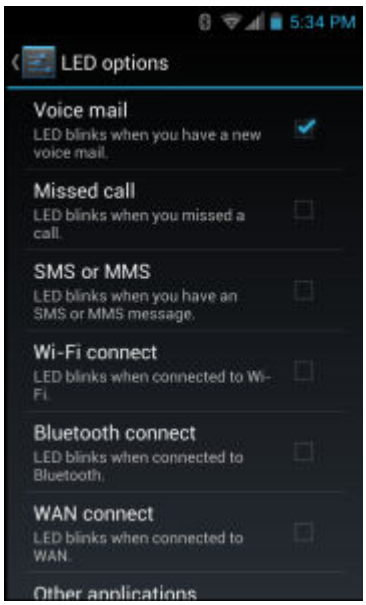

5 Toque em ⌂.

Capítulo 2

Como usar o TC55

Este capítulo descreve as telas, ícones de status e de notificação, e os controles sobre o TC55, e fornece instruções básicas para usar o TC55.

Google Mobile Services

Observação: Esta seção aplica-se somente às configurações do TC55 com o Google Mobile Services (GMS).

O TC55 com GMS contém aplicativos e serviços que fornecem funcionalidades adicionais ao TC55.

O GMS inclui:

- **Aplicativos** - O GMS adiciona uma variedade de aplicativos do Google e widgets associados, como Chrome, Gmail, Drive e Maps.
- **Serviços:**
  - **Speech to Text** - Permite a conversão de fala em texto em formato livre, em vários idiomas, disponível com e sem conexão de rede. Iniciar tocando no ícone do microfone no teclado.
  - **TalkBack Service** - Fornece respostas faladas em várias partes da interface do usuário. Para ativar, vá em **Settings (Configurações)** > **Accessibility (Acessibilidade)**.
  - **Network Location Provider** - Adiciona um provedor de localização que usa informações de torres de rede móvel e informações de ponto de acesso Wi-Fi para fornecer uma localização sem GPS. Para ativar, vá em **Settings (Configurações)** > **Location access (Acesso de localização)**.
  - **Widevine DRM** - Ativa o gerenciamento de direitos digitais para que os conteúdos protegidos possam ser reproduzidos. Ativar via DRM Info da Play Store.
  - **Google Cloud Messaging** - Permite o envio de dados do seu servidor para o seu TC55 e também o recebimento de mensagens de dispositivos na mesma conexão.
  - **Backup e Restauração** - Permite que as configurações e os aplicativos dos usuários sejam salvos em um servidor do Google e, mais tarde, restaurados desse servidor após a restauração dos padrões de fábrica.
- **Contas do Google** - Criar e usar uma conta do Google para sincronizar email, arquivos, músicas, fotos, contatos e eventos do calendário.

Tela Inicial

A tela Inicial aparece quando o TC55 é ligado. Dependendo da configuração, a tela Inicial pode aparecer de maneira diferente. Para obter mais informações, entre em contato com seu administrador do sistema.

Depois de a tela suspender ou pausar, a tela Inicial é exibida com os controles deslizantes de bloqueio. Deslize para a direita até para desbloquear a tela. Para obter informações de bloqueio de tela, consulte *Desbloquear a Tela na página 60*.

Ou deslize para a esquerda em direção a para abrir o aplicativo **Camera (Câmera)** aplicativo.

No TC55 com GMS, deslize para cima, na direção de Google para abrir o aplicativo de busca do Google.

Figura 39: Tela Inicial

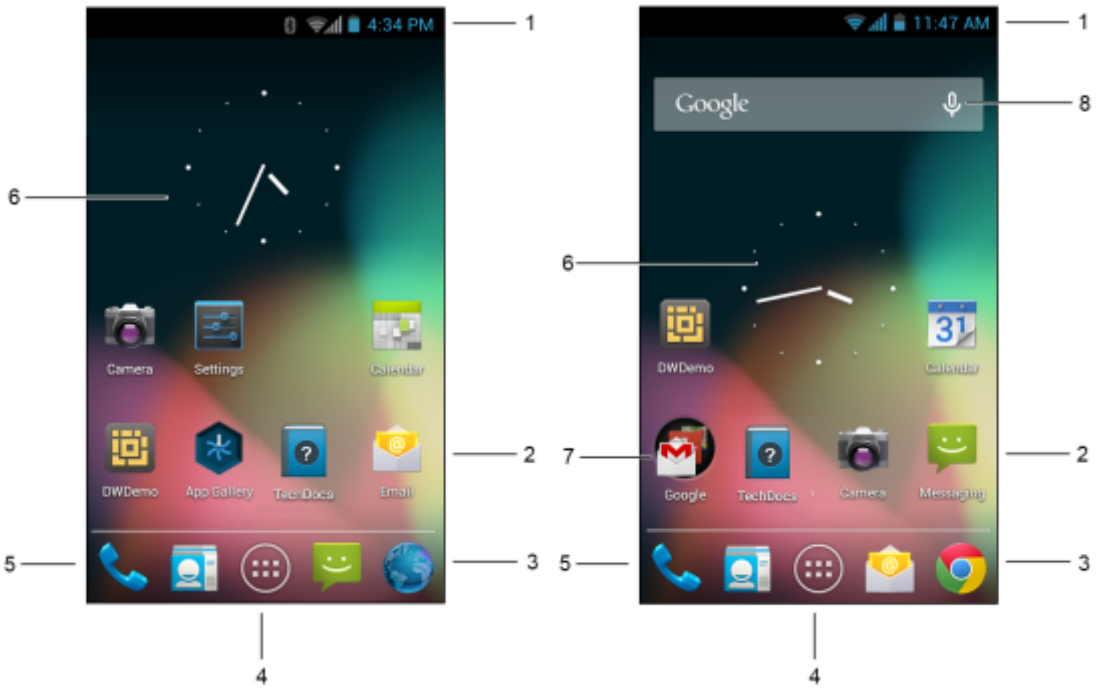

Tabela 4: Itens da Tela Inicial

Item	Descrição
1 — Barra de Status	Exibe a hora, os ícones de status (lado direito) e ícones de notificação (lado esquerdo). Para obter mais informações, consulte *Ícones de Status na página 47* e *Gerenciar Notificações na página 50*.
2 — Ícone de Atalhos	Abre os aplicativos instalados no TC55. Consulte o *Atalhos de Aplicativos e Widgets na página 51* para obter mais informações.
3 — Ícone do Navegador	Abre o aplicativo **Browser (Navegador)**. No TC55 com GMS, abre o navegador Chrome.
4 — Ícone de Todos os Aplicativos	Abre a janela **APPS (APLICATIVOS)**.
5 — Ícone do telefone	Abre a janela **Dialer (Discador)**. Não disponível nas configurações do TC55CH.
6 — Widgets	Abre aplicativos independentes que são executados na tela Inicial. Consulte o *Atalhos de Aplicativos e Widgets na página 51* para obter mais informações.

Continuação da tabela…

Item	Descrição
7 - Pasta do Google	No TC55 com GMS, abre uma lista de aplicativos do Google disponíveis no dispositivo.
8 - Pesquisa por voz	No TC55 com GMS, permite que os usuários usem a pesquisa do Google falando no microfone do TC55.

A tela Inicial oferece quatro telas adicionais para o posicionamento de widgets e atalhos. Passe a tela para a esquerda ou direita para ver as telas adicionais.

Barra de Status

A barra de Status exibe a hora, os ícones de notificação (lado esquerdo) e os ícones de status (lado direito).

Figura 40: Ícones de Notificação e Status

Tabela 5: Itens da Tela Inicial

Item	Descrição
1	Ícones de notificação.
2	Ícones de Status.

Se houver mais notificações do que podem caber na Barra de status, será exibido para indicar que existem mais notificações. Abra o painel Notificações para ver todas as notificações e status.

Ícones de Status

Tabela 6: Ícones de Status

Ícone	Descrição
	Indica se o GPS está em uso.
	Indica que o TC55 está procurando dados de localização.
	Indica que o Alarme está ativo.
	Indica que todos os sons, exceto mídia e alarmes, estão silenciados e o modo de vibração está ativo.

Continuação da tabela…

Ícone	Descrição
	Indica que o toque está silenciado.
	O microfone é silenciado durante uma chamada.
	Indica que a bateria está completamente carregada.
	Indica que a bateria está parcialmente descarregada.
	Indica que a carga da bateria está baixa.
	Indica que a carga da bateria está muito baixa.
	Indica que a bateria está sendo carregada.
	Indica que o Modo Avião está ativo. Todos os rádios estão desligados.
	Indica que o Bluetooth está ligado.
	Indica que o TC55 está conectado a um dispositivo Bluetooth.
	Conectado a uma rede Wi-Fi.
	Nenhum sinal Wi-Fi.
	Intensidade do sinal da rede móvel.
	Sem sinal de rede móvel.
4G LTE	Conectado a uma rede 4G LTE
4G	Conectado a uma rede 4G.
3G	Conectado a uma rede 3G.
H	Conectado a uma rede HSPA.
E	Conectado a uma rede EDGE.

Continuação da tabela…

Ícone	Descrição
G	Conectado a uma rede GPRS.
R	Em roaming de uma rede.
	Nenhum cartão SIM instalado.
HAC	Indica que o recurso Hearing Aide Compatibilidade (HAC) [compatibilidade com aparelhos auditivos] está ativado.

Ícones de Notificação

Tabela 7: Ícones de Notificação

Ícone	Descrição
	Indica que mais notificações estão disponíveis para visualização.
	Indica que os dados estão em sincronização.
	Indica email recebido.
	No TC55 com GMS, indica mesangem recebida no Google mail.
	Indica um evento futuro.
	Indica que uma rede Wi-Fi aberta está disponível.
	Indica que uma música está tocando.
	Indica que ocorreu um problema com a conexão ou sincronia.
	Indica que o TC55 está carregando os dados.
	Indica que o cartão microSD está quase cheio.
	Quando animado, indica que o TC55 está baixando dados; quando estático, indica que o download foi concluído.
	Indica que o TC55 está conectado via cabo USB.
	Indica que o TC55 está conectado ou desconectado da rede privada virtual (VPN).

Continuação da tabela…

Ícone	Descrição
	Preparar um cartão SD.
	Indica que a depuração de USB está habilitada no TC55.
	Indica que o recurso de Vários Usuários está habilitado.
	Indica que um novo usuário está conectado.
	Indica que o TC55 recebeu uma mensagem de texto.
	Indica uma chamada perdida. (Não disponível no TC55CH com dados LTE).
	Indica que o TC55 está no modo carro.
	Indica que os dados diagnóstico foram enviados usando o aplicativo **Elemez**.
	Indica que a conexão Bluetooth está ativa.
	Indica que a conexão USB está ativa.
	Indica que ponto de acesso Wi-Fi está ativo.
	No TC55 com GMS, indica uma notificação de conversa do Google Hangout.
	No TC55 com GMS, indica uma notificação do Google+.

Gerenciar Notificações

Os ícones de notificação comunicam a chegada de novas mensagens, eventos de calendário e alarmes, bem como os eventos em curso. Quando uma notificação ocorre, um ícone aparece na barra de Status com uma breve descrição. Consulte *Tabela 7: Ícones de Notificação na página 49* para obter uma lista de possíveis ícones de notificação e a descrição de cada um. Abra o painel **Notifications (Notificações)** para ver uma lista de todas as notificações.

Para abrir o painel de notificações arraste a barra de status para baixo da parte superior da tela.

Figura 41: Painel de Notificações

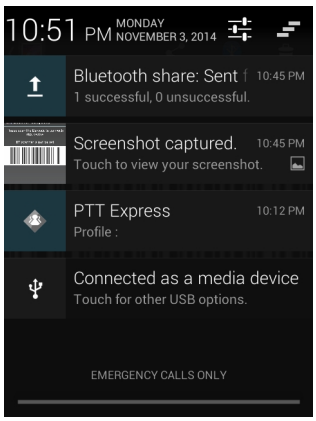

Para responder a uma notificação, abra o Painel de Notificações e toque em uma notificação. O Painel de Notificações se fecha e a atividade subsequente é dependente da notificação.

Para limpar todas as notificações, abra o Painel de Notificações e depois toque em . Todas as notificações com base em eventos são removidas. As notificações em curso permanecem na lista.

Para fechar o Painel de Notificações, arraste a parte inferior do painel para o topo da tela ou toque em .

Atalhos de Aplicativos e Widgets

Atalhos de aplicativos colocados na tela Inicial permitem o acesso rápido e fácil a aplicativos. Os Widgets são aplicativos autossuficientes colocados na tela Inicial para acessar os recursos usados com frequência.

Adicionar um Aplicativo ou Widget à Tela Inicial

Procedimentos:

1. Vá para a tela Inicial desejada.
2. Toque em .
3. Deslize para a direita, se necessário, para encontrar o ícone do aplicativo ou do widget.
4. Toque e segure o ícone ou widget até que a tela Inicial seja exibida.
5. Posicione o ícone na tela e solte-o.

Mover Itens na Tela Inicial

Procedimentos:

1. Toque e segure o item até que ele seja arrastado pela tela.
2. Arraste o item para um novo local. Pause na borda da tela para arrastar o item para uma tela Inicial adjacente.
3. Levante o dedo para colocar o item na tela Inicial.

Remover um Aplicativo ou Widget da Tela Inicial

Procedimentos:

1. Vá para a tela Inicial desejada.
2. Toque e segure o atalho do aplicativo ou ícone do widget até que ele seja arrastado pela tela.
3. Arraste o ícone até Remove, na parte superior da tela e solte-o em seguida.

Pastas

Use **Pastas** para organizar aplicativos similares. Toque na pasta para abrir e visualizar seus itens.

Criar uma Pasta

Para criar uma pasta, é necessário existir pelo menos dois ícones de aplicativos na tela Inicial.

Procedimentos:

1. Vá para a tela Inicial desejada.
2. Toque e mantenha pressionado o ícone do aplicativo.
3. Arraste o ícone e empilhe na parte superior de outro ícone.
4. Levante e solte-o.

Nomear Pastas

Procedimentos:

1. Toque na pasta.

   Figura 42: Abrir Pasta

   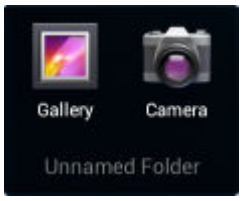

2. Toque na área do título e digite um nome de pasta usando o teclado.
3. Toque em **Done (Concluído)**.
4. Toque em qualquer lugar da tela Inicial para fechar a pasta. O nome da pasta é exibido nela.

   Figura 43: Pasta Renomeada

Remover uma Pasta

Procedimentos:

1. Toque e segure o ícone da pasta até que ele se amplie e o dispositivo vibre.
2. Arraste o ícone para ✕ Remove e solte-o.

Alterar Layout da Tela Inicial

Observação: O uso de Papel de Parede Animado pode reduzir a vida útil da bateria.

Procedimentos:

1. Toque em ☰.
2. Toque em **Wallpaper (Papel de Parede)**.
3. No menu **Choose Wallpaper from (Escolher de Papel de Parede)**, toque em **Gallery (Galeria)**, **Live Wallpapers (Papéis de parede interativo)** ou **Wallpapers (Papéis de parede)**.

- **Gallery (Galeria)** - Selecione para usar uma imagem armazenada no dispositivo.
- **Live wallpapers (Papéis de parede animados)** - Selecione para usar um papel de parede animado.
- **Wallpapers (Papéis de Parede)** - Selecione para usar um papel de parede.

4 Toque em **Save (Salvar)** ou em **Set wallpaper (Definir papel de parde)**.

Utilizar a Tela Sensível ao Toque

Use a tela sensível a multitoque para operar o dispositivo.

- **Tocar** - Toque para:
  - selecionar itens na tela
  - digitar letras e símbolos usando o teclado na tela
  - pressionar os botões na tela.
- **Tocar e Segurar** - Toque e segure:
  - um item na tela Inicial para movê-lo para um novo local ou para a lixeira.
  - um item em Aplicativos para criar um atalho na tela Inicial.
  - na tela Inicial para abrir um menu para personalizar a tela Inicial.
  - uma área vazia na tela Inicial até que o menu apareça.
- **Arrastar** - Toque e segure um item por um momento e depois mova o dedo na tela até que ele chegue à nova posição.
- **Deslizar** - Mova o dedo para cima e para baixo ou para a esquerda e para a direita na tela para:
  - desbloquear a tela
  - visualizar as telas Iniciais adicionais
  - visualizar os ícones de aplicativos adicionais na janela do Inicializador
  - visualizar mais informações na tela de um aplicativo.
- **Toque duplo** - Toque duas vezes em uma página da web, mapa ou outra tela para aproximar e afastar.
- **Apertar** - Em alguns aplicativos, aproxime e afaste, colocando dois dedos na tela e juntando-os (para aumentar) ou afastando-os (para diminuir).

Usar o Teclado da Tela

Use o teclado da tela para inserir um texto em um campo de texto. Para definir as configurações do teclado, toque em (vírgula) > e selecione **Android keyboard settings (Configurações de teclado do Android)**.

Editar Texto

Edite o texto inserido e use comandos de menu para recortar, copiar e colar texto dentro ou entre aplicativos. Alguns aplicativos não suportam a edição de alguns ou todos os textos exibidos; outros podem oferecer a sua própria maneira para selecionar texto.

Inserir Números, Símbolos e Caracteres Especiais

Para inserir números e símbolos:

- Mantenha pressionada uma das teclas da linha superior até aparecer um menu, depois selecione um número. Teclas com caracteres alternativos exibem reticências (...) abaixo do caractere.
- Mantenha pressionada a tecla Shift com um dedo, toque em uma ou mais letras maiúsculas ou símbolos para inseri-los, depois levante os dedos para voltar ao teclado minúsculo.
- Toque em

para mudar para o teclado de números e símbolos.
- Toque na tecla no teclado de números e símbolos para exibir símbolos adicionais.

Para inserir caracteres especiais, mantenha pressionada uma tecla de número ou símbolo para abrir um menu de símbolos adicionais.

- Uma versão maior da tecla aparece brevemente sobre o teclado.
- Teclas com caracteres alternativos exibem reticências (...) abaixo do caractere.

Aplicativos

A tela **APPS** exibe os ícones de todos os aplicativos instalados. *Tabela 8: Aplicativos na página 54* Lista os aplicativos instalados no TC55. Consulte o *Guia do Integrador do TC55* para obter informações sobre a instalação e desinstalação do aplicativo.

Tabela 8: Aplicativos

Ícone	Descrição
	Galeria de aplicativos (**App Gallery**) - oferece links para aplicativos de demonstração que podem ser instalados no TC55.
	Bluetooth Pairing Utility (Utilitário de Pareamento do Bluetooth) - Use para parear o Captador de Imagens sem as Mãos RS507 com o TC55 escaneando um código de barras.
	Browser (Navegador) - Use para acessar a Internet ou a Intranet.
	Calculator (Calculadora) - Fornece as funções aritméticas básicas e científicas.
	Calendar (Calendário) - Use para gerenciar eventos e compromissos.
ou	**Camera (Câmera)** - Tire fotos e grave vídeos.
	Contacts (Contatos) - Use para gerenciar informações de contato.

Continuação da tabela…

Ícone	Descrição
	Chrome - Use para acessar a Internet ou a intranet. TC55 com GMS somente.
	Clock (Relógio) - Use para definir um alarme, um contador regressivo ou um cronômetro.
	DataWedge - Permite a captura de dados usando a câmera ou leitor opcional.
	Downloads - Lista todos os arquivos de downloads.
	Drive (Unidade) - Carregue fotos, vídeos, documentos e outros arquivos para um site de armazenamento pessoal. TC55 com GMS somente.
	DWDemo - Oferece uma maneira de demonstrar os recursos de captura de dados usando o Capturador de Imagens Linear ou a Câmera. Consulte o *Demonstração do DataWedge na página 104* para obter mais informações.
	elemez - Use para fornecer informações de diagnóstico à Zebra. Consulte o *Elemez na página 106* para obter mais informações.
	Email - Use para enviar e receber email.
	File Browser (Navegador de Arquivos) - Organize e gerencie arquivos no TC55. Consulte o *Navegador de Arquivos na página 79* para obter mais informações.
	Gallery (Galeria) - Use para ver fotos armazenadas no cartão microSD. Para obter mais informações, consulte *Galeria na página 97*.
	Gmail - Use para enviar e receber emails usando uma conta de email do Google. TC55 com GMS somente.
	Google - Abre o aplicativo de pesquisa do Google. TC55 com GMS somente.
	Google Settings (Configurações do Google) - Use para aplicativos à conta do Google, configurar a conta do Google Plus, definir configurações locais, definir configurações de pesquisa e Configurar o Gerenciador de Dispositivos do Android. TC55 com GMS somente.
	Google+ - Conecte-se a pessoas na rede social do Google. TC55 com GMS somente.

Continuação da tabela…

Ícone	Descrição
	Hangouts - Use para se comunicar com amigos usando mensagens de texto e fotografias. TC55 com GMS somente.
	Maps (Mapas) - Use para ver sua localização em um mapa (com transporte público, do tráfego ou satélite overlays). Pesquise todos os negócios ou locais de interesse. Oferece, com orientações vocais, navegação curva a curva, desvio de tráfego e rotas alternativas para motoristas, ciclistas, pedestres e usuários de transporte público. TC55 com GMS somente.
	Messenger - Envie mensagens a amigos. TC55 com GMS somente.
	Messaging (Mensagens) - envie mensagens SMS e MMS. *Mensagens na página 80* para obter mais informações
	MLog Manager - Use para capturar arquivos de registro para diagnósticos. Consulte o *MLog Manager na página 107* para obter mais informações.
	MobiControl Stage - Abre o aplicativo **MobiControl Stage** para preparar o TC55.
	Estúdio de cinema (Movie Studio) - Crie vídeos. Consulte o *Estúdio de filme na página 104* para obter mais informações.
	MSP Agent (Agente MSP) - Permite o gerenciamento do TC55 a partir de um servidor MSP. Requer a compra de uma licença apropriada MSP cliente por dispositivo para se adequar ao nível de funcionalidade de gerenciamento necessário.
	Music (Música) - Toque música armazenada no cartão microSD.
	News & Weather (Notícias e Previsão do Tempo) - Exibe as notícias atuais e a previsão do tempo. TC55 com GMS somente.
	People (Pessoas) - Use para gerenciar informações de contato. *Pessoas na página 82* para obter mais informações
	Phone (Telefone) - Use para fazer ligações. *Chamadas na página 67* para obter mais informações Apenas TC55AH e TC55BH.
	Play Books (Ler livros) - Use para a leitura de livros. TC55 com GMS somente.

Continuação da tabela…

Ícone	Descrição
	Play Games (Jogar) - Use para jogar. TC55 com GMS somente.
	Play Magazines (Ler Revistas) - Use para assinar revistas e lê-las online. TC55 com GMS somente.
	Play Movies & TV (Assistir a filmes e a TV) - Assista filmes e vídeos no seu dispositivo. TC55 com GMS somente.
	Play Music (Ouvir músicas) - Use para ouvir música. TC55 com GMS somente.
	Play store - Baixar músicas, filmes, livros, aplicativos e jogos para Android na Google Play Store. TC55 com GMS somente.
	Rapid Deployment (Rápida implantação) - Permite que o TC55 teste um dispositivo para uso inicial, iniciando a implantação de configurações, firmware e software. Requer a compra de uma licença de cliente MSP por dispositivo.
	RxLogger - Use para diagnosticar problemas no dispositivo e em aplicativos. Consulte mais informações no *Guia do Integrador do TC55*.
	Scan mode (Modo Digitalizar) - Use para configurar os botões do TC55 para iniciar a digitalização. (Apenas no TC55 com capturador de imagens 2D).
	Search (Pesquisar) - Use o mecanismo de pesquisa do Google para pesquisar na Internet e no TC55.
ou	**Settings (Configurações)** - Use para configurar o TC55.
	SimulScan Demo (Demonstração do SimulScan) - Use para demonstrar o recurso de captura de documentos do TC55. (Apenas no TC55 com capturador de imagens 2D).
	Sound Recorder (Gravador de Som) - Use para gravar áudio.
	StageNow Cliente (Cliente StageNow) - Permite que o TC55 teste um dispositivo para uso inicial, iniciando a implantação de configurações, firmware e software. (Apenas no TC55 com capturador de imagens 2D)

Continuação da tabela…

Ícone	Descrição
	TecDocs - Exibe o Guia do Usuário no Dispositivo.
	Voice Dialer (Discagem por voz) - Use para fazer chamadas falando. Apenas TC55AH e TC55BH.
	Voice Search (Pesquisa por voz) - Use para realizar pesquisas fazendo perguntas. TC55 com GMS somente.
	YouTube - Use para assistir a vídeos no site do YouTube. TC55 com GMS somente.
	AppLock Administrator (Administrador AppLock) - Use para configurar o recurso de Bloqueio de Aplicativos. Este ícone aparece depois que os aplicativos opcionais são instalados.
	MultiUser Administrator (Administrador de Vários Usuários) - Use para configurar o recurso de Vários Usuários. Este ícone aparece depois que os aplicativos opcionais são instalados.
	Secure Storage Administrator (Administrador de Armazenamento Seguro) - Use para configurar o recurso de Armazenamento Seguro. Este ícone aparece depois que os aplicativos opcionais são instalados.

Acessar Aplicativos

Todos os aplicativos instalados no dispositivo são acessados usando a janela **APPS**.

Procedimentos:

1 Toque em .

Figura 44: Janela APPS (APPS Window)

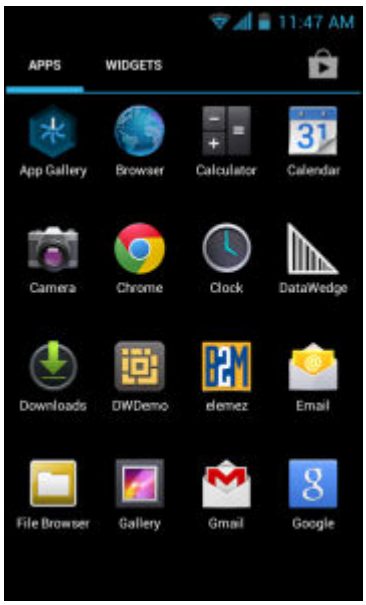

2 Deslize a janela **APPS** para a esquerda ou direita para ver mais ícones de aplicativos. Toque em um ícone para abrir o aplicativo.

Observação: Consulte *Atalhos de Aplicativos e Widgets na página 51* para obter informações sobre como criar um atalho na tela Inicial.

3 Na TC55 com GMS, toque em para acessar a Google Play Store para adquirir, baixar e instalar novos aplicativos.

Alternar Entre Aplicativos Recentes

Procedimentos:

1 Toque e segure ou no TC55 com GMS, toque e segure . Uma janela aparece na tela com os ícones dos aplicativos usados recentemente.

Figura 45: Aplicativos Usados Recentemente

2 Deslize a janela para cima e para baixo para visualizar todos os aplicativos usados recentemente.

3 Deslize para a esquerda ou para a direita para remover o aplicativo da lista e fechá-lo.

4 Toque em um ícone para abri-lo ou toque para retornar à tela atual.

Desbloquear a Tela

Use a tela Bloquear para proteger o acesso aos dados no TC55. Algumas contas de email exigem o bloqueio de tela. Consulte o *Guia do Integrador do TC55* para obter informações sobre como configurar o recurso de bloqueio. O recurso de Bloqueio funciona de maneira diferente no modo de Único Usuário ou no modo de Múltiplos Usuários.

Modo de Único Usuário

Quando bloqueado, será necessário um padrão, PIN ou senha para desbloquear o dispositivo. Pressione o botão Power (Liga/Desliga) para bloquear a tela. O dispositivo também é bloqueado após um tempo predefinido.

Pressione e solte o botão Power (Liga/Desliga) para ativar o dispositivo.

A tela de Bloqueio é exibida. Deslize para a direita até para desbloquear a tela. No TC55 com GMS, deslize para cima, na direção de Google para abrir o aplicativo de busca do Google.

Se o recurso de desbloqueio da tela Padrão estiver ativado, a tela Padrão aparece em vez da tela de Bloqueio.

Se o recurso de desbloqueio de tela com PIN ou Senha for ativado, insira o código PIN ou a senha depois de desbloquear a tela.

Figura 46: Tela de Bloqueio

Figura 47: Tela de PIN

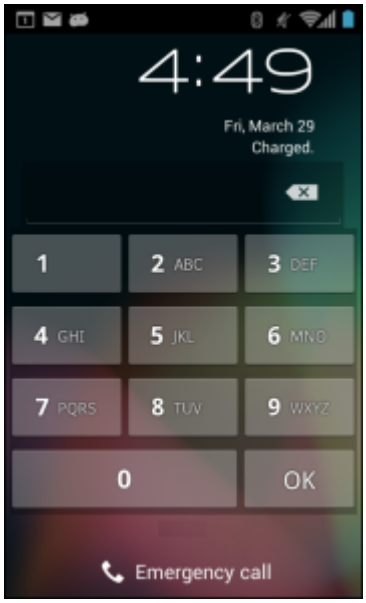

Figura 48: Tela Padrão

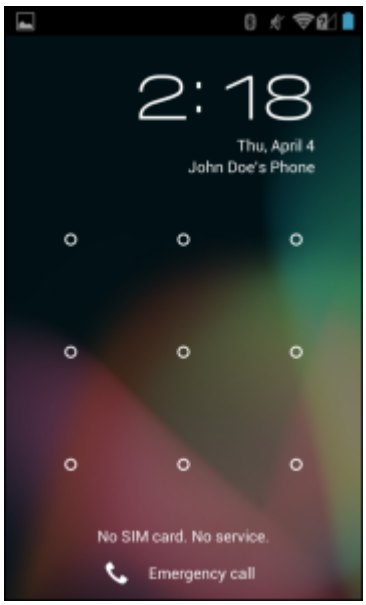

Figura 49: Tela de Senha

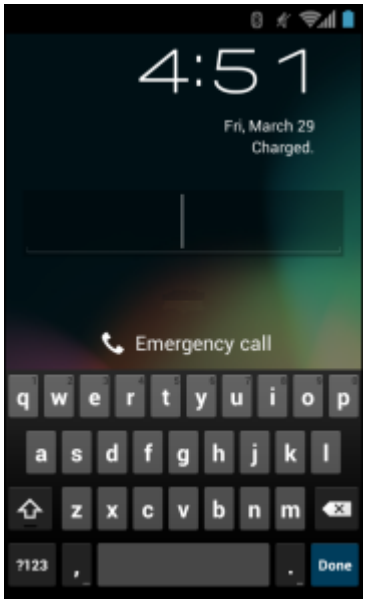

Modo de Vários Usuários

Com o login de Vários Usuários, vários usuários podem fazer login no dispositivo, sendo que cada usuário terá acesso a diversos aplicativos e recursos. Quando ativada, a tela de Login aparece depois que o dispositivo é ligado, reiniciado ou sai do modo de espera.

Login de Multiusuários

Procedimentos:

1 No campo de texto **Login,** insira o nome de usuário.

Figura 50: Tela de Login de Multiusuários

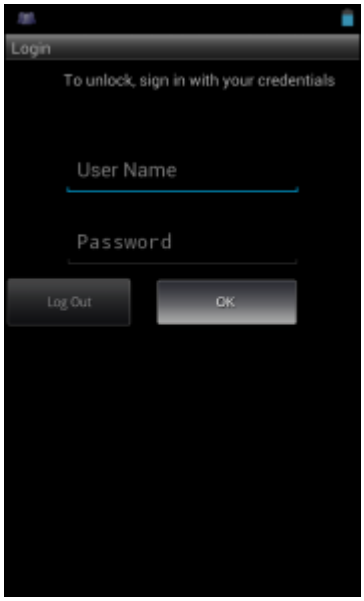

2 No campo **Password (Senha)**, insira a senha.
3 Toque em **OK**. Depois de retomar de uma espera, o usuário deve digitar a senha.

Logout de Multiusuários

Procedimentos:

1 Arraste a Barra de Status para baixo a partir do topo da tela.
2 Toque em **MultiUser is active (Multiusuários está ativo)**.
3 Toque em **Logout (Sair)**.
4 A tela de **Login** aparece.

Reinicializar o dispositivo

Há duas funções de reinicialização, suave e forçada.

Executar uma Reinicialização Suave

Execute uma reinicialização suave se os aplicativos pararem de responder.

Procedimentos:

1 Pressione e segure o Botão Power (Liga/Desliga) até que o menu seja exibido.
2 Toque em **Reset (Reiniciar)**.
3 O dispositivo é reinicializado.

Executar uma Reinicialização Forçada

Atenção: Executar uma reinicialização forçada com um cartão SIM instalado no TC55 pode causar danos ou corromper os dados no cartão SIM.

Execute uma reinicialização forçada se o TC55 parar de responder.

Procedimentos:

1 Simultaneamente, pressione os botões Liga/Desliga, Programmable e Aumentar Volume.

Figura 51: Redefinir Três Botões

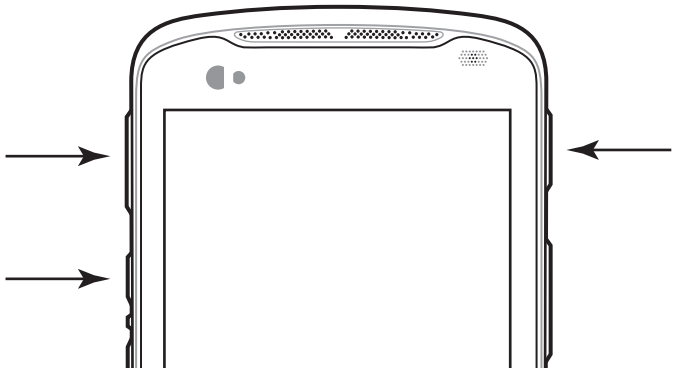

2 O TC55 reinicia.

Modo Suspenso

O TC55 entra no modo de espera quando o usuário pressiona o botão Liga/Desliga ou após um período de inatividade (definido na janela Display (Configurações) da tela).

Para tirar o TC55 do modo de espera, pressione o botão Liga/Desliga.

A tela de Bloqueio é exibida. Deslize para a direita até para desbloquear a tela. Se o recurso de desbloqueio da tela Padrão estiver ativado, a tela Padrão aparece em vez da tela de Bloqueio. Consulte Desbloquear a tela.

Observação:

Se o usuário digitar o PIN, a senha ou o padrão incorretamente cinco vezes, esses componentes deverão aguardar 30 segundos antes de tentar novamente.

Se o usuário esquecer o PIN, a senha ou o padrão, entre em contato com o administrador do sistema.

Figura 52: Tela de Bloqueio

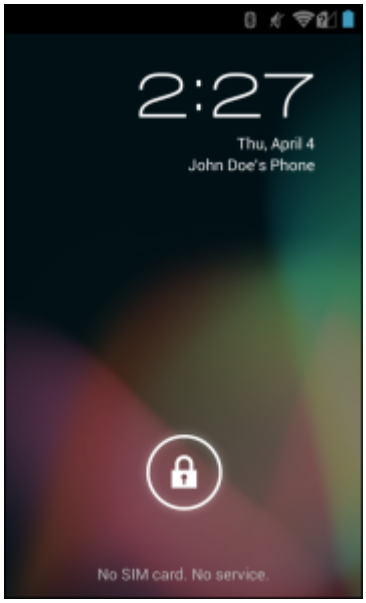

Capítulo 3

Chamadas

Observação: Não é possível fazer chamadas no TC55CH com as configurações de apenas dados LTE.

Fazer uma chamada telefônica no aplicativo **Phone (Telefone)**, no **People (Pessoas)** ou em outros aplicativos ou widgets que exibem as informações de contato.

Chamadas de Emergência

O provedor de serviços programa um ou mais números de emergência, como 911 ou 999, que o usuário poderá chamada em qualquer circunstância, mesmo quando o telefone estiver bloqueado, um cartão SIM não foi inserido ou o telefone não estiver ativado. O provedor de serviços pode programar outros telefones de emergência no cartão SIM. No entanto, o cartão SIM deve ter sido inserido no dispositivo para usar os números armazenados nele. Consulte seu provedor de serviços para obter mais informações.

Observação: Os números de emergência variam de acordo com o país. Os números de emergência pré-programados do seu telefone podem não funcionar em todos os lugares e, às vezes, uma chamada de emergência pode não ser estabelecida devido a problemas ambientais, da rede ou de interferência.

Modos de áudio

O dispositivo oferece três modos de áudio para uso durante as chamadas telefônicas:

- **Handset Mode (Modo de telefone):** Alterna o áudio para o receptor na parte superior frontal do dispositivo, portanto ele poderá usar o dispositivo como um fone. É o modo padrão.
- **Speaker Mode** (Modo Viva-voz): Use o dispositivo como um telefone no viva-voz.
- **Headset Mode** (Modo Fone de ouvido): Conecte um fone de ouvido Bluetooth para transferir o áudio automaticamente para o fone de ouvido.

Utilização do fone de ouvido Bluetooth

Use um fone de ouvido Bluetooth para comunicação em áudio ao usar um aplicativo habilitado para áudio. Consulte *Bluetooth na página 140* para obter mais informações sobre como conectar um fone de ouvido Bluetooth ao dispositivo. Defina o volume adequadamente antes de colocar no headset. Quando um fone de ouvido Bluetooth está conectado, a viva-voz permanece mudo.

Uso de um Fone de Ouvido com Fio

Use um fone de ouvido com fio (com plugue de 3,5 mm) para comunicação em áudio ao usar um aplicativo habilitado para áudio. Defina o volume adequadamente antes de colocar no headset. Quando um fone de ouvido com fio está conectado, o viva-voz permanece mudo.

Levante a tampa do headset e insira o plugue.

Para encerrar uma chamada usando o fone de ouvido com fio, pressione e segure o botão até que o fone de ouvido termine a chamada.

Figura 53: Insira Plugue do Fone de Ouvido com Fio

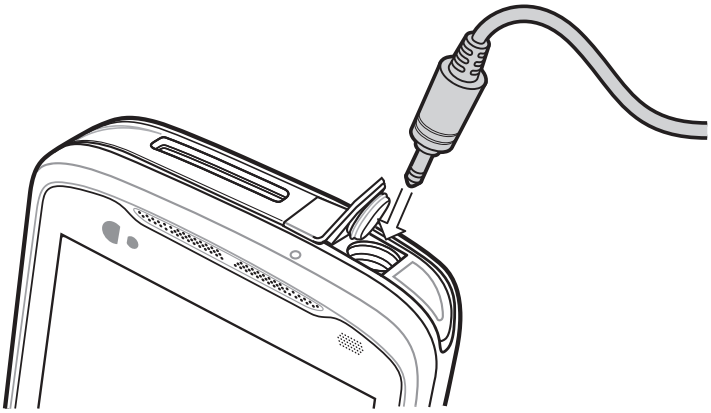

Ajuste do Volume de áudio

Use os botões de Volume para ajustar o volume do toque quando não estiver em uma chamada e o volume do áudio durante uma ligação.

Observação: Ajuste o volume da conversa telefônica durante uma chamada. Ajustar o volume sem estar em uma chamada altera o volume da campainha e das notificações.

Fazer uma Chamada Através do Discador

Use a guia discador para discar números de telefone.

Procedimentos:

1 Na tela Inicial, toque em .

Figura 54: Tela do Discador

2 Toque na guia localizada acima do discador.

3 Toque nas teclas para digitar o número de telefone.

4 Toque em abaixo do discador para iniciar a chamada.

Figura 55: Chamada em Andamento

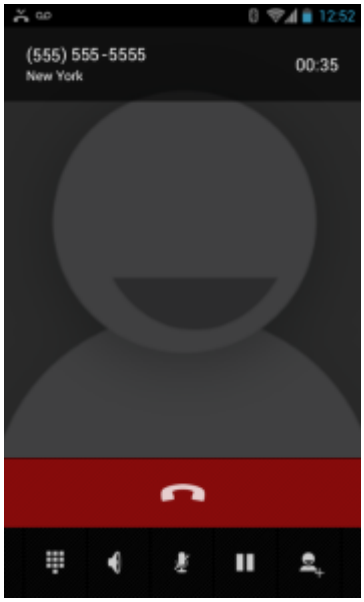

Se…	Então…
Deseja exibir o discador.	Toque em .
Deseja ativar o uso do viva-voz.	Toque em .
Deseja silenciar a chamada.	Toque em .
Deseja colocar a chamada em espera.	Toque em .
Deseja adicionar outra pessoa à chamada.	Toque em .

5 Toque em para encerrar a chamada.

Opções de discagem do discador

O discador fornece opções para salvar o número discado para contatos, inserir pausas e aguardar na sequência de discagem e opções de definição das configurações de chamada. Insira pelo menos um dígito para acessar essas opções. Toque em para acessar o seguinte.

- **Adicionar a contatos** - adicione o número discado ao aplicativo **Pessoas**.
- **Adicionar pausa de 2 seg** - interrompa a discagem do próximo número por dois segundos. Várias pausas podem ser adicionadas em sequência.
- **Adicionar espera** - aguarde a confirmação para enviar o restante dos dígitos.
- **Configurações** - abre a tela **Configurações de chamada**.

Fazer uma Chamada Usando os Contatos

Procedimentos:

1 Na tela Inicial, toque em .

2 Toque na guia .

Figura 56: Guia Contatos do Discador

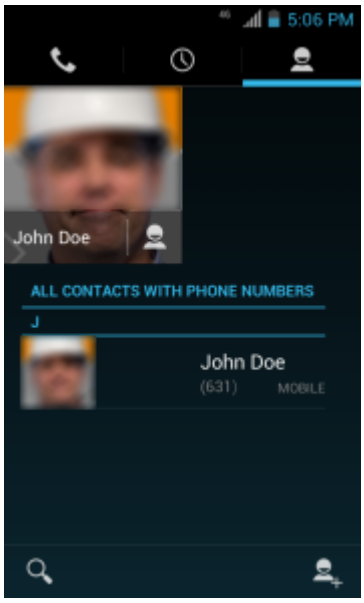

3 Toque no contato para iniciar a chamada.

4 Toque em para encerrar a chamada.

Fazer uma Chamada Usando o Histórico de Chamadas

Histórico de chamadas é uma lista de todas as chamadas realizadas, chamadas recebidas ou não atendidas. Ele fornece uma forma fácil de rediscar um número, retornar uma chamada ou adicionar um número aos Contatos.

Ícones de setas ao lado de uma chamada indicam o tipo de chamada. Várias as setas indicam várias chamadas:

- - Chamada recebida não atendida
- - Chamada recebida atendida
- - Chamada realizada.

Procedimentos:

1 Na tela Inicial, toque em .

2 Toque na guia .

Figura 57: Guia histórico de chamadas

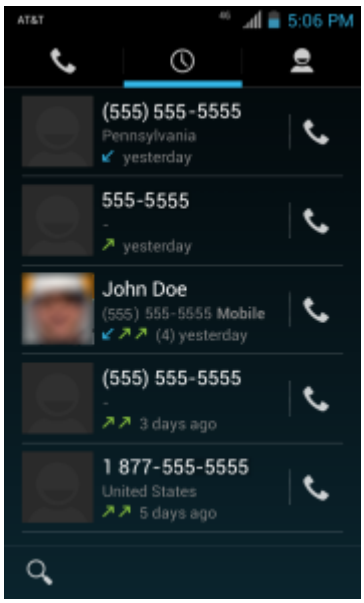

3 Toque em próximo ao discador para iniciar a chamada.

4 Toque em para encerrar a chamada.

Fazendo uma Conferência

Para criar uma sessão telefônica de conferência com várias pessoas:

Observação: A Chamada em conferência e o número de chamadas em conferência permitido podem não estar disponíveis em todos os serviços. Verifique com o seu provedor de serviços a disponibilidade de Chamada em conferência.

Procedimentos:

1 Na tela Inicial, toque em .

2 Toque na guia localizada acima do discador.

3 Toque nas teclas para digitar o número de telefone.

4 Toque em abaixo do discador para iniciar a chamada.

5 Quando a chamada é conectada, toque em .
A primeira ligação é colocada em espera.

6 Toque nas teclas para digitar o segundo número de telefone.

7 Toque em abaixo do discador para iniciar a chamada.

8 No momento em que a chamada for estabelecida, a primeira chamada é colocada em espera e a segunda chamada está ativa.

Figura 58: Duas Chamadas

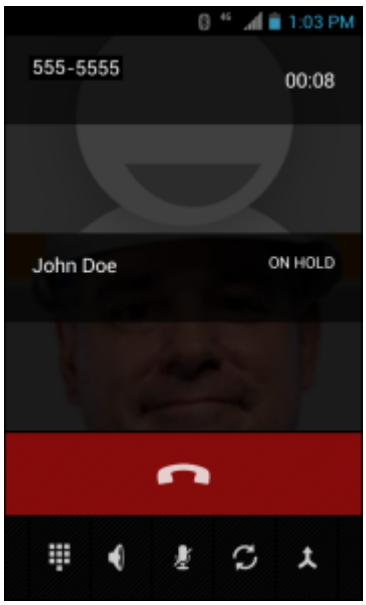

9 Toque no ícone para criar uma conferência com três pessoas.

Figura 59: Chamadas adicionadas

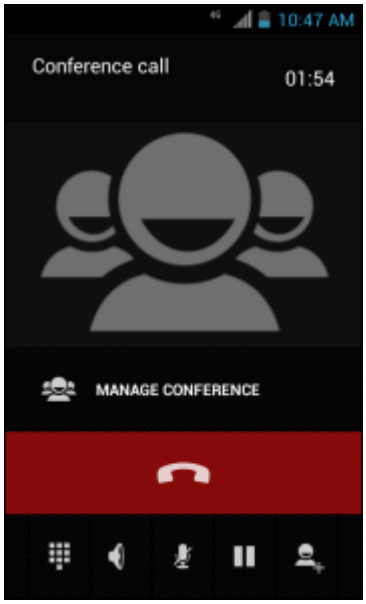

10 Toque em para adicionar outra chamada.
A conferência é colocada em espera.

11 Toque nas teclas para digitar o segundo número de telefone.

12 Toque em abaixo do discador para iniciar a chamada.

13 Toque no ícone para adicionar uma terceira chamada à conferência.

14 Toque em **Manage Conference (Gerenciar Conferência)** para visualizar todas as chamadas.

Figura 60: Separar chamadas

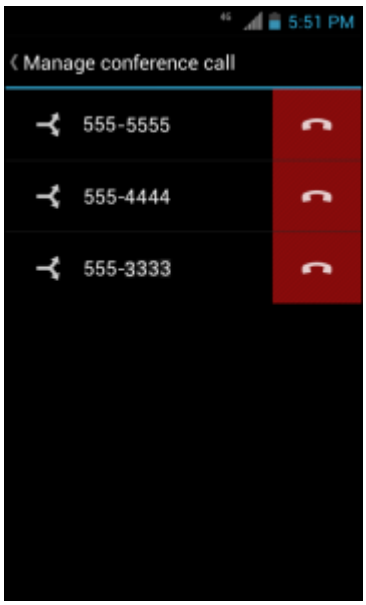

15

Para remover uma chamada de conferência, toque em ao lado da chamada.

Observação: Para falar em privado com uma chamada durante uma conferência, toque em **Manage Conference (Gerenciar Conferência)** e toque na chamada. Para incluir todas as chamadas novamente, toque em .

Uso de um headset Bluetooth em uma chamada

Procedimentos:

1. Emparelhe o headset Bluetooth com o dispositivo.
2. Pressione o botão de chamada no headset Bluetooth.
   "Speak now" é ouvido no headset Bluetooth e a tela **Comunicador de voz** é exibida.
3. Diga um comando.

Se…	Então…
Deseja ligar um contato por nome:	Diga "Call *(name)*".
Deseja ligar para um número:	Diga "Dial *(number)*."
Deseja ligar para sua caixa postal:	Diga "Call voicemail".
Deseja ligar para o número da última chamada recebida:	Diga "Redial".

4. Pressione o botão de chamada no headset Bluetooth para encerrar a chamada.

Atender ligações

Ao receber uma ligação, a tela **Chamada recebida (Incoming Call)** abre, exibindo o identificador de chamadas e quaisquer informações adicionais sobre a pessoa que fez a chamada que está no aplicativo **Pessoas (People)**.

Figura 61: Tela de Chamada Recebida

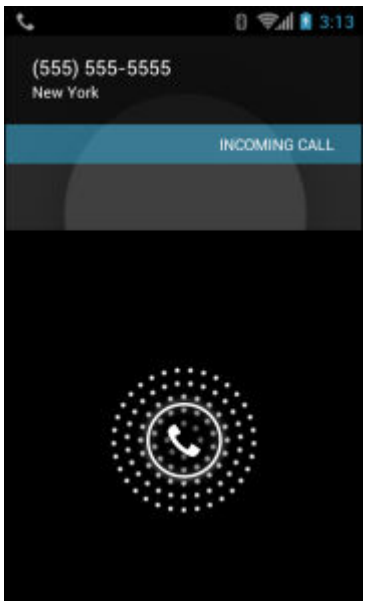

Todas as chamadas são gravadas no aplicativo **Telefone (Phone)** na guia de registro de chamadas. Se você perder uma chamada, receberá uma notificação. Para colocar o toque antes de atender a chamada, pressione o botão abaixar volume na lateral do dispositivo.

Quando receber uma chamada, toque no ícone de telefone branco e deslize o dedo sobre um dos seguintes ícones:

Figura 62: Selecione Opções para Atendimento

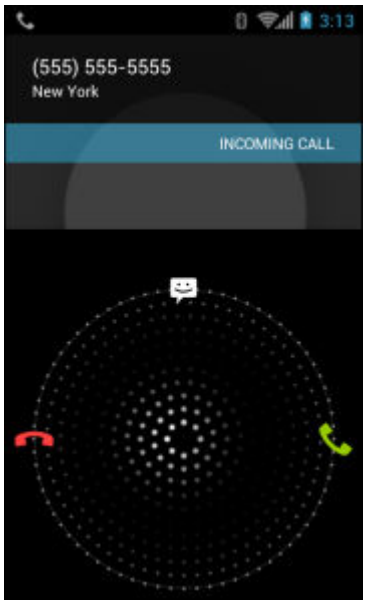

- Atender chamada - Comece a falar com a outra pessoa.
- Enviar para a caixa postal - Direcionar o a chamada para a caixa postal.
- Enviar uma mensagem - Abre uma lista de respostas rápidas em texto. Toque em uma para enviá-la para imediatamente à chamada.

Atender Chamadas com um Headset Bluetooth

Ao receber uma ligação, a tela **Chamada recebida (Incoming Call)** abre, exibindo o identificador de chamadas e quaisquer informações adicionais sobre a pessoa que fez a chamada que está no aplicativo **Pessoas (People)**.

Figura 63: Tela de Chamada Recebida

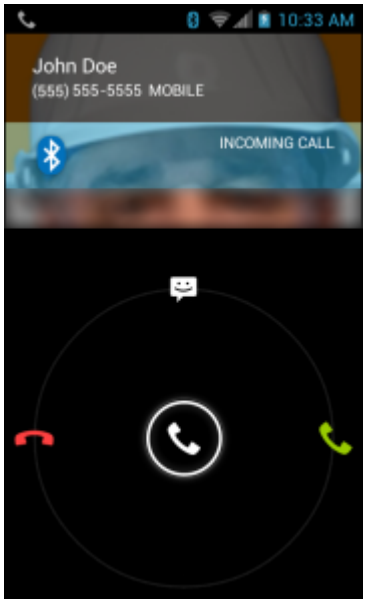

Todas as chamadas são gravadas no aplicativo **Telefone (Phone)** na guia de registro de chamadas. Se você perder uma chamada, receberá uma notificação. Para silenciar o toque antes de atender a chamada, pressione o botão abaixar volume na lateral do dispositivo.

Quando receber uma chamada, toque no botão de chamada no fone de ouvido Bluetooth para atender a chamada.

Para encerrar a chamada, pressione o botão de chamada no fone de ouvido Bluetooth.

Config. de Ligações

Observação: Nem todas as opções estão disponíveis para todas as configurações.

Use as Configurações de Chamada para modificar as opções relacionadas ao recurso de chamada telefônica.

- **Campainha**
  - **Phone ringtone (Campainha do telefone)** - Toque para selecionar um toque a ser emitido quando uma chamada for recebida.
  - **Vibrate when ringing (Vibrar ao toque)** - Selecione para fazer com que o dispositivo vibre quando uma chamada for recebida.
- **Outras config. de ligação**
  - **Rigtone settings (Configurações de campainha)** quando utilizar um fone de ouvido Bluetooth, selecione o meio para ouvir o toque. Opções: **Bluetooth** ou **alto-falante e Bluetooth** (padrão). Nota: é necessária conexão com o fone de ouvido Bluetooth para escolher esta opção.
  - **Voicemail (Caixa postal)** - Toque para definir as configurações da caixa postal.
    - **Service (Serviço)** - Configure o provedor de serviços ou outro provedor para serviço de caixa postal.

  + **Setup (Configuração)** - Toque para atualizar o número de telefone utilizado para acessar a caixa postal.
  + **Ringtone (Toque)** - Toque para selecionar um toque a ser emitido quando um recado for deixado na caixa postal.
  + **Vibrate (Vibração)** - Toque para selecionar a opção de vibração. Opções: **Always (Sempre)**, **Only when silent (Somente quando em silêncio)** ou **Never (Nunca)** (padrão).
- **Text message service center (Centro de serviços de mensagem de texto)** - Toque para atualizar o número de telefone utilizado para acessar mensagens de texto.
- **Dial pad touch tones (Tons de toque do teclado)** - Marque para reproduzir um som quando uma tecla do telefone for tocada.
- **Quick responses (Respostas rápidas)** - Toque para editar as respostas rápidas a serem usadas em lugar de atender uma chamada.
- **Fixed Dialing Numbers (Números de discagem fixa)** - Use a Discagem Fixa para limitar o telefone à discagem exclusiva do(s) número(s) de telefone ou código(s) de área especificado(s) em uma lista de Discagem Fixa.
- **TTY/HAC mode (Modo TTY/HAC)** - Toque para definir a configuração TTY/HAC. Use um dispositivo de teletipo opcional (TTY), com o TC55, para enviar e receber chamadas. Conecte o dispositivo TTY na entrada de fone do TC55 e defina o TC55 para operar em um dos modos TTY (somente TC55AH e TC55BH).

  Observação:

  Use um cabo compatível TSB-121 (fornecido pelo fabricante do TTY) para conectar o dispositivo TTY ao TC55.

  Defina o volume do TC55 até um ajuste de nível médio para operação adequada. Se você perceber um grande número de caracteres incorretos, ajuste o volume conforme necessário para minimizar a taxa de erros.

  Para desempenho ideal, o TC55 deve estar a pelo menos 30 cm (12 polegadas) do dispositivo TTY. Colocar o TC55 muito perto do dispositivo TTY pode causar altas taxas de erros.

  + **TTY/HAC off (TTY/HAC desligado)** (padrão) - TTY e HAC estão desligados.
  + **TTY Full (TTY Completo)** - Transmitir e receber caracteres do TTY.
  + **TTY HCO** - Transmitir caracteres TTY, mas receber pelo fone de ouvido.
  + **TTY VCO** - Receber caracteres TTY, mas transmitir falando no microfone.
  + **HAC Ligado (HAC On)** - Ative a compatibilidade com aparelhos auditivos (CAC). O ícone HAC aparece na barra de Status.
- **TTY/ mode (Modo TTY)** - Toque para selecionar a configuração TTY. Use um dispositivo de teletipo opcional (TTY), com o TC55, para enviar e receber chamadas. Conecte o dispositivo TTY na entrada de fone de ouvido do TC55 e defina o TC55 para operar em um dos modos TTY (somente TC55CH).

  Observação:

  Use um cabo compatível TSB-121 (fornecido pelo fabricante do TTY) para conectar o dispositivo TTY ao TC55.

  Defina o volume do TC55 até um ajuste de nível médio para operação adequada. Se você perceber um grande número de caracteres incorretos, ajuste o volume conforme necessário para minimizar a taxa de erros.

  Para desempenho ideal, o TC55 deve estar a pelo menos 30 cm (12 polegadas) do dispositivo TTY. Colocar o TC55 muito perto do dispositivo TTY pode causar altas taxas de erros.

  + **TTY off (TTY desligado)** (padrão) - TTY está desligado.
  + **TTY Full (TTY Completo)** - Transmitir e receber caracteres do TTY.
  + **TTY HCO** - Transmitir caracteres TTY, mas receber pelo fone de ouvido.
  + **TTY VCO** - Receber caracteres TTY, mas transmitir falando no microfone.

- **Hearing aids (Aparelhos auditivos)** - Ative a compatibilidade com aparelhos auditivos (HAC). O ícone HAC aparece na barra de status (somente TC55CH).
- **DTMF tones (Tons DTMF)** - Toque para definir a duração do tons DTMF. Opções: **Normal** (padrão) ou **Longa (Long)**.
- **GSM call settings (configurações de ligação GSM)** - (somente TC55AH e TC55BH)
  + **Call forwarding (Encaminhamento de chamadas)** - Use o encaminhamento de chamadas para encaminhar chamadas recebidas para um número de telefone diferente.

    Observação: Encaminhamento de chamadas pode não estar disponível em todas as redes. Entre em contato com seu provedor de serviços para verificar a disponibilidade.

    - **Always forward (Sempre encaminhar)** - selecione para encaminhar todas as chamadas realizadas para um número de telefone diferente.
    - **Forward when busy (Encaminhar quando ocupado)** - insira o número de telefone para encaminhar chamadas somente quando a linha estiver ocupada.
    - **Forward when unanswered (Encaminhar quando não houver resposta)** - insira o número de telefone para encaminhar chamadas somente quando o telefone não puder ser atendido.
    - **Forward when unreachable (Encaminhar quando não alcançável)** - insira o número de telefone para encaminhar chamadas somente quando o telefone estiver desligado ou o usuário estiver inacessível!
  + **Call barring (Restrição de chamadas)** - Use a restrição de chamadas para bloquear determinados tipos de chamadas recebidas e/ou feitas. Selecione o tipo de chamadas recebidas e/ou enviadas para bloquear.
  + **Configurações adicionais**
    - **Caller ID (Identificador de chamadas)** - Ative o identificador de chamadas para expor a identidade da pessoa que faz uma chamada. Opções: **Network default (Rede padrão)** (padrão), **Hide number (Ocultar número)**, **Show number (Exibir número)**.
    - **Call waiting (Chamada em espera)** - Marque para ativar.

- **CDMA call settings (Configurações de chamada CDMA)** (somente TC55CH)
  - **Voice privacy (Privacidade de voz)** – Habilite o modo de maior privacidade.
- **Configurações de Chamadas de Internet**
  - **Accounts (Contas)** - Opte por receber chamadas pela Internet para contas adicionadas ao dispositivo, visualizar ou alterar contas SIP ou adicionar uma conta de chamada pela Internet.
  - **Use Internet calling (Usar chamada de Internet)** - Use as chamadas pela Internet para todas as chamadas; somente para endereços de chamada pela Internet (configuração padrão) ou para perguntar a cada chamada. É preciso estar conectado a uma rede Wi-Fi e ter uma conta de chamada pela Internet adicionada ao dispositivo para usar as chamadas pela Internet.

Capítulo 4

Aplicativos

Esta seção descreve os aplicativos instalados no dispositivo.

Navegador de Arquivos

Use o aplicativo **Navegador de Arquivos (File Browser)** para exibir e gerenciar arquivos no dispositivo.

Para abrir o **File Browser (Navegador de arquivos)**, toque em > .

Figura 64: Tela Navegador de Arquivos

A barra de endereço (1) indica o caminho da pasta atual. Toque no caminho da pasta atual para inserir manualmente um caminho e o nome da pasta.

Use (2) para selecionar vários arquivos/pastas.

Use (3) para visualizar a pasta raiz de armazenamento interno.

Use (4) para visualizar a pasta raiz do cartão microSD.

Use (5) para visualizar a pasta anterior ou para sair do aplicativo.

Mantenha pressionado um item para executar uma operação nesse item. Selecione uma das opções do menu **File Operations (Operações do Arquivo)**:

- **Information (Informações)** - Visualiza informações detalhadas sobre o arquivo ou a pasta.
- **Move (Mover)** - Move o arquivo ou pasta para um novo local.
- **Copy (Copiar)** - Copia o arquivo selecionado.
- **Delete (Excluir)** - Exclui o arquivo selecionado.
- **Rename (Renomear)** - Renomeia o arquivo selecionado.
- **Open as (Abrir como)** - Abre o arquivo selecionado como um tipo específico de arquivo.
- **Share (Compartilhar)** - Compartilha o arquivo com outros dispositivos.

Toque em ☰ para abrir funcionalidades adicionais:

- Toque em ☰ > **New Folder (Nova pasta)** para criar uma nova pasta na pasta atual.
- Toque em ☰ > **Pesquisar (Search)** para pesquisar um arquivo ou pasta.
- Toque em ☰ > **Sort (Classificar)** para classificar a lista por nome, tipo, tamanho ou data.
- Toque em ☰ > **Refresh (Atualizar)** para reexibir o conteúdo da pasta atual.
- Toque em ☰ > **List View (Visualização em lista)** para alterar a visualização lado a lado para o formato lista.
- Toque em ☰ > **Change size (Alterar Tamanho)** para mudar o tamanho dos ícones: Grande, Normal ou Pequeno.
- Toque em ☰ > **About File Browser (Sobre o Navegador de Arquivos)** para exibir as informações sobre a versão do aplicativo.

Mensagens

Use **Messaging (Mensagens)** para enviar e receber mensagens SMS e MMS. Da tela Inicial ou Todos Aplicativos, toque em .

Enviar uma Mensagem de Texto

Procedimentos:

1

Na tela **Messaging (Mensagens)** principal, toque em .

Figura 65: Nova mensagem de texto Tela

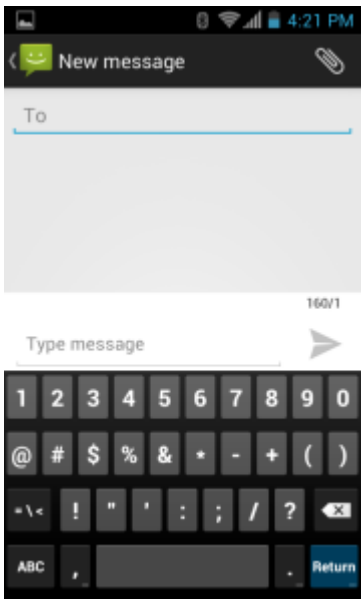

2 No campo **Para (To)**, insira um nome ou celular.

3 No campo, insira o mensagens do tipo mensagem de texto.

160 Caracteres limite contador indica qual é o limite de caracteres esquerda. Se ultrapassar esse limite, uma nova mensagem será criada, sendo unida às suas antecessoras quando recebidas.

Se o usuário pressionar o botão voltar durante a redação de uma mensagem, ela será salva como rascunho na tela **Messages (Mensagens)**. Toque na conversa para retomar sua composição.

4 Toque para enviar a mensagem.

Enviar uma Mensagem de Multimídia

Procedimentos:

1 Na tela **Messaging (Mensagens)** principal, toque em .

Figura 66: Tela Nova Mensagem Multimídia

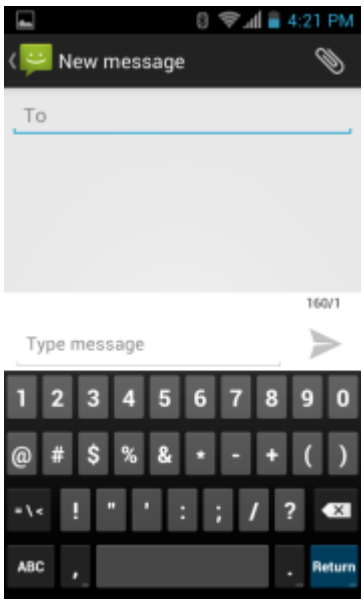

2 No campo **Para (To)**, insira um nome ou celular.

3 Toque em para fixar o arquivo de mídia de sua preferência:

- **Fotos (Pictures)**. Selecione uma foto para anexar.
- **Capturar foto (Capture picture)**. A câmera abre para tirar uma foto e anexá-la.
- **Vídeos**. Selecione um vídeo a ser anexado.
- **Capture video (Capturar vídeo)**. Filmadora abre para gravar um vídeo e anexá-lo à mensagem.
- **Audio (Áudio)**. Escolha um arquivo de som a ser anexado.
- **Record audio (Gravar áudio)**. O gravador de som abre para gravar uma mensagem falada e anexá-la à mensagem.
- **Slideshow (Apresentação de slides)**. Abre uma tela abre para reunir texto, fotografias, vídeos e gravações em uma apresentação de slides de até 10 slides e anexá-la à mensagem.
- **vCard**. Enviar informações de um contato.

4 Toque para enviar a mensagem.

Pessoas

Use o aplicativo **People (Pessoas)** para gerenciar contatos.

Da tela Inicial ou da tela **Apps**, toque em . O aplicativo **People (Pessoas)** abre a lista principal de contatos. Visualize contatos de três maneiras na parte superior da tela: Groups (Grupos), All contacts (Todos os contatos) e Favorites (Favoritos). Toque nas guias para alterar a visualização dos contatos. Deslize o dedo para cima ou para baixo para percorrer as listas.

Acrescentar Pessoas

Procedimentos:

1 No aplicativo **Pessoas (People)**, toque em .

2 Se houver mais de uma conta com os contatos, toque na conta que será usada.
3 Digite o nome do contato e outras informações. Toque em um campo para começar a digitar, e deslize para baixo para visualizar todas as categorias.
4 Para adicionar mais de uma entrada a uma categoria - por exemplo, para adicionar um endereço comercial depois de digitar um endereço pessoal - toque em **Add new (Adicionar novo)** nesse campo. Para abrir um menu com etiquetas predefinidas, como residência ou comercial a um endereço de email, toque na etiqueta à direita do item de informações de contato. Ou, para criar sua própria etiqueta, toque em **Custom (Personalizado)** no menu.
5 Toque em **Done (Concluído)**.

Editar Pessoas

Procedimentos:

1 No aplicativo **People (Pessoas)**, toque na guia .
2 Toque em uma pessoa para editar.
3 Toque em .
4 Toque em **Edit (Editar)**.
5 Edite as informações do contato.
6 Toque em **Done (Concluído)**.

Excluir Pessoas

Procedimentos:

1 No aplicativo **People (Pessoas)**, toque na guia .
2 Toque em uma pessoa para editar.
3 Toque em .
4 Toque em **Delete (Excluir)**.
5 Toque em **OK** para confirmar.

Discador de Voz

O **Discador de Voz** é um sistema de diálogo por voz que fornece uma interface humana natural para os usuários se comunicarem facilmente com o dispositivo. Os usuários podem fazer ligações, procurar por informações de contato, iniciar programas ou verificar calendários.

Para iniciar o **Voice Dialer (Discador de voz)**, toque em **Voice Dialer (Discador de voz)** ou pressione o botão de chamada no fone de ouvido Bluetooth.

Figura 67: Janela do Discador de Voz

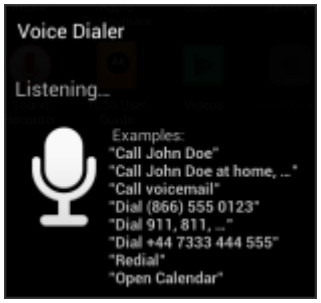

O usuário pronuncia um dos seguintes comandos:

- Suporte
- Discagem
- Rediscar
- Abrir.

Fazer uma Chamada pelo Nome

Procedimentos:

1. Inicie o **Discador de voz (Voice Dialer)**.
2. Diga "Ligar para João da Silva".
3. Na caixa de diálogo **Discador de voz (Voice Dialer)**, toque em **Ligar para João da Silva**
   A chamada é iniciada.

Rediscar Chamada Anterior

Procedimentos:

1. Inicie o **Discador de voz (Voice Dialer)**.
2. Diga "Redial".
3. Na caixa de diálogo **Discador de Voz (Voice Dialer)**, toque em **Rediscar (Redial)**
   A chamada é iniciada.

Discar Por Número

Procedimentos:

1. Inicie o **Discador de voz (Voice Dialer)**.
2. Diga "Discar (número do telefone)".

   Observação: Tenha cuidado para não falar o número muito rápido, ou o aplicativo pode não reconhecer o que você estão dizendo.

3. Na caixa de diálogo **Discador de Voz (Voice Dialer)**, toque no número que aparece.
   A chamada é iniciada.

Abrir um Aplicativo

Procedimentos:

1. Inicie o **Discador de voz (Voice Dialer)**.
2. Diga "Abrir (*nome do aplicativo*)".
3. Na caixa de diálogo **Discador de Voz (Voice Dialer)**, toque no nome do aplicativo.
   O aplicativo abrirá.

Câmera (JellyBean)

Esta seção fornece informações para tirar fotos e gravar vídeos usando as câmeras digitais integradas.

Observação: Se um cartão microSD estiver instalado, o TC55 salvará as fotos e os vídeos no cartão microSD. Se um cartão microSD não estiver instalado, o TC55 salvará as fotos e os vídeos no armazenamento interno.

Tirar Fotos

Observação:

As configurações da câmera são descritas em *Configurações da Câmera na página 87*.

Para tirar uma foto:

Procedimentos:

1 Toque em .

2 Toque em .

Figura 68: Modo Câmera

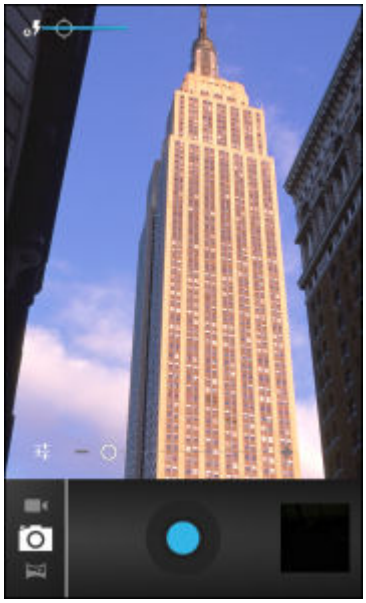

3 Se necessário, toque na barra de opções e em .

4 Toque em para ajustar a exposição, flash e outras definições usando as configurações da câmera. Consulte *Configurações da Câmera na página 87* para obter mais informações

5 Toque em e para ajustar o nível de zoom.

6 Enquadre o objeto na tela.

7 Toque em .

A câmera coloca a imagem em foco. Quando a imagem está em foco, os indicadores de foco em cada canto ficam verdes, a câmera tira uma foto e o som de um obturador é emitido.

Observação: Para desativar o som do obturador, desligue os sons de notificação. Toque em > **Sounds (Sons)** > **Volumes** e deslize o controle deslizante **Notifications (Notificações)** até a extremidade esquerda.

Alternativamente, toque em e segure para focalizar primeiro, antes de tirar uma foto; então solte para tirar uma foto focada.

A foto aparece momentaneamente, depois aparece como uma miniatura no canto superior direito.

8 Toque na miniatura para ver a foto na **Gallery (Galeria)**. Consulte *Galeria na página 97* para obter mais informações.

Tirar uma Foto Panorâmica

O Modo Panorama permite que o usuário crie uma única imagem ampliada, ao girar lentamente a câmera de maneira panorâmica.

Procedimentos:

1 Toque em .

2 Toque em .

3 Toque na barra de opções e em .

Figura 69: Modo Panorâmico

4 Enquadre um lado da cena para fazer a captura.

5 Toque em e comece a girar lentamente a câmera de maneira panorâmica para capturar a área como um todo. Um pequeno quadrado branco aparece dentro do botão e a foto está sendo tirada.

Se o giro panorâmico for muito rápido, a mensagem **Too fast (Muito rápido)** é exibida.

6 Toque em para encerrar a foto. O panorama aparece imediatamente e um indicador de progresso é exibido enquanto ele salva a imagem.

7 Toque na miniatura para ver a foto na **Gallery (Galeria)**. Consulte *Galeria na página 97*.

Gravar Vídeos

Para gravar um vídeo:

Procedimentos:

1 Toque em > .

2 Toque na barra de opções e em .

Figura 70: Modo Vídeo

3 Toque em para ajustar a exposição, flash e outras definições usando as configurações de vídeo. Consulte o *Configurações de Vídeo na página 88* para obter mais informações.

4 Toque em e para ajustar o nível de zoom.

5 Aponte a câmera e enquadre a cena.

6 Toque em para iniciar a gravação.

O dispositivo começa a gravar o vídeo. O tempo restante do vídeo aparece no canto superior esquerdo da tela.

7 Toque em para finalizar a gravação.

Observação: Vídeos gravados anteriormente aparecem na miniatura no canto superior direito.

8 Toque na miniatura para acessar o aplicativo **Gallery (Galeria)**. Consulte *Galeria na página 97*.

Configurações da Câmera

Quando no modo Câmera, as configurações da Câmera são exibidas na tela. Toque em para que as configurações sejam alteradas.

Toque em para exibir as opções de configuração da câmera.

- **Settings (Configurações)** - Toque para abrir uma lista de rolagem de configurações:
  - **Store location (Armazenar localização)**: Inclui informações de localização com cada foto usando o sistema de posicionamento global (GPS). Opções: **On (Ligado)** ou **Off (Desligado)** (padrão).
  - **Picture size (Tamanho da foto)** - Toque para definir o tamanho (em pixels) da foto. Opções: **8 Mpixels** (padrão), **5 Mpixels**, **3,2 Mpixels**, **2 Mpixels**, **1 Mpixels**, **VGA** ou **QVGA**.
  - **Picture quality (Qualidade de imagem)** - Toque para selecionar a definição de qualidade da foto. Opções: **Super fine (Super fina)** (padrão), **Fine (Fina)** ou **Normal**.
  - **Focus Mode (Modo de foco)** - Toque para selecionar a definição do foco da câmera. Opções: **Continuous (Contínuo)**, **Macro**, **Infinity** ou **Auto** (padrão).
  - **Select ISO (Selecionar ISO)** - Define quão sensível a câmera é à luz. Opções: **ISO Auto** (padrão), **ISO100**, **ISO200**, **ISO400**, **ISO800**.
  - **ZSL** - Ajusta a câmera para tirar foto assim que o botão for pressionado. Opções: **On (Ligado)** ou **Off (Desligado)** (padrão).
  - **Shutter sound (Som do obturador)** - Toque para definir o som emitido quando o usuário pressiona o botão da câmera. Opções: **On (Ligado)** ou **Off (Desligado)** (padrão).
  - **Restore defaults (Restaurar padrões)** - Toque em **Restore defaults (Restaurar padrões)** para restaurar todas as configurações da câmera aos valores padrão.
- SCN **Scene mode (Modo de cena)** - Toque para selecionar uma combinação de pré-configurações da câmera projetadas para cenas específicas. Opções: **Auto (Automático)** default (padrão), **Night (Noturno)**, **Portrait (Retrato)**, **Landscape (Paisagem)**, **Steady Photo (Foto parada)** ou **Sports (Esportes)**.
- **Exposure (Exposição)** - Toque para ajustar as configurações de exposição. Opções: **+3**, **+2**, **+1**, **0** (padrão), **-1**, **-2** ou **-3**.
- **White balance (Equilíbrio de branco)** - Toque para selecionar o modo como a Câmera ajusta cores em diferentes tipos de luz, para proporcionar cores com a aparência mais natural possível.
  - **Auto (Automático)** - Ajusta o equilíbrio de branco automaticamente (padrão).
  - **Incandescent (Incandescente)** - Ajusta o equilíbrio de branco para um brilho incandescente.
  - **Daylight (Luz do dia)** - Ajusta o equilíbrio de branco para luz do dia.
  - **Fluorescent** (Fluorescente) - Ajusta o equilíbrio de branco para um brilho fluorescente.
  - **Cloudy (Nublado)** - Ajusta o equilíbrio de branco para um ambiente nublado.
- **Flash mode (Modo de flash)** - Toque para definir se a Câmera Traseira usará seu medidor de luz para decidir se o flash é necessário, ou para ligá-lo ou desligá-lo para todas as fotos.
  - **Auto (Automático)** - A câmera ajusta o flash automaticamente com base no medidor de luz.
  - **On (Ligado)** - Ativa o flash ao tirar a foto.
  - **Off (Desligado)** - Desliga o flash (padrão).
  - **Torch (Luz)** - Liga flash de maneira contínua.

Configurações de Vídeo

Quando no modo Vídeo, as configurações de Vídeo são exibidas na tela. Toque em para que as configurações sejam alteradas.

Toque em para exibir as opções de configuração de vídeo.

- **Settings (Configurações)** - Toque para abrir uma lista de rolagem de configurações:
  - **Store location (Armazenar localização)**: Inclui informações de localização com cada foto usando o sistema de posicionamento global (GPS). Opções: **On (Ligado)** ou **Off (Desligado)** (padrão).
  - **Restore defaults (Restaurar padrões)** - Toque em **Restore defaults (Restaurar padrões)** para restaurar todas as configurações da câmera aos valores padrão.
- **Video quality (Qualidade de vídeo)** - Toque para selecionar a qualidade do vídeo:
  - **HD 1080p** - Alta definição 1080p.
  - **HD 720p** - Alta definição 720p.
  - **SD 480p** Definição padrão 480p.
- **Time lapse interval (Intervalo de time-lapse)** - Toque para selecionar um intervalo de tempo e definir a taxa de quadros para fotografia time-lapse. Opções: **Off (Desligado)** (padrão), **1s**, **1.5s**, **2s**, **2.5s**, **3s**, **5s** ou **10s**.
- **White balance (Equilíbrio de branco)** - Toque para selecionar o modo como a Câmera ajusta cores em diferentes tipos de luz, para proporcionar cores com a aparência mais natural possível.
  - **Auto (Automático)** - Ajusta o equilíbrio de branco automaticamente (padrão).
  - **Incandescent (Incandescente)** - Ajusta o equilíbrio de branco para um brilho incandescente.
  - **Daylight (Luz do dia)** - Ajusta o equilíbrio de branco para luz do dia.
  - **Fluorescent** (Fluorescente) - Ajusta o equilíbrio de branco para um brilho fluorescente.
  - **Cloudy (Nublado)** - Ajusta o equilíbrio de branco para um ambiente nublado.
- **Flash mode (Modo de flash)** - Toque para definir se a Câmera Traseira usará seu medidor de luz para decidir se o flash é necessário, ou para ligá-lo ou desligá-lo para todas as fotos.
  - **On (Ligado)** - Ativa o flash ao tirar a foto.
  - **Off (Desligado)** - Desliga o flash (padrão).

Câmera (KitKat)

Esta seção fornece informações para tirar fotos e gravar vídeos usando as câmeras digitais integradas.

Observação: Se um cartão microSD estiver instalado, o TC55 salva as fotos e os vídeos no cartão microSD. Se um cartão microSD não estiver instalado, o TC55 salvará as fotos e os vídeos no armazenamento interno.

Figura 71: Tela de Foto da Câmera

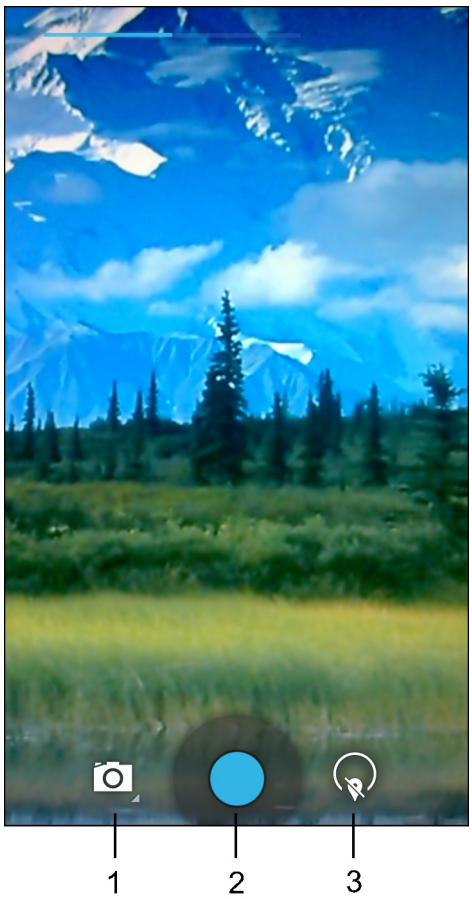

1	Camera Options (Opções da câmera) - Toque para selecionar o modo de câmera, de vídeo ou de panorama.
2	Shutter button (Botão do obturador) - Toque para tirar uma foto, uma foto panorâmica ou para gravar um vídeo.
3	Photo Settings (Configurações de foto) - Toque para selecionar as configurações da câmera.

Tirar Fotos

Observação:

As configurações da câmera são descritas em *Configurações de Fotografia do TC55 na página 95*.

Procedimentos:

1 Toque em .

2 Toque em .

Figura 72: Modo Câmera

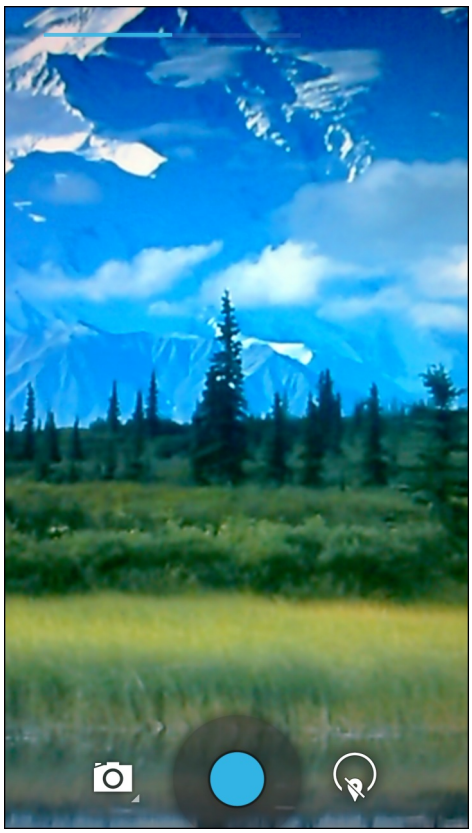

3 Se necessário, toque no ícone de opções da câmera e em .

4 Enquadre o objeto na tela.

5 Para aplicar mais ou menos zoom, pressione dois dedos na tela e aproxime ou afaste os dedos. Os controles de zoom são exibidos na tela.

Figura 73: Zoom da Câmera

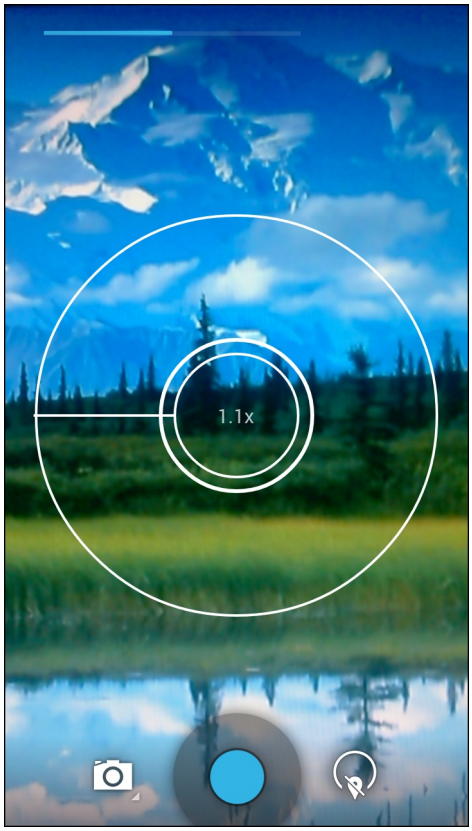

6 Toque em uma área da tela para ajustar o foco. O círculo de foco é exibido na tela. As duas barras horizontais ficam verdes quando em foco.

7 Toque em .

A câmera tira uma foto e o som do obturador é reproduzido.

Alternativamente, toque em e segure para focalizar primeiro, antes de tirar uma foto; então solte para tirar uma foto focada.

A foto aparece momentaneamente como uma miniatura no canto superior direito.

Tirar uma Foto Panorâmica

O Modo Panorama permite que o usuário crie uma única imagem ampliada, ao girar lentamente a câmera de maneira panorâmica.

Procedimentos:

1 Toque em .

2 Toque em .

Figura 74: Modo Panorâmico

3 Toque na barra de opções e em .

4 Enquadre um lado da cena para fazer a captura.

5 Toque em e inicie a girar lentamente a câmera de maneira panorâmica para capturar a área como um todo. Um pequeno quadrado branco aparece dentro do botão, indicando que a foto está sendo tirada.

Se o giro panorâmico for muito rápido, a mensagem **Too fast (Muito rápido)** é exibida.

6 Toque em para encerrar a foto. O panorama aparece imediatamente e um indicador de progresso é exibido enquanto ele salva a imagem.

Gravar Vídeos

Para gravar um vídeo:

Procedimentos:

1 Toque em .

2 Toque em .

Figura 75: Modo Vídeo

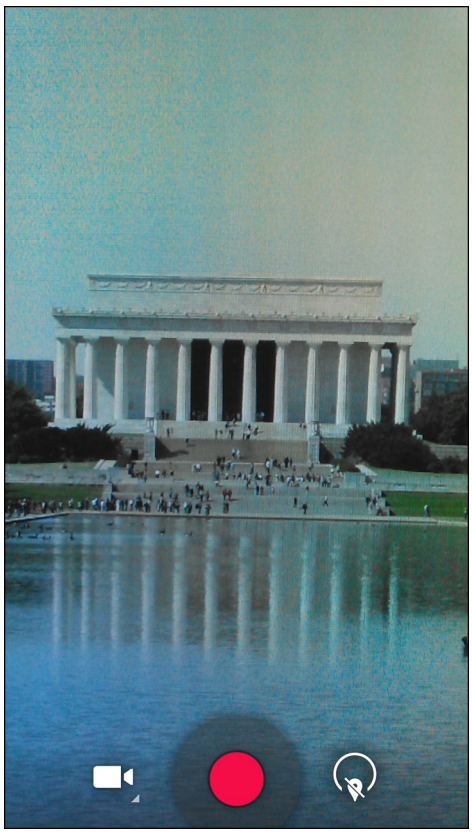

3 Toque na barra de opções e em .

4 Aponte a câmera e enquadre a cena.

5 Para aplicar mais ou menos zoom, pressione dois dedos na tela e aproxime ou afaste os dedos. Os controles de zoom são exibidos na tela.

Figura 76: Zoom da Câmera

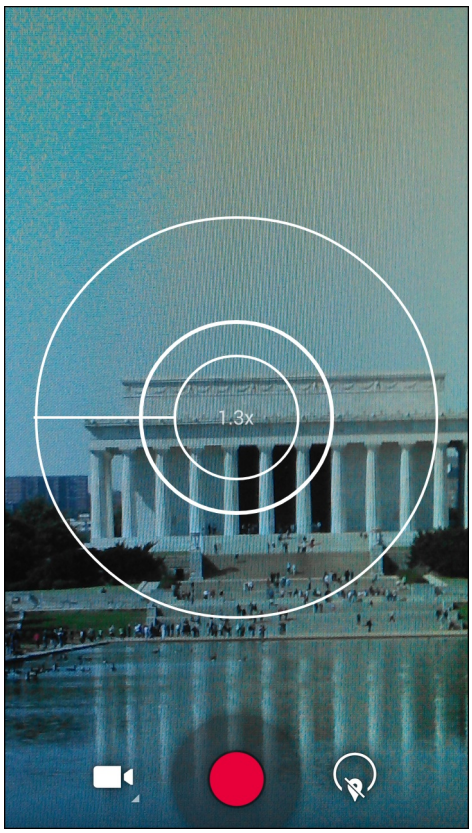

6 Toque em para iniciar a gravação.

O dispositivo começa a gravar o vídeo. O tempo restante do vídeo aparece no canto superior esquerdo da tela.

7 Toque em para finalizar a gravação.

O vídeo aparece momentaneamente como uma miniatura no canto superior direito.

Configurações de Fotografia do TC55

Quando no modo Foto, as configurações de foto são exibidas na tela. Toque em para exibir as opções de configuração de foto.

Toque em para exibir as opções de configuração de foto.

Figura 77: Opções de Configuração de Foto Traseira

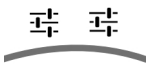

- Primeiro :
  - **Store location (Armazenar localização)** - Configure a câmera para que armazenar a localização em que a foto foi tirada como parte dos metadados da imagem (padrão – desativado).
  - **Picture size (Tamanho da foto)** - Toque para definir o tamanho (em pixels) da foto. Opções: **8M pixels** (padrão), **5M pixels**, **3M pixels**, **2M pixels**, **1M pixels**, **VGA** ou **QVGA**.
  - **Select Picture Format (Selecionar Formato da Imagem)** - Toque em para definir o formato da foto. Opções: **Jpeg** (padrão), **RAW** ou **YUV420SP**.

- **Picture quality (Qualidade de imagem)** - Toque para selecionar a definição de qualidade da foto. Opções: **Super fine (Super fina)** (padrão), **Fine (Fina)** ou **Normal**.
- **ZSL** - Configure a câmera para tirar foto assim que o botão for pressionado (padrão – desativado).

• Segundo :

- **Scene mode (Modo de cena)** - Toque para selecionar uma combinação de pré-configurações da câmera projetadas para cenas específicas. Opções: **Auto (Automático)** default (padrão), **Night (Noturno)**, **Portrait (Retrato)**, **Landscape (Paisagem)**, **Steady Photo (Foto parada)** ou **Sports (Esportes)**.
- **Focus Mode (Modo de foco)** - Toque para selecionar a definição do foco da câmera. Opções: **Auto (Automático)** (padrão), **Macro** ou **CAF** (Continuous Auto Focus, foco automático contínuo).
- **Flash mode (Modo de flash)**: Toque para definir se a Câmera Traseira usará seu medidor de luz para decidir se o flash é necessário, ou para ligá-lo ou desligá-lo para todas as fotos.
  + **Off (Desligado)**: desliga o flash.
  + **Auto (Automático)**: a câmera ajusta o flash automaticamente com base no medidor de luz (padrão).
  + **On (Ligado)** - Ativa o flash ao tirar a foto.
  + **Torch (Luz)** - Liga flash de maneira contínua.
- **Exposure (Exposição)** - Toque para ajustar as configurações de exposição. Opções: **+2**, **+1**, **0** default (padrão), **-1** ou **-2**.
- **White balance (Equilíbrio de branco)** - Toque para selecionar o modo como a Câmera ajusta cores em diferentes tipos de luz, para proporcionar cores com a aparência mais natural possível.
  + **Incandescent (Incandescente)** - Ajusta o equilíbrio de branco para um brilho incandescente.
  + **Fluorescent** (Fluorescente) - Ajusta o equilíbrio de branco para um brilho fluorescente.
  + **Auto (Automático)** - Ajusta o equilíbrio de branco automaticamente (padrão).
  + **Daylight (Luz do dia)** - Ajusta o equilíbrio de branco para luz do dia.
  + **Cloudy (Nublado)** - Ajusta o equilíbrio de branco para um ambiente nublado.

Configurações de Vídeo do TC55

Quando no modo Vídeo, as configurações de vídeo são exibidas na tela. Toque em para exibir as opções de configuração de vídeo.

Toque em para exibir as opções de configuração de foto.

Figura 78: Opções das Configurações de Vídeo

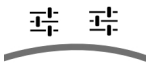

• Primeiro

- **Localização da loja** - Ajuste a câmera para armazenar o local em que o vídeo foi gravado como parte do vídeo metadados (padrão - desativado).
- **Flash Mode (Modo de flash)** - Selecione para ligar o flash (padrão - desativado).

• Segundo

- **Video quality (Qualidade de vídeo)** - Toque para selecionar a qualidade do vídeo:
  + **HD 1080p** - Alta definição 1080p (padrão).
  + **HD 720p** - Alta definição 720p.
  + **SD 480p** Definição padrão 480p.

- **Time-lapse (Lapso de tempo)** - Toque para selecionar um intervalo de tempo e definir a taxa de quadros para fotografia time-lapse. Opções: **Off (Desligado)** (padrão), deslize o botão para **ON (Ligado)** e, em seguida, defina o intervalo.
- **White balance (Equilíbrio de branco)** - Toque para selecionar o modo como a Câmera ajusta cores em diferentes tipos de luz, para proporcionar cores com a aparência mais natural possível.
  + **Incandescent (Incandescente)** - Ajusta o equilíbrio de branco para um brilho incandescente.
  + **Fluorescent** (Fluorescente) - Ajusta o equilíbrio de branco para um brilho fluorescente.
  + **Auto (Automático)** - Ajusta o equilíbrio de branco automaticamente (padrão).
  + **Daylight (Luz do dia)** - Ajusta o equilíbrio de branco para luz do dia.
  + **Cloudy (Nublado)** - Ajusta o equilíbrio de branco para um ambiente nublado.
- **Flash Mode (Modo de flash)** - Selecione para ligar o flash (padrão - desativado).

Galeria

Observação:

O dispositivo é compatível com os seguintes formatos de imagem: jpeg, gif, png e bmp.

O dispositivo é compatível com os seguintes formatos de vídeo: H.263, H.264 e MPEG4 Simple Profile.

Use a **Gallery (Galeria)** para:

- exibir fotos
- reproduzir vídeos
- realizar a edição básica de fotos
- definir fotos como papel de parede
- definir fotos como uma foto de contato
- compartilhar fotos e vídeos.

Para abrir o aplicativo Gallery (Galeria), toque em > ou, no aplicativo da câmera, toque na imagem da miniatura, na parte superior direita.

A **Gallery (Galeria)** apresenta todas as fotos e vídeos armazenados no cartão microSD.

Figura 79: Galeria - Álbuns

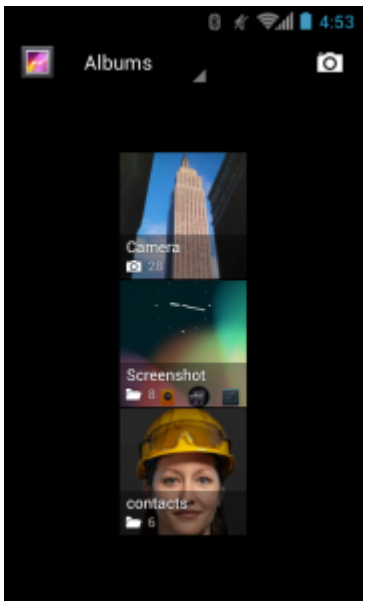

- Toque em um álbum para abri-lo e exibir seu conteúdo. As fotos e os vídeos do álbum são exibidos em ordem cronológica.
- Toque em uma foto ou vídeo em um álbum para visualizá-lo.
- Toque no ícone (canto superior esquerdo) para voltar à tela principal da **Galeria**.

Trabalhar com Álbuns

Álbuns são grupos de imagens e vídeos em pastas. Toque em um álbum para abri-lo. As fotos e os vídeos ficam listados em uma grade ordenada cronologicamente. O nome do álbum é exibido na parte superior da tela.

Figura 80: Fotos de um Álbum

Deslize para a esquerda ou para a direita para navegar pelas imagens na tela.

Compartilhar um Álbum

Procedimentos:

1. Toque em .
2. Toque em .
3. Toque e segure um álbum até que ele fique em destaque.
4. Toque em outros álbuns, conforme for necessário.
5. Toque em . O menu Share (Compartilhar) aparece. Toque no aplicativo para compartilhar os álbuns selecionados.
6. Siga as instruções dentro do aplicativo selecionado.

Obter Informações Sobre Álbum

Procedimentos:

1. Toque em .
2. Toque em .
3. Toque e segure um álbum até que ele fique em destaque.
4. Toque em .
5. Toque em **Details (Detalhes)**.

Excluir um Álbum

Para excluir um álbum e seu conteúdo do cartão microSD:

Procedimentos:

1. Toque em .
2. Toque em .
3. Toque e segure um álbum até que ele fique em destaque.
4. Marque outros álbuns que deseja excluir. Certifique-se de que outros álbuns estejam selecionados.
5. Toque em .
6. No menu **Delete selected item?** (Excluir item selecionado?), toque em **OK** para excluir o álbum.

Trabalhar com Fotos

Use a **Galeria** para ver fotos no cartão microSD e editar e compartilhar fotos.

Visualizar e Navegar pelas Fotos

Para ver uma foto:

Procedimentos:

1. Toque em .

2 Toque em .
3 Toque em um álbum para abri-lo.
4 Toque em uma foto.

Figura 81: Exemplo de Foto

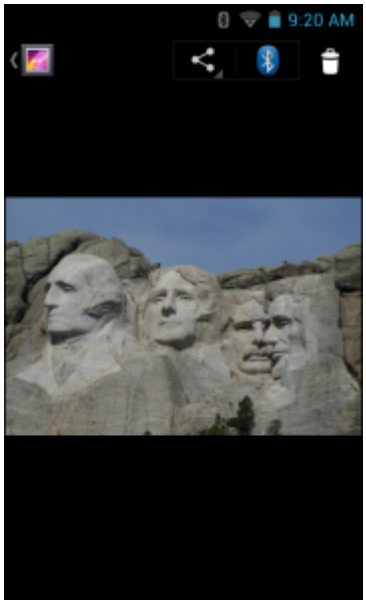

5 Deslize para a esquerda ou direita para ver a foto seguinte ou anterior no álbum.
6 Gire o dispositivo para ver a foto em posição vertical (retrato) ou horizontal (paisagem). A foto é exibida (mas não salva) na nova orientação.
7 Toque na foto para ver os controles.
8 Toque duas vezes na tela para ampliar ou passe dois dedos juntos ou separe-os para ampliar ou reduzir.
9 Arraste a foto para ver as partes que não estão à vista.

Girar uma Foto

Procedimentos:

1 Toque na foto para ver os controles.
2 Toque em .
3 Toque em **Rotate Left (Girar para a Esquerda)** ou **Rotate Right (Girar para a Direita)**.
A foto é automaticamente salva com a nova orientação.

Recortar uma Fotografia

Procedimentos:

1 Em **Gallery (Galeria)**, toque em uma foto para exibir os controles.
2 Toque em .
3 Toque em **Crop (Recortar)**. A ferramenta de recorte azul aparece.
4 Use a ferramenta de recorte para selecionar a parte da foto a ser recortada.

- Arraste a partir do interior da ferramenta de recorte para movê-la.
- Arraste uma borda da ferramenta de recorte para redimensioná-la para qualquer proporção.
- Arraste um canto da ferramenta de recorte para redimensioná-la com proporções fixas.

Figura 82: Ferramenta de Recorte

5 Toque em **OKSave (Salvar)** para salvar uma cópia da foto recortada. A versão original é mantida.

Configurar uma Foto como um Ícone de Contato

Procedimentos:

1 Toque em .
2 Toque em .
3 Toque em um álbum para abri-lo.
4 Toque na foto para abri-la.
5 Toque em .
6 Toque em **Set picture as (Configurar foto como)**.
7 Toque em **Contact photo (Foto de contato)**.
8 No aplicativo **People (Pessoas)**, toque em um contato.
9 Toque na caixa azul e recorte a foto adequadamente.
10 Toque em **OK**.

Obter Informações Sobre Foto

Procedimentos:

1 Toque em .
2 Toque em .
3 Toque em um álbum para abri-lo.
4 Toque na foto para abri-la.
5 Toque em .
6 Toque em **Details (Detalhes)**.
7 Toque em **Close (Fechar)**.

Compartilhar uma Foto

Procedimentos:

1. Toque em .
2. Toque em .
3. Toque em um álbum para abri-lo.
4. Toque em uma foto para abri-la.
5. Toque em .
6. Toque no aplicativo que será usado para compartilhar a foto selecionada. O aplicativo selecionado abre com a foto anexada a uma mensagem nova.

Excluir uma Foto

Procedimentos:

1. Toque em .
2. Toque em .
3. Toque em um álbum para abri-lo.
4. Toque em uma foto para abri-la.
5. Toque em .
6. Toque em .
7. Toque em **Delete (Excluir)**.
8. Toque em **OK** para excluir a foto.

Trabalhar com Vídeos

Use a **Galeria** para exibir vídeos no cartão microSD e compartilhar vídeos.

Assistir a Vídeos

Procedimentos:

1. Toque em .
2. Toque em .
3. Toque em um álbum para abri-lo.
4. Toque em um vídeo.

Figura 83: Exemplo de Vídeo

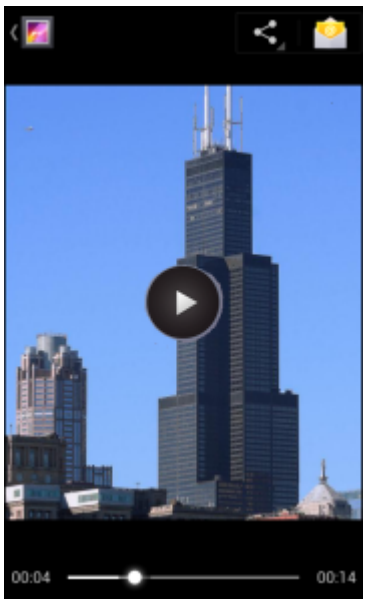

5 Toque em . O vídeo começa a ser reproduzido.

6 Toque na tela para exibir os controles de reprodução.

Compartilhar um Vídeo

Procedimentos:

1 Toque em .

2 Toque em .

3 Toque em um álbum para abri-lo.

4 Toque em um vídeo para abri-lo.

5 Toque em . O menu Share (Compartilhar) é exibido.

6 Toque no aplicativo que será usado para compartilhar o vídeo selecionado. O aplicativo selecionado abre com o vídeo anexado a uma mensagem nova.

Excluir um Vídeo

Procedimentos:

1 Toque em .

2 Toque em .

3 Toque em um álbum para abri-lo.

4 Toque em um vídeo para abri-lo.

5 Toque em .

6 Toque em ⋮ .
7 Toque em **Delete (Excluir)**.
8 Toque em **OK**.

Estúdio de filme

Movie Studio é um aplicativo para edição de vídeo. Capture ou transfira vídeos ou fotos. O Movie Studio transforma-os automaticamente em lindos filmes editados e inclui música e efeitos especiais. Dentre os principais recursos, encontram-se:

- Selecione vídeos, fotos e arquivos de música no dispositivo.
- Corte e edite videoclipes.
- Exclua a parte intermediária de um vídeo.
- Divida um arquivo de vídeo em vários clipes distintos.
- Adição de efeitos ao vídeo (fade in, fade out , tons de cinza, negativo, câmera lenta).
- Adicionar e editar a música de fundo para o filme.
- Adicionar várias fotos como filmes baseados em apresentação de slides.

Figura 84: Aplicativo Movie Studio

Demonstração do DataWedge

Use **DataWedge Demonstration (Demonstração do DataWedge)** para demonstrar o recurso de captura de dados.

Figura 85: Janela Demonstração do DataWedge

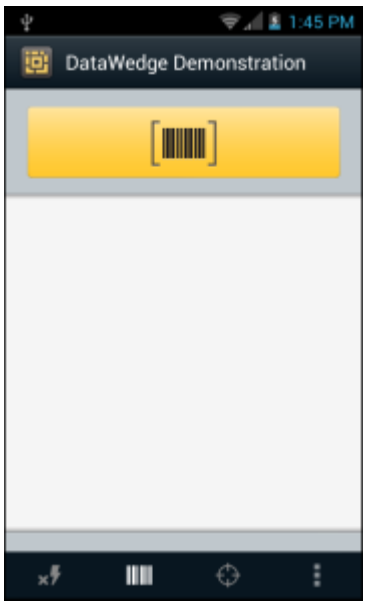

Tabela 9: Ícones da Demonstração do DataWedge

Ícone	Descrição
/	Alterna o flash ligado e desligado ao usar a câmera para capturar dados de código de barras. Use o flash em áreas com pouca luz.
/	Ativa ou desativa a função de captura de dados entre o captador de imagens e a câmera. Se o dispositivo não tiver um captador de imagens, somente o ícone da câmera estará ativo.
/	Alterna entre o modo de escaneamento normal e o modo de lista de seleção ao usar a câmera para capturar dados de código de barras.
	Abre um menu para exibir as informações do aplicativo ou para definir o perfil do aplicativo DataWedge.

Observação:

Consulte o *Guia do Integrador do TC55* para obter informações sobre a configuração do DataWedge.

Pressione o botão programável ou toque no botão de leitura amarelo para ativar a captura de dados. Os dados capturados aparecem no campo de texto abaixo do botão amarelo.

Gravador de Som

Use o **Sound Recorder (Gravador de Som)** para gravar mensagens de áudio.

As gravações são salvas no cartão microSD (se instalado) ou o armazenamento interno, e ficam disponíveis na playlist do aplicativo de música intitulada "Minhas gravações".

Figura 86: Aplicativo Gravador de Som

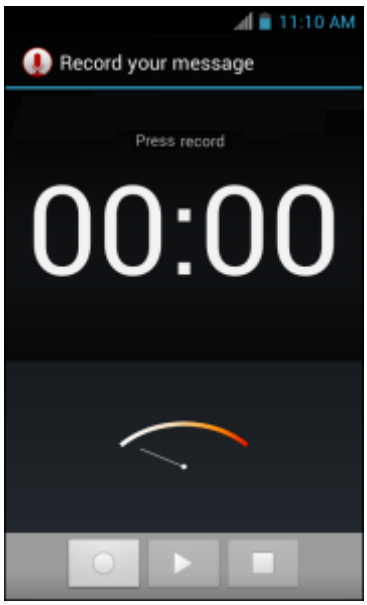

Elemez

Observação:

O **Elemez** coleta informações específicas sobre o dispositivo em segundo plano e nos envia essas informações para ajudar a melhorar a funcionalidade do produto. Esse recurso pode ser desativado. Consulte *Desativar Coleta de Dados Elemez na página 107*.

Use o **Elemez** para fornecer diagnóstico Informações para a Zebra. Toque no botão **Submit Diagnostics (Enviar Diagnóstico)** para enviar os dados.

Figura 87: Aplicativo Elemez

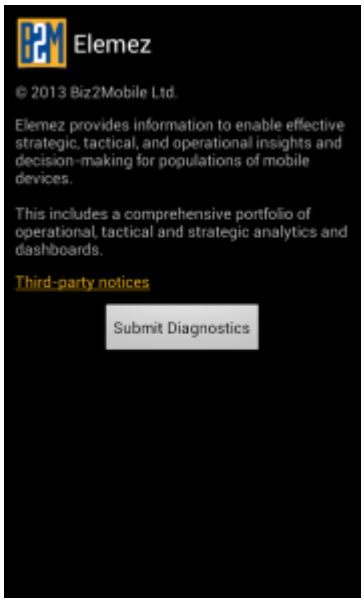

Desativar Coleta de Dados Elemez

O usuário pode desativar o aplicativo **Elemez** da coleta de dados específicos no segundo plano e enviá-lo para a Zebra Technologies.

Procedimentos:

1. Na tela Início, toque em ☰.
2. Toque em **Manage Apps (Gerenciar Aplicativos)**.
3. Deslize rápido para a esquerda ou para a direita até que a guia **TUDO (ALL)** apareça.
4. Percorra a lista e toque em **Elemez**.
5. Na tela **App info (Informações do aplicativo)**, toque em **Uninstall updates (Desinstalar atualizações)**.
6. Na caixa de diálogo **Uninstall updates (Desinstalar atualizações)**, toque em **OK**.
7. Toque em **OK**.
8. Após a conclusão da desinstalação, toque em **OK**.
9. Na guia **All (Tudo)**, percorra a lista e toque em **Elemez**.
10. Toque em **Disable (Desativar)**.
11. Na caixa de diálogo **Disable built-in app? (Desativar aplicativo integrado?)**, toque em **OK**.
12. Toque em ⌂.

Ativar Coleta de Dados do Elemez

O usuário pode reativar o aplicativo **Elemez** para coletar dados específicos no segundo plano e enviá-lo para a Zebra Technologies.

Procedimentos:

1. Na tela Início, toque em ☰.
2. Toque em **Manage Apps (Gerenciar Aplicativos)**.
3. Deslize rápido para a esquerda ou para a direita até que a guia **TUDO (ALL)** apareça.
4. Percorra a lista e toque em **Elemez**.
5. Na tela **App info (Informações do aplicativo)**, toque em **Enable (Ativar)**.
6. Toque em ⌂.
7. Toque em ⊞.
8. Toque em BAM.
9. Toque em **Enable Elemez (Ativar Elemez)**.

MLog Manager

Use o **MLog Manager** para capturar arquivos de registro para diagnósticos. Consulte o *Guia do Integrador do TC55* para obter informações detalhadas sobre como configurar o aplicativo.

Figura 88: MLog Manager

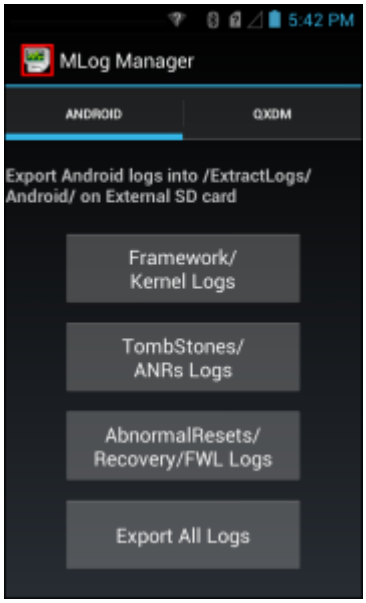

Demonstração do SimulScan

Observação: A Demonstração do SimulScan não está disponível em todas as configurações.

O aplicativo SimulScan é um aplicativo de demonstração fora dos parâmetros convencionais incluído no dispositivo compatível com SimulScan. O aplicativo permite que a equipe de pré-venda apresente os vários recursos do SimulScan aos clientes empregando casos de uso nos dois verticais mais populares, serviços postais/de transporte e logística e fabricação. O exemplo de transporte e logística mostra os recursos OCR e OMR. O exemplo de Fabricação mostra o recurso MultiCode 20. O SimulScan também permite que os clientes criem modelos usando o criador de modelos e, em seguida, testando no dispositivo.

Figura 89: Tela Inicial da Demonstração do SimulScan

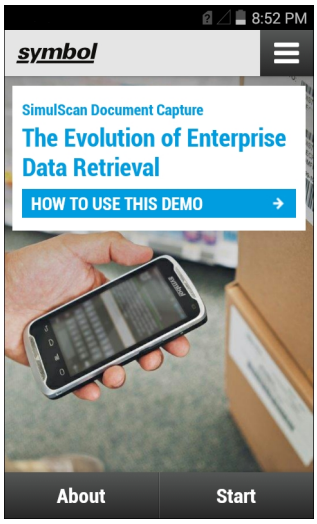

Exportar Formulários de Amostra

Para executar a demonstração Postal, Transporte e Logística ou Fabricação, imprima os exemplos de formulários armazenados no dispositivo.

Procedimentos:

1 Inicie o aplicativo **SimulScan Demo (Demonstração do SimulScan)**.

2 Na tela inicial do **SimulScan Demo (Demonstração do SimulScan)**, toque em **HOW TO USE THIS DEMO (COMO USAR ESTA DEMONSTRAÇÃO)**.

3 Role para baixo e toque no botão **Export sample forms (Exportar exemplos de formulários)**. O dispositivo copia os formulários para a pasta `\simulscan\samples` do armazenamento interno.

4 Conecte o dispositivo a um computador usando o cabo de carregamento USB.

5 Copie os arquivos da pasta `\simulscan\samples` do armazenamento interno para o computador.

6 Imprima os formulários.

Exemplo de Serviços Postais, de Transporte e de Logística

O exemplo de Serviços postais, de Transporte e de Logística usa o seguinte formulário:

Figura 90: Formulário de Serviços Postais, de Transporte e de Logística

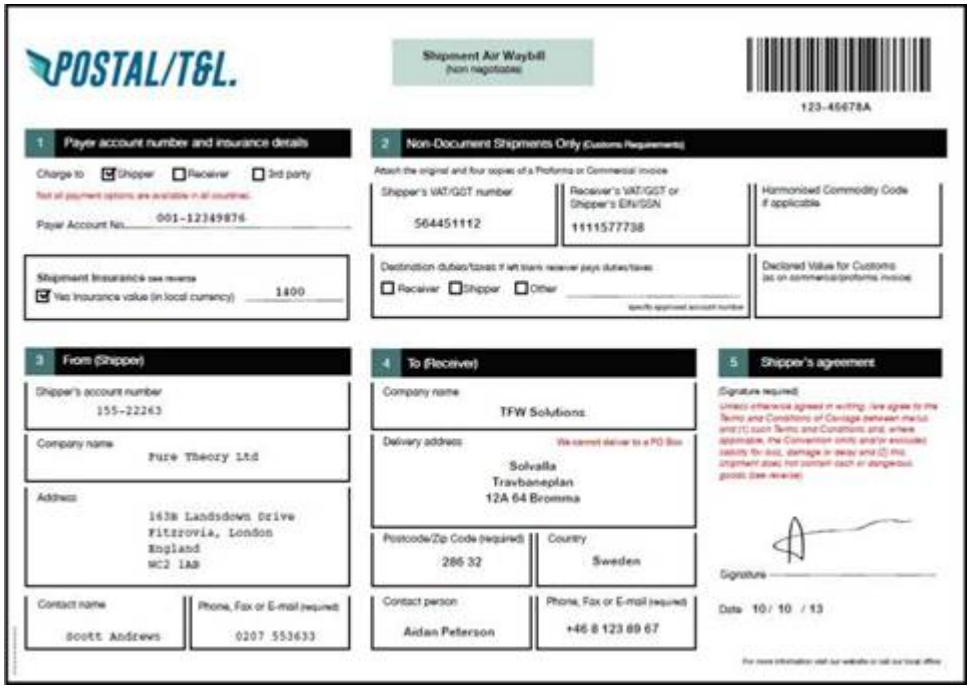

Procedimentos:

1 Coloque o formulário em uma superfície plana.

2 No dispositivo, inicie o aplicativo **SimulScan Demo**.

3 Toque no ícone **Menu** no canto superior direito da tela.

4 Toque em **Postal, Transportation & Logistics (Serviços postais, transporte e logística)**.

5 Toque em **Start SimulScan (Iniciar SimulScan)**.

6 Use o controle imagem na parte inferior da tela para controlar o flash, o áudio e o nível de zoom.

Figura 91: Controles de Imagem

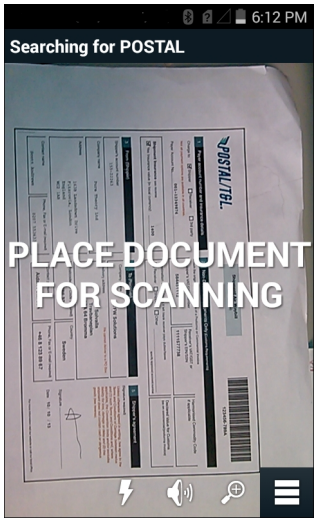

7 Posicione a câmera sobre o formulário. Certifique-se de que toda a borda do formulário está visível na tela.

8 Mantenha o dispositivo estável.

9 Quando o dispositivo detecta o formulário, **Touch Screen to Scan (Toque na tela para digitalizar)** aparece na tela.

10 Toque na tela para iniciar a captura de dados. Quando a captura for concluída, o dispositivo emite um bipe e dos dados do formulário são exibidos.

Figura 92: Tela de Dados Postais

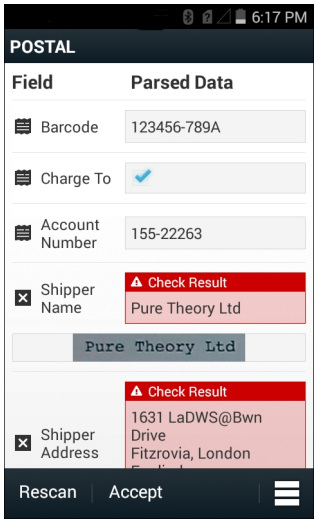

11 Toque nas caixas de texto para corrigir quaisquer erros. Nota: se houver muitos erros, toque em **Rescan (Redigitalizar)** para executar a captura novamente.

12 Toque em **Accept (Aceitar)** para confirmar que os dados estão corretos. A tela **Results summary (Resumo de resultados)** é exibida.

13 Toque em **OK**.

Exemplo de Fabricação

O exemplo de Serviços postais, de Transporte e de Logística usa o seguinte formulário:

Figura 93: Formulário de Fabricação

Procedimentos:

1 Copie o formulário de exemplo do dispositivo para um computador. Consulte
2 Imprima este formulário.
3 Coloque o formulário em uma superfície plana.
4 No dispositivo, inicie o aplicativo **SimulScan Demo**.
5 Toque no ícone **Menu** no canto superior direito da tela.
6 Toque em **Manufacturing (Fabricação)**.
7 Toque em **Start SimulScan (Iniciar SimulScan)**.
8 Aponte a parte superior do dispositivo para o documento e centralize o alvo no documento.
9 Mantenha o dispositivo estável.
10 O dispositivo começa a captura de dados. Quando a captura for concluída, o dispositivo emite um bipe e dos dados do documento são exibidos.

Figura 94: Data de Fabricação

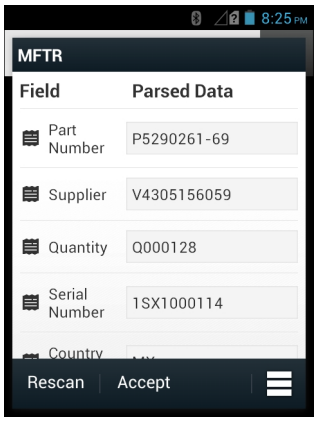

11 Toque nas caixas de texto para corrigir quaisquer erros. Se houver muitos erros, toque em **Rescan (Redigitalizar)** para executar a captura novamente.
12 Toque em **Accept (Aceitar)** para confirmar que os dados estão corretos. A tela **Results summary (Resumo de resultados)** é exibida.

13 Toque em **OK**.

Configurações

Para definir as configurações para o aplicativo **SimulScan Demo (Demonstração do SimulScan)**, toque no ícone **Menu** > **Settings (Configurações)**.

Figura 95: Tela Configurações

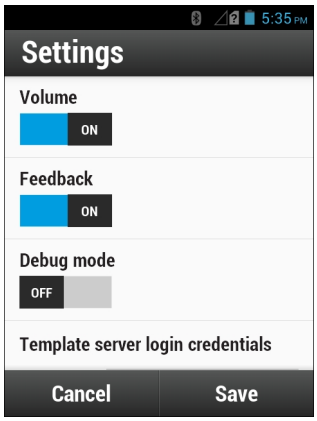

- **Volume** - Mude a posição do botão para ativar e desativar as notificações sonoras.
- **Háptico** - Mude a posição do botão para ativar e desativar as notificações de vibração.
- **Debug mode (Modo de depuração)** - Mude a posição do botão para ativar ou desativar o modo de depuração.
- **Template server login credentials (Credenciais de login do servidor de modelos)** - Insira as credenciais para acessar o servidor de modelos.

Configurações Avançadas

Use a configuração Avançada para definir opções de captura de dados. Na tela de captura de dados , toque em no canto inferior direito da tela.

Figura 96: Tela de Configurações Avançadas

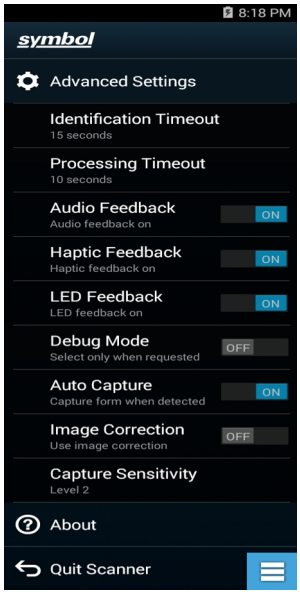

- **Tempo Limite para Identificação** - Define o tempo de espera antes de atingir o tempo limite para identificar o documento alvo. Opções: **2 segundos**, **5 segundos**, **10 10 segundos**, **15 segundos**, **20 segundos** ou **25 segundos**.
- **Tempo Limite para Processamento** - Quando documento alvo é identificado, o tempo de espera antes de atingir o tempo limite de processamento.
- **Feedback por Áudio** - Ativa ou desativa o feedback por áudio na análise bem-sucedida.
- **Feedback Háptico** - Ativa ou desativa o feedback háptico (vibração) na análise bem-sucedida.
- **Feedback por LED** - Ativa ou desativa o feedback por LED na análise bem-sucedida.
- **Modo de Depuração** - Se ativado, permite uma sessão para gravar a captura do formulário, imagens da região, valores da região e outros dados no armazenamento. Use somente quando instruído pelo administrador.
- **Captura Automática** - Defina como **Ativado** para capturar formulários automaticamente quando detectados. Defina como **Desativado** para capturar formulários manualmente quando o usuário toca na tela ou pressiona um botão acionador.
- **Correção de Imagem** - Ative quando o documento estiver amassado ou curvado e exigir uma correção de imagem avançada.
- **Sensibilidade de Captura** - Aumenta a sensibilidade para maior precisão identificação de documentos antes do processamento.
- **Sobre** - Exibe o número de versão do SimulScan Engine.
- **Sair do Leitor** - Sai da tela de Configurações Avançadas.

Personalizar a Demonstração

Antes de criar uma demonstração personalizada, primeiro:

- Crie um modelo usando a ferramenta de criação de modelos.
- Copie um logotipo da empresa e uma imagem para a localização do armazenamento do dispositivo.

Procedimentos:

1 Toque no ícone **Menu**.

2 Toque em **Custom Demo Setup (Configuração da Demonstração Personalizada)**.

Figura 97: Tela de Configuração da Demonstração Personalizada

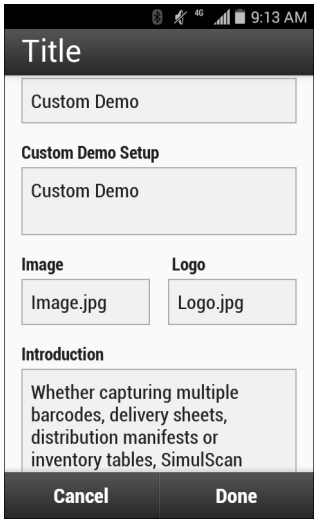

3 Na caixa de texto **Name (Nome)**, digite um nome para a demonstração personalizada. Esse nome será exibido no menu suspenso.

4 Na caixa de texto **Custom Demo Setup (Configuração da Demonstração Personalizada)**, insira um título para a demonstração. Ele é exibido na caixa de título da tela de demonstração.

5 Toque no campo **Image (Imagem)** para selecionar uma imagem do cartão SD.

6 Toque no campo **Logo (Logotipo)** para selecionar a imagem de logotipo do cartão SD.

7 Na caixa de texto **Introduction (Introdução)**, digite o texto que será exibido na tela de demonstração.

8 Na caixa de texto **Header color (Cor do cabeçalho)**, digite o valor hexadecimal da cor do cabeçalho.

9 Na caixa de texto **Icon color (Cor do ícone)**, digite o valor hexadecimal da cor do ícone de menu e do texto do botão.

10 Na caixa de texto **Key Features (Recursos principais)**, insira o texto que deve aparecer sob o cabeçalho Key Feature (Recursos Principais). Esse texto aparece em formato de marcadores.

11 Toque em um dos campos **SimulScan Document Capture Template (Modelo de captura de documentos SimulScan)** para selecionar um modelo

   a **Browse external storage (Pesquisar armazenamento externo)** - selecione um modelo carregado no dispositivo.

   b **Default templates (Modelos padrão)** - selecione um dos modelos padrão.

   c **Select from server (Selecione do servidor)** - . selecione um modelo no servidor do SimulScan.

12 Toque em **Done (Concluído)**. O exemplo personalizado é exibido na tela.

13 Toque em **Start SimulScan (Iniciar SimulScan)** para iniciar a demonstração.

Modelos Padrão

Os seguintes modelos estão disponíveis:

- **Default - BankCheck.xml (Padrão - BankCheck.xml)** - Use este modelo para ler a fonte MICR E-13B (comprimento entre 19 e 40 caracteres) em cheques bancários.
- **Default - Barcode 1.xml (Padrão - Barcode 1.xml)** - Use este modelo para ler um único código de barras suportado.
- **Default - Barcode 10.xml (Padrão - Barcode 10.xml)** - Use este modelo para ler até 10 códigos de barras suportados.
- **Default - Barcode 2.xml (Padrão - Barcode 2.xml)** - Use este modelo para ler dois códigos de barras suportados.
- **Default - Barcode 4.xml (Padrão - Barcode 4.xml)** - Use este modelo para ler até 4 códigos de barras suportados.
- **Default - Barcode 5.xml (Padrão - Barcode 5.xml)** - Use este modelo para ler até 5 códigos de barras suportados.
- **Default - BookNumber.xml (Padrão - BookNumber.xml)** - Use este modelo para ler o OCR-B ISBN 10 ou 13 dígitos números.
- **Default - DocCap + Optional Barcode (Default - DocCap + Código de Barras Opcional)** - Use este modelo para capturar uma imagem de página inteira e decodificar quaisquer códigos de barras suportados que estejam no formulário. A área capturada é a maior região retangular no campo de visão definida pela borda sólida ou pelo contraste do plano de fundo. Qualquer conteúdo OCR ou OMR não será decodificado neste modo. A área capturada é processada para corrigir distorções e deformações e retorna como uma foto.
- **Default - DocCap + Required Barcode (Padrão - DocCap + Código de Barras Necesessário)** - Use este modelo para capturar uma imagem de página inteira e decodificar quaisquer códigos de barras suportados que estejam no formulário. A área capturada é a maior região retangular no campo de visão definida pela borda sólida ou pelo contraste do plano de fundo. Qualquer conteúdo OCR ou OMR não será decodificado neste modo. A área capturada é processada para corrigir distorções e deformações e retorna como uma foto.
- **Default - TravelDoc.xml (Padrão - TravelDoc.xml)** - Use este modelo para ler passaportes e documentos de visto de viagem com fontes OCR-B tipos A e B.
- **Default - Unstructured Multi-Line (Padrão - Não Estruturado com Várias Linhas)** - Use este modelo para ler até 7 linhas de texto.
- **Default - Unstructured Single Line (Padrão - Não Estruturado com Uma Linha)** - Use este modelo para ler uma única linha de texto.

Capítulo 5

Captura de Dados

O TC55 oferece as seguintes opções de captura de dados:

- captador linear integrado
- Capturador de imagens 2D integrado
- câmera digital integrada
- scanner Bluetooth CS3070 opcional
- Captador de imagens Bluetooth sem as mãos RS507 opcional.

Observação: O DataWedge é instalado e ativado no TC55 por padrão.

Capturador de Imagens Linear

O dispositivo com um capturador de imagens linear integrado possui os seguintes recursos:

- Leitura de uma variedade de simbologias de código de barras, incluindo os tipos de códigos 1-D mais populares.
- Alvo intuitivo para operação fácil de apontar e clicar.

O capturador de imagens emprega tecnologia de câmera digital para tirar uma foto de um código de barras, armazena a imagem produzida em sua memória e executa os mais avançados algoritmos de decodificação de software a fim de extrair os dados da imagem.

Captura de imagens

O TC55 com capturador de imagens 2D integrado tem os seguintes recursos:

- Leitura omnidirecional de uma variedade de simbologias de código de barras, incluindo os tipos de códigos lineares, postais, PDF417 e de matriz 2D mais populares.
- Recurso de captura e download de imagens em host para uma variedade de aplicativos de imagens.
- Posicionamento a laser intuitivo avançado de seleção exata e dot fácil de posicionamento para operação "enquadre e fotografe".

O capturador de imagens emprega tecnologia de câmera digital para tirar uma foto digital de um código de barras, armazenar a imagem produzida em sua memória e executar os mais avançados algoritmos de decodificação de software a fim de extrair os dados da imagem.

Modos Operacionais

O TC55 com um capturador de imagens integrado suporta três modos de operação, listadas abaixo. Ative cada modo pressionando o botão Digitalizar.

- **Decode Mode (Modo de Decodificação)**: neste modo, o TC55 tenta localizar e decodificar códigos de barras ativados dentro de seu campo de visão. O capturador de imagens permanece nesse modo durante o tempo em que o usuário estiver pressionando o botão de leitura, ou até que decodifique um código de barras.

  Observação: Para ativar Modo de lista de seleção, configure no DataWedge ou em um aplicativo usando um comando API.

- **Pick List Mode (Modo de Lista de Seleção)**: este modo permite que o usuário decodifique seletivamente um código de barras quando mais de um código de barras estiver no campo de visão do TC55. Para realizar essa tarefa, mova o ponto central de mira reticulado sobre o código de barras necessário para decodificar apenas esse código de barras. Esse recurso é ideal para listas de seleção contendo vários códigos de barras e para etiquetas de fabricação ou de transporte contendo mais de um tipo de código de barras (1D ou 2D).

Câmera Digital

O dispositivo com uma solução de leitura de códigos de barras baseada em câmera integrada tem os seguintes recursos:

- Leitura omnidirecional de uma variedade de simbologias de código de barras, incluindo os tipos de códigos mais populares lineares, postais, QR, PDF417 e de matriz 2D.
- Retícula cruzada para operação aponte e clique fácil.
- Modo de lista de opções para decodificar um código de barras especial entre muitos no campo de visão.

A solução utiliza a tecnologia avançada de câmera para tirar uma foto digital de um código de barras, e executa algoritmos de decodificação de software de última geração para extrair os dados da imagem.

Leitor CS3070 Bluetooth

O leitor CS3070 Bluetooth a laser captura dados do código de barras e os transmite para o dispositivo via Bluetooth. O scanner suporta conexão HID (Human Interface Device, dispositivo de interface humana) Bluetooth com o dispositivo em que o scanner emula um teclado.

Figura 98: Leitor CS3070 Bluetooth

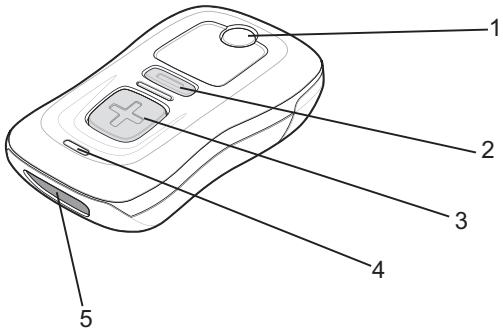

1 Botão/LED Bluetooth
2 Botão Delete (Excluir)
3 Botão Scan (Leitura)
4 LED
5 Janela de Saída

Consulte o *Guia de Referência do Produto do Leitor Série CS3000* para obter informações detalhadas para configurar o CS3070.

Capturador de Imagens Sem o Uso das Mãos RS507

A Captura de Imagens Mãos Livres RS507 é uma solução em leitura de código de barras portátil tanto para simbologias de códigos de barra 1D e 2D. O leitor suporta conexões Bluetooth HID (Human Interface Device, dispositivos de interface humana) com o dispositivo no qual o leitor emula um teclado.

Figura 99: Capturador de Imagens Sem o Uso das Mãos RS507

Consulte o *Guia de Referência do Produto do Capturador de Imagens Sem o Uso das Mãos RS507* para obter mais informações.

Considerações Sobre a Leitura

Geralmente, o processo de leitura envolve apenas apontar, ler e decodificar, e pode ser dominado com apenas algumas tentativas. No entanto, considere o seguinte para otimizar o desempenho da leitura:

- Intervalo
  - Qualquer dispositivo de leitura decodifica bem se estiver em um determinado intervalo de trabalho — distâncias mínimas e máximas do código de barras. Esse intervalo varia de acordo com a densidade do código de barras e o sistema óptico do dispositivo de leitura.
  - A leitura dentro do intervalo proporciona decodificações rápidas e constantes; a leitura muito próxima ou muito distante impede a decodificação. Mova o leitor para mais perto e mais longe para encontrar o intervalo adequado para os códigos de barras a serem lidos.
- Ângulo
  - O ângulo de leitura é importante para promover uma decodificação rápida. Quando os feixes de laser refletem diretamente no leitor ao retornar do código de barras, essa reflexão especular pode "cegar" o leitor.
  - Para evitar isso, leia o código de barras para que o feixe não volte diretamente. Mas não faça a leitura de um ângulo muito acentuado; o leitor precisa coletar reflexões espalhadas da leitura para fazer uma decodificação bem-sucedida. Com um pouco de prática, você saberá o quanto precisará incliná-lo.
- Segure o dispositivo mais afastado para ler símbolos maiores.
- Aproxime o dispositivo para captar símbolos com barras muito próximas umas das outras.

Observação: Os procedimentos de leitura dependem do aplicativo e da configuração do dispositivo. Um aplicativo pode usar diferentes procedimentos de leitura daqueles descritos.

Modo Digitalização

Observação: O Modo Digitalização só está disponível no TC55 com capturador de imagens 2D.

Use o aplicativo **Scan Mode (Modo Digitalização)** para configurar botões do TC55 para a digitalização.

Figura 100: Aplicativo do Modo Digitalização

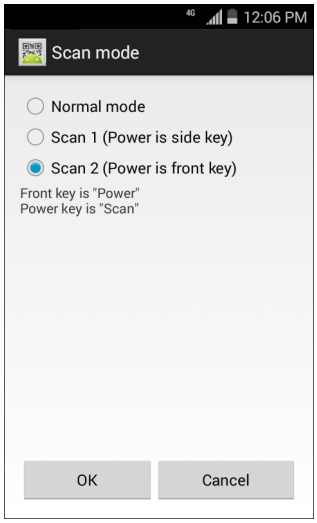

- **Normal mode (Modo normal)** - Configurações padrão. Configura o seguinte:
  - Pressione o botão Scan (Digitalização) para ativar a digitalização.
  - Pressione o botão Power (Liga/Desliga) para ligar e desligar o TC55.
- **Scan 1 [Varredura 1] (Acionada no botão lateral)** - Configura o seguinte:
  - Pressione o botão Scan (Varredura) para ligar e desligar o TC55.
  - Pressione o botão Power (Liga-Desliga) para ativar a digitalização.
- **Scan 2 [Varredura 2] (Acionada no botão frontal)** - Configura o seguinte:
  - Pressione o botão Scan (Varredura) ou Power (Liga-Desliga) para ativar a digitalização.
  - Pressione o botão Power (Liga-Desliga) para despertar o TC55.
  - Pressione para desligar o TC55.

Captura com Código de Barras do Captador de Imagens Linear

Para capturar dados do código de barras:

Procedimentos:

1. Verifique se um aplicativo está aberto no TC55 e um campo de texto está em foco (cursor de texto no campo de texto).
2. Aponte a parte superior do TC55 para o código de barras.

Figura 101: Leitura

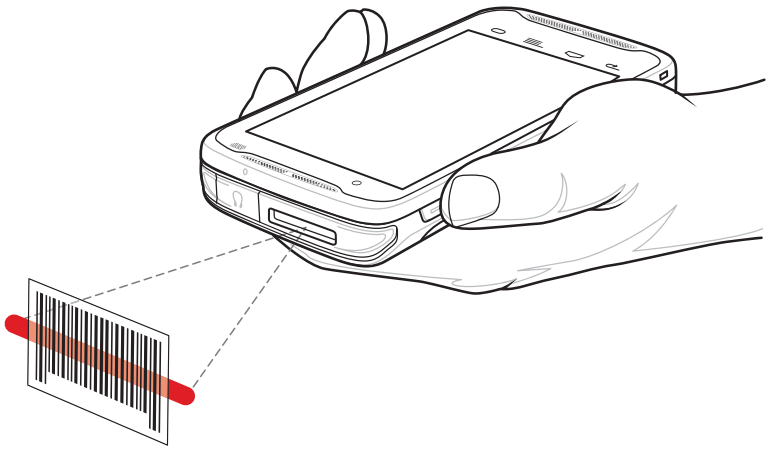

3 Mantenha pressionado o botão Programmable (Programável). O LED acende em vermelho para indicar que a captura de dados está em processo.

4 Passe o padrão de mira vermelho ao longo do código de barras. O LED acende uma luz verde e emite um sinal sonoro, por padrão, para indicar que o código de barras foi decodificado com sucesso.

Figura 102: Padrão de Mira

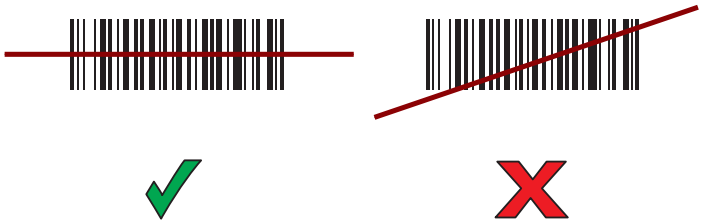

5 Os dados capturados aparecem no campo de texto.

Captura de Código de Barras com o Capturador de Imagens 2D

Para capturar dados do código de barras:

Procedimentos:

1 Verifique se um aplicativo está aberto no TC55 e um campo de texto está em foco (cursor de texto no campo de texto).

2 Aponte a parte superior do TC55 para o código de barras.

Figura 103: Leitura

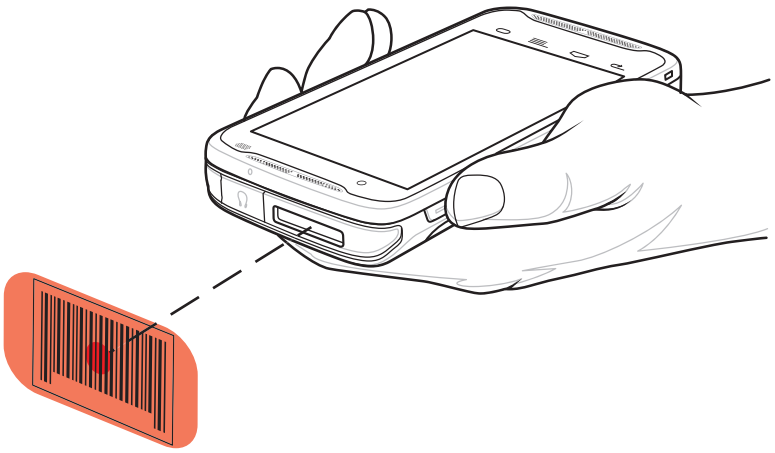

3 Mantenha pressionado o botão Programmable (Programável).

4 **Observação:** Quando o TC55 está no modo Picklist (Seleção), o capturador de imagens não decodifica o código de barras até que o ponto de mira toque o código de barras.

Certifique-se de que o código de barras esteja dentro da área formada pelo padrão de mira. O ponto de mira é usado para aumentar a visibilidade em condições de luminosidade excessiva.

Figura 104: Padrão de Mira

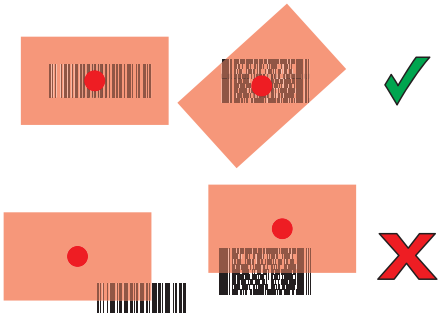

Figura 105: Modo de Lista de Seleção com Vários Códigos de Barras no Padrão de Mira

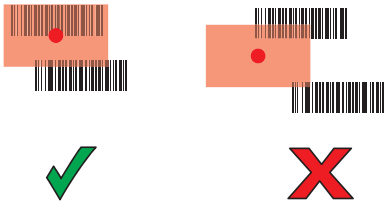

5 Os dados capturados aparecem no campo de texto.

Captura de Código de Barras com a Câmera Integrada

Para capturar dados do código de barras:

Observação: Durante a captura de dados de código de barras em baixa luminosidade, ligue o **Illumination mode (Modo iluminação)** no aplicativo **DataWedge**. Consulte o *Guia do Integrador do TC55* para obter informações detalhadas sobre a configuração do **DataWedge**.

Procedimentos:

1 Verifique se um aplicativo está aberto no dispositivo e um campo de texto está em foco (cursor de texto no campo de texto).
2 Aponte câmera para o código de barra.
3 Mantenha pressionado o botão Programmable (Programável). Por padrão, uma janela de visualização aparece na tela. O LED (Light Emitting Diode, diodo emissor de luz) de Decodificação acende na cor vermelha para indicar que a captura de dados está em processo.

Figura 106: Aplicativo com Janela de Visualização

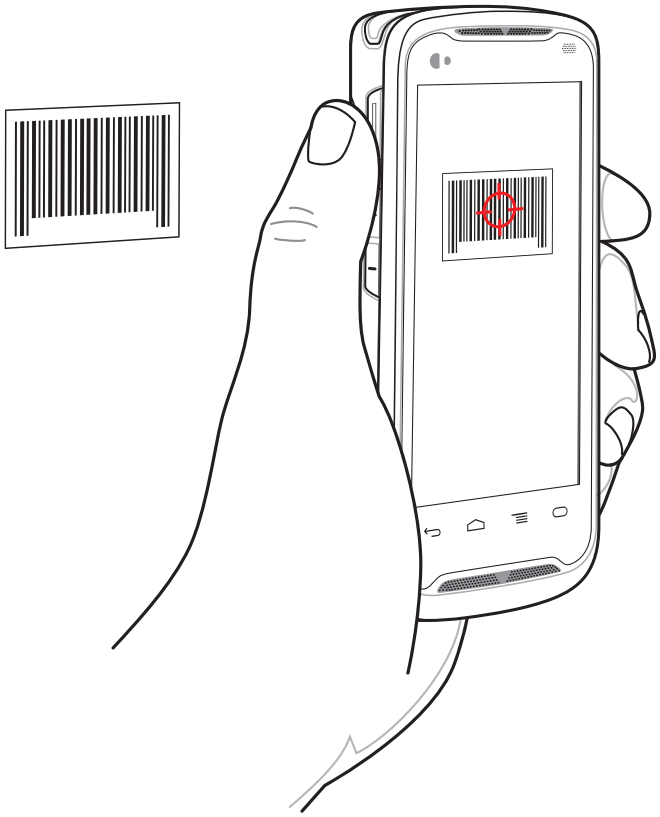

4 **Observação:** Quando o modo Picklist (Seleção) estiver ativado, mova a TC55 até que o código de barras esteja centralizado sob o alvo vermelho na tela.

Mova o TC55 até que o código de barras esteja visível na tela.
5 O LED de Decodificação fica verde, um bipe soa e o dispositivo vibra, por padrão, para indicar que o código de barras foi decodificado com sucesso.
6 Os dados capturados aparecem no campo de texto.

Captura de Código de Barras com Leitor CS3070 Bluetooth

Pré-requisitos: Emparelhe o CS3070 com o dispositivo. Consulte o *Emparelhar com o CS3070 na página 145* para obter mais informações.

Procedimentos:

1 Verifique se um aplicativo está aberto no dispositivo e um campo de texto está em foco (cursor de texto em um campo de texto).
2 Aponte o leitor para o código de barras.
3 Pressione o botão de leitura (+).

Figura 107: Leitura com CS3070

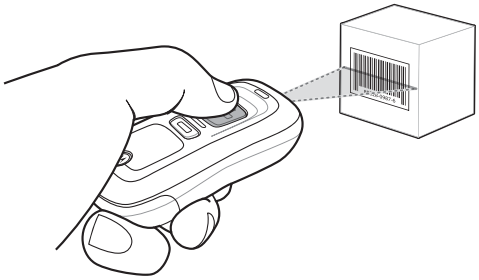

4 Verifique se a linha de leitura está cruzando todas as barras e o espaço do símbolo.

Figura 108: Padrão de Mira de Leitura Linear

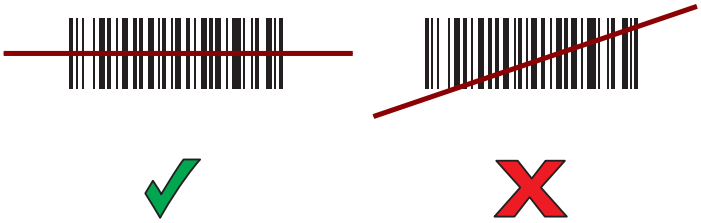

5 O leitor emite um som e o LED se acende em verde para indicar uma decodificação bem-sucedida.
6 Os dados capturados aparecem no campo de texto.

Captura de Código de Barras com o Capturador de Imagens Sem o Uso das Mãos RS507

Pré-requisitos: Emparelhe o RS507 com o TC55. Consulte *Emparelhamento do Capturador de Imagens sem as Mãos RS507 na página 147* para obter mais informações.

Procedimentos:

1 Verifique se um aplicativo está aberto no dispositivo e um campo de texto está em foco (cursor de texto no campo de texto).
2 Aponte o RS507 para o código de barras.

Figura 109: Leitura de Códigos de Barras com o RS507

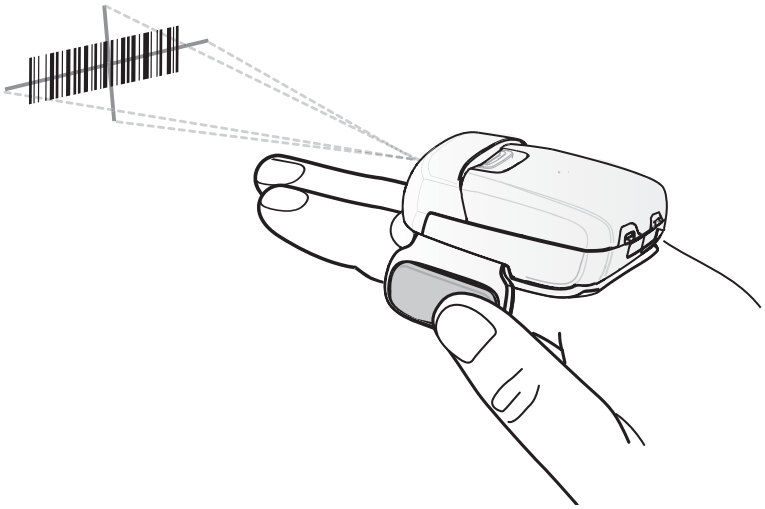

3 Mantenha pressionado o acionador.

O padrão de mira a laser vermelho é ativado para ajudar no posicionamento. Certifique-se de que o código de barras esteja dentro da área formada pelas retículas do padrão de mira. O ponto de mira é usado para aumentar a visibilidade em condições de luminosidade excessiva.

Os LEDs do RS507 acendem na cor verde, e um bipe é emitido para indicar que o código de barras foi decodificado com sucesso. Observe que quando o RS507 está no Modo de Lista de Seleção, o RS507 não decodifica o código de barras até que o centro da retícula toque no código de barras.

Figura 110: Padrão de Mira

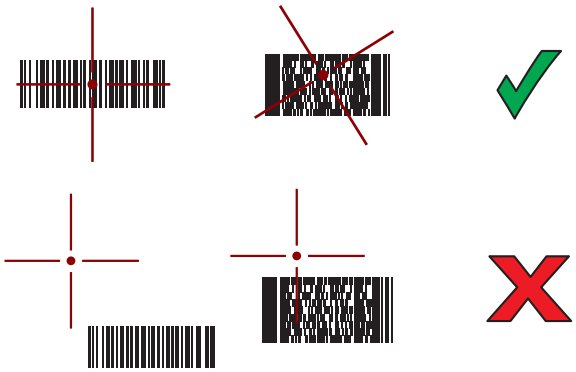

Figura 111: Modo de Lista de Seleção com Vários Códigos de Barras no Padrão de Mira

4 Os dados capturados aparecem no campo de texto.

DataWedge

O DataWedge é um utilitário que adiciona uma capacidade de leitura de códigos de barras avançada para qualquer aplicativo sem código por escrito. Ele é executado no plano de fundo e é ajustado à interface para leitores de código de barras embutidos. Os dados do código de barras capturados são convertidos para o pressionamento de teclas e enviados ao aplicativo desejado como se tivessem sido digitados no teclado numérico.

Para configurar o DataWedge, consulte o *Guia do Integrador do TC55*.

Ativar o DataWedge

Procedimentos:

1. Toque em .
2. Toque em .
3. Toque em .
4. Toque em **Settings (Configurações)**.
5. Toque na caixa de seleção **DataWedge enabled (DataWedge ativado)**. Uma marca de seleção azul aparece na caixa de seleção, indicando que o DataWedge está ativado.
6. Toque em .

Desativar o DataWedge

Procedimentos:

1. Toque em .
2. Toque em .
3. Toque em .
4. Toque em **Settings (Configurações)**.
5. Toque na caixa de seleção **DataWedge enabled (DataWedge ativado)**. A marca de seleção azul desaparece da caixa de seleção indicando que o DataWedge está desativado.
6. Toque em .

Capítulo 6

Banda larga

Esta seção oferece informações sobre os recursos sem fio:

- WWAN (Wireless Wide Area Network, rede de longa distância sem fio)
- WLAN (Wireless Local Area Network, Rede de Área Local Sem Fio)
- Bluetooth
- NFC (Near Field Communication, comunicação de campo próximo)

Redes WAN (Wide Area Network, rede de longa distância sem fio)

Use rede de longa distância sem fio (WWANs) para acessar dados em uma rede de celular. Esta seção fornece informações sobre:

- Compartilhar uma conexão de dados
- Desativar roaming de dados
- Monitorar uso de dados
- Limitar conexões para redes 2G
- Bloquear um cartão SIM
- Modo de rede Verizon
- Selecionar sistema Verizon
- Editar nomes de ponto de acesso (APNs).

Compartilhar Conexão de Dados Móveis

As configurações **tethering e ponto de acesso portátil (tethering & portable hotspot)** permitem compartilhar sua conexão de dados. Você pode compartilhar a conexão de dados móveis do TC55 com um mesmo computador via tethering de USB ou tethering de Bluetooth. Você também pode compartilhar a conexão de dados com até oito dispositivos de uma vez, transformando-os em um ponto de acesso Wi-Fi portátil. Enquanto o TC55 estiver compartilhante a conexão de dados, um ícone aparecerá na parte superior da tela, e uma mensagem correspondente aparecerá na lista de notificações.

Tethering de USB

Observação: O tethering de USB não é suportado em computadores com sistema operacional Mac. Se o seu computador estiver equipado com o Windows 7 ou uma versão recente do Linux (como Ubuntu), siga as instruções abaixo sem qualquer preparação especial. Se estiver equipado com uma versão anterior ao Windows 7 ou com qualquer outro sistema operacional, poderá ser necessário preparar o computador para estabelecer uma conexão de rede via USB.

Procedimentos:

1 Conecte o TC55 a um computador host com o cabo USB.
Um ícone USB aparece na parte superior da tela e a notificação **Connected as a media device (Conectado como um dispositivo de mídia)** ou **Connected as a camera (Conectado como um câmera)** é exibida por alguns instantes na parte superior da tela.

2 Toque em .

3 Toque em ou .

4 Toque em **Mais...** .

5 Toque em **Tethering & portable hotspot (Tethering e ponto de acesso portátil)**.

6 Marque **USB tethering (Tethering de USB)**.
O computador host está agora compartilhando a conexão de dados do TC55.

Pós-requisitos: Para interromper o compartilhamento da conexão de dados, desmarque **USB tethering (Tethering de USB)** ou desconecte o cabo USB.

Conexão Bluetooth

Use o Bluetooth tethering para compartilhar a conexão de dados com um computador host.

Pré-requisitos: Configure o computador host para obter a conexão de rede usando o Bluetooth. Para obter mais informações, consulte a documentação do computador host.

Procedimentos:

1 Emparelhe o TC55 com o computador host.

2 Toque em .

3 Toque em .

4 Toque em **Mais...** .

5 Toque em **Tethering & portable hotspot (Tethering e ponto de acesso portátil)**.

6 Marque **Bluetooth tethering**.
O computador host está agora compartilhando a conexão de dados do TC55.

Pós-requisitos: Para interromper a conexão de dados, desmarque **Bluetooth tethering**.

Ponto de acesso Wi-Fi portátil

Pré-requisitos: Defina as configurações do Ponto de Acesso Wi-Fi.

Procedimentos:

1 Toque em .

2 Toque em ou .

3 Toque em **Mais...** .

4 Toque em **Tethering & portable hotspot (Tethering e ponto de acesso portátil)**.

5 Verifique **Portable Wi-Fi hotspot (Ponto de acesso Wi-Fi portátil)**.
Depois de alguns instantes, o TC55 começa a transmitir o nome da rede Wi-Fi (SSID), assim, você pode se conectar a ele com até oito computadores ou outros dispositivos.

Pós-requisitos: Para interromper o compartilhamento da conexão de dados, desmarque **Ponto de acesso Wi-Fi portátil (Portable Wi-Fi hotspot)**.

Configurar Ponto de Acesso Wi-Fi

Procedimentos:

1 Toque em .

2 Toque em .

3 Toque em **Mais...** .

4 Toque em **Tethering & portable hotspot (Tethering e ponto de acesso portátil)**.

Figura 112: Caixa de Diálogo Configurar Ponto de Acesso Wi-Fi

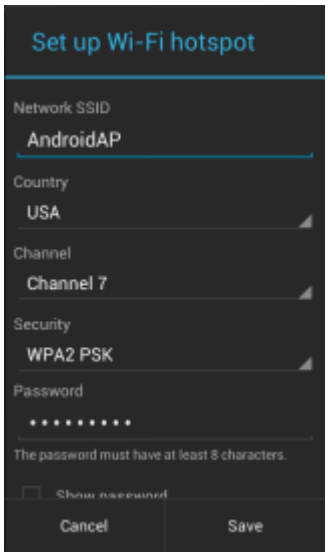

5 No campo de texto **SSID da Rede (Network SSID)**, edite o nome da rede.

6 Toque na opção **País (Country)** e selecione o país onde você está na lista suspensa.

7 Toque na opção **Canal (Channel)** e selecione um número de canal na lista suspensa.

8 Toque na opção **Segurança (Security)** e selecione um método de segurança na lista suspensa.

- **Abrir**
- **WPA2 PSK**

9 No campo de texto **Senha (Password)**, insira a senha.

Observação: Se **Abrir (Open)** for selecionado na opção **Segurança (Security)**, uma senha não será necessária.

10 Toque em **Save (Salvar)**.

Uso de Dados

O uso de dados refere-se à quantidade de dados de upload ou download pelo TC55 durante um determinado período. Dependendo do plano sem fio, podem ser cobradas taxas adicionais quando o uso de dados exceder o limite do seu plano. Para monitorar o uso de dados, acesse ou > **Data usage (Uso de dados)**.

Atenção: O uso exibido na tela de configurações de uso de dados é medido pelo seu dispositivo. A contagem dos dados pela operadora pode ser diferente. O uso além dos limites de dados do seu plano junto à operadora pode resultar em altas taxas adicionais. O recurso descrito aqui pode ajudá-lo a ter controle do uso, mas não é garantido que impeça cobranças adicionais.

As configurações de uso de dados permitem que você:

- Defina o nível de uso de dados em que receberá um aviso.
- Defina um limite para o uso de dados.
- Visualize ou restrinja o uso de dados pelo aplicativo.
- Identifique Roteadores Wi-Fi e restrinja downloads de segundo plano que possam resultar em custos adicionais.

Por padrão, quando você abre a tela de configurações de uso de dados, você vê as definições para dados móveis: isto é, a rede ou redes de dados fornecidas pela operadora:

Figura 113: Tela Utilização de Dados

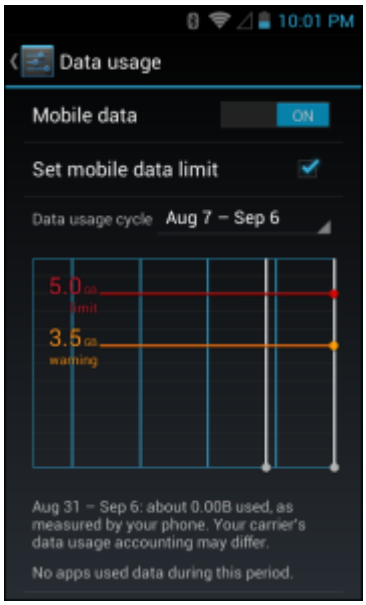

Para exibir as configurações da utilização de dados em uma guia separada, toque em > **Mostrar uso de Wi-Fi (Show Wi-Fi usage)**.

Logo abaixo do botão liga/desliga, preste atenção ao ciclo de uso de dados. Toque para escolher um ciclo diferente. Este intervalo de dados é o tempo necessário para que o gráfico mostre o uso de dados.

As linhas verticais brancas no gráfico mostram um determinado período dentro do ciclo de uso de dados. Esse intervalo determina a quantidade de uso exibida logo abaixo do gráfico. Arraste as linhas para alterar o período.

Definir Aviso de Uso de Dados

Arraste a linha laranja por seu lado direito até o nível em que deseja receber um aviso. Quando o uso de dados atingir o nível, você receberá uma notificação.

Definir Sincronização Automática

Você também pode economizar o uso de dados sincronizando seus aplicativos manualmente, somente quando precisa dos dados, em vez de usar a sincronização automática. Para ativar ou desativar a sincronização automática, toque em ☰ > **Auto-sync data (Sincronização automática de dados)**.

Desativar dados em roaming

Para impedir que o dispositivo transmita dados por redes móveis de outras operadoras ao sair de uma área coberta pelas redes da operadora. Isso é útil para controlar as despesas se o plano de serviço não incluir dados em roaming.

Procedimentos:

1. Toque em .
2. Toque em ou .
3. Toque em **Mais...** .
4. Toque em **Mobile networks (Redes móveis)**.
5. Desmarque **Data roaming (Roaming de dados)**.
6. Toque em .

Limitar Conexão de Dados para Redes 2G

Observação: Não disponível ao utilizar cartão SIM AT&T.

Aumente a duração da pilha, pois ela limita as conexões de dados para redes 2G (GPRS ou EDGE). Quando estiver conectado a uma rede 2G, o usuário poderá desejar adiar atividades que transmitam muitos dados, como o envio, upload ou download de fotos ou vídeos, até que esteja conectado a uma rede móvel ou sem fio mais rápida.

Procedimentos:

1. Toque em .
2. Toque em ou .
3. Toque em **Mais...** .
4. Toque em **Mobile networks (Redes móveis)**.
5. Toque em **GSM 2G/ 3G selection (Seleção 2G/3G GSM)**.
6. Toque em **2G only (2G only)**.
7. Toque em .

Bloquear Cartão SIM

O bloqueio do cartão SIM pede que o usuário insira um PIN sempre que o dispositivo for ligado. Se o PIN correto não for inserido, somente as chamadas de emergência podem ser feitas.

Procedimentos:

1. Toque em .
2. Toque em ou .
3. Toque em **Security (Segurança)**.
4. Toque em **Configurar bloqueio de cartão SIM/RUIM (Set up SIM/RUIM card lock)**.

5 Toque em **Bloquear cartão SIM (Lock SIM card)**.

Figura 114: Digitar PIN para Bloquear Cartão SIM

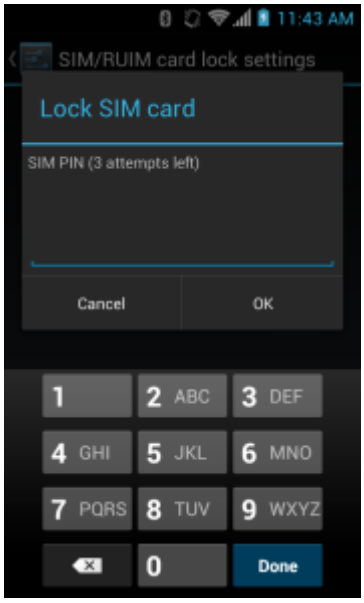

6 Insira o PIN associado ao cartão. Toque em **OK**.

7 Reinicie o dispositivo.

Modo de Rede Verizon

Observação: Somente para configurações do TC55CH.

Usado para alterar o modo de operação da rede.

Procedimentos:

1 Toque em .

2 Toque em .

3 Toque em **Mais...** .

4 Toque em **Mobile networks (Redes móveis)**.

5 Toque em **Network mode (Modo de rede)**.

6 Na caixa de diálogo **Preferred network mode (Modo rede preferido)**, selecione um modo para definir como padrão. Opções: **LTE** (TC55CH apenas com LTE), **CDMA + LTE/EvDo** (TC55CH apenas com LTE), **EvDo only (Apenas EvDo)**, **CDMA s/ EvDo** ou **CDMA/EvDo auto**.

7 Toque em .

Selecionar Sistema Verizon

Observação: Somente para configurações do TC55CH.

Use System select (Selecionar sistema) para alterar o modo de roaming CDMA.

Procedimentos:

1 Toque em .
2 Toque em .
3 Toque em **Mais...** .
4 Toque em **Mobile networks (Redes móveis)**.
5 Toque em **System select (Selecionar sistema)**.
6 Na caixa de diálogo **System select (Selecionar sistema)**, selecione um modo. Opções:
   - **Home only (Apenas rede doméstica)** - Não faz roaming da rede doméstica.
   - **Automatic (Automático)** - Permite roaming automático.
7 Toque em .

Editar o Nome do Ponto de Acesso

Observação: Muitos dados de provedores de serviços de Nome do Ponto de Acesso (APN) são pré-configurados no TC55. As informações do APN para todos os outros provedores de serviço devem ser obtidas do provedor do serviço sem fio.

Para usar os dados em uma rede, o usuário deve configurar as informações do APN.

Procedimentos:

1 Toque em .
2 Toque em .
3 Toque em **Mais...** .
4 Toque em **Mobile networks (Redes móveis)**.
5 Toque em **Access Point Names (Nomes de Ponto de Acesso)**.
6 Toque em .
7 Toque em **New APN (Novo APN)**.
8 Toque em cada definição do APN e insira os dados apropriados obtidos a partir do fornecedor do serviço.
9 Quando terminar, toque em .
10 Toque em **Save (Salvar)**.
11 Toque no botão de opção próximo ao novo nome APN para começar a utilizá-lo.
12 Toque em .

Redes de Área Local sem Fio

As redes de área local sem fio (WLANs) permitem que o TC55 se comunique sem fio dentro de um edifício. Antes de usar o TC55 em uma WLAN, o local deve ser configurado com o hardware necessário para executar a WLAN (também conhecida como infraestrutura). A infraestrutura e o TC55 devem estar devidamente configurados para permitir essa comunicação.

Consulte a documentação fornecida com a infraestrutura (pontos de acesso (APs), portas de acesso, switches, servidores Radius, etc.) para obter instruções sobre como configurar a infraestrutura.

Uma vez que a infraestrutura estiver configurada para executar o esquema de segurança da WLAN escolhida, use as configurações **Sem fio e de rede** para que o TC55 combine com o esquema de segurança.

O TC55 suporta as seguintes opções de segurança de WLAN:

- Abrir
- WEP (Wired Equivalent Privacy, privacidade equivalente à de redes com fios).
- WPA (Wi-Fi Protected Access, acesso sem fio protegido)/WPA2 pessoal (PSK).
- EAP (Extensible Authentication Protocol, protocolo de autenticação extensível).
  - PEAP protegida (Extensible Authentication Protocol, protocolo de autenticação extensível) - com Protocolo de Autenticação Microsoft Challenge-Handshake, versão 2 (MSCHAPv2) e autenticação Generic Token Card (GTC).
  - EAP-Segurança da Camada de Transporte (TLS)
  - EAP-TTLS - com PAP (Password Authentication Protocol, protocolo de autenticação por senha), autenticação MSCHAP e MSCHAPv2.

A barra de **Status** exibe ícones que indicam a disponibilidade da rede sem fio e o seu status. Consulte o *Barra de Status na página 47* para obter mais informações.

Observação: Desligue o Wi-Fi quando não estiver sendo usado, para aumentar a duração da bateria.

Procurar e Conectar-se a uma Rede Sem Fio

Procedimentos:

1. Toque em .
2. Toque em ou .

   Figura 115: Tela Configurações

   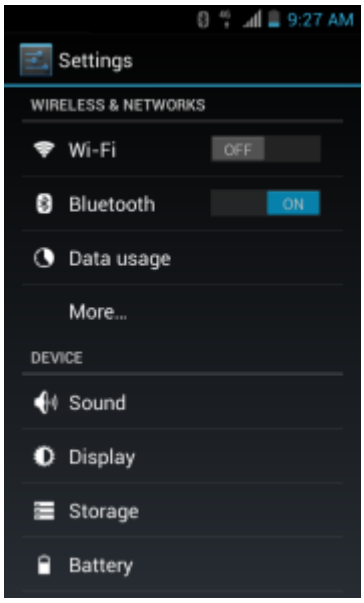

3. Deslize o botão **Wi-Fi** para a posição **ON** (LIGADO).
4. Toque em **Wi-Fi**. O TC55 procura por WLANs na área e os lista.

Figura 116: Tela Wi-Fi

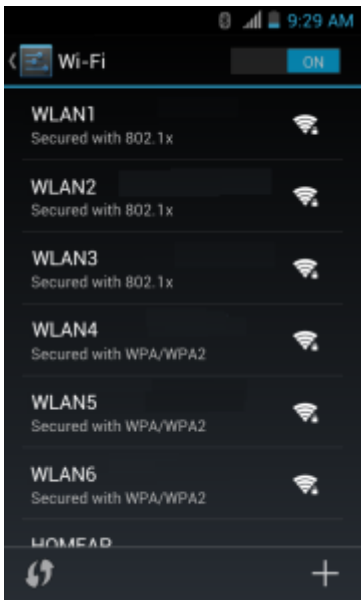

5 Percorra a lista e selecione a rede WLAN desejada.

6 Para redes abertas, toque no perfil uma vez ou pressione e segure e, em seguida, selecione **Conectar-se à rede (Connect to network)** ou, em redes seguras, insira a senha exigida ou outras credenciais e, em seguida, toque em **Conectar (Connect)**. Consulte o administrador do sistema para mais informações.

O TC55 obtém um endereço de rede e outras informações necessárias da rede usando o protocolo de configuração dinâmica de host (DHCP, do inglês Dynamic Host Configuration Protocol). Para configurar o TC55 com um protocolo de internet (IP) fixo, consulte *Configurar o Dispositivo prar Usar um Endereço IP Estático na página 136*.

7 No campo de configuração do Wi-Fi, é exibido **Connected (Conectado),** indicando que o TC55 está conectado à WLAN.

Configurar uma rede Wi-Fi

Procedimentos:

1 Toque em .

2 Toque em ou .

3 Toque em **Wi-Fi**.

4 Deslize o botão até a posição **ON (LIGADO)**.

5 O TC55 procura WLANs na área e lista-as na tela.

6 Percorra a lista e selecione a rede WLAN desejada.

7 Toque na rede desejada. Se a segurança da rede estiver **Aberta (Open)**, o TC55 se conecta à rede automaticamente. Para todos os outros modos de segurança de rede, uma caixa de diálogo será exibida.

Figura 117: Caixas de Diálogo Segurança de Rede WLAN

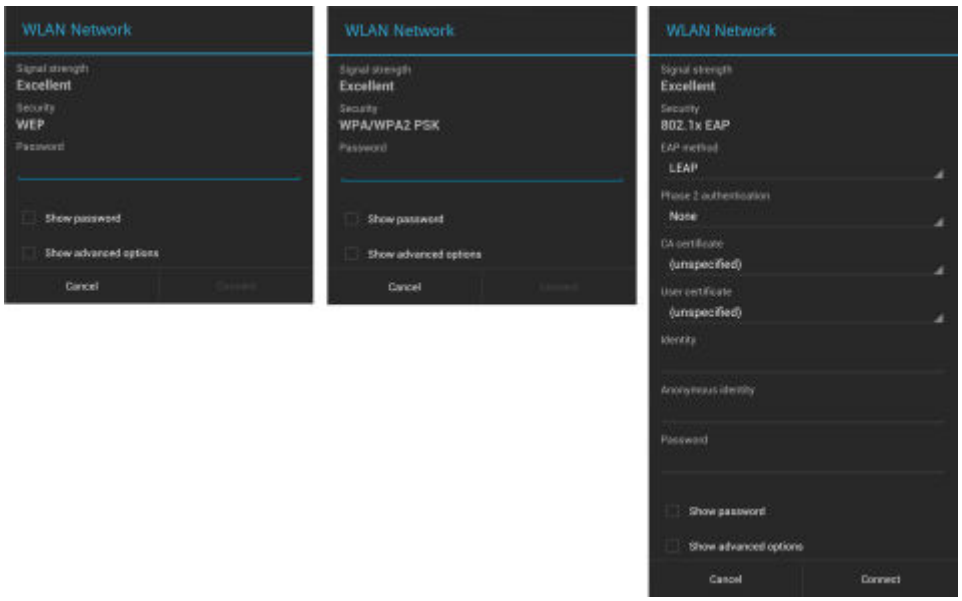

Observação: Por padrão, o proxy da rede é definido como **None (Nenhum)** e as configurações de IP são definidas como **DHCP**. Consulte *Configurar para um servidor proxy na página 135* para configurar a conexão para um servidor proxy e *Configurar o Dispositivo prar Usar um Endereço IP Estático na página 136* para configurar o dispositivo para usar um endereço IP estático.

8 Se a segurança da rede for **WEP** ou **WPA/WPA2 PSK**, digite a senha e, em seguida, toque em **Conectar (Connect)**.

9 Se a segurança da rede for 802.1X EAP FAST, insira as informações a seguir e toque em **Conectar (Connect)**:

- Toque na lista suspensa EAP method (Método EAP) e selecione **PEAP**, **TLS** ou **TTLS**.
- Toque na lista suspensa **Phase 2 authentication (Autenticação de fase 2)** e selecione um método de autenticação.
- Se necessário, toque em **CA certificate (Certificado CA)** e selecione um Certificado de Autoridade de certificação (CA). Nota: os certificados são instalados usando as configurações de **Security (Segurança)**.
- Se necessário, toque em **User certificate (Certificado de usuário)** e selecione um certificado de usuário. Nota: os certificados do usuário são instalados usando as configurações de Localização e segurança (Location & security).
- Se necessário, na caixa de texto **Identity (Identidade)**, insira as credenciais do nome de usuário.
- Se desejar, na caixa de texto **Anonymous identity (Identidade anônima)**, digite um nome de usuário de identidade anônima.
- Se necessário, na caixa de texto **Password (Senha)**, insira a senha e, em seguida, a identidade fornecida.

10 Toque em .

Adicionar Manualmente uma Rede Wi-Fi

Adicione manualmente uma rede Wi-Fi se a rede não transmitir seu nome (SSID) ou estiver fora de alcance.

Procedimentos:

1 Toque em .

2 Toque em ou .

3 Toque em **Wi-Fi**.

4 Deslize o botão Wi-Fi para a posição **On (Ligado)**.

5 Toque em + no canto inferior direito da tela.

6 **Observação:** Por padrão, o proxy da rede é definido como **None (Nenhum)** e as configurações de IP são definidas como **DHCP**. Consulte *Configurar para um servidor proxy na página 135* para configurar a conexão para um servidor proxy e *Configurar o Dispositivo prar Usar um Endereço IP Estático na página 136* para configurar o dispositivo para usar um endereço IP estático.

Na caixa de texto **Network SSID (SSID da Rede)**, insira o nome de rede Wi-Fi.

7 Na lista suspensa **Security (Segurança)**, selecione o tipo de segurança. Opções:

- **None (Nenhum)**
- **WEP**
- **WPA/WPA2 PSK**
- **802.1x EAP**.

8 Se a segurança da rede for **None (Nenhum)**, toque em **Save (Salvar)**.

9 Se a segurança da rede for **WEP** ou **WPA/WPA2 PSK**, digite a senha e, em seguida, toque em **Save (Salvar)**.

10 Se a segurança da rede for **802.1X EAP FAST**, insira as informações a seguir e toque em **Salvar (Save)**:

- Toque na lista suspensa **Método EAP (EAP method)** e selecione **PEAP**, **TLS** ou **TTLS**.
- Toque na lista suspensa **Phase 2 authentication (Autenticação de fase 2)** e selecione um método de autenticação.
- Se necessário, toque em **CA certificate (Certificado CA)** e selecione um Certificado de Autoridade de certificação (CA). Nota: os certificados são instalados usando as configurações de **Security (Segurança)**.
- Se necessário, toque em **User certificate (Certificado de usuário)** e selecione um certificado de usuário. Nota: os certificados do usuário são instalados usando as configurações de **Segurança (Security)**.
- Se necessário, na caixa de texto **Identity (Identidade)**, insira as credenciais do nome de usuário.
- Se desejar, na caixa de texto **Anonymous identity (Identidade anônima)**, digite um nome de usuário de identidade anônima.
- Se necessário, na caixa de texto **Password (Senha)**, insira a senha e, em seguida, a identidade fornecida.

11 Toque em ⌂.

Configurar para um servidor proxy

Um servidor proxy é um servidor que funciona como intermediário para clientes que buscam recursos de outros servidores. Um cliente se conecta ao servidor proxy e solicita algum serviço, como um arquivo, uma conexão, uma página da Web ou outros recursos, disponível em um servidor diferente. O servidor proxy avalia a solicitação acordo com suas regras de filtragem. Por exemplo, ele pode filtrar o tráfego por endereço IP ou protocolo. Se o pedido for validado pelo filtro, o proxy fornece o recurso por meio da conexão com o servidor relevante e solicitando o serviço em nome do cliente.

É importante que os clientes empresariais configurem ambientes de computação seguros em suas empresas, e a configuração de proxy é uma parte essencial desse processo. A configuração do proxy funciona como uma barreira de segurança, certificando-se de que o servidor proxy monitore todo o tráfego entre a Internet e intranet. Isso é normalmente uma parte integral do cumprimento da segurança de firewalls corporativos dentro de intranets.

Procedimentos:

1 Na caixa de diálogo de rede, toque em uma rede.

2 Toque na caixa de seleção **Show advanced options (Exibir opções avançadas)**.

3 Toque em **Proxy settings (Configurações de proxy)** e selecione **Manual**.

Figura 118: Configurações de Proxy

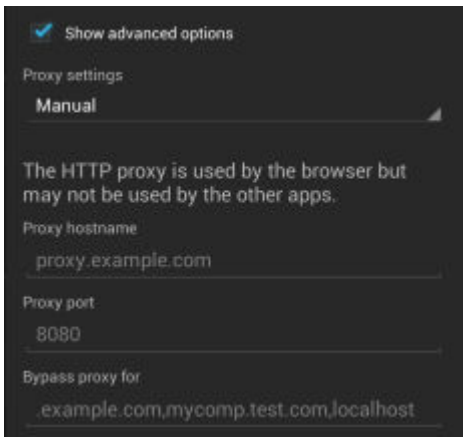

4 Na caixa de texto **Proxy hostname (Nome do host do proxy)**, insira o endereço do servidor proxy.

5 Na caixa de texto **Proxy port (Porta do proxy)**, insira o número da porta do servidor proxy.

Observação: Ao inserir endereços de proxy no campo **Bypass proxy for (Ignorar proxy para)**, não use espaços ou retornos de carro entre endereços.

6 Na caixa de texto **Bypass proxy for (Ignorar proxy para)**, insira endereços para websites que não precisam passar pelo servidor proxy. Use o separador "|" entre endereços.

7 Toque em **Connect (Conectar)**.

8 Toque em .

Configurar o Dispositivo prar Usar um Endereço IP Estático

Por padrão, o dispositivo é configurado para usar DHCP (Dynamic Host Configuration Protocol, protocolo de configuração dinâmica de host) para atribuir um endereço IP (Internet Protocol, protocolo de internet) ao se conectar a uma rede sem fio. Para configurar o aparelho para se conectar a uma rede por meio de um endereço IP estático:

Procedimentos:

1 Na caixa de diálogo de rede, toque em uma rede.

2 Toque na caixa de seleção **Show advanced options (Exibir opções avançadas)**.

3 Toque em **IP settings (Configurações de IP)** e selecione **Static (Estático)**.

Figura 119: Configuração de IP Estático

4 Na caixa de texto **IP address (Endereço IP)**, insira um endereço IP para o dispositivo.

5 Se necessário, na caixa de texto **Gateway**, digite um endereço de gateway para o dispositivo.

6 Se necessário, na caixa de texto **Network prefix length (Comprimento do prefixo de rede)**, insira o comprimento do prefixo.
7 Se necessário, na caixa de texto **DNS 1**, insira um endereço DNS (Domain Name System, sistema de nomes de domínio).
8 Se necessário, na caixa de texto **DNS 2**, insira um endereço DNS.
9 Toque em **Connect (Conectar)**.
10 Toque em .

Configurações Wi-Fi Avançadas

Observação: As configurações Wi-Fi avançadas são para o aparelho, não para uma rede sem fio específica.

Use as configurações **Advanced (Avançadas)** para definir as configurações adicionais de Wi-Fi . Na tela **Wi-Fi**, toque em ou > **Advanced (Avançadas)** para visualizar as configurações avançadas.

- **Geral**
  - **Network notification (Notificação de rede)** - Quando ativada, notifica o usuário quando uma rede aberta está disponível.
  - **Keep Wi-Fi on during sleep (Manter Wi-Fi ligado durante o modo suspenso)** - Abre um menu para definir se e quando o rádio Wi-Fi é desligado.
    + **Always (increases data usage) [Sempre (aprimorar uso de dados)]** - O rádio permanece ligado quando o dispositivo entra no modo suspenso (padrão).
    + **Only when plugged in (Somente quando conectado)** - O rádio permanece ligado enquanto o dispositivo estiver conectado à alimentação externa.
    + **Never on (Nunca ativado)** - O rádio desliga quando o dispositivo entra no modo suspenso (padrão).
  - **Install Certificates (Instalar certificados)** - Toque para instalar os certificados. (Disponível somente para Android versão 4.4.3 ou superior)
  - **Otimização de Wi-Fi** - Toque para minimizar utilização da bateria quando o Wi-Fi está ativado (padrão - desativado) (Disponível somente para Android versão 4.4.3 ou superior).
  - **MAC address (Endereço MAC)** - Media Access Control (Exibe o endereço MAC) do dispositivo ao se conectar a redes Wi-Fi .
  - **IP address (Endereço IP)** - Exibe o endereço IP do dispositivo durante conexão a redes Wi-Fi. (Disponível somente para Android versão 4.1.2).
- **Regulatório (Disponível somente para Android versão 4.4.3 ou superior)**
  - **Ativar 802.11d** - Ativado por padrão. O dispositivo obtém informações regulamentares do AP, incluindo código do país. Exibe o código do país obtido no AP.
  - **Ativar 802.11d Modo restrito** - O dispositivo somente se conectará se o país obtido for igual ao país transmitido por AP.
  - **Country selection (Seleção de país)** - Exibe o código do país adquirido se 802.11d estiver ativado, caso contrário, exibe o código do país atualmente selecionado.
  - **Region code (Código de região)** - Exibe código da região atual.
- **Seleção de Canal e Banda (Disponível somente para Android versão 4.4.3 ou superior)**
  - **Wi-Fi frequency band (Faixa de frequência Wi-Fi)** - Use para selecionar a faixa de frequência. Opções: **Auto (Automático)** (padrão), **5 GHz only (Somente 5 GHz)** ou **Somente 2,4 GHz (2.4 GHz only)**.
  - **Available channels (2,4 GHz) (Canais disponíveis)** - Use para selecionar canais específicos. Toque para exibir o menu **Available channels (Canais disponíveis)**. Selecione os canais específicos. Toque em **OK**.
  - **Available channels (5 GHz) (Canais disponíveis)** - Use para selecionar canais específicos. Toque para exibir o menu **Available channels (Canais disponíveis)**. Selecione os canais específicos. Toque em **OK**.
- **Registro (Disponível somente para Android versão 4.4.3 ou superior)**

- **Advanced Logging (Registo Avançado)** - Fornece suporte para captura contínua de registros do sistema em um arquivo que pode ajudar na depuração e resolução de problemas relacionados ao Wi-Fi. Desativado por padrão. Na caixa de diálogo **Advanced Logging (Registo Avançado)**, selecione **Enable Logging (Permitir o registro)**. Se desejar, altere a localização da pasta do registro. Quando ativado, os seguintes registros são capturados:

  Observação:

  O TC55 deve ter um cartão microSD instalado.

  Todos os arquivos de registro são salvos em `/storage/sdcard0/fusionlogs` no TC55.

  O Fusion perguntará ao usuário se quer limpar registros anteriores antes de iniciar registro.

  Arquivos de captura tcpdump `fusion-sysinfo.log` só será gerado quando o registo avançado for interrompido.

  + Saída do logcat do Android com registro de data e hora e mensagens de kernel no arquivo: `fusion-wlan.log`.
  + Captura intermediária do tcpdump de pacotes entre pilha de rede e driver no arquivo: `fusion-pktcap.pcap`
  + Versões do Fusion, registros da máquina sobre estado do Wi-Fi e outras informações de framework no arquivo: `fusion-sysinfo.log`.
- **Wireless logs (Registros sem fio)** - Use para capturar arquivos de registro de Wi-Fi.
  + **Fusion Logger** - Toque para abrir o aplicativo **Fusion Logger**. Este aplicativo mantém um histórico de eventos WLAN de alto nível que ajuda a entender o status da conectividade.

    Figura 120: Tela do Fusion Logger

    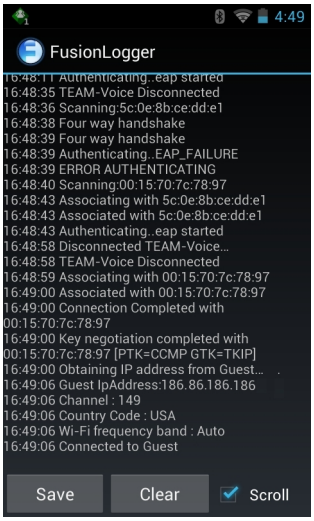

  + **Fusion Status (Status do Fusion)** - Toque para exibir o status em tempo real da WLAN. Também fornece informações sobre o dispositivo e o perfil conectado.

Figura 121: Tela de Status do Fusion

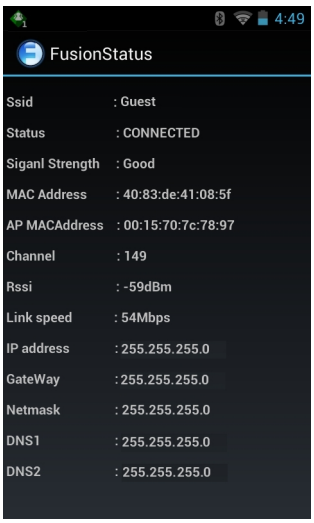

- **Sobre (Disponível somente para Android versão 4.4.3 ou superior)**
  - **Version (Versão)** - Exibe as informações atuais do Fusion.

Configuração da WLAN

Observação: Disponível somente para Android versão 4.1.2.

Use as configurações **Configuração WLAN** para configurar configurações WLAN adicionais. Na tela **Wi-Fi**, toque em ≡ > **Configuração WLAN** para ver as configurações.

- **Country Override (Substituir País)** - Marque para desabilitar 802.11d. Selecione o país de operação no menu.
- **Seleção de Taxa**
  - **Modo Automático (a/b /g/n)** - Usa todas as taxas de dados disponíveis (padrão).
  - **11A/b/g Only** - Usa somente 802.11 a /b/g.
  - **Somente o modo 11n.** - Usa somente 802.11n .
- **Seleção de Banda**
  - **Automático (2,4 GHz e 5 GHz)** - Usa as bandas de 2,4 GHz e 5 GHz (padrão).
  - **Só 2.4 Ghz** - Usa somente a banda 2.4 GHz.
  - **5Ghz somente** - Usa somente a banda de 5 GHz.
- **Ativar Economia de energia** - Quando ativado, o modo de descanso do rádio WLAN é quando não há atividade WLAN.

Modificar uma rede Wi-Fi

O usuário pode alterar configurações e senhas de uma rede na lista de Wi-Fi.

Procedimentos:

1. Toque em .
2. Toque em ou .
3. Toque em **Wi-Fi**.
4. Deslize o botão Wi-Fi para a posição **On (Ligado)**.

5 Toque e segure um nome de rede e toque em **Modificar rede (Modify network)**.
6 Modifique as configurações de rede e toque em **Salvar (Save)**.
7 Toque em .

Conectar a uma Rede Wi-Fi Usando WPS

O Wi-Fi Protected Setup (WPS) permite que os usuários configurem o Wi-Fi Protected Access, facilitando a adição de novos dispositivos a uma rede existente sem a necessidade de senhas enormes.

Procedimentos:

1 Toque em .
2 Toque em ou .
3 Toque em **Wi-Fi**.
4 Deslize o botão Wi-Fi para a posição **On (Ligado)**.
5 Toque em .
6 No roteador sem fio, pressione o botão WPS.
O TC55 conecta-se ao roteador sem fio.
7 Toque em .

Remover uma Rede Wi-Fi

Para remover uma rede memorizada ou conectada:

Procedimentos:

1 Toque em .
2 Toque em ou .
3 Toque em **Wi-Fi**.
4 Na lista **Wi-Fi networks (Redes Wi-Fi)**, toque e segure o nome da rede.
5 No menu, toque em **Forget network (Esquecer rede)**.
6 Toque em .

Bluetooth

Dispositivos equipados com Bluetooth podem se comunicar sem fios, usando RF (radio frequency, radiofrequência) de FHSS (Frequency Hopping Spread Spectrum, conhecido como salto de frequência) para transmitir e receber dados na banda de ISM (Industry Scientific and Medical, indústria científica e médica) de 2,4 GHz (802.15.1). A tecnologia sem fio Bluetooth foi criada especificamente para comunicações de curto alcance (10 metros/32,8 pés) e baixo consumo de energia.

Os dispositivos compatíveis com Bluetooth podem trocar informações (por exemplo, arquivos, compromissos e tarefas) com outros dispositivos Bluetooth tais como impressoras, pontos de acesso e outros dispositivos móveis.

Saltos de Frequência Adaptável

Saltos de Frequência Adaptável O AFH (Adaptive Frequency Hopping, salto de frequência adaptável) é um método para evitar interferências de frequência fixa e pode ser usado com o serviço de voz do Bluetooth. Todos os dispositivos da piconet (rede Bluetooth) devem ser compatíveis com o AFH para que o AFH funcione. Não há AFH ao conectar e detectar dispositivos. Evite fazer conexões e detecções de Bluetooth durante comunicações críticas de 802.11b. O AFH para Bluetooth consiste em quatro seções principais:

- Classificação de Canal - Um método de detectar uma interferência com base em canal por canal, ou máscara de canal predefinida.
- Gerenciamento de Link - Coordena e distribui as informações de AFH para o resto da rede Bluetooth.
- Modificação de Sequência de Saltos - Evita interferências por meio da redução seletiva do número de canais de saltos.
- Manutenção de Canal - Um método para reavaliar periodicamente os canais.

Quando o AFH é ativado, o rádio Bluetooth "salta em volta" (em vez de no meio) dos canais de taxa alta 802.11b. A coexistência do AFH permite que dispositivos corporativos funcionem em qualquer infraestrutura.

O rádio Bluetooth neste dispositivo opera como uma classe de potência de dispositivo de Classe 2. A potência máxima é de 2,5 mW e o alcance esperado é de 10 metros (32,8 pés). A definição de faixas com base na classe de energia é difícil de obter devido à potência e às diferenças de dispositivo, e se um mede espaço aberto ou espaço de escritório fechado.

Observação: Não é recomendada a realização de consulta de tecnologia sem fio Bluetooth quando uma operação de 802.11b de alta taxa é necessária.

Segurança

A especificação Bluetooth atual define segurança no nível do link. A segurança em nível de aplicativo não é especificada. Isso permite que os desenvolvedores de aplicativos definam mecanismos de segurança adaptados às suas necessidades específicas. A segurança no nível de link ocorre entre dispositivos, e não usuários, enquanto a segurança no nível de aplicativos pode ser implementada por usuário. A especificação Bluetooth define algoritmos e procedimentos de segurança necessários para autenticar dispositivos, e se necessário, criptografar os dados que fluem no link entre os dispositivos. A autenticação de dispositivo é um recurso obrigatório de Bluetooth, enquanto a criptografia de link é opcional.

O emparelhamento de dispositivos Bluetooth é feito através da criação de uma chave de inicialização que é usada para autenticar os dispositivos e criar uma chave de conexão para eles. A inserção de um PIN (Personal Identification Number, número de identificação pessoal) comum em dispositivos que estão sendo emparelhados gera a chave de inicialização. O número PIN nunca é enviado através de transmissão sem fio. Por padrão, a pilha de Bluetooth responde sem nenhuma chave quando uma chave é solicitada (cabe ao usuário responder ao evento de solicitação de chave). A autenticação de dispositivos Bluetooth é baseada em uma transação de desafio-resposta. O Bluetooth admite que um número PIN ou uma chave de acesso usada para criar outras chaves de 128 bits sejam usados para segurança e criptografia. A chave de criptografia é derivada da chave de conexão usada para autenticar os dispositivos em emparelhamento. Além disso, vale ressaltar o alcance limitado e o rápido salto de frequência dos rádios Bluetooth que dificulta a escuta de longa distância.

As recomendações são:

- Realizar o emparelhamento em um ambiente seguro
- Manter códigos PIN privados e não armazenar os códigos PIN no dispositivo
- Implementar segurança em nível de aplicativo.

Perfis Bluetooth

O TC55 suporta os seguintes serviços de Bluetooth:

- GAP (Generic Access Profile, perfil de acesso genérico) - Use para localização de dispositivo e a autenticação.

- SDAP (Serviço Discovery Protocol, protocolo de descoberta de serviço) - Lida com a pesquisa de serviços conhecidos e específicos, bem como para serviços gerais.
- SPP (Serial Port Profile, perfil de porta serial) - Configura uma porta serial virtual e se dois dispositivos habilitados para Bluetooth. Por exemplo, conectar o TC55 a uma impressora.
- Perfil HID (Human Interface Device, dispositivo de interface humana) - Permite que teclados, dispositivos apontadores, Bluetooth, dispositivos de jogos e de monitoramento remoto se conectem ao TC55.
- OPP (Object Push Profile, perfil de transmissão do objeto) - Permite que o TC55 transmita e receba objetos para e de um servidor de envio.
- HFP (Hands-Free Profile, perfil mãos livres) - Permite que um dispositivo viva-voz, como um fone de ouvido Bluetooth, faça e receba chamadas no TC55.
- A2DP (Advanced Audio Distribution Profile, perfil avançado de distribuição de áudio) - Permite que o TC55 transmita áudio de qualidade estéreo para um fone de ouvido sem fio ou para alto-falantes sem fio.
- AVRCP (Audio/Video Remote Control Profile, perfil de controle remoto de áudio/vídeo) - Permite que o TC55 controle televisores, equipamento de alta fidelidade etc.
- GOEP (Generic Object Exchange Profile, perfil genérico de troca de objetos) - Fornece a base para outros perfis de dados. Baseado em OBEX e, às vezes, chamado por essa sigla.
- HFP (Personal Area Network, Hands-Free Profile, perfil mãos livres) - Permite que kits mãos livres se comuniquem com telefones móveis em carros.
- PAN (Personal Area Network, rede de área pessoal) - Permite o uso de Protocolo de Encapsulamento de Rede Bluetooth em protocolos de três camadas para transmissão em uma conexão Bluetooth.
- GAVDP (General Audio/Video Distribution Profile, perfil de distribuição generalizado de áudio/vídeo) - Dá a base para A2DP e VDP.
- PBAP (PhoneBook Access Profile, perfil de acesso à agenda telefônica) - Permite a troca de objetos da agenda telefônica entre um kit para carro e um telefone celular de modo a permitir que o kit para carro exiba o nome de chamada recebida; permite que o kit para carro faça o download da agenda telefônica de modo que o usuário possa fazer uma chamada a partir do visor do carro.

Estados de Energia de Bluetooth

O rádio Bluetooth fica desativado por padrão.

- **Suspend (Modo de espera)** - quando o TC55 entra no modo de espera, o rádio Bluetooth permanece ligado.
- **Airplane Mode (Modo Avião)** — quando o TC55 é colocado em Modo Avião, o rádio Bluetooth é desligado. Quando o Modo Avião está desativado, o rádio Bluetooth retorna ao estado anterior. Quando estiver no Modo Avião, o rádio Bluetooth pode ser ligado novamente se desejado.

Ligar/Desligar Rádio Bluetooth — Android

Desligue o rádio Bluetooth para economizar energia ou se entrar em uma área com restrições de rádio (por exemplo, um avião). Quando o rádio estiver desligado, outros dispositivos Bluetooth não poderão ver ou se conectar ao dispositivo. Ligue o rádio Bluetooth para trocar informações com outros dispositivos Bluetooth (dentro do alcance). Comunique-se apenas com os rádios Bluetooth nas proximidades.

Observação: Para que a bateria tenha maior tempo de vida, desligue os rádios quando não estiverem em uso.

Ativar Bluetooth

Procedimentos:

1. Toque em .
2. Toque em ou .
3. Deslize o botão Bluetooth para a posição **ON (LIGADO)**. também será exibido na barra de status.

4 Toque em .

Desativar Bluetooth

Procedimentos:

1 Toque em .
2 Toque em ou .
3 Deslize o botão Bluetooth para a posição **OFF (DESLIGADO)**.
4 Toque em .

Descoberta de Dispositivos Bluetooth

O TC55 pode receber informações dos dispositivos descobertos sem emparelhamento. Entretanto, depois de emparelhados, o TC55 e o outro dispositivo trocarão informações automaticamente quando o rádio Bluetooth estiver ligado. Para encontrar dispositivos Bluetooth na área:

Procedimentos:

1 Certifique-se de que o Bluetooth esteja ativado nos dois dispositivos.
2 Certifique-se de que o dispositivo Bluetooth esteja em modo detectável.
3 Certifique-se de que os dois dispositivos estejam dentro de 10 metros (32,8 pés) um do outro.
4 Toque em .
5 Toque em ou .
6 Toque em **Bluetooth**.
7 Toque em **SCAN FOR DEVICES (PROCURAR DISPOSITIVOS)**. O TC55 começa a procurar por dispositivos Bluetooth detectáveis na região e exibe-os em **AVAILABLE DEVICES (DISPOSITIVOS DISPONÍVEIS)**.
8 Percorra as opções da lista e selecione um dispositivo. A caixa de diálogo **Bluetooth pairing request (Solicitação de emparelhamento Bluetooth)** será exibida.

Figura 122: Emparelhamento Bluetooth - Inserir PIN

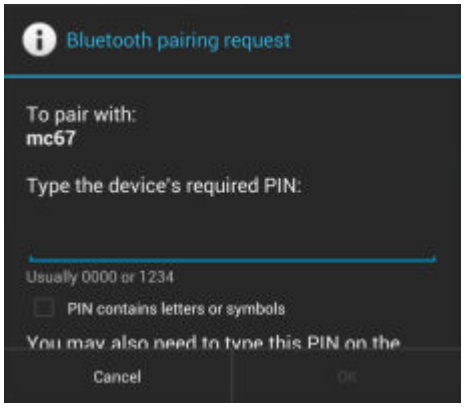

Figura 123: Emparelhamento Bluetooth - Emparelhamento Inteligente

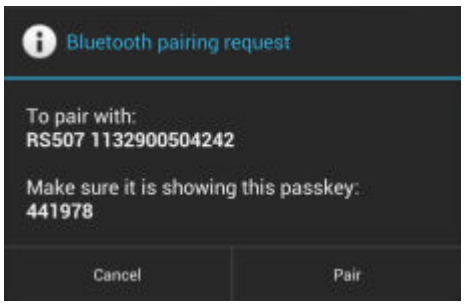

9 Insira um PIN na caixa de texto e toque em **OK**. Digite o mesmo PIN no outro dispositivo.

10 Para Emparelhamento Simples, toque em **Pair (Emparelhar)** nos dois dispositivos.

11 O dispositivo Bluetooth é adicionado à lista de **dispositivos Bluetooth** e uma conexão confiável (emparelhada) é estabelecida.

Alterar o Nome do Bluetooth

Por padrão, o TC55 tem um nome de Bluetooth genérico, que fica visível a outros dispositivos quando conectado.

Procedimentos:

1 Toque em .

2 Toque em ou .

3 Toque em **Bluetooth**.

4 Se o Bluetooth não estiver ativado, deslize o botão até a posição **ON (LIGADO)**.

5 Toque em .

6 Toque em **Rename device (Renomear dispositivo)**.

7 Insira um nome e toque em **Done (Concluído)**.

8 Toque em .

Conectar a um Dispositivo Bluetooth

Uma vez emparelhado, conecte-se a um dispositivo Bluetooth.

Procedimentos:

1 Toque em .

2 Toque em ou .

3 Toque em **Bluetooth**.

4 Se o Bluetooth não estiver ativado, deslize o botão até a posição **ON (LIGADO)**.

5 Na lista **DISPOSITIVOS EMPARELHADOS (PAIRED DEVICES)**, toque no dispositivo Bluetooth desconectado e espere até que o menu apareça.

6 Toque em **Connect (Conectar)**. Quando conectado, o dispositivo é exibido como conectado na lista.

Selecionar Perfis no Dispositivo Bluetooth

Alguns dispositivos Bluetooth têm vários perfis. Para selecionar um perfil:

Procedimentos:

1. Toque em .
2. Toque em ou .
3. Toque em **Bluetooth**.
4. Na lista **PAIRED DEVICES (DISPOSITIVOS EMPARELHADOS)**, toque em ao lado do nome do dispositivo.
5. Em **PROFILES (PERFIS)**, marque ou desmarque um perfil para permitir que o dispositivo use aquele perfil.
6. Toque em .

Desemparelhar um Dispositivo Bluetooth

Para desemparelhar um dispositivo Bluetooth e apagar todas as informações de emparelhamento:

Procedimentos:

1. Toque em .
2. Toque em ou .
3. Toque em **Bluetooth**.
4. Na lista **PAIRED DEVICES (DISPOSITIVOS EMPARELHADOS)**, toque em ao lado do nome do dispositivo.
5. Toque em **Unpair (Desemparelhar)**.
6. Toque em .

Emparelhar com o CS3070

Procedimentos:

1. Pressione o botão de leitura (+) do CS3070 para ativar o leitor.
2. Pressione e segure o botão do Bluetooth (botão redondo) por cinco segundos. O leitor emite um som, e o botão do Bluetooth começa a piscar rapidamente, indicando que o leitor está detectável pelo host.

Observação:

HID é o perfil padrão do CS3070. Se tiver sido trocado, procure o código de barras abaixo.

Figura 124: Código de Barras de Emulação de Teclado Bluetooth (HID)

3. Toque em .
4. Toque em ou .
5. Toque em **Bluetooth**.

6 Deslize o botão até a posição **ON (LIGADO)**.

7 O CS3070 é exibido na lista **Available Devices** (Dispositivos Disponíveis), indicada por seu nome de modelo e número de série.

8 Selecione o CS3070 na lista.
Uma caixa de diálogo mostra o PIN para inserir no CS3070.

9 Com o CS3070, digitalize o PIN usando os Códigos de Barras Numéricos. Consulte *CS3070 Códigos de Barras Numéricos para Inserir o PIN na página 146* e digitalize **Enter**. O leitor emite um bipe para indicar que ele foi emparelhado com o dispositivo, e o dispositivo exibe **Conectado (Connected)** abaixo do nome do dispositivo CS3070.

CS3070 Códigos de Barras Numéricos para Inserir o PIN

Usar os seguintes códigos de barras para inserir o PIN para conexão Bluetooth.

Continuação da tabela…

Emparelhar o RS507 com o Capturador de Imagens Usando o SSI

Um captador de imagens sem as mãos RS507 pode ser usado com o dispositivo para capturar dados do código de barras.

Procedimentos:

1 Certifique-se de que os dois dispositivos estejam dentro de 10 metros (32,8 pés) um do outro.

2 Instale a bateria no RS507.

3 No TC55, toque em .

4 Toque em .

Figura 125: Utilitário de Emparelhamento com Bluetooth

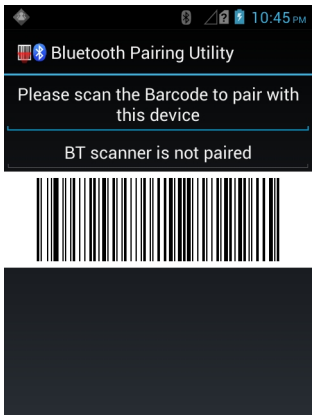

5 Ao usar o RS507, digitalize código de barras na tela.
O RS507 emite avisos sonoros alto/baixo/alto/baixo. O LED de Leitura pisca na cor verde indicando que a RS507 está tentando estabelecer conexão com o TC55. Quando a ligação for estabelecida, o LED de leitura é apagado e o RS507 emite uma sequência de avisos sonoros baixos/altos.

6 No TC55, toque em .

Emparelhamento do Capturador de Imagens sem as Mãos RS507

Um captador de imagens sem as mãos RS507 pode ser usado com o dispositivo para capturar dados do código de barras.

Procedimentos:

1 Certifique-se de que o Bluetooth esteja ativado nos dois dispositivos.

2 Certifique-se de que o dispositivo Bluetooth esteja em modo detectável.

3 Certifique-se de que os dois dispositivos estejam dentro de 10 metros (32,8 pés) um do outro.

4 Coloque o RS507 no modo HID (Human Interface Device, dispositivo de interface humana). Se o RS507 já estiver no modo HID, vá para a etapa 5.

a Remova a bateria do RS507.
b Pressione e segure a tecla Restaurar.
c Instale a bateria no RS507.
d Mantenha a tecla Restaurar pressionada por cerca de cinco segundos até ouvir um apito e os LEDs de Leitura piscarem em verde.
e Faça a leitura do código de barras abaixo para colocar o RS507 em modo HID.

Figura 126: Código de Barras Bluetooth HID RS507

5 Toque em .

6 Toque em ou .

7 Toque em **Bluetooth**.

8 Toque em **SCAN FOR DEVICES (PROCURAR DISPOSITIVOS)**. O dispositivo começa a procurar por dispositivos Bluetooth detectáveis na região. Eles são listados em **DISPOSITIVOS DISPONÍVEIS (AVAILABLE DEVICES)**.

9 Percorra as opções da lista e selecione RS507.
O dispositivo se conecta ao RS507 e a mensagem **Connected (Conectado)** é exibida abaixo do nome do dispositivo. O dispositivo Bluetooth é adicionado à lista de **dispositivos Bluetooth** e uma conexão confiável (emparelhada) é estabelecida.

NFC (Near Field Communications, comunicações de campo próximo)

NFC/HF RFID é um padrão de tecnologia de conectividade sem fio de curta distância que permite transações seguras entre o leitor e um cartão inteligente sem contato. A tecnologia tem base nos padrões ISO/IEC 14443 Tipos A e B (proximidade) e ISO/IEC 15693 (ambiente), usando a banda não licenciada HF 13,56 MHz. O TC55n suporta os seguintes modos de operação:

- Modo de leitor
- Comunicação ponto a ponto
- Modo de emulação de cartão.

Usando NFC, o TC55 pode:

- Trocar dados com outro dispositivo NFC.
- Ler informações de sensores médicos compatíveis.
- Parear com dispositivos Bluetooth suportados, como impressoras e fones de ouvido.
- Ler cartões sem contato como bilhetes sem contato, cartões de identificação e ePassport.
- Ler e gravar informações em cartões sem contato como SmartPosters e bilhetes, bem como em dispositivos com interface NFC, como máquinas de venda, etc.
- Emular cartões sem contato como pagamentos, bilhetes ou cartões SmartPoster (Emulação de Cartões UICC disponível para todas as versões de Android. Emulação de Cartão Host disponível somente para Android versão 4.4.3).

A antena do TC55 encontra-se na parte inferior da tampa da bateria, indicada por um ícone de antena.

Compartilhar Informações Usando NFC

Você pode transmitir uma página da web, um vídeo ou outro conteúdo de sua tela para outro dispositivo unindo a parte de trás dos dispositivos.

Você pode transmitir conteúdos como uma página da web, cartões de contato, fotos, links do Youtube ou informações sobre sua localização de sua tela para outro dispositivo unindo a parte de trás dos dispositivos.

Pré-requisitos: Certifique-se de que ambos os dispositivos estejam desbloqueados, tenham suporte a NFC e estejam com NFC e Android Beam ativados.

Procedimentos:

1 Abra uma tela que contenha uma página da web, um vídeo, uma foto ou um contato.

2 Mova a parte posterior do TC55 em direção à parte posterior do outro dispositivo.

Figura 127: Compartilhar Dados Usando NFC

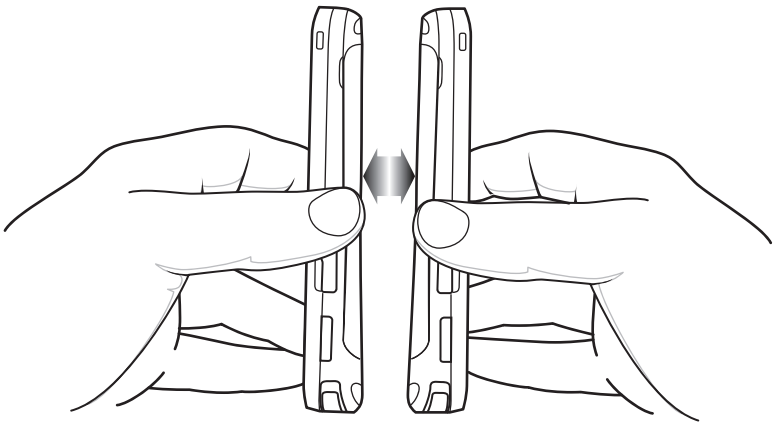

Quando os dispositivos forem conectados, você ouvirá um som, a imagem na tela será reduzida e a mensagem **Touch to beam (Toque para transmitir)** será exibida.

3 Toque em qualquer parte da tela.
A transferência será iniciada.

Comunicação usando NFC

Procedimentos:

1 Inicie um aplicativo com NFC ativado.

2 Segure o dispositivo conforme indicado. Não cubra a área da antena na tampa da bateria.

Figura 128: Comunicação com chipe, etiqueta ou cartão NFC

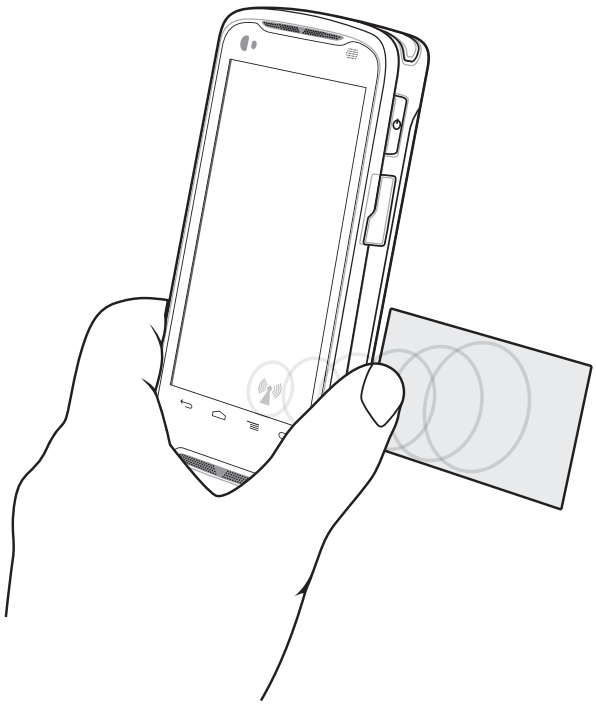

3 Mova o TC55 para perto do chipe, etiqueta ou cartão NFC até que a transferência dos dados seja concluída (normalmente indicada pelo aplicativo).

Emparelhar Dispositivos Bluetooth Compatíveis com NFC

Pré-requisitos: Certifique-se de que os dispositivos Bluetooth compatíveis com NFC estejam ligados e no modo detectável. Veja a documentação do usuário dos dispositivos.

Procedimentos:

1 Segure o TC55 conforme mostrado. Não cubra a área da antena na tampa da bateria.

Figura 129: Emparelhar com Dispositivo com NFC Habilitado

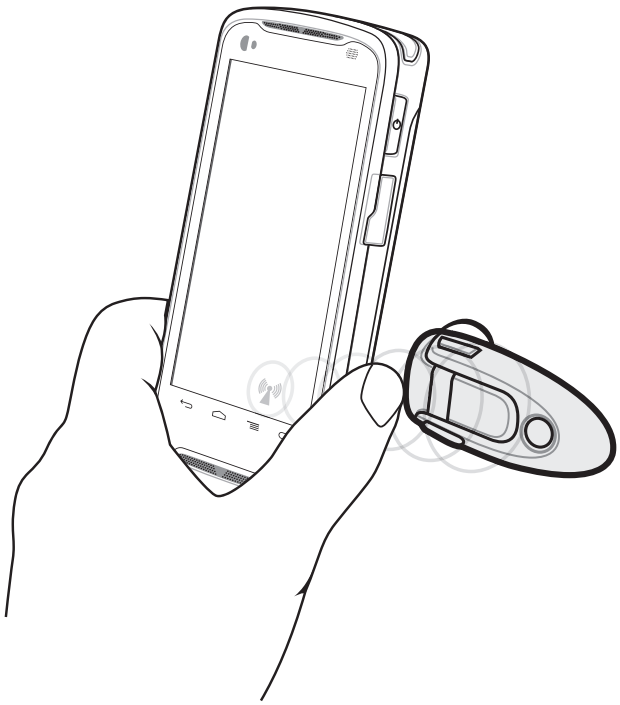

2 Mova TC55 para perto do dispositivo. O dispositivo indica que o emparelhamento foi bem-sucedido.

Configurações de NFC Empresarial

Observação: Disponível somente para Android versão 4.4.3.

As configurações de NFC empresarial mostram as configurações avançadas do rádio NFC.

Para definir as configurações de NFC, toque em **Settings (Configurações)** > **More… (Mais...)**. > **Enterprise NFC Settings (Configurações de NFC Empresarial)**.

Figura 130: Tela de Redes e Redes sem fio

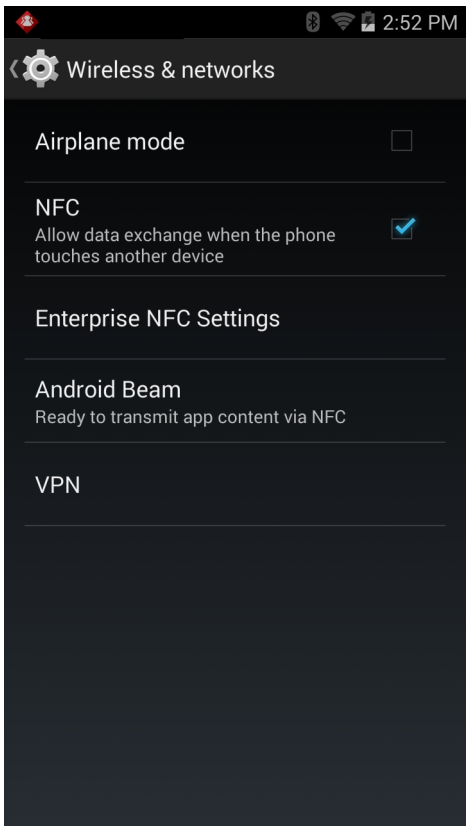

Figura 131: Tela de Configurações de NFC Empresarial

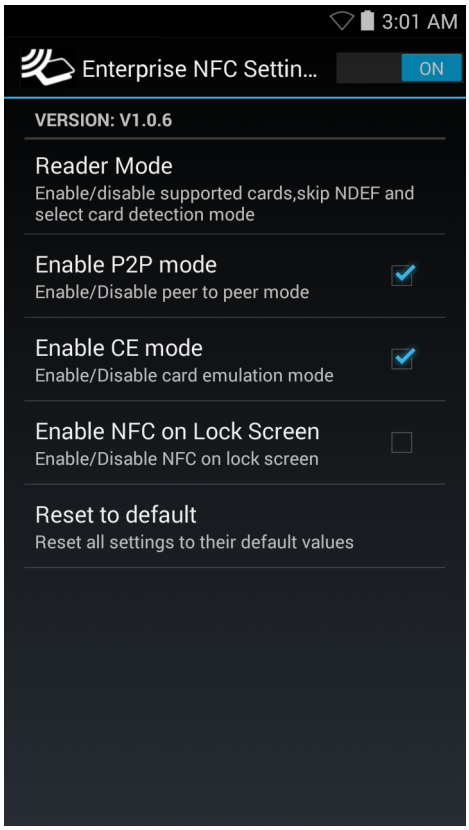

- **Reader Mode (Modo de Leitor)** - Toque para abrir a tela de configuração do modo de leitor.
- **Enable P2P mode (Ativar modo P2P)** - Ativa ou desativa o modo ponto a ponto. Padrão: ativado.
- **Card Emulation Mode (Modo de emulação de cartão)** - Ativa ou desativa o modo de emulação de cartão. Padrão: desativado.
- **Enable CE mode (Ativar modo CE)** - Toque para ativar ou desativar o modo de emulação de cartão. Padrão: desativado.
- **Enable NFC on Lock Screen (Ativar NFC na tela de bloqueio)** - Ativa ou desativa o NFC na tela de bloqueio.
- **Reset to Default (Restaurar para padrão)** - Restaura todas as definições para as configurações padrão de fábrica.

Modo de Leitor

Use as configurações do **Reader Mode (Modo de leitor)** para configurar o rádio NFC.

Figura 132: Configurações do Modo de Leitor

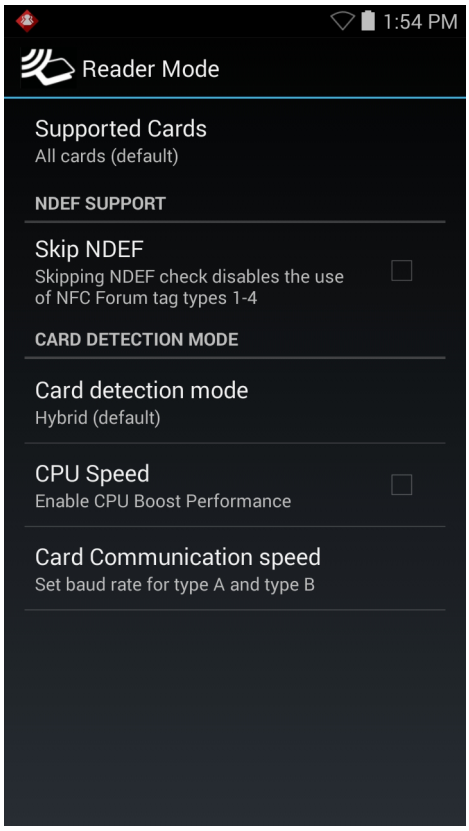

- **Supported Cards (Cartões compatíveis)** - Toque para selecionar o tipo de cartão NFC compatível. Opções: **All Cards (Todos os cartões)** (padrão), **Type A (Tipo A)**, **Type B (Tipo B)**, **Type F (Tipo F)** ou **Type V (Tipo V)**.
- **Suporte NDEF**
  - **Skip NDEF** - Ativa ou desativa o uso de etiquetas de fórum NFC dos tipos 1 a 4. Padrão: desativado.
- **Card Detection Mode (Modo Detecção de Cartão)**
  - **Card detection mode (Modo detecção de cartão)** - Toque para selecionar o modo de detecção de cartão. Opções: **Low power (Baixo consumo)**, **Standard (Padrão)** ou **Hybrid (Híbrido)** (padrão).
  - **CPU Speed (Velocidade da CPU)** - Toque para aprimorar o desempenho de transação do NFC durante a leitura de pequenas quantidades de dados. Padrão: Disabled (Desativado).
  - **Card Communication Speed (Velocidade de comunicação do cartão)** - Toque para definir a taxa de transmissão de cartões dos tipos A e B. Opções: 106 kbps (padrão para Tipo A), **212 kbps**, **424 kbps** ou **No restriction (Sem restrições)** (padrão para Tipo B).

Capítulo 7

Acessórios

Este capítulo fornece informações para usar os acessórios do dispositivo.

Acessórios do TC55

A tabela baixo relaciona os acessórios disponíveis para o TC55.

Tabela 10: Acessórios do TC55

Acessório	Número da Peça	Descrição
Suportes		
Base com cinco compartimentos somente para carga	CRDUNIV-55-5000R	Permite carregamento de até cinco dispositivos TC55. Requer fonte de alimentação adicional.
Base com Cinco Compartimentos Somente para Carga	CRDUNIV-XX-5000R	Permite carregamento de até cinco dispositivos TC55. Precisa de suporte de carregamento e fonte de alimentação adicional.
Suporte para Veículo	CRD-TC55-VCD1-01	Permite montagem do TC55 em um veículo.
Carregadores		
Fonte de Alimentação (12 VCC, 4,16 A)	PWRS-14000-148R	Fornece energia para a Base Apenas para Carregamento com Cinco Compartimentos.
Fonte de Alimentação (5 VCC, 1,2 A)	PWRS-124306-01R	Fornece energia para o TC55.
Cabos		
Cabo de Carregamento Robusto	CBL-TC55-CHG1-01	Fornece energia para o TC55.
Cabo Micro USB	25-MCXUSB-01R	Permite comunicação USB com um computador host.
Cabo de Carregamento Automático	VCA400-01R	Também funciona como suporte para veículo para o TC55 usando o acendedor de cigarros do veículo.
Cabo de Alimentação CA dos E.U.A. (3 fios)	50-16000-221R	Fornece energia às fontes de alimentação.
Cabo de Alimentação CA Internacional	-	Fornece energia às fontes de alimentação. Adquira em separado.
Diversos		

Continuação da tabela…

Acessório	Número da Peça	Descrição
Bateria sobressalente de íon de lítio de 2.940 mAh	BTRY-TC55-29MA1-01	Bateria de reposição de 2.940 mAh.
Bateria sobressalente de íon de lítio de 4.410 mAh	BTRY-TC55-44MA1-01	Bateria de reposição de 4.410 mAh.
Tampa da Bateria de 2,940 mAh	KT-TC55-29BTYD1-01	Tampa da bateria sobressalente para a bateria de 2.940 mAh.
Tampa da Bateria de 4,410 mAh	KT-TC55-44BTYD1-01	Tampa da bateria sobressalente para a bateria de 4.410 mAh.
Suporte de carregamento	CUPTC55XX-1000R	É montado no Base Universal Apenas para Carregamento com Vários Compartimentos e contém compartimento para carregamento do TC55
Tampa de compartimento vazio	CUPUNICVR-5000R	É montado na Base com Cinco Compartimentos Somente para Carga e abrange um compartimento quando um suporte não é necessário (embalagem com 5).
Capa protetora (azul/preta)	SG-TC55-BOOT1-01	Fornece proteção adicional para o TC55.
Capa protetora (cinza/preta)	SG-TC55-BOOT2-01	Fornece proteção adicional para o TC55.
Caneta para Capa Protetora	KT-TC55-STYLUS1-01 KT-TC55–STYLUS1–03	Caneta única para Capa Protetora com correia. Caneta para Capa Protetora com correia (embalagem com 3).
Alça	SG-TC55-HSTRPH-01	Conectada à bota protetora.
Estojo	SG-TC55-HLSTR1-01	É montado no cinto e fornece armazenamento para o TC55.

Cabo Micro USB

Use o cabo Micro USB para estabelecer comunicação USB com um computador host.

Quando o TC55 está conectado a um computador host usando o cabo Micro USB, o TC55 aparece como um Disco Removível no computador host. Consulte o *Guia do Integrador do TC55* para obter mais informações.

Figura 133: Usar o Cabo Micro USB

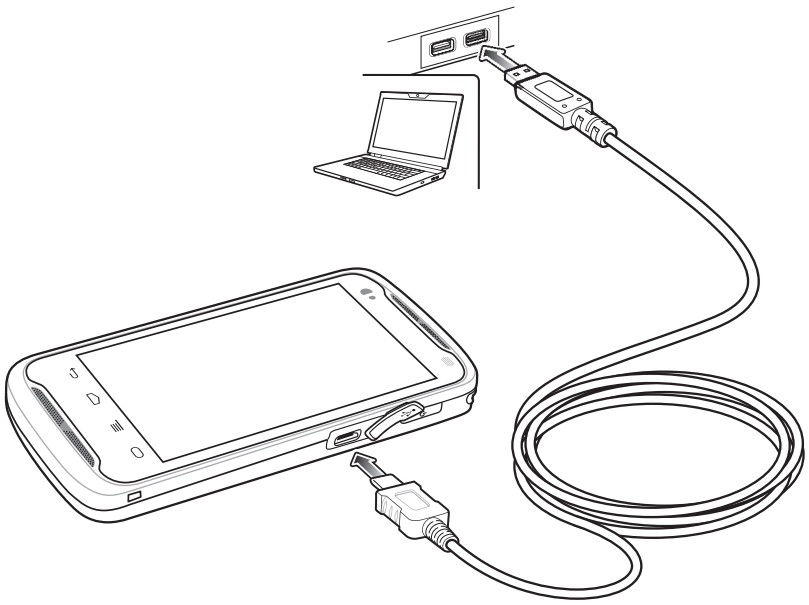

Observação: O melhor método para carregar a TC55 é usar o Cabo de Carregamento Robusto. Você também pode usar o Cabo Micro USB para carregar a TC55, porém o tempo para carregar a bateria por completo aumentará.

Cabo de Carregamento Robusto

Use o cabo de carregamento robusto para fornecer energia ao TC55.

Observação:

Não conecte o cabo de carregamento robusto à porta USB de um computador host. O TC55 não carregará no computador host usando o resistente Cabo de Carregamento Robusto.

Use fontes de alimentação Zebra, p/n, PWR-124306-01R com o cabo de carregamento.

Figura 134: Cabo de Carregamento Robusto

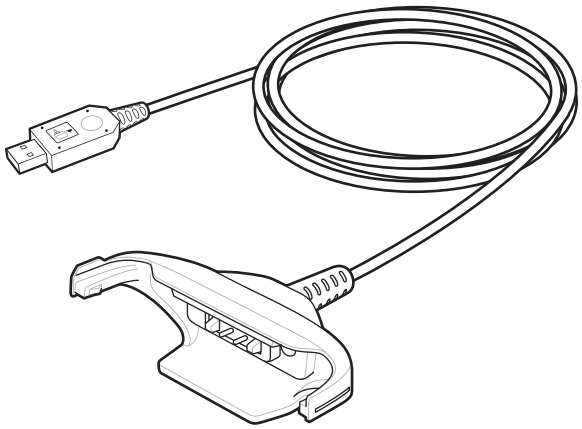

Configuração do Cabo de Carregamento Robusto

Figura 135: Conectar Cabo de Carregamento Robusto ao TC55

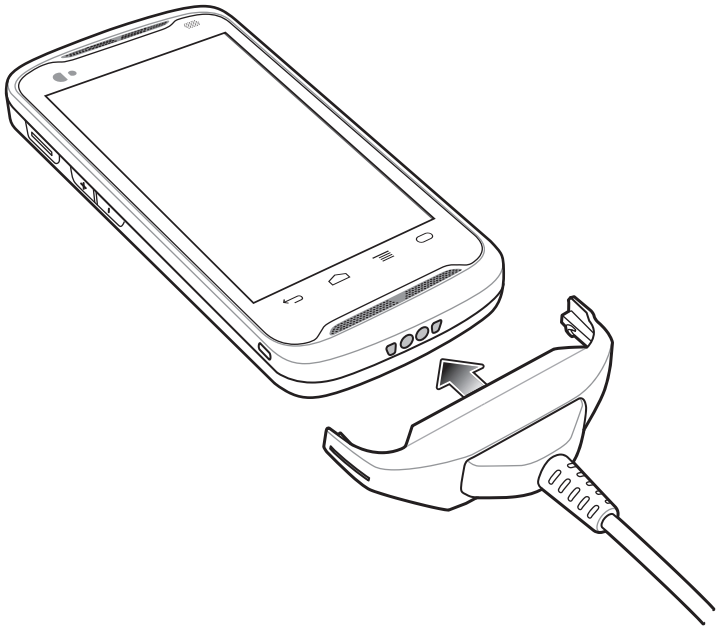

Figura 136: Conectar à alimentação

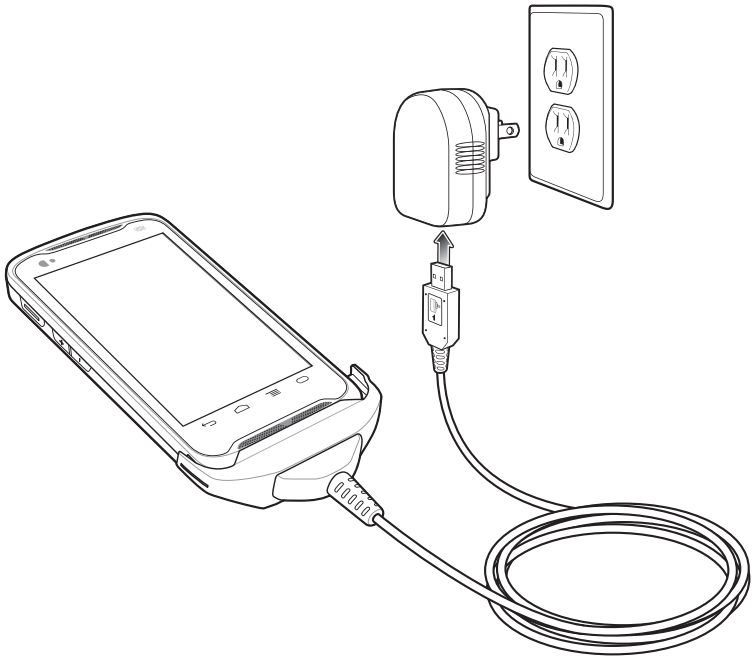

Remoção do Cabo de Carregamento Robusto

Figura 137: Remover o Cabo de Carregamento Robusto

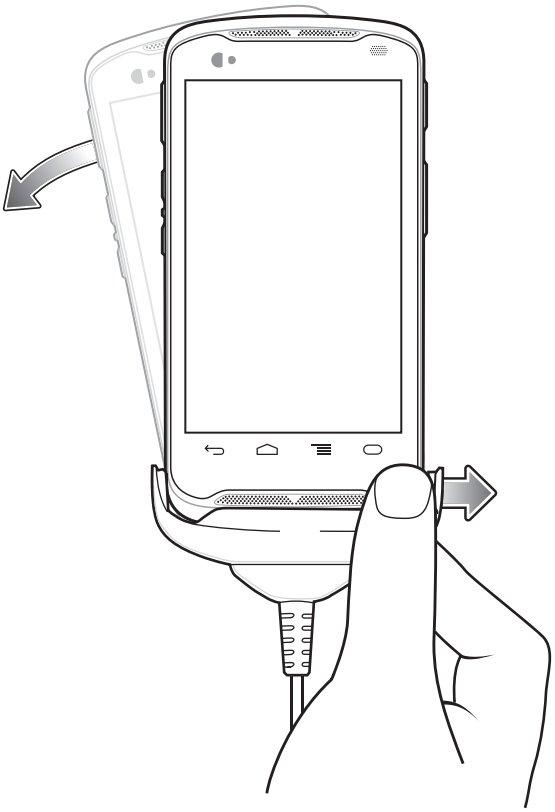

Base com cinco compartimentos somente para carga

A Base com Cinco Compartimentos somente para Carga:

- Fornece energia de 5 VCC para operação do TC55.
- Carrega simultaneamente até cinco TC55.
- Consiste em uma base e suportes opcionais.

Consulte o *Guia do Integrador do TC55* para obter instruções sobre instalação e configuração.

Carregar o TC55

Para carregar o TC55, insira-o em um compartimento aberto.

Figura 138: Base com cinco compartimentos somente para carga

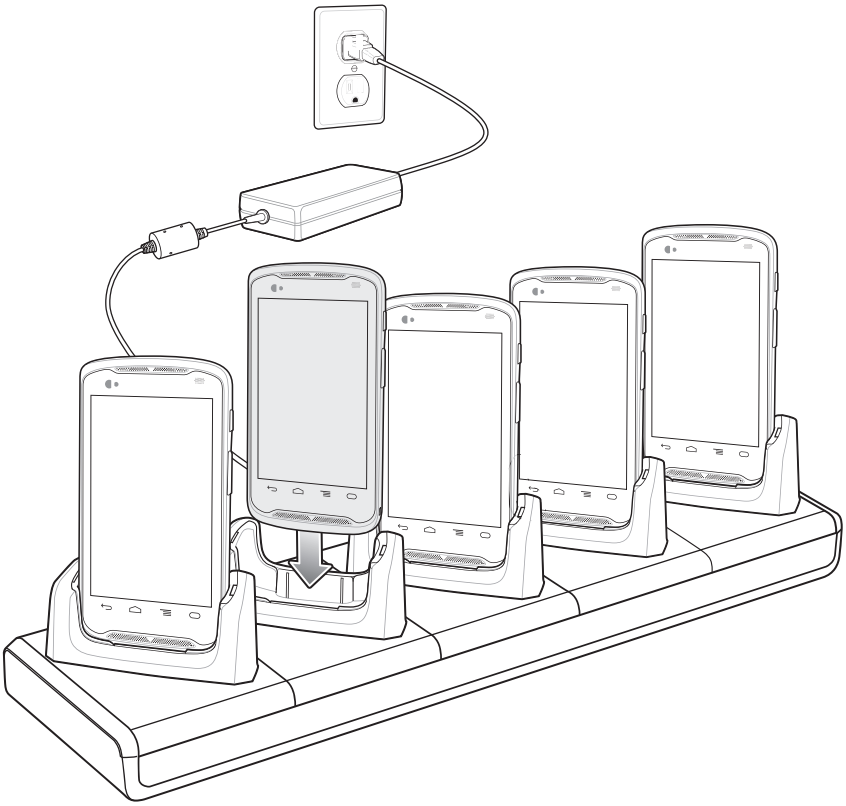

O LED do TC55 exibe o status do carregamento da bateria. Consulte Status do LED de carga da bateria para indicações do status do carregamento. A bateria de 2.940 mAh está carregada em aproximadamente três horas, e a bateria de 4.410 mAh está carregada em 4,5 horas.

Um LED de Carregamento é fornecido para cada base de carga da bateria. Consulte *LED de Status de Carregamento na página 28* para obter informações sobre o status de carregamento.

Carregue as baterias em temperaturas entre 0 °C e 40 °C (32 °F e 104 °F). O carregamento é controlado de maneira inteligente pelo carregador para garantir a operação segura e otimizar a vida útil de longo prazo da bateria. Para isso, durante curtos períodos de tempo, o carregador habilita e desabilita o carregamento da bateria para manter a bateria em temperaturas aceitáveis. O carregador indica pelo LED quando o carregamento é desabilitado devido a temperaturas anormais.

Inserir um TC55 com Protetor Lateral na Base

Cada suporte da base tem um elemento que deve ser removido antes de inserir o TC55 com Protetor Lateral. Remova o elemento e insira a TC55 no suporte.

Figura 139: Remova o elemento do suporte

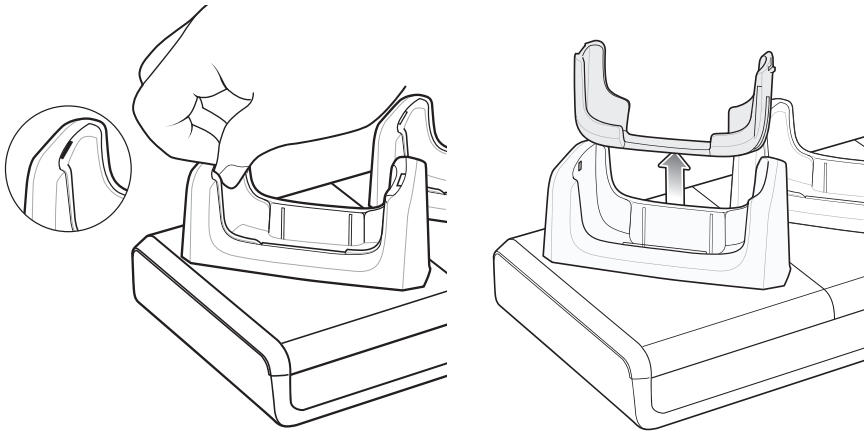

Base de carregamento veicular

Aviso: Alguns países proíbem a montagem de qualquer dispositivo eletrônico em qualquer local no painel do veículo. Certifique-se de verificar as áreas de montagem aceitáveis na legislação local antes de instalar o kit de montagem veicular.

Instale o suporte para veículo em uma superfície do veículo razoavelmente plana e livre de sujeira e óleo. Limpe a superfície de montagem com um produto de limpeza de vidro e um pano de algodão limpo. Instale o suporte para veículo no para-brisa ou em outra superfície plana do carro com o disco de montagem fornecido.

O TC55 pode detectar quando está inserido no suporte. Use as configurações da Base para configurar o TC55 quando no suporte. Consulte mais informações no *Guia do Integrador do TC55*.

Você pode colocar a TC55 no suporte com ou sem o protetor lateral.

Instalando o Suporte para Veículo no Para-Brisa

Procedimentos:

1 Fixe a ventosa na área selecionada com a alavanca de sucção voltada para cima.

Figura 140: Instalação no para-brisa

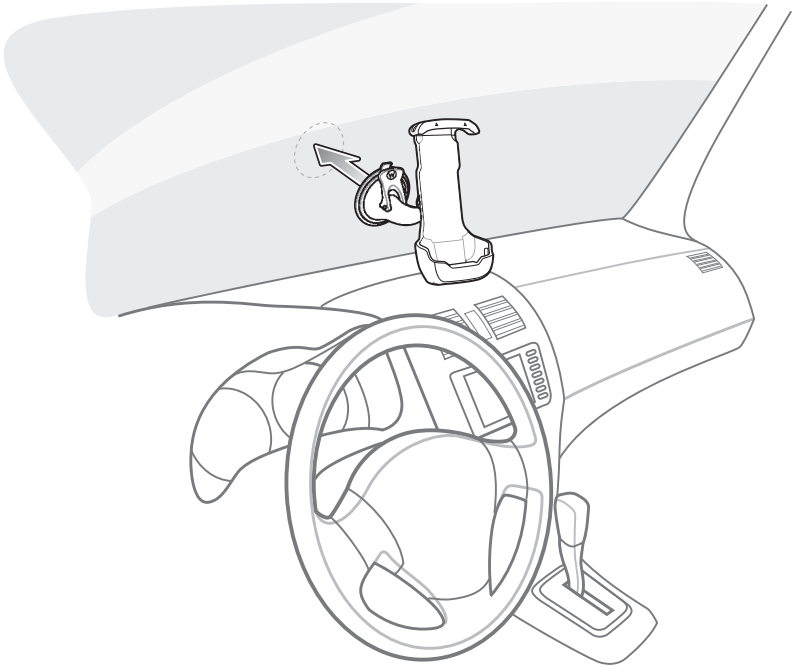

2 Vire a alavanca para baixo para criar um vácuo entre a ventosa e a superfície de montagem.

Figura 141: Mova a Alavanca em Direção ao Para-Brisa

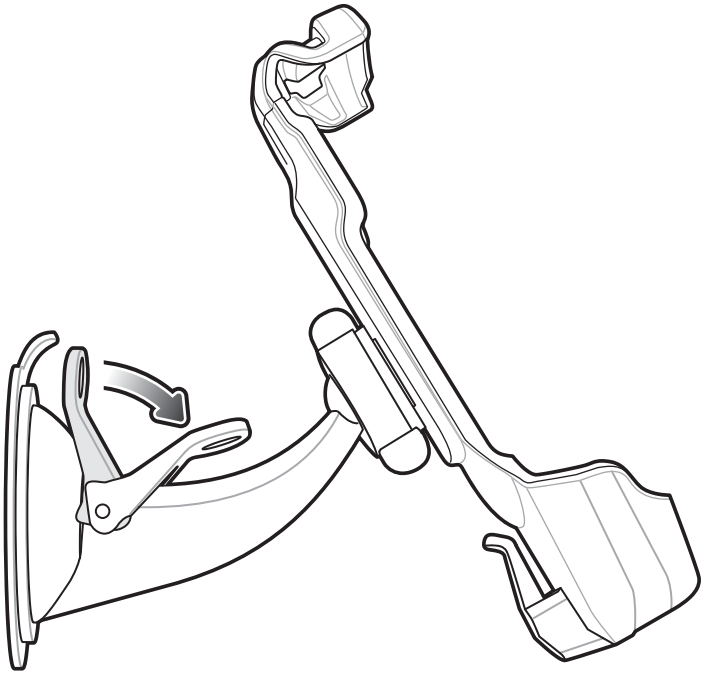

3 Certifique-se de que a sucção esteja suficientemente forte antes de prosseguir para a próxima etapa.
4 Coloque primeiro a parte superior do TC55 no suporte e empurre para cima.
5 Girar a parte inferior para o interior do suporte e insira a parte inferior no suporte.

Figura 142: Insira o TC55 no Suporte de Carregamento para Veículo

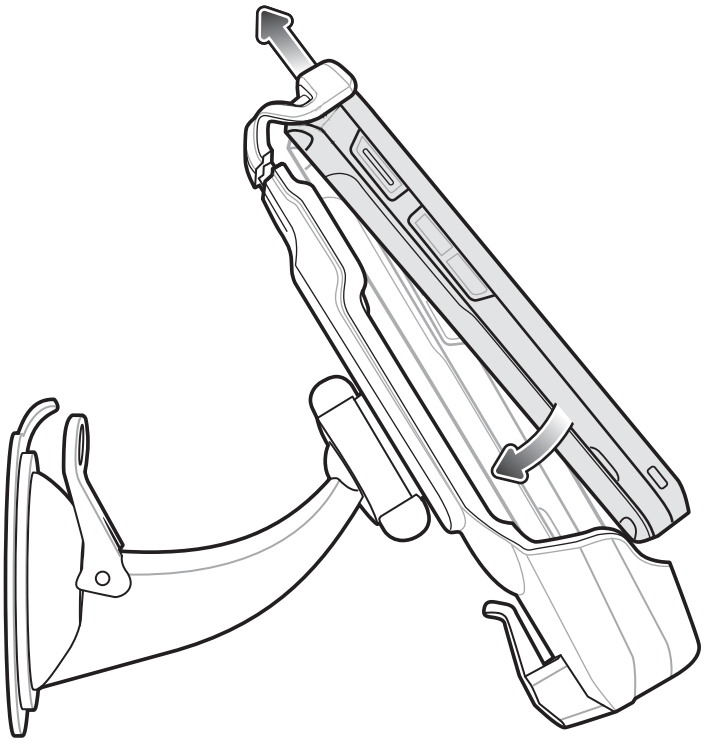

Observação: Quando o TC55 é instalado no suporte para veículo, ele detecta automaticamente a inserção e entra no Car Mode (Modo Carro), por padrão.

6 Posicione o TC55 para obter a melhor visualização.

7 Aperte as porcas para travar o suporte no lugar.

Figura 143: Apertar a porca

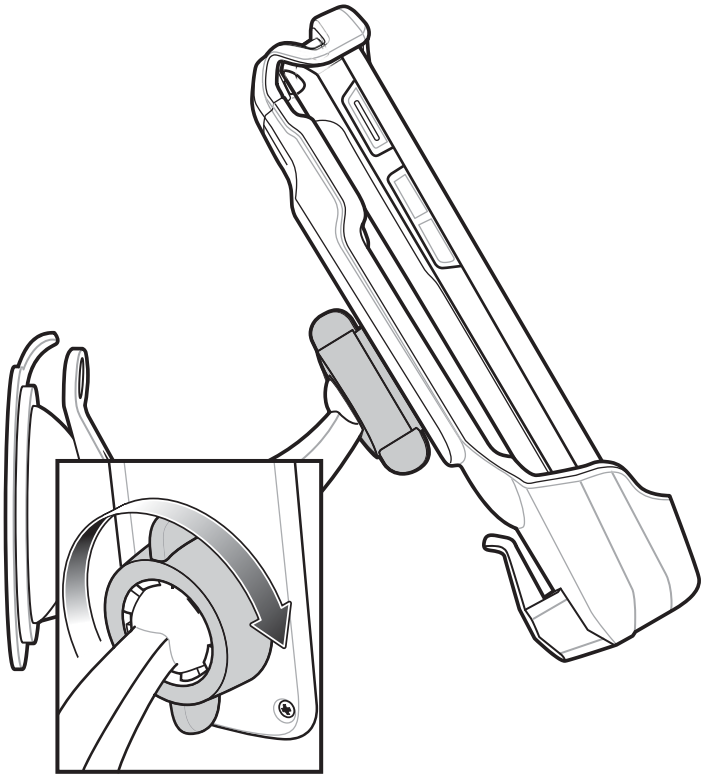

8 Para carregar o TC55 em uma veículo, conecte o conector micro USB do cabo de carregamento para veículos (p/n VCA400- 01R) no conector de entrada de energia no suporte de carregamento para veículo.

Figura 144: Conecte o cabo de carregamento para veículos no suporte de carregamento para veículo

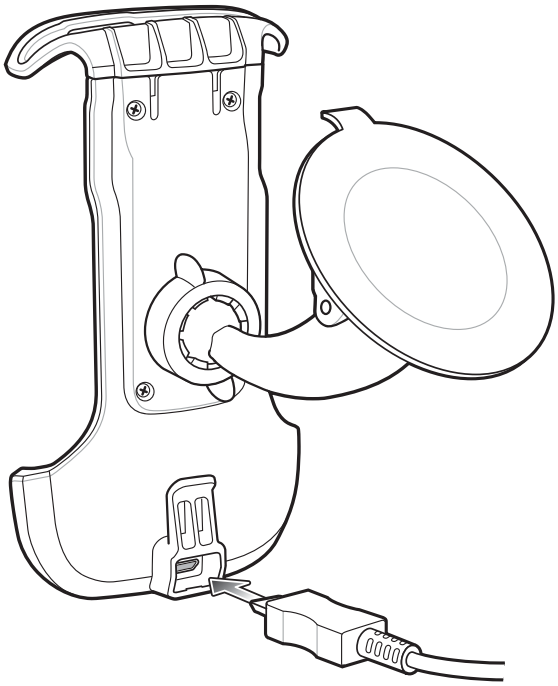

9 Use o recurso de retenção do cabo para prendê-lo.

Figura 145: Retenção do Cabo

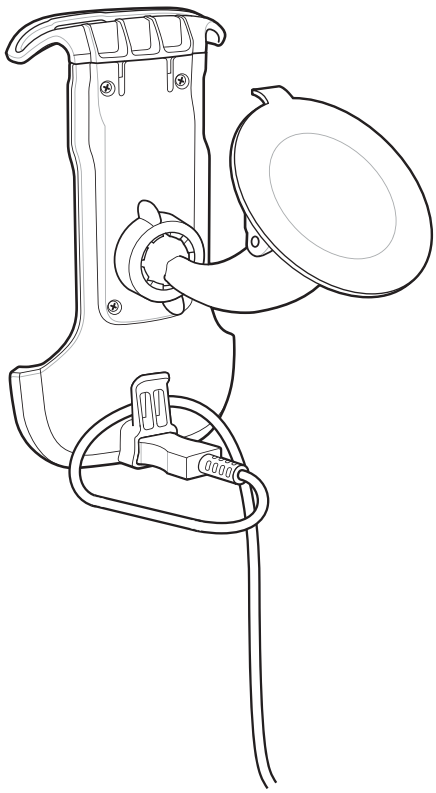

10 Conecte a outra extremidade na saída de energia do veículo. O indicador de LED pisca na cor verde indicando que o TC55 está sendo carregado.

Remover o dispositivo do suporte para veículo

Procedimentos:

1 Levante o TC55.

Figura 146: Remova o TC55 do suporte para veículo

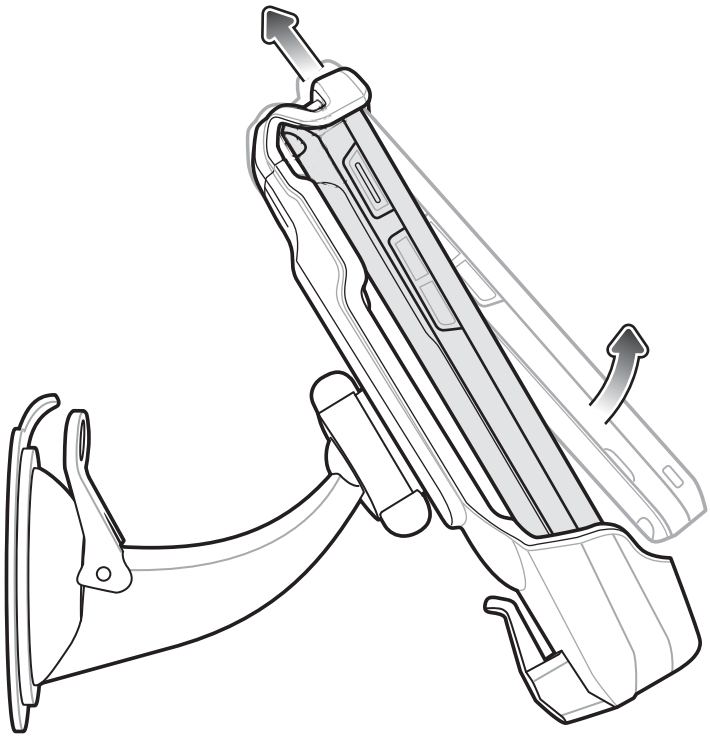

2 Remova parte inferior o TC55 do suporte

Configurações da Plataforma

Use as Configurações da Plataforma para definir configurações do dispositivo específicas para quando o TC55 está inserido no suporte para veículo.

Figura 147: Tela de Plataforma

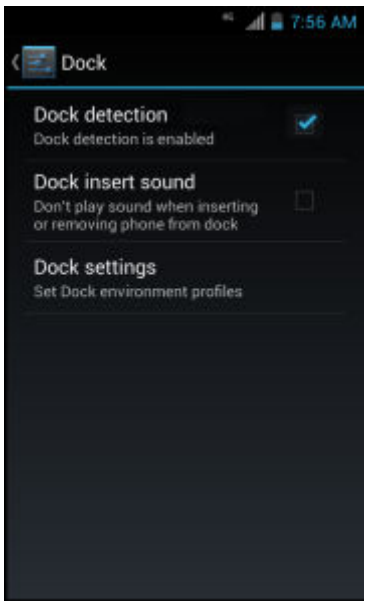

- **Detecção da estação (Dock detection)** - Marque para permitir a detecção do TC55, inserida no suporte para veículo. Ativado por padrão.

- **Acessório de estação som (Dock insert sound)** - Marque para reproduzir um som quando o TC55 for colocado ou removido do suporte para veículo.
- **Configurações da estação (Dock settings)** - Tocar para modificar as configurações do TC55 ao colocá-lo no suporte.

Figura 148: Tela de Configurações de Plataforma

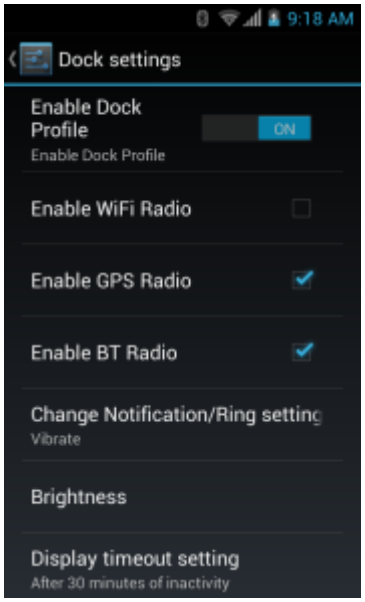

- **Ativar estação Perfil (Enable Dock Profile)** - Deslize o botão para ativar ou desativar configurações da estação quando o TC55 estiver no suporte para veículo.
- **Ativar rádio Wi-Fi (Enable Wi-Fi Radio)** - Ativar ou desativar o rádio Wi-Fi quando o TC55 estiver no suporte para veículo.
- **Ativar rádio GPS (Enable GPS Radio)** - Ativar ou desativar o rádio GPS quando o TC55 estiver no suporte para veículo.
- **Ativar BT rádio (Enable BT Radio)** - Ativar ou desativar o recurso Bluetooth quando o TC55 estiver no suporte para veículo.
- **Notificação de alterações/definição de toque (Change Notification/Ring setting)** - Selecione notificação que ocorre quando o TC55 estiver no suporte para veículo. Opções: **Reproduzir som (Play Sound)** ou **Vibrar (Vibrate)**.
- **Brilho (Brightness)** - Define o brilho da tela quando o TC55 está no suporte para veículo.
- **Exibir configuração de tempo limite (Display timeout setting)** - Configure o tempo antes que a tela se apague quando o TC55 está no suporte para veículo.
- **Tela sensível ao toque modo (Touchscreen mode)**- Selecione toque em modo de tela quando a TC55 está no suporte para veículo. Opções: **Dedo/Com luva (Finger/Gloved)** ou **Dedo/caneta (Finger/Stylus)**.
- **Iniciar um aplicativo instalado (Launch an installed application)** - Selecione um aplicativo que será iniciado quando o TC55 for colocado na base.

Instalar o Protetor Lateral

Figura 149: Inicialização protetora

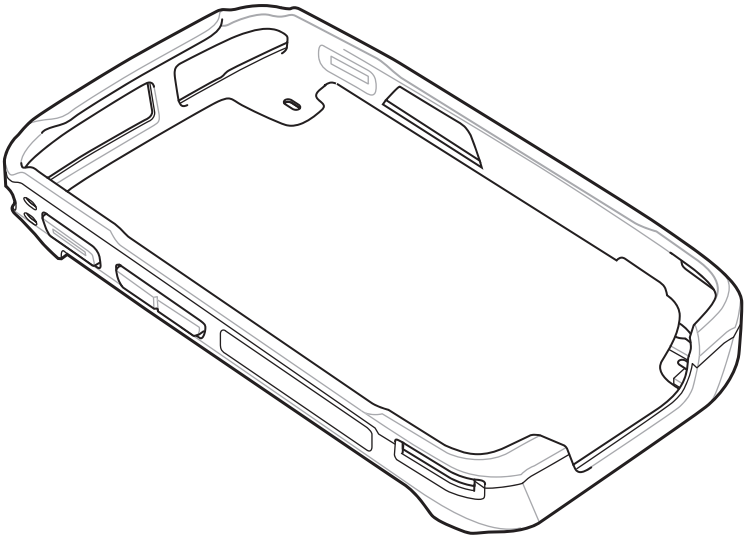

Procedimentos:

1 Insira a parte superior do TC55 na parte superior do Protetor Lateral.

Figura 150: Insira a Parte Superior do TC55 no Protetor Lateral

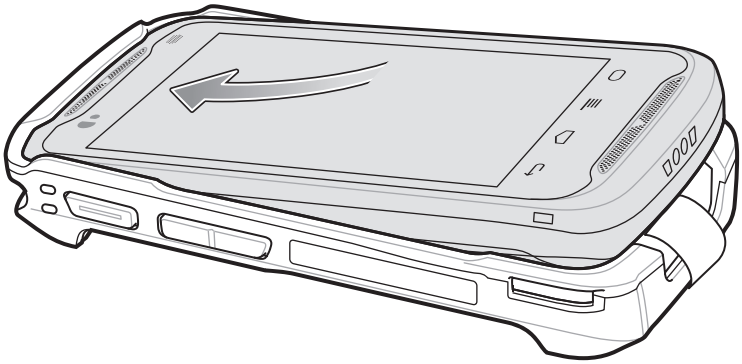

2 Gire a parte inferior do TC55 no Protetor lateral.

Figura 151: Insira a Parte Inferior do TC55 no Protetor Lateral

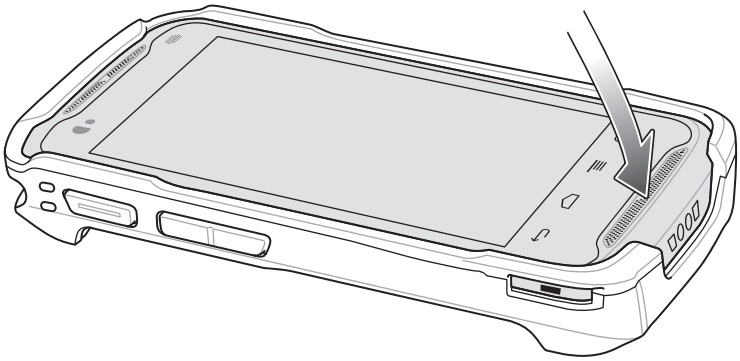

3 Certifique-se de que a Tampa Protetora esteja encaixada corretamente no TC55.

Anexar a Caneta no Protetor Lateral

Procedimentos:

1 Introduza uma extremidade da correia no da caneta.

Figura 152: Inserir a Correia na Caneta

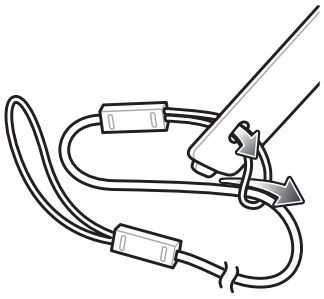

2 Passe a outra extremidade da correia pela primeira alça.

3 Puxe bem a correia.

4 Passe a extremidade solta da correia pelo orifício do Protetor Lateral.

Figura 153: Passar a Caneta pela Alça da Correia

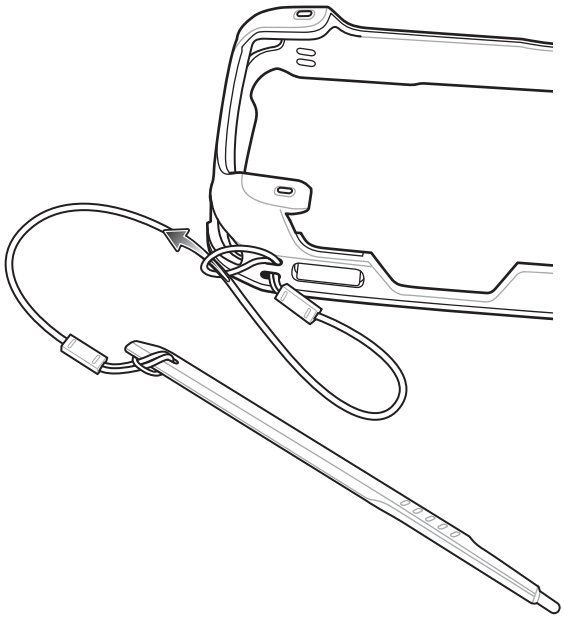

5 Passe a caneta pela alça da correia.

6 Puxe bem a correia.

7 Introduza a ponta da caneta no orifício de montagem no protetor lateral.

Figura 154: Inserir a Ponta da Caneta no Orifício de Montagem

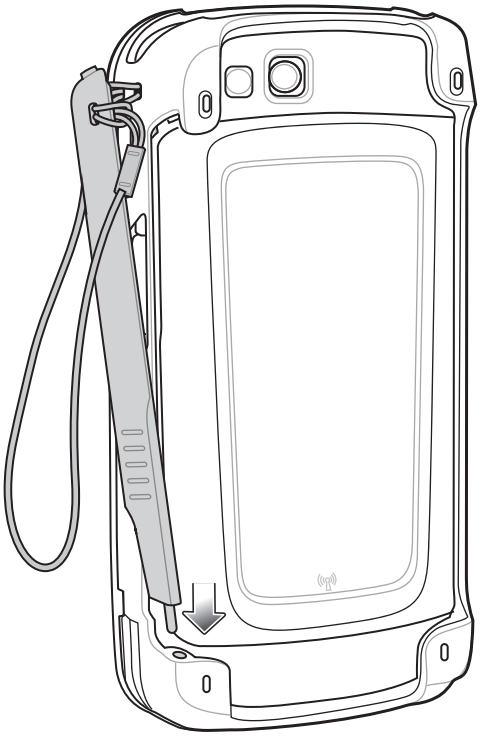

8 Gire a caneta no protetor lateral.

Figura 155: Travar a Caneta no Lugar

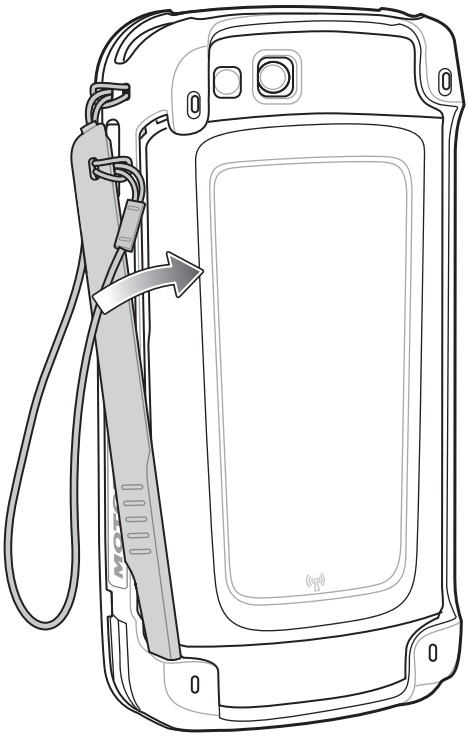

9 Certifique-se de que a parte superior da caneta esteja encaixada no protetor lateral.

Figura 156: Caneta no Protetor Lateral

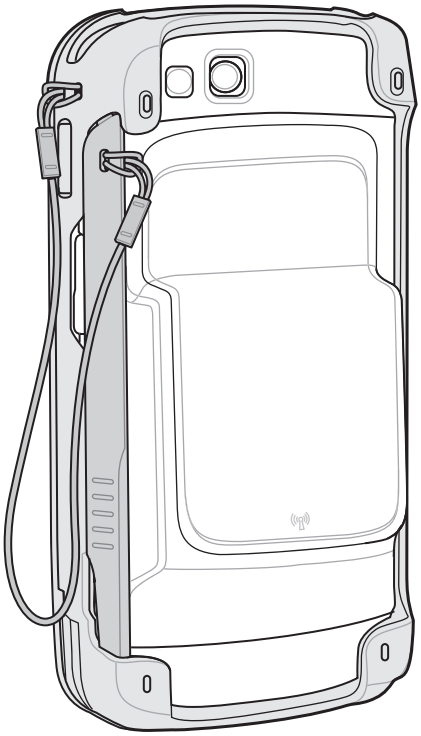

Estojo

Use o estojo para carregar o TC55 consegurança durante o trabalho.

Figura 157: Estojo

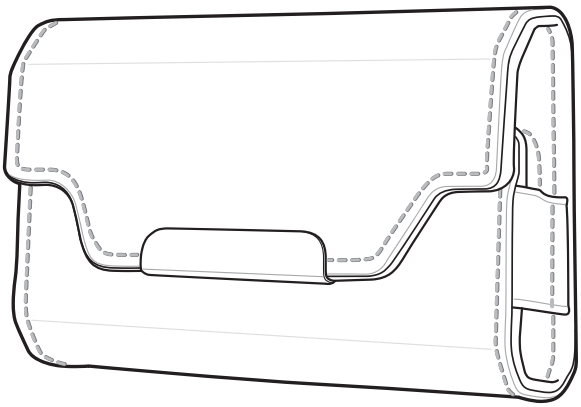

Insira o TC55 com a bateria de 2.490 mAh no estojo com a tela voltada para dentro ou para fora.

Figura 158: Inserir o TC55 com bateria de 2.490 mAh no estojo

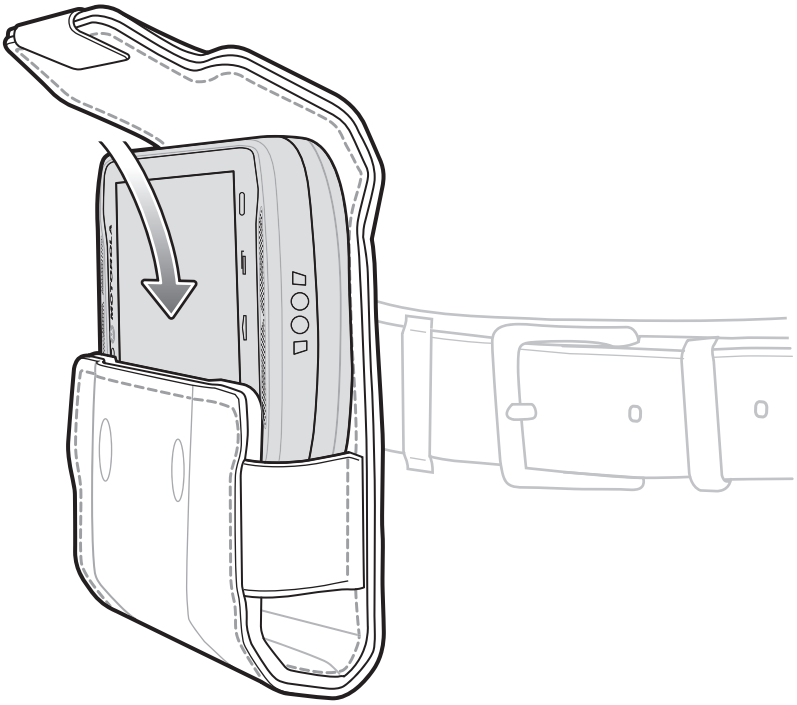

Insira a TC55 com a bateria de 4.410 mAh no estojo com a tela voltada para dentro.

Figura 159: Inserir o TC55 com bateria de 4.410 mAh no estojo

O estojo oferece um suporte de fixação para reter uma caneta opcional.

Observação: Não coloque a caneta no suporte quando o TC55 com o protetor lateral estiver no estojo.

Figura 160: Caneta no estojo

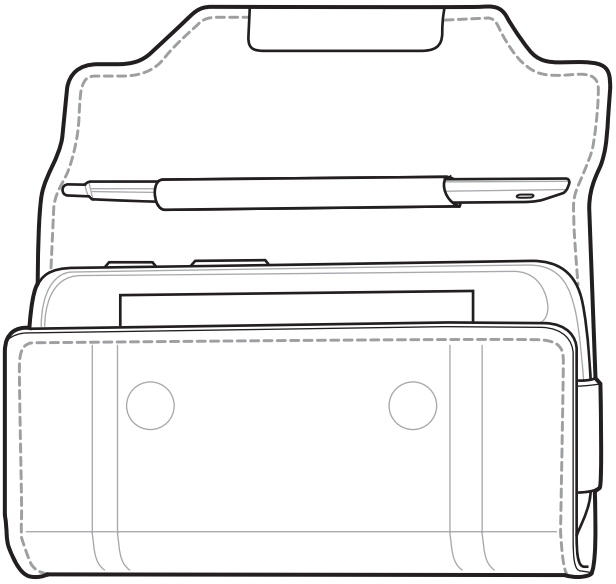

Capítulo 8

Manutenção e Solução de Problemas

Este capítulo inclui instruções sobre como limpar e armazenar o dispositivo, e fornece soluções para possíveis problemas durante a operação.

Manutenção do TC55

Para não ter problemas durante o uso, observe as dicas a seguir ao utilizar o TC55:

- Não risque a tela do TC55. Ao trabalhar com o TC55, use seu dedo, luva ou uma caneta aprovada para uso em telas capacitivas sensíveis ao toque. Nunca use uma caneta convencional ou lápis ou outro objeto afiado sobre a superfície da tela do TC55.
- A tela sensível ao toque do TC55 é de vidro. Não deixe o TC55 cair nem o submeta a impactos fortes.
- Proteja o TC55 de temperaturas extremas. Não o deixe no painel de um carro em um dia quente e mantenha-o longe de fontes de calor.
- Não armazene nem use o TC55 em locais com excesso de poeira, umidade ou em locais molhados.
- Use um pano macio para lentes para limpar o TC55. Se acumular sujeira na superfície da tela do TC55, limpe-a com um pano macio umedecido com álcool isopropílico.
- Substitua periodicamente a bateria recarregável para garantir a maior duração possível da bateria e o máximo desempenho do produto. A duração da bateria depende dos padrões de uso individuais.

Diretrizes de Segurança para Bateria

- A área em que as unidades são carregadas deve estar livre de poeira e materiais combustíveis ou substâncias químicas. Preste atenção especial quando o dispositivo for carregado em um ambiente não comercial.
- Siga as diretrizes de uso, armazenamento e carregamento da bateria, fornecidas neste guia.
- O uso inadequado da bateria pode resultar em incêndio, explosão ou outros riscos.
- Para carregar a bateria do dispositivo móvel, a temperatura da bateria e do carregador deve estar entre 0 ºC e +40 ºC (+32 ºF e +104 ºF)
- Para carregar a bateria do dispositivo móvel, a temperatura da bateria e do carregador deve estar entre 0 ºC e +45 ºC (+32 ºF e +113 ºF)
- Não utilize baterias e carregadores incompatíveis. O uso de uma bateria ou carregador incompatível pode constituir risco de incêndio, explosão, vazamento ou outro risco. Se tiver alguma dúvida a respeito da compatibilidade de uma bateria ou carregador, entre em contato com o Centro de Suporte ao Cliente Global.
- Para dispositivos que utilizam uma porta USB como uma fonte de carregamento, o dispositivo deve ser conectado somente a produtos que levam o logotipo USB-IF ou que concluíram o programa de conformidade USB-IF.
- Para possibilitar a autenticação de uma bateria aprovada, como requerido pela norma IEEE1725 cláusula 10.2.1, todas as baterias terão um holograma. Não encaixe a bateria antes de verificar se ela tem um holograma de autenticação.
- Não desmonte, abra, comprima, amasse, deforme ou perfure a bateria.

- O impacto severo causado pela queda de qualquer dispositivo com bateria em uma superfície rígida pode fazer com que a bateria fique superaquecida.
- Não cause curto-circuito em uma bateria nem permita que objetos metálicos ou condutores entrem em contato com seus terminais.
- Não modifique nem altere, não tente inserir objetos estranhos na bateria, não a submerja nem a exponha a água ou outros líquidos, e não a exponha ao fogo, explosão ou outro risco.
- Não deixe nem armazene o equipamento em áreas que possam alcançar altas temperaturas, como veículos estacionados, ou próximos a aquecedores ou outras fontes de calor. Não coloque a bateria em fornos micro-ondas ou em secadores.
- O uso da bateria por crianças deve ser supervisionado.
- Siga as regulamentações locais para o descarte correto de baterias recarregáveis usadas.
- Não descarte as baterias no fogo.
- Caso haja vazamento da bateria, não deixe que o líquido entre em contato com a pele ou os olhos. Em caso de contato, lave a área afetada com água em abundância e procure um médico.
- Se suspeitar de danos ao equipamento ou à bateria, entre em contato com o Centro de Suporte ao Cliente Global para agendar uma inspeção.

Instruções de Limpeza

Atenção:

Sempre use proteção para os olhos.

Leia a etiqueta de aviso sobre ar comprimido e produtos à base de álcool antes de usar.

Se você precisar usar qualquer outra solução por razões médicas, entre em contato com a Zebra para obter mais informações.

Aviso: Evite expor o produto ao contato com óleo quente ou outros líquidos inflamáveis. Se a exposição ocorrer, desligue o aparelho e limpe o produto de imediato em conformidade com estas diretrizes.

Ingredientes Ativos de Limpeza Aprovados

100% dos ingredientes ativos de todos os produtos de limpeza devem consistir em uma ou mais combinações de: álcool isopropílico; água sanitária/hipoclorito de sódio; água oxigenada; peróxido de hidrogênio; detergente suave.

Ingredientes Prejudiciais

Os seguintes produtos químicos danificam as partes plásticas do dispositivo e não devem entrar em contato com o dispositivo: soluções de amônia, compostos de amina ou amônia, acetona, cetonas, éter, hidrocarboneto clorado e aromático, soluções alcalinas alcoólicas ou aquosas, etanolamina, tolueno, tricloroetileno, benzeno, ácido carbólico e TB-lisoforme.

Instruções de Limpeza

Não aplique líquidos diretamente no dispositivo. Umedeça um pano macio ou use lenços pré-umedecidos. Não envolva o dispositivo no pano ou lenço, apenas limpe delicadamente a unidade. Tenha cuidado para não molhar o visor ou outras partes do dispositivo. Deixe a unidade secar em um ambiente arejado antes de utilizá-la.

Notas Especiais Sobre Limpeza

Várias luvas de vinil contêm aditivos com ftalato, que geralmente não são recomendados para uso médico e são prejudiciais ao material da caixa do dispositivo. O dispositivo não deve ser manuseado com o uso de luvas de vinil que contenham ftalato, ou antes de lavar as mãos para remover resíduos que possam causar contaminação após retirar as luvas. Se produtos contendo algum dos ingredientes prejudiciais listados acima forem utilizados antes do manuseio

do dispositivo, como antisséptico para as mãos que contenham etanolamina, seque as mãos totalmente antes de manusear o dispositivo para prevenir danos às partes plásticas.

Materiais de Limpeza Necessários

- Lenços com álcool
- Lenço de lente
- Haste flexível de algodão
- Álcool isopropílico
- Lata de ar comprimido com um tubo.

Frequência de Limpeza

A frequência de limpeza fica a critério do cliente, variando conforme os ambientes em que os dispositivos móveis forem usados. Eles podem ser limpos com a frequência que for necessária, mas é aconselhável limpar a janela da câmera periodicamente quando usada em ambientes sujos para garantir um ótimo desempenho.

Limpar o TC55

Carcaça

Usando lenços com álcool, limpe o invólucro, incluindo os botões.

Visor

O visor pode ser higienizado com os lenços com álcool, mas tome cuidado para não deixar pingos de líquido ao redor das bordas do visor. Seque o visor imediatamente com um pano macio e não abrasivo para evitar marcas.

Câmera e janela de saída

Limpe periodicamente a câmera e a janela de saída com um lenço para lentes ou outro material adequado para limpeza de materiais ópticos, como lentes de óculos.

Limpar o Conector

Para limpar os conectores:

Procedimentos:

1. Remova a bateria principal do computador móvel.
2. Mergulhe a parte de algodão de uma haste flexível em álcool isopropílico.
3. Esfregue a parte de algodão da haste flexível em um movimento de zigue-zague no conector. Não deixe resíduos de algodão no conector.
4. Repita o procedimento pelo menos três vezes.
5. Use a parte de algodão da haste flexível embebida em álcool para remover qualquer gordura ou sujeira perto da área do conector.
6. Use uma haste flexível de algodão seca e repita as etapas de 4 a 6.

   Atenção: Não aponte o bico para si e para os outros, e certifique-se de que o bico ou o tubo estejam afastados de seu rosto.

7. Borrife ar comprimido sobre a área do conector, apontando o tubo/bico cerca de dois centímetros de distância da superfície.
8. Inspecione a área para ver se não há gordura ou sujeira, e repita as etapas se necessário.

Limpar Conectores do Suporte

Para limpar os conectores em um suporte:

Procedimentos:

1. Remova o cabo de alimentação CC do suporte.
2. Mergulhe a parte de algodão de uma haste flexível em álcool isopropílico.
3. Esfregue a parte de algodão da haste flexível nos pinos do conector. Mova lentamente a haste em zigue-zague, de um lado do conector para o outro. Não deixe resíduos de algodão no conector.
4. Todos os lados do conector também devem ser esfregados com a haste flexível de algodão.

   Atenção: Não aponte o bico para si e para os outros, e assegure que o bico ou o tubo estejam apontados para longe de seu rosto.

5. Borrife ar comprimido sobre a área do conector, apontando o tubo/bico cerca de dois centímetros de distância da superfície.
6. Remova qualquer fiapo deixado pela haste flexível de algodão.
7. Se encontrar gordura e outras sujeiras em outras áreas do suporte, use um pano sem fiapos e álcool para remover.
8. Aguarde pelo menos de 10 a 30 minutos o álcool secar naturalmente (dependendo da temperatura ambiente e umidade) antes de aplicar energia ao suporte.

   Se a temperatura estiver baixa e a umidade elevada, um maior tempo de secagem será necessário. Se a temperatura estiver alta e não houver umidade, será necessário um menor tempo de secagem.

Solução de Problemas

As tabelas a seguir apresentam problemas típicos que podem surgir e também a solução para a correção desses problemas.

Como solucionar problemas do TC55

Tabela 11: Como solucionar problemas do TC55

Problema	Causa	Solução
Quando o usuário pressiona o botão Liga/Desliga, o TC55 não liga.	A bateria está completamente descarregada.	Carregue ou substitua a bateria.
	A bateria não está instalada corretamente.	Instale a bateria corretamente. Consulte Instalação da Bateria.
	O botão Power (Liga/Desliga) não ficou pressionado por tempo suficiente.	Pressione o botão Liga/Desliga até que o LED direito pisque em verde.
	TC55 não está respondendo.	Faça uma reinicialização forçada. Consulte Como Reiniciar o TC55.
Quando o usuário pressiona o botão Liga/Desliga, o TC55 não li-	O nível de carga da bateria está muito baixo.	Carregue ou substitua a bateria.

Continuação da tabela…

Problema	Causa	Solução
ga, mas aparece um ícone da carga da bateria na tela.		
Depois de conectar o TC55 ao Cabo de Carregamento Robusto, aparece um ícone da carga da bateria na tela.	A bateria acabou, mas está sendo carregada.	Pressione e segure o botão Liga/Desliga para ligar o TC55.
Durante o carregamento, o LED piscará lentamente em vermelho.	O TC55 está em um estado extremamente baixo de energia.	Carregue o TC55 por alguns minutos. O LED piscará em verde, pressione o botão Ligar/Desligar para ligar o TC55. Se o LED piscar continuamente em vermelho, verifique as conexões de alimentação. Desconecte e conecte novamente as conexões.
A bateria não carregou.	Falha na bateria.	Substitua a bateria. Se o TC55 ainda assim não funcionar, reinicialize o hardware.
	O TC55 foi removido da fonte de energia durante o carregamento da bateria.	Coloque o TC55 na base ou conecte o Cabo de Carga. A bateria de 2.940 mAh está totalmente carregada em aproximadamente três horas e a bateria de 4.410 mAh está totalmente carregada em 4,5 horas.
	Temperatura extrema da bateria.	A bateria não carrega se a temperatura ambiente for inferior a 0 °C (32 °F) ou superior a 40 °C (104 °F).
Durante a comunicação de dados com um computador host, não houve dados transmitidos ou os dados transmitidos estavam incompletos.	TC55 removido do cabo USB ou desconectado do computador host durante a comunicação.	Reconecte o cabo de comunicação e refaça a transmissão.
	Configuração incorreta do cabo.	Consulte o administrador do sistema.
Durante a comunicação de dados pelo Wi-Fi, não houve dados transmitidos ou os dados transmitidos estavam incompletos.	O rádio Wi-Fi está desligado.	Ligue o rádio Wi-Fi.
	Você se moveu para fora do alcance do ponto de acesso.	Aproxime-se de um ponto de acesso.
Durante a comunicação de dados pelo Bluetooth, não houve dados transmitidos ou os dados transmitidos estavam incompletos.	O rádio Bluetooth está desligado.	Ligue o rádio Bluetooth.
	Você se moveu para fora do alcance do outro dispositivo Bluetooth.	Não se afaste mais de 10 m (32,8 pés) do outro dispositivo.
Durante a comunicação de dados pela WAN, não houve dados transmitidos ou os dados transmi-	Você está em uma área com serviço de celular ruim.	Vá para uma área com serviço melhor.

Continuação da tabela…

Problema	Causa	Solução
tidos estavam incompletos.	O APN não está configurado corretamente.	Consulte o administrador do sistema para informações de configuração de APN.
	Cartão SIM não instalado corretamente.	Remova e reinstale o cartão SIM. Consulte *Instalar o Cartão SIM na página 20*.
	Plano de dados não ativado.	Entre em contato com o provedor de serviços e certifique-se de que o plano de dados seja ativado.
Não há som.	O volume está baixo ou desligado.	Ajuste o volume.
O TC55 desliga.	TC55 está inativo.	A tela desliga após um período de inatividade. Defina esse período como 15 segundos, 30 segundos, 1, 2, 5, 10 ou 30 minutos.
	A bateria está esgotada.	Recarregue ou substitua a bateria.
	Temperatura extrema da bateria.	Leve o aparelho para uma área onde a temperatura ambiente esteja entre -10 °C (+14 °F) e +60 °C (+140 °F).
Uma mensagem é exibida informando que não há memória de armazenamento suficiente.	Muitos aplicativos instalados no TC55.	Remova os aplicativos instalados pelo usuário no TC55 para liberar a memória. Selecione ou > **Apps** (Aplicativos) > **Downloaded** (Baixados). Selecione os programas não utilizados e toque em **Uninstall** (Desinstalar).
O TC55 não decodifica ao ler o código de barras.	O DataWedge não é ativado.	Certifique-se de que o DataWedge esteja ativado e configurado corretamente. Consulte o *Guia do Integrador do TC55* para obter mais informações.
	Código de barras ilegível.	Certifique-se de que o símbolo não esteja deformado.
	A distância entre o TC55 e o código de barras está incorreta.	Coloque o TC55 na faixa adequada de leitura.
	O TC55 não está programado para o tipo de código de barras.	Programe o TC55 para aceitar o tipo de código de barras que está sendo lido. Consulte o *Guia do Integrador do TC55* para a configuração do DataWedge.
	O TC55 não está programado para gerar um sinal sonoro.	Se o TC55 não bipar em uma decodificação boa, configure o aplicativo para gerar um sinal sonoro na decodificação boa.
O TC55 não consegue encontrar nenhum dispositivo Bluetooth nas proximidades.	Muito longe de outros dispositivos Bluetooth.	Aproxime-se do outro dispositivo Bluetooth, dentro de uma faixa de 10 metros (32,8 pés).
	O dispositivo Bluetooth mais próximo não está ligado.	Ligue o dispositivo Bluetooth para detectar.

Continuação da tabela…

Problema	Causa	Solução
	O dispositivo Bluetooth não está em modo detectável.	Defina o dispositivo Bluetooth para o modo detectável. Se necessário, consulte a documentação do usuário do dispositivo para obter ajuda.

Capítulo 9

Especificações Técnicas

As seções a seguir fornecem especificações técnicas para o dispositivo.

Especificações Técnicas do TC55

A tabela a seguir resume o ambiente operacional pretendido do TC55 e as especificações técnicas de hardware.

Tabela 12: Especificações Técnicas do TC55

Item	Descrição
Características Físicas	
Dimensões	Altura: 137 mm (5,4 pol) Largura: 69 mm (2,7 pol) Profundidade (com bateria de 2.940 mAh): 15,9 mm (0,63 pol) Profundidade (com bateria de 4.410 mAh): 22,5 mm (0,89 pol)
Peso	TC55 com capturador de imagens linear com bateria de 2.940 mAh: 225 g (7,9 oz) TC55 com capturador de imagens linear com bateria de 4.410 mAh: 255 g (9,0 oz) TC55 com capturador de imagens 2D com bateria de 2.940 mAh: 230 g (8,1 oz) TC55 com capturador de imagens 2D com bateria de 4.410 mAh: 260 g (9,2 oz)
Visor	4,3 pol. cor WVGA; 800 x 480, 700 NITs
Painel Sensível ao Toque	Vidro Gorila® 2
Luz de fundo	LED de iluminação de fundo
Bateria	Bateria de íons de lítio inteligente recarregável com 3,7 V, 4.410 mAh
Compartimento de Expansão	Compartimento de cartão Micro SD acessível ao usuário, até 32 GB.
Conectividade	USB 2.0 (Host/Cliente)
Notificação	LED, áudio e vibração.
Opções de Teclado	Teclado na tela e 4 chaves capacitivas no painel frontal.
Áudio	Alto-falantes, microfones canceladores de ruído duplos e conector de fones de ouvido (entrada de 3,5 mm com microfone). Três alto-falantes, incluindo dois alto-falantes voltados para a frente; microfones canceladores de ruído duplos; viva-voz de

Continuação da tabela…

Item	Descrição
	alta qualidade; entrada de 3,5 mm para fone de ouvido e suporte para fone de ouvido Bluetooth sem fio.
Características de Desempenho	
CPU	Processador Dual Core de 1,5 Ghz
Sistema Operacional	**Configuração Professional** - Usa o Android, Projeto Android Open-Source (Android AOSP) 4.1.2 ou 4.4.3 **Configuração-Padrão** - Usa o Android, Projeto Android Open-Source (AOSP) 4.1.2 com Google Mobile Services.
Memória	RAM de 1 GB, Flash de 8 GB
Alimentação de Saída (USB)	300 mA
Ambiente do Usuário	
Temperatura Operacional	-10 °C a 50 °C (14 °F a 122 °F)
Temperatura de Armazenamento	-40 °C a 70 °C (-40 °F a 158 °F)
Temperatura de Carga	0 °C a 40 °C (32 °F a 104 °F)
Umidade	5% a 85% de umidade relativa sem condensação
Especificações de Queda	Múltiplas quedas de 1,2 m (4 pés) conforme as especificações MIL-STD 810G. Com capa protetora: Várias quedas de 1,2 m (4 pés) em concreto dentro da faixa de temperatura operacional.
Especificações de colisões	150 colisões de 0,5 m (1,5 pés) (300 quedas); Com capa protetora: 300 colisões de 0,5 m (1,5 pés) (600 quedas); conforme especificações de colisão IEC aplicáveis.
Vedação	IP67 conforme as especificações de vedação IEC aplicáveis
Comunicações de voz e dados WAN sem fio	
rádio de Rede de Longa Distância sem Fio (WWAN)	4G LTE, HSPA+, DC-HSPA, EDGE/GPRS/GSM
Banda de frequência	**TC55AH:** GSM/EDGE: 850/900/1800/1900 MHz WCDMA: FDD2, FDD4, FDD5, FDD17 LTE Américas: Banda 2 LTE, Banda 5 LTE, Banda 17 LTE **TC55BH:** GSM/EDGE: 850/900/1800/1900 MHz WCDMA: FDD1, FDD2, FDD5, FDD8 **TC55CH:** CDMA/EVDO: 850/1900 MHz (BC0/BC1) LTE: Banda 13

Continuação da tabela…

Item	Descrição
GPS	GPS Integrado, Autônomo e Assistido (A-GPS), GLONASS
Comunicações de dados de LAN sem fio	
Rádio de WLAN (Wireless Local Area Network, rede de área local sem fio)	IEEE® 802,11a/b/g/n com antena interna (ASOP 4.1.2) IEEE® 802,11a/b/g/n/d/h/i/k/d/r com antena interna (ASOP 4.4.3)
Taxas de Dados Permitidas	**802.11b:** 1, 2, 5.5, 11 Mbps **802.11a/g:** 6, 9, 12, 18, 24, 36, 48, 54 Mbps **802.11n:** 6.5, 13, 19.5, 26, 39, 52, 58.5, 65 Mbps Observe que as taxas de dados de 802.11n podem ser mais altas.
Canais Operacionais	Canal 36-165 (5.180 – 5.825 MHz), Canal 1-13 (2.412-2.472 MHz); as frequências/ canais operacionais reais dependem da normatização e do órgão de certificação
Segurança	**Modos de Segurança:** Herdado, WPA e WPA2 **Criptografia**: WEP (40 e 128 bits), TKIP e AES **Autenticação:** TLS, TTLS (MS-CHAP), TTLS (MS-CHAP v2), TTLS (PAP), PEAP (MS-CHAP v2), PEAP (GTC).
Técnica de Espalhamento	Espalhamento espectral por sequência direta (DSSS) e Multiplexação ortogonal por divisão de frequência (OFDM)
Comunicações de Voz e Dados de PAN Sem Fio	
Bluetooth	Classe II, v 4.0 ; antena integrada.(ASOP 4.1.2) Classe II, v 4.0 baixa energia, antena integrada. (ASOP 4.4.3)
Captura de Dados	
Capturador de Imagens Linear (SE-655)	Captura códigos de barras 1D.
Captador de imagens 2D (SE-4710)	Captura códigos de barras 1D e 2D.
Câmera	Para leitura de códigos de barras e captura de imagem: câmera com foco automático de 8 MP; captura códigos de barras 1D e 2D, fotografias, vídeos, assinaturas e documentos.
Leitor CS3070 Bluetooth (opcional)	Captura códigos de barras 1D.
Capturador de imagens sem o Uso das Mãos RS507 (opcional)	Captura códigos de barras 1D e 2D.
Sensores	
Sensor de Movimento	Acelerômetro de 3 eixos que ativa aplicativos de detecção de movimento para orientação dinâmica da tela e gerenciamento de energia.
Sensor de Luz Ambiente	Ajusta automaticamente a luz de fundo do monitor necessária para maximizar a eficiência energética.

Continuação da tabela…

Item	Descrição
Sensor de Proximidade	Detecta automaticamente quando o usuário coloca o aparelho contra o rosto durante uma ligação para desativar a saída do monitor e as entradas de toque.
Bússola Eletrônica	Independente — não depende de GPS.
Especificações do Capturador de Imagens (SE655)	
Taxa de Repetição das Varre-duras	Nominalmente, 50 varreduras/segundo
Ângulo de Leitura	53,3° ± 3°
Rotação	± 25°
Ângulo de Inclinação	± 65° do normal
Tolerância de Oscilação	± 50° do normal
Luz Ambiente	Fluorescente: 450 pés vela (4.845 lux) Alta Eficiência Fluorescente: 450 pés. vela (4.845 lux) Incandescente: 450 vela (4.845 lux) Vapor de mercúrio: 450 pés vela (4.845 lux) Vapor de sódio: 450 pés. vela (4.845 lux) Luz solar: 900 pés. pés-vela (9690 lux)
Simbologias Suportadas	
1D	Chinês 2 de 5, Codabar, Código 11, Código 128, Código 39, Código 93, Código do Cupom, Discreto 2 de 5, EAN-8, EAN-13, GS1 DataBar, GS1 DataBar 14, GS1 DataBar expandido, GS1 DataBar Expandido Empilhado, GS1 DataBar Limitado, Intercalado 2 de 5, ISBT128, Coreano 2 de 5, Matriz 2 de 5, MSI, TLC39, Trioptic 39, UCC/EAN 128, UPCA, UPCE, UPCE1, UPC/EAN Suplementares, Webcode
2D (A câmera ou capturador de imagens 2D)	Postal Australiano, Asteca, Postal do Canadá, Composto AB, Composto C, Matriz de Dados, Postal Holandês, Postal Japonês, Linked Aztec, Código Maxi, Micro PDF-417, microQR, PDF-417, Código QR, Planet (EUA), Postal do RU, Postnet (EUA), USPS 4-state (US4CB)