ZD421 and ZD621 Series

Masaüstü Yazıcıları

Kullanım Kılavuzu

ZEBRA

P1123730-03TR Rev A

2024/02/21

ZEBRA ve stil verilmiş Zebra kafası, Zebra Technologies Corporation şirketinin ticari markaları olup dünya genelinde birçok yetkili bölgede kayıtlıdır. Diğer tüm ticari markalar ilgili sahiplerinin mülkiyetindedir. ©2023 Zebra Technologies Corporation ve/veya iştirakleri. Tüm hakları saklıdır.

Bu belgede yer alan bilgiler, önceden bildirimde bulunmaksızın değiştirilebilir. Belgede bilgileri verilen yazılım; lisans anlaşması veya gizlilik sözleşmesi kapsamında kullanıma sunulmaktadır. Yazılım, yalnızca ilgili sözleşmelerin hükümleri uyarınca kullanılabilir veya kopyalanabilir.

Yasal açıklamalar veya mülkiyet bildirimleri hakkında daha fazla bilgi için lütfen şu adresi ziyaret edin:

YAZILIM:zebra.com/linkoslegal.
TELİF HAKLARI VE TİCARİ MARKALAR: zebra.com/copyright.
PATENT: ip.zebra.com.
GARANTİ: zebra.com/warranty.
SON KULLANICI LİSANS SÖZLEŞMESİ: zebra.com/eula.

Kullanım Koşulları

Mülkiyet Bildirimi

Bu kılavuz, Zebra Technologies Corporation ve bağlı kuruluşlarının ("Zebra Technologies") özel mülkiyetindeki bilgileri içerir. Kılavuzun münferit amacı, işbu belgeyle tanımlanan ekipmanı kullanan ve ekipmanın bakımını yapan taraflara bilgi sunmaktır. Özel mülkiyetteki bu bilgiler, Zebra Technologies'in açık ve yazılı izni olmadan başka hiçbir amaçla kullanılamaz, kopyalanamaz veya başka taraflara ifşa edilemez.

Ürün Geliştirmeleri

Ürünlerin sürekli olarak geliştirilmesi, Zebra Technologies'in ilkelerinden biridir. Tüm teknik özellikler ve tasarımlar önceden bildirimde bulunulmaksızın değiştirilebilir.

Sorumluluk Reddi

Zebra Technologies, yayınladığı Mühendislik teknik özellik belgelerinin ve kılavuzların doğru olmasını sağlamak için gerekli adımları atmaktadır. Ancak zaman zaman hatalar meydana gelebilir. Zebra Technologies, bu tür hataları düzeltme hakkını saklı tutar ve bunlardan kaynaklanan sorumlulukları reddeder.

Sorumluluğun Sınırlandırılması

Zebra Technologies veya birlikte verilen diğer ürünlerin (donanım ve yazılım dahil) tasarımında, üretiminde ve teslim edilmesinde yer alan hiçbir taraf, her ne koşul altında olursa olsun bu ürünün kullanımından kaynaklanan ya da kullanımı veya yanlış kullanımı sonucu meydana gelen hasarlardan (işletme kârı kaybı, işin sekteye uğraması veya işletme bilgilerinin kaybedilmesi gibi dolaylı zararlar dahil ve bunlarla sınırlı olmamak koşuluyla) sorumlu değildir. Zebra Technologies'in bu potansiyel zararlar konusunda uyarılmış olması durumu değiştirmez. Bazı yargı bölgeleri, kazara veya netice kabilinden doğan zararların hariç tutulmasına veya sınırlandırılmasına izin vermemektedir. Bu nedenle yukarıdaki sınırlandırma veya istisna sizin için geçerli olmayabilir.

İçindekiler

Bu Kılavuz Hakkında **14**
Diğer Değerli Yazıcı Kaynakları 14
Zebra OneCare Yazıcı Servisi ve Desteği 15
İşaretleme Kuralları 15
Simge Açıklamaları 15

Giriş **17**
Link-OS 4 inç Masaüstü Termal Yazıcıları 17
Genel Masaüstü Yazıcı Özellikleri 18
Link-OS 4 inç Masaüstü Yazıcı Seçenekleri 19
Kutunun içinde neler var? 21
Yazıcıyı Ambalajından Çıkarma ve Kontrol Etme 21
Yazdırmak İçin Nelere İhtiyaç Duyarsınız 22
Yazdırma Modları 23
Yazıcınızı Açma 24
Yazıcınızı Kapatma 25

Yazıcı Özellikleri **26**
Yazıcınızın Dış Özellikleri 26
ZD421 Çift Kapasiteli Şerit Rulolu Yazıcının İçerisi 28
ZD621 Çift Kapasiteli Şerit Rulolu Yazıcının İçerisi 29
RFID Anten Konumu – Yalnızca ZD621R Yazıcılar 30
Medya Rakkası - Yalnızca ZD621 Yazıcılar 30
Çift Kapasiteli Şerit Gövdesi – Şerit Rulosu Tutucuları 31
ZD421 Doğrudan Termal Yazıcının İçi 32

ZD621 Doğrudan Termal Yazıcının İçi....33
ZD421 Şerit Kartuş Yazıcının İçerisi....34
ZD421 Şerit Kartuş Yazıcının Yazıcı Kafasına Erişme....35
Etiket Dağıtıcı Seçeneği (sahada takılabilir) - Tüm Modeller....37
Kesici Seçeneği (sahada takılabilir) - Tüm Modeller....38
Astarsız Medya Yırtma Seçeneği — Yalnızca Doğrudan Termal Modeller....39
Astarsız Kesici Seçeneği - Yalnızca Doğrudan Termal Modeller....40
Merdane Sürücü Silindiri Tiplerini Tanımlama....40
Yazıcı Güç Kaynağı Seçenekleri....41
Takılan Güç Kaynağı Tabanı....42
Takılı Pil Tabanı ve Pili....43
ZD621 Doğrudan Termal Kilitlemeli Yazıcı Özelliği – Yalnızca Sağlık Hizmeti Modelleri....44
Yakın Alan İletişimleri (NFC) için Zebra Print Touch....45

Kontroller ve Göstergeler....47
Kullanıcı Arabirimi....47
Standart Arabirim Kontrolleri....48
Gösterge Işığı Şekillerinin Anlamı....53
Durum – Tipik Çalışma Koşulları....54
Durum – Yazıcı Kafasını Çalıştırma....56
Durum – Bluetooth Düşük Enerji Seçeneği....57
Durum - Ethernet (LAN) Seçeneği....57
Durum – Wi-Fi (WLAN) Seçeneği....58
Pil Göstergeleri ve Kontrolleri....59

Donanım Seçeneklerini Kurma....62
Sahada Takılabilir Yazıcı Aksesuarları ve Seçenekleri....62
Yazıcı Bağlantı Modülleri....63
Bağlantı Modülü Yuvasına Erişme....63
Seri Port Modülünü Takma....64
Dahili Ethernet (LAN) Modülünü Takma....65
Yazıcı Bağlantı Modüllerinin Çıkarılması....66

Kablosuz Bağlantı Modülünü Takma....67
Yazıcınızın Medya Erişim Denetimi (MAC) Adresini Bulma....71
Medya Kullanım Seçenekleri....74
Standart Çerçeveyi Çıkarma....74
Etiket Dağıtıcıyı Takma....75
Standart Medya Kesiciyi Takma....76
Medya Rulosu Göbek Boyutu Adaptörleri....77
Medya Rulosu Adaptörlerini Takma....78
Takılı Güç Kaynağı Taban Seçeneklerini Takma....79
Takılı Pil Tabanı Seçeneklerini Takma....82
Pili Takılı Güç Tabanına Takma....83

Renkli Dokunmatik Ekran ve Kontroller....85
Renkli Dokunmatik Ekran Yazıcı Kontrolleri....85
Ana Ekran....86
Printer Status (Yazıcı Durumu)....86
Printer Info (Yazıcı Bilgileri)....87
Yazıcı Sihirbazları....88
Kullanıcı Menüleri....89
Sistem Menüsü....92
System (Sistem) > Language (Dil)....93
System (Sistem) > Program Language (Program Dili) > Diagnostic Mode (Tanılama Modu)....94
System (Sistem) > Program Language (Program Dili) > Virtual Device (Sanal Cihaz)....95
System (Sistem) > Program Language (Program Dili) > ZBI....96
System (Sistem) > Settings (Ayarlar) > Display Time Format (Saat Görüntüleme Biçimi)....97
System (Sistem) > Settings (Ayarlar) > Password Level (Parola Düzeyi)....98
System (Sistem) > Settings (Ayarlar) > Set Password (Parola Belirleyin)....99
Sistem > Ayarlar > Güç Açma Eylemi....99
System (Sistem) > Settings (Ayarlar) > Head Close Action (Kafayı Kapatma Eylemi)....100
System (Sistem) > Settings (Ayarlar) > Screen Calibration (Ekran Kalibrasyonu)....101

System (Sistem) > Settings (Ayarlar) > Restore Defaults (Varsayılanları Geri Yükle) 102
System (Sistem) > Settings (Ayarlar) > Print: System Settings (Yazdır: Sistem Ayarları) 103
System (Sistem) > Energy Saving (Enerji Tasarrufu) > Energy Star 104
Bağlantı Menüsü 105
Connection (Bağlantı) > Networks (Ağlar) > Reset Network (Ağı Sıfırla) 106
Connection (Bağlantı) > Networks (Ağlar) > Primary Network (Birincil Ağ) 107
Connection (Bağlantı) > Networks (Ağlar) > IP Port (IP Portu) 107
Connection (Bağlantı) > Networks (Ağlar)> IP Alternate Port (Alternatif IP Portu) 108
Connection (Bağlantı) > Networks (Ağlar) > Print (Yazdır): Network Info (Ağ Bilgileri) 109
Connection (Bağlantı) > Networks (Ağlar) > Visibility Agent (Görünürlük Aracısı) 111
Connection (Bağlantı) > Wired (Kablolu) > Wired IP Protocol (Kablolu IP Protokolü) 112
Connection (Bağlantı) > Wired (Kablolu) > Wired IP Address (Kablolu IP Adresi) 113
Connection (Bağlantı) > Wired (Kablolu) > Wired Gateway (Kablolu Ağ Geçidi) 114
Connection (Bağlantı) > Wired (Kablolu) > Wired MAC Address (Kablolu IP Adresi) 115
Connection (Bağlantı) > WLAN > WLAN IP Protocol (WLAN IP Protokolü) 116
Connection (Bağlantı) > WLAN > WLAN IP Address (WLAN IP Adresi) 117
Connection (Bağlantı) > WLAN > WLAN Subnet (WLAN Alt Ağ) 118
Connection (Bağlantı) > WLAN > WLAN Gateway (WLAN Ağ Geçidi) 119
Connection (Bağlantı) > WLAN > WLAN MAC Address (WLAN IP Adresi) 120
Connection (Bağlantı) > WLAN > ESSID 121
Connection (Bağlantı) > WLAN > WLAN Security (WLAN Güvenliği) 122
Connection (Bağlantı) > WLAN > WLAN Band (WLAN Bandı) 123
Connection (Bağlantı) > WLAN > WLAN Country Code (WLAN Ülke Kodu) 124
Connection (Bağlantı) > Bluetooth > Bluetooth 125
Connection (Bağlantı) > Bluetooth > Bluetooth Discovery (Bluetooth Bulma) 126
Connection (Bağlantı) > Bluetooth > Friendly Name (Kolay Ad) 127
Connection (Bağlantı) > Bluetooth > Minimum Security Mode (Minimum Güvenlik Modu) 128
Connection (Bağlantı) > Bluetooth > Specification Version (Teknik Özellikler Sürümü) 129

Connection (Bağlantı) > Bluetooth > MAC Address (MAC Adresi)..... 130
Connection (Bağlantı) > Bluetooth > Bluetooth Auth. (Bluetooth Kimlik Doğrulaması) PIN..... 131
Connection (Bağlantı) > Bluetooth > Bluetooth Bonding (Bluetooth Bağlantısı).....131
Yazdırma Menüsü.....132
Print (Yazdır) > Print Quality (Yazdırma Kalitesi) > Darkness (Koyuluk).....133
Print (Yazdır) > Print Quality (Yazdırma Kalitesi) > Print Speed (Yazdırma Hızı)..... 134
Print (Yazdır) > Print Quality (Yazdırma Kalitesi) > Print Type (Yazdırma Türü).....134
Print (Yazdır) > Print Quality (Yazdırma Kalitesi) > Label Type (Etiket Türü)..... 135
Print (Yazdır) Print Quality (Yazdırma Kalitesi) > Label Length (Etiket Uzunluğu)..... 136
Print (Yazdır) > Print Quality (Yazdırma Kalitesi) > Label Width (Dots) [Etiket Genişliği (Noktalar)].....137
Print (Yazdır) > Label Position (Etiket Konumu) > Collection Method (Toplama Yöntemi).....138
Print (Yazdır) > Label Position (Etiket Konumu) > Tear Line Offset (Yırtma Hattı Ofseti)..... 139
Print (Yazdır) > Label Position (Etiket Konumu) > Horizontal Label Offset (Yatay Etiket Ofseti).....140
Print (Yazdır) > Label Position (Etiket Konumu) > Vertical Label Offset (Dikey Etiket Ofseti).....141
Print (Yazdır) > Sensors (Sensörler) > Manual Calibration (Manuel Kalibrasyon).....142
Print (Yazdır) > Sensors (Sensörler) > Label Sensor (Etiket Sensörü)..... 142
Print (Yazdır) > Sensors (Sensörler) > Sensor Type (Sensör tipi).....143
Print (Yazdır) > Sensors (Sensörler) > Print: Sensor Profile (Yazdır: Sensör Profili)..... 144
Print (Yazdır) > Print Station (Yazdırma Haznesi)..... 145
Print (Yazdır) > Applicator (Aplikatör) > Applicator Port Mode (Aplikatör Port Modu).....146
Print (Yazdır) > Applicator (Aplikatör) > Start Print Mode (Yazdırmaya Başla Modu).....147
Print (Yazdır) > Applicator (Aplikatör) > Error on Pause (Duraklatmada Hata).....148
Print (Yazdır) > Applicator (Aplikatör) > Applicator Reprint (Aplikatörle Yeniden Yazdırma).....149
RFID Menüsü..... 150
RFID > RFID Status (RFID Durumu).....151
RFID > RFID Test (RFID Testi).....151

RFID > RFID Calibrate (RFID Kalibrasyonu) 153
RFID > Read Power (Okuma Gücü) 154
RFID > Write Power (Yazma Gücü) 154
RFID > RFID Antenna (RFID Anteni) 155
RFID > RFID Valid Count (RFID Geçerli Sayısı) 156
RFID > RFID Void Count (RFID Geçersiz Kılma Sayısı) 157
RFID > RFID Program Position (RFID Programlama Konumu) 158
RFID > Read RFID Data (RFID Verilerini Oku) 158
Depolama Menüsü 160
Storage (Depolama) > USB > Copy: Files to USB (Kopyala: Dosyaları USB'ye) 160
Storage (Depolama) > USB > Copy: Files to Printer (Kopyala: Dosyaları Yazıcıya) 161
Storage (Depolama) > USB > Copy: Configuration to USB (Kopyala: Yapılandırma Üzerinden USB'ye) 162
Storage (Sakla) > USB > Print: From USB (Yazdır: USB'den) 163
Storage (Depolama) > Print Asset Lists (Varlık Listelerini Yazdır) 164
Storage (Depolama) > USB > Print from E: (E: Sürücüsünden Yazdır) 165

Kurulum 167
Yazıcı Kurulumuna Genel Bakış 167
Yazıcı için bir Konum Seçme 168
Yazıcı Seçeneklerini ve Bağlantı Modüllerini Takma 168
Yazıcıyı Güç Kaynağına Takma 169
Yazdırma için Medya Hazırlama 169
Medyanın Hazırlanması ve Kullanımı 170
Medya Saklama Yönergeleri 170
Rulo Medya Türleri ve Takma 170
Medya Türüne göre Medya Algılamayı Ayarlama 171
Medya Yükleme 171
Hareketli Sensör Ayarı 174
Kesici Modelleri için Rulo Medyanın Yüklenmesi 176
Termal Aktarım Rulo Şeridini Yükleme 178
Zebra Aktarım Rulo Şeridini Yükleme 180
Zebra Marka Olmayan 300 Metre Aktarım Şeridini Yükleme 183
Şerit Kartuşunu Yükleme – Yalnızca ZD421 Şerit Kartuş Yazıcıları 190

SmartCal Medya Kalibrasyonu Gerçekleştirme....191
Bir Yapılandırma Raporu ile Yazdırmayı Test Etme....192
Bir Medya Sonu Durumunu Tespit Etme ve Giderme....193
Bir Şerit Sonu Durumunu Tespit Etme ve Giderme....195
Yazıcınızı Bilgisayara Bağlama....195
Arabirim Kablosu Gereksinimleri....196
USB Arabirimi....197
Seri Arabirim....197
Ethernet (LAN, RJ-45)....198
Wi-Fi ve Bluetooth Classic Kablosuz Bağlantı Seçeneği....200
Seçenek Kurulumlarını Bitirmek için Yazıcı Ürün Yazılımını Güncelleme....200
Önce Yazıcı Sürücülerini Yüklemeyi Unutursanız Yapılacaklar....200

Windows için Kurulum....207
Windows ile Yazıcı İletişim Ayarı (İşleme Genel Bakış)....207
Windows Yazıcı Sürücülerini Yükleme....207
Yazıcı Yükleme Sihirbazını Çalıştırma....211
Wi-Fi Yazdırma Sunucusu Seçeneğini Kurma....214
ZebraNet Bridge Bağlantı Sihirbazını Kullanarak Yazıcıyı Yapılandırma....215
Yazıcıya bir ZPL Yapılandırması Komut Dizesi Gönderme....223
Yazıcıyı Bluetooth Kullanarak Yapılandırma....224
Yazıcıyı Windows 10 İşletim Sistemine Bağlama....226
Yazıcınız Bağlandıktan Sonra....232
Zebra Setup Utilities ile Yazdırmayı Test Etme....232
Windows Yazıcı ve Fakslar Menüsüyle Yazdırmayı Test Etme....232
Ağa Bağlı Bir Ethernet Yazıcısıyla Test Yazdırması....232
Windows Dışındaki İşletim Sistemlerinde Kopyalanan Bir ZPL Komut Dosyasıyla Yazdırmayı Test Etme....233

Yazdırma İşlemleri....234
Termal Yazdırma....234
Yazıcınızın Yapılandırma Ayarlarını Belirleme....234
Bir Yazdırma Modu veya Toplama Yöntemi Seçme....235

Yazdırma Kalitesini Ayarlama....235
Yazdırma Genişliğini Ayarlama....236
Yazıcıyı Kullanırken Sarf Malzemelerini Değiştirme....236
Yelpaze Kıvrımlı Medyaya Yazdırma....236
Harici Olarak Monte Edilmiş Rulo Medyayla Yazdırma....239
Etiket Dağıtıcı Seçeneğini Kullanma....240
Astarsız Seçeneklerini Kullanma....243
Astarsız Yazdırma....244
Yazıcıya Dosyalar Gönderme....244
Şerit Kartuşu Programlama Komutları....244
Takılı Pil Tabanı ve Pil Seçeneği ile Yazdırma....245
Kesintisiz Güç Kaynağı (UPS) Modu....245
Pil Modu....245
Yazıcı Yazı Tipleri....246
Yazıcınızdaki Yazı Tiplerini Tanımlama....246
Yazıcıyı Kod Sayfalarıyla Yerelleştirme....247
Asya Yazı Tipleri ve Diğer Büyük Yazı Tipi Setleri....247
EPL Satır Modu (Yalnızca Doğrudan Termal Yazıcılar)....247
ZD621 Kilitli Yazıcı Seçeneği....248
Zebra Klavye Görüntü Birimi (ZKDU) – Yazıcı Aksesuarı....248
Zebra Basic Interpreter (ZBI)....249
Güç Arızası Kurtarma Modu Jumper'ını Ayarlama....249

USB Ana Bilgisayar Portu ve Link-OS Kullanım Örnekleri....251
USB Ana Bilgisayar....251
Ürün Yazılımı Güncellemeleri için USB Ana Bilgisayar Kullanma....252
Alıştırmaları Tamamlama Dosyaları....252
Alıştırma 1: Dosyaları USB Flash Sürücüye Kopyalama ve USB Yansıtması Uygulama....254
Alıştırma 2: USB Flash Sürücüden bir Etiket Formatı Yazdırma....256
Alıştırma 3: Dosyaları USB Flash Sürücüye/Sürücüden Kopyalama....257
Alıştırma 4: Depolanan Dosya için bir USB Klavyeyle Veri Girme ve Etiket Yazdırma....259
USB Ana Bilgisayar Portu ve Yakın Alan İletişimi (NFC) Özelliklerini Kullanma....261
Alıştırma 5: Bir Akıllı Cihazla Saklanan Dosya için Veri Girme ve Etiket Yazdırma....261

Bakım **263**
Temizleme 263
Temizlik Malzemeleri 263
Önerilen Temizleme Programı 264
Yazıcı Kafasını Temizleme 265
Medya Yolunu Temizleme 268
Kesici Seçeneğini Temizleme 272
Etiket Dağıtıcı Seçeneğini Temizleme 273
Sensörü Temizleme 274
Merdaneyi Temizleme ve Değiştirme 279
Yazıcı Kafasını Değiştirme 282
Yazıcı Ürün Yazılımını Güncelleme 303
Diğer Yazıcı Bakımları 303
Sigortalar 303

Sorun Giderme **304**
Uyarıları ve Hataları Çözme 304
Uyarı: Yazıcı Kafası Açık 304
Uyarı: Media Out (Medya Sonu) 305
Uyarı: Şerit İçeride - Yalnızca ZD421 Şerit Kartuş Yazıcıları 307
Uyarı: Şerit Sonu 307
Uyarı: Şerit Düşük – Yalnızca ZD421 Şerit Kartuş Yazıcı 308
Uyarı: Kesici Hatası 309
Uyarı: Yazıcı Kafası Yüksek Sıcaklığı 310
Uyarı: Yazıcı Kafası Kapanıyor 311
Uyarı: Yazıcı Kafası Düşük Sıcaklığı 311
Uyarı: Bellek Yetersiz 312
Yazdırma Sorunlarını Çözme 313
Sorun: Genel Yazdırma Kalitesi Sorunları 313
Sorun: Etikette Baskı Yok 313
Sorun: Etiketlerin Boyutu Değişti veya Baskı Alanı Başlangıç Konumunda Farklılık Var 313
İletişim Sorunları 314
Sorun: Etiket İşi Gönderildi, Veri Aktarımı Yok 314

Sorun: Etiket İşinin Gönderilmesinin Ardından Etiketler Atlanıyor veya İçerik Kötü Bir Şekilde Yazdırılıyor ... 314
Sorun: Etiket İşi Gönderildi, Veri Aktarılıyor Fakat Yazdırma Yok ... 315
Diğer Sorunlar ... 315
Sorun: Ayarlar Kayıp veya Yok Sayıldı ... 315
Sorun: Aralıklı etiketler, Sürekli etiketler gibi davranıyor ... 316
Sorun: Yazıcı Kilitleniyor ... 316
Sorun: Hatalı Şerit Kartuşu Arızaları ... 316
Sorun: Pilde Kırmızı Bir Gösterge Görünüyor ... 316

Araçlar ... 318
Yazıcı Tanılama ... 318
Açılışta Otomatik Test ... 318
SmartCal Medya Kalibrasyonu Gerçekleştirme ... 319
Yazıcı ve Ağ Yapılandırma Raporları Yazdırma (CANCEL Otomatik Testi) ... 319
Yazdırma Kalitesi Raporu Oluşturma (FEED (BESLE) Otomatik Testi) ... 321
Ağ Dışı Yazıcı Yapılandırma Ayarlarını Varsayılan Fabrika Ayarlarına Sıfırlama ... 325
Yazıcının Ağ Ayarlarını Varsayılan Fabrika Ayarlarına Sıfırlama ... 326
RESET (SIFIRLAMA) Düğmesi İşlevleri ... 326
İletişim Tanılama Testi Çalıştırma ... 327
Sensör Profili ... 328
Gelişmiş Modu Etkinleştirme ... 330
Manuel Medya Kalibrasyonu ... 330
Manuel Yazdırma Genişliği Ayarı ... 331
Manuel Yazdırma Koyuluğu Ayarı ... 332
Fabrika Test Modları ... 334

Arabirim Konektörü Kabloları ... 335
Evrensel Seri Veriyolu (USB) Arabirimi ... 335
Seri Portu Arabirimi ... 336

Boyutlar ... 338
Boyutlar – ZD421/ZD621 Doğrudan Termal Yazıcı Modelleri ... 338

Boyutlar – ZD421/ZD621 Termal Aktarım Yazıcısı Modelleri.....347
Boyutlar — ZD421C (Şerit Kartuş Termal Aktarımı) Yazıcı Modelleri.....355

Medya.....363
Termal Medya Türleri.....363
Termal Medya Türlerini Belirleme.....363
Genel Medya ve Yazdırma Teknik Özellikleri.....364

ZPL Yapılandırması.....368
ZPL Yazıcı Yapılandırması Yönetimi.....368
ZPL Yazıcı Yapılandırma Formatı ve Yeniden Kullanılabilir Dosyalar.....368
Çapraz Referans Komutu Yapılandırma Ayarı.....369
Yazıcı Bellek Yönetimi ve İlgili Durum Raporları.....373
Bellek Yönetimi için ZPL Programlama.....373

Sözlük.....375

Bu Kılavuz Hakkında

Bu kılavuz, Zebra ZD421 ve ZD621 Masaüstü Yazıcılarının entegratörleri ve kullanıcıları içindir. Yazıcılarınızı kurmak, yapılandırmak, çalıştırmak ve desteklemek için bu kılavuzu kullanın.

Zebra size yardımcı olmak için aşağıdaki kaynakları çevrimiçi olarak kullanıma sunmuştur:

- Nasıl yapılır videoları
- Yazıcı teknik özellikleri için ürün sayfası bağlantıları
- Yazıcı aksesuarı, sarf malzemeleri, parçalar ve yazılım bağlantıları
- Kurulum, yapılandırma ve programlama kılavuzları
- Yazıcı sürücüleri (Windows, Apple, OPOS vb.), ürün yazılımı ve yardımcı programlar
- Yazıcı yazı tipleri
- Bilgi tabanı ve destek kişileri
- Yazıcı garanti ve onarım bilgileri içeren bağlantılar

Yazıcı modelleriniz için belirli ürün sayfaları şunlardır:

- ZD421 Doğrudan Termal yazıcı — zebra.com/zd421d-info
- ZD421 Termal Aktarım yazıcı — zebra.com/zd421t-info
- ZD421 Termal Aktarım Şerit Kartuş yazıcı — zebra.com/zd421c-info
- ZD621 Doğrudan Termal yazıcı — zebra.com/zd621d-info
- ZD621 Termal Aktarım yazıcı — zebra.com/zd621t-info
- ZD621R Termal Aktarım RFID yazıcı — zebra.com/zd621r-info

Diğer Değerli Yazıcı Kaynakları

Zebra, çok çeşitli ücretsiz ve ücret tabanlı yazılımlar, Uygulamalar ve Zebra Link-OS yazıcınız için diğer teknik kaynaklara sahiptir.

Aşağıdakiler çevrimiçi olarak sunulan kapsamlı yazılım ve kaynak alanlarından sadece bazılarıdır:

- ZebraDesigner etiket tasarım yazılımı zebra.com/zebradesigner adresinden edinilebilir
- Yazıcı yönetim araçları
- Normalde diğer yazıcı markalarıyla ilişkili eski diller için sanal cihazlar
- Bulut tabanlı kurumsal yazıcı yönetimi ve yazdırma

- XML ve PDF formatında dosya yazdırma
- Oracle ve SAP desteği
- Zebra Savanna Data Intelligence platformu, cihazlarınız (IoT) ve sensörlerinizdeki işlenmemiş verileri işiniz için eyleme dönüştürülebilir hale getirir
- Bir Link-OS Mobil Uygulamalar paketi (telefonlar, tabletler vb. için uygulamalar)
- Link-OS yazılım geliştirme kiti (SDK)
- İlave İşletim Sistemleri (OS) ve Servis platformları

Daha fazla bilgi için bkz. zebra.com/software adresindeki ZebraLink, Zebra Link-OS ve Zebra Savanna bulut veri platformu.

Zebra OneCare Yazıcı Servisi ve Desteği

Maksimum üretkenlik için işletmenizin, Zebra yazıcılarının çevrimiçi ve iş için hazır olmasını sağlamaya yardımcı olabiliriz.

Yazıcılarınız için mevcut olan Zebra OneCare servis ve destek seçeneklerine dair bilgiler için zebra.com/zebraonecare adresine başvurun.

İşaretleme Kuralları

Bu belgede aşağıdaki kurallar kullanılmıştır:

- **Bold** (Kalın) yazılar, aşağıdakileri vurgulamak için kullanılır:
  - İletişim kutusu, pencere ve ekran adları
  - Açılır liste ve liste kutusu adları
  - Onay kutusu ve telsiz düğmesi adları
  - Ekrandaki simgeler
  - Tuş takımındaki tuş adları
  - Ekrandaki düğme adları
- Madde işaretleri (•) şunu gösterir:
  - Eylem öğeleri
  - Alternatif listesi
  - Sırayla takip edilmesi gerekmeyen gerekli adımlar listesi.
- Sıralı listeler (örneğin adım adım prosedürleri anlatanlar) rakamlı listeler olarak görüntülenir.

Simge Açıklamaları

Belge seti, okuyucuya daha fazla görsel ipucu vermek için tasarlanmıştır. Belge seti boyunca aşağıdaki görsel göstergeler kullanılmıştır.

NOT: Bu metin, kullanıcı için tamamlayıcı bilgiler içerir ve belli bir işin yapılması için zorunlu değildir.

ÖNEMLİ: Buradaki metin, kullanıcı için önemli bilgiler içerir.

DİKKAT: Tedbirsiz davranılması hâlinde kullanıcı küçük ya da orta derecede yaralanmalara maruz kalabilir.

UYARI: Tehlikenin önlenmemesi hâlinde, kullanıcı ciddi şekilde YARALANABİLİR veya ÖLEBİLİR.

TEHLİKE: Tehlikenin önlenmemesi hâlinde, kullanıcı ciddi şekilde YARALANACAK veya ÖLECEKTİR.

Giriş

Bu bölümde, Zebra ZD421 ve ZD621 masaüstü termal etiket yazıcıları tanıtılır. Yazıcınızın özelliklerini, yazıcınız için kullanılabilir seçenekleri ve yazıcınızla birlikte gönderilenleri ayrıntılı olarak açıklamaktadır.

Bu belge, aşağıdaki ZD Serisi masaüstü yazıcı modellerini kapsar:

- ZD421 Doğrudan Termal yazıcı — zebra.com/zd421d-info
- ZD421 Termal Aktarım yazıcı — zebra.com/zd421t-info
- ZD421 Termal Aktarım Şerit Kartuş yazıcı — zebra.com/zd421c-info
- ZD621 Doğrudan Termal yazıcı — zebra.com/zd621d-info
- ZD621 Termal Aktarım yazıcı — zebra.com/zd621t-info
- ZD621R Termal Aktarım RFID yazıcı — zebra.com/zd621r-info

Link-OS 4 inç Masaüstü Termal Yazıcıları

Zebra Link-OS 4 inç Masaüstü yazıcılar, geniş bir özellik yelpazesi ve seçeneklere sahip, kompakt etiket yazıcılarıdır.

- Hem Doğrudan Termal hem de Termal Aktarım yazıcı modelleri mevcuttur.
- Bu yazıcı serisi, rutin olarak kullanılan hastane temizleme kimyasallarına dayanıklı plastiklerle tasarlanmış sağlık hizmeti yazıcı modellerini içerir. Bu modeller tıbbi kalitede güç kaynağı ile birlikte gönderilir.
- ZD421 yazıcılar şu yazdırma hızlarını* destekler:
  - 203 dpi yazıcılar için saniyede 152 mm'ye (6 ips) kadar.
  - 300 dpi yazıcılar için saniyede 102 mm'ye (4 ips) kadar.
- ZD621 yazıcılar şu yazdırma hızlarını* destekler:
  - 203 dpi (inç başına nokta yazdırma yoğunluğu) yazıcılar için 203 mm/sn'ye (8 ips veya saniyede 8 inç) kadar
  - 300 dpi sürümlü yazıcılar için 152 mm/sn'ye (6 ips) kadar.
- Link-OS sanal cihazlarla kullanılan bu yazıcılar, hem ZPL hem de EPL Zebra yazıcı programlama dillerini ve diğer yazıcı kontrol dillerini destekler.

NOT: * Maksimum yazdırma hızları modele, yazdırma çözünürlüğüne ve kullanılan medyanın türüne göre değişir.

Genel Masaüstü Yazıcı Özellikleri

Zebra masaüstü yazıcıları burada listelenen özellikleri paylaşır.

Tablo 1 Genel Masaüstü Yazıcı Özellikleri

OpenAccess tasarımı	Medya yüklemeyi kolaylaştırmak için.
Renk kodlu dokunma noktaları (operatör kontrolleri ve medya kılavuzları) ve üç düğme ve beş durum göstergesi içeren gelişmiş kullanıcı arabirimi	Yazıcıyı kolayca kullanmak için.
Sahada takılabilen medya kullanım seçenekleri	Böylece yazıcınızla çeşitli medyalar kullanabilirsiniz.
Medya rulosu desteği	Dış Çap (D.Ç.): 127 mm'ye (5 inç) kadar İç Çap (İ.Ç.) rulo göbekleri: 12,7 mm (0,5 inç), 25,4 mm (1 inç) ve isteğe bağlı medya göbek adaptörleri kullanırken ilave göbek boyutları
Hareketli medya sensörü	Çok çeşitli medya türleriyle uyumluluk: • Tam ve kısmi genişlikte siyah işaretli medya ve çentikli/yuvalı medya. • Etiket boşluğu/web medyası ile kullanım için çok merkezli konum geçirgenliği sensörü
Modüler bağlantı yuvası	• ZD421 modellerinde modüler bağlantı noktası, dahili baskı sunucusu veya seri (RS-232 DB-9) arabirim seçenekleriyle sahada takılabilir 10/100 Ethernet (802.3 RJ-45) için kullanılabilir. • ZD621 modellerinde modüler portta seri (RS-232 DB-9) port ve 10Base-T, 100Base-TX'i destekleyen dahili baskı sunuculu bir Ethernet (LAN, RJ-45 konektörü) ve sahada takılabilir Ethernet 10/100 otomatik anahtarlamalı ağlar bulunur.
Yazı tipi desteği	Anında OpenType ve TrueType yazı tipi ölçekleme ve içe aktarma. Unicode Kalıcı ölçeklenebilir yazı tipi (Swiss 721 Latin 1 yazı tipi) Yerleşik bit eşlem yazı tiplerinin seçimi
Geriye dönük uyumluluk odaklı teknoloji	Hızlı yazıcı değişimleri için: • Eski Zebra masaüstü yazıcıların anında değişimi. • EPL ve ZPL programlama dili talimatları desteği. • Zebra marka olmayan yazıcı programlama dil kodunu yorumlamak için Link-OS sanal cihazlar desteği.
Evrensel Seri Veriyolu (USB) 2.0 arabirimi	Kolay bağlantı ve hızlı dosya aktarımı için.
Evrensel Seri Veriyolu (USB) ana bilgisayar portu	Yazıcı ürün yazılımı güncellemeleri gibi yazdırma işlemlerini hızlandırmak için.

Tablo 1 Genel Masaüstü Yazıcı Özellikleri (Continued)

Fabrikada takılan ağ modelleri	Mobil cihazlarda çalışan bir kurulum uygulaması kullanılarak yazıcı yapılandırmasını destekler. • Mobil cihazlar ile kısa mesafede iletişim için yazıcının isteğe bağlı Bluetooth Düşük Enerji (LE) özelliğini kullanın. Bluetooth LE; yazıcı kurulumuna yardımcı olmak, medya kalibrasyonu gerçekleştirmek ve yazdırma kalitesini artırmak için Zebra mobil kurulum yardımcı program uygulamalarıyla çalışır. • Cihazları yazıcıyla eşleştirmek, yazıcı bilgilerine erişmek ve Zebra Print Touch (Yakın Alan İletişimi veya NFC) özelliğini kullanarak mobil uygulamaları kullanmak için dokunun.
Zebra Link-OS	Akıllı Zebra cihazları ile işletim sistemlerini güçlü yazılım uygulamaları ile bağlayan bir açık platformdur ve herhangi bir yerden entegrasyon, yönetim ve bakım yapılmasını sağlar.
Yerleşik Gerçek Zamanlı Saat (RTC)	Dahili yazıcı zaman işleyişi için.
XML özellikli yazdırma	Barkod etiketi yazdırma için; lisans ücretlerini ve yazdırma sunucusu donanım gereksinimlerini azaltır ve özelleştirme ve programlama maliyetlerini düşürür.
Zebra global yazdırma çözümü	Aşağıdakileri destekler: • Microsoft Windows klavye kodlaması (ve ANSI), Unicode UTF-8 ve UTF-16 (Unicode Dönüştürme Formatları) • XML • ASCII (eski programlar ve sistemler tarafından kullanılan 7 bit ve 8 bit) • Temel tek ve çift bayt yazı tipi kodlama • Onaltılık kodlama • JIS ve Shift-JIS (Japon Endüstriyel Standartları) • Özel karakter eşleme (DAT tablo oluşturma, yazı tipi bağlantısı oluşturma ve karakter yeniden ayarlama)
Yazıcı kafası bakımı raporlama	Raporlama, ihtiyaçlarınıza göre etkinleştirilebilir ve özelleştirilebilir.
Aletsiz değiştirme	Yazıcı kafaları ve merdane (sürücü) silindirleri için.
Minimum 64 MB dahili (E:\) yazıcı belleği	Formları, yazı tiplerini ve grafikleri depolamak için.

Link-OS 4 inç Masaüstü Yazıcı Seçenekleri

Zebra Link-OS 4 inç masaüstü yazıcılar, fabrikada yüklenen çeşitli seçeneklerle sipariş edilebilir. Diğer seçenekler saha yükseltme kitleridir.

- Renkli Dokunmatik LCD Kullanıcı Arabirimi — Kolay kurulum, yazdırma yapılandırması, yazdırma ve bir dizi Link-OS özelliği için.
- ZD621R termal aktarım yazıcısı — renkli dokunmatik ekranda fabrikada takılan RFID desteği mevcuttur.

- Sağlık hizmetleri yazıcı modelleri:
  - Kolay dezenfeksiyon ve temizlik için sağlık hizmetlerine uygun plastikler
  - IEC 60601-1 onaylı güç kaynağı.
- Kablolu ve Kablosuz seçenekleri - fabrikada takılı ve sahada kurulabilir:
  - Wi-Fi (802.11ac – a/b/g/n dahil) ve Bluetooth Classic 4.1 ve Bluetooth Düşük Enerji (LE) 5.0 kablosuz bağlantı.
  - Dahili Ethernet Yazdırma Sunucusu (LAN, RJ-45 konektörü) — kablolu bağlantı için 10Base-T, 100Base-TX ve hızlı Ethernet 10/100 otomatik geçişli ağları destekler. Bu, Bluetooth Düşük Enerji (LE) kablosuz bağlantısını içerir.
  - ZD621 yazıcılar — Dahili Ethernet Baskı Sunucusu (LAN, RJ-45 konektörü) içerir; 10Base-T, 100Base-TX ve Ethernet 10/100 otomatik geçişli ağları ve Seri (RS-232 DB-9) portu destekler.
- ZD421 Sahada takılabilir bağlantı modülleri:
  - Dahili Ethernet Yazıcı Sunucusu (LAN, RJ-45 konektör) — 10Base-T, 100Base-TX ve Ethernet 10/100 otomatik geçişli ağları destekler
  - Seri (RS-232 DB-9) Portu
- Termal aktarım yazdırma — Termal aktarım şerit kartuşunu veya çift kapasiteli şerit rulolarını (74 metre ve 300 metre) destekleyen model seçenekleri
- Sahada takılabilen medya kullanım seçenekleri:
  - Etiket Dağıtıcı (kaplamayı etiketten soyar ve etiketi dağıtır)
  - Genel amaçlı medya kesici (yazdırıldıktan sonra etiketi keser veya yırtar)
- Medya Göbek Adaptörü kiti, 127 mm'ye (5 inç) kadar Dış Çapları (D.Ç.) olan medya ruloları için adaptörler içerir:
  - 38,1 mm (1.5 inç) İ.Ç. medya göbekleri
  - 50,8 mm (2,0 inç) İ.Ç. medya göbekleri
  - 76,2 mm (3,0 inç) İ.Ç. medya göbekleri
- Dahili güç kaynağına sahip takılı güç kaynağı tabanı
- Çıkarılabilir pili olan takılı pil tabanı:
  - Takılı pil tabanı ve pil ayrı olarak satılır
  - Yazdırma kalitesini koruyarak yeniden şarj etmek için kapanana kadar düzenlenmiş 24 VDC sağlar. Pil kullanım işlemleri esnasında boşaldığı için bu, baskının değişmesini engeller.
  - Nakliye ve depolama işlemleri için pil kapatma modu
  - Dahili pil şarj ve durum göstergeleri
- Büyük Basitleştirilmiş ve Geleneksel Çince, Japonca ya da Korece karakter setleri için yazıcı yapılandırma seçenekleri ile birlikte Asya Dil desteği. Çin'de satılan yazıcılarda Basitleştirilmiş Çince SimSun yazı tipi ön yüklüdür.
- Zebra ZBI 2.0 (Zebra BASIC Interpreter) programlama dili. ZBI sayesinde bir PC ya da ağa bağlı olmadan süreçleri otomatikleştirebilen özelleştirilmiş yazıcı işlemleri oluşturabilir ve tarayıcılar, ölçüm aletleri, klavyeler veya Zebra Klavye Görüntü Birimleri gibi çevre birimlerini kullanabilirsiniz.
- ZD621 Doğrudan Termal sağlık hizmeti modelleri — Daha fazla güvenlik için Kilitli Medya Kabini ve yazıcıyı sabitlemek için Kensington kilitleme cihazları için Kensington Yuvası.

Kutunun içinde neler var?

Yazıcıyı ambalajından çıkardıktan ve inceledikten sonra, burada listelenen tüm parçaların bulunduğundan emin olun. Bu kılavuzdaki talimatları kolaylıkla izleyebilmeniz için yazıcı donanımını tanıyın.

Yazıcı	USB kablosu	Yazıcı belgeleri
Güç kaynağı ve güç kablosu. (Güç kablosu bölgeye göre değişir.)		
Aşağıdaki öğeler yalnızca termal aktarım yazıcı modellerinde bulunur. Doğrudan termal yazıcılar yazdırma için şeride ihtiyaç duymaz, bu nedenle beraberinde şerit gönderilmez.		
Boş başlangıç şerit göbekleri	Zebra olmayan 300 metre şerit adaptörler	

Yazıcıyı Ambalajından Çıkarma ve Kontrol Etme

Yazıcıyı teslim aldığınızda, hemen ambalajından çıkarın ve nakliye sırasında hasar alıp almadığını kontrol edin. Ambalajın tüm parçaları içerdiğinden emin olun.

Yazıcınızı nasıl ambalajlayacağınızı ve ambalajından nasıl çıkaracağınızı gösteren videolar için yazıcınızın Zebra destek sayfasına (bu kılavuzun giriş bölümünde listelenmiştir) bakın.

1. Tüm ambalaj malzemelerini saklayın.
2. Tüm dış yüzeylerde hasar kontrolü yapın.
3. Yazıcıyı açın ve medya bölmesinde gevşek veya hasarlı bileşen olup olmadığını kontrol edin.

4. Yazıcıyı denetlerken nakliyeden kaynaklı hasar tespit ederseniz:
   a) Hemen nakliye firmasına bildirip hasar raporu düzenleyin.

NOT: Zebra Technologies Corporation, nakliye sırasında yazıcıda meydana gelen hasarlardan sorumlu değildir ve bu hasarların garanti kapsamında onarılmasını karşılamaz.

   b) Nakliye firmasının kontrol etmesi için tüm ambalaj malzemelerini saklayın.
   c) Derhal Zebra yetkili satıcınıza durumu bildirin.

Yazdırmak İçin Nelere İhtiyaç Duyarsınız

Yazıcınız, yazdırma çözümünüzün üç parçasından biridir. Yazdırmak için ayrıca yazdırma medyasına ve yazılıma ihtiyacınız olacaktır.

Yazıcı bağımsız modda çalışabilir. Yazdırmak için diğer cihazlara veya sistemlere bağlı olması gerekmez.

Tablo 2 Yazdırmak İçin İhtiyaç Duyacağınız Sarf Malzemeleri, Sürücüler ve Uygulamalar

Uyumlu medya	Yazıcı modeline bağlı olarak (doğrudan termal veya termal aktarım), yazdırmak için uygun medyaya ihtiyacınız olacaktır. Doğrudan termal baskı, termal yazıcı kafasının altından geçerken kararan kimyasal işlem görmüş ve ısıya duyarlı medyalar kullanır. Doğrudan termal baskı için doğrudan termal medyaya ihtiyacınız olacaktır. Şerit, doğrudan termal yazdırma için gerekli değildir. Termal aktarım yazdırma, çok çeşitli malzemeler üzerinde dayanıklı ve uzun ömürlü görüntüler üretmek için ısıtmalı bir şerit kullanır. Termal aktarım yazdırma için termal aktarım medyasına ve termal aktarım şerit rulolarına (veya Şerit Kartuş yazıcı modelleri için bir şerit kartuşa) ihtiyacınız olacaktır. Desteklenen herhangi bir formattaki medyayı kullanabilirsiniz. Yazdırma gereksinimlerinize bağlı olarak etiketler, biletler, fiş kağıdı, yelpaze kıvrımlı kağıt, yazılamaz etiketler vb. kullanabilirsiniz. Yazıcınız veya özel kullanım durumlarınız için medyayı belirlemek ve tedarik etmek için zebra.com/supplies adresinden veya satıcınızdan gelen bilgileri kullanın.

Tablo 2 Yazdırmak İçin İhtiyaç Duyacağınız Sarf Malzemeleri, Sürücüler ve Uygulamalar (Continued)

Yazılım • Yazıcı sürücüleri • Yazıcı programlama yardımcı programları • Uygulamalar (etiket tasarımı gibi)	Zebra; yazıcı ayarlarını yapılandırmak, etiket ve fatura yazdırmak, yazıcı durumunu görmek, grafik ve yazı tiplerini içe aktarmak, programlama komutları göndermek, ürün yazılımını güncellemek ve dosya indirmek için ücretsiz Link-OS yazılım uygulamaları ve sürücülerinden oluşan eksiksiz bir paket sunar. Yazıcınızı ve yazdırma işlerinizi bilgisayar veya dizüstü bilgisayar gibi merkezi bir cihazdan yapılandırmak ve yönetmek için bu sürücüleri ve uygulamaları kullanın. Sürücüleri yükleme hakkında bilgi için bkz. Windows Yazıcı Sürücülerini Yükleme sayfa 207. Basit etiketler ve formlar tasarlamak için Windows bilgisayar işletim sistemleri için ücretsiz bir uygulama olan ZebraDesigner'ı kullanabilirsiniz. ZebraDesigner'ı, zebra.com/zebradesigner adresinden indirebilirsiniz.

Yazdırma Modları

Yazıcı türünüze, modelinize ve seçeneklerinize bağlı olarak bu modlardan birini veya daha fazlasını ve medya yapılandırmalarını destekleyebilir.

Tablo 3 Yazdırma Modları

Mod	Açıklama
Doğrudan Termal yazdırma	Yazdırmak için ısıya duyarlı medya kullanır. Bu modu ayarlarken, Doğrudan Termal yazdırmayı destekleyen medya kullanın. Bkz. Termal Medya Türlerini Belirleme sayfa 363.
Termal Aktarım yazdırma	Yazdırmak için şerit rulolar veya termal aktarım şerit kartuşu gerektirir. Yazdırma sırasında, şeritten medyaya ısı ve basınç aktarım mürekkebi. Termal Aktarım yazdırma kullanırken termal aktarım medyası kullandığınızdan emin olun. Bkz. Termal Medya Türlerini Belirleme sayfa 363.
Standart yırtma modu	Yazıcı etiketleri yazdırdıktan sonra her etiketi yırtmanıza ve veya bir etiket dizisini toplu olarak yazdırıp yırtmanıza olanak tanır.
Etiket dağıtma modu	Yazıcınızda isteğe bağlı olarak fabrikada takılan etiket dağıtıcı varsa dağıtıcı, bir sonraki etiket yazdırılmadan önce yazdırma sırasında etiketteki destek malzemesini otomatik olarak soyar.
Medya kesme modu	Yazıcınızda isteğe bağlı fabrikada takılan medya kesici varsa yazıcı; etiketler, makbuz kağıdı veya etiket bloku arasındaki etiket astarını keser.

Tablo 3 Yazdırma Modları (Continued)

Mod	Açıklama
Astarsız medya yazdırma	Astarsız yazdırmada yazıcı, etiketlerin kolayca alınıp yerleştirilmesi için kesme veya yırtma seçeneklerini içerir.
Bağımsız çalışma (yazıcı, etkin ağ bağlantısı olmadan kendi kendine çalışır)	Yazıcı, bağlı bir cihaza (bilgisayar gibi) etkin olarak bağlanmadan otomatik çalışan bir etiket formatı veya formu (programlama tabanlı) yazdırabilir. • Renkli ekran veya renkli dokunmatik ekran seçeneğine sahip yazıcılarda bir etiket formatına/formuna erişmek ve yazdırmak için menüleri kullanabilirsiniz. • Bluetooth (kablosuz) seçeneğini kullanarak yazıcıya bağlanmanızı sağlayan Link-OS uygulaması kullanabilirsiniz. • Otomatik çalışan etiket formatı veya formu (programlama tabanlı) kullanarak yazdırabilirsiniz. • Yazıcınız, yazıcının USB Ana Bilgisayar portuna veya seri porta bağlanabilen veri giriş cihazlarını destekler. Veri giriş cihazları arasında tarayıcılar, ölçüm aletleri veya Zebra Klavye Görüntü Birimleri (ZKDU'lar) bulunur.
Paylaşılan ağda yazdırma modu	Fabrikada takılan Ethernet (LAN) ve Wi-Fi (WLAN) arabirim seçenekleri, sırasıyla kablolu ve kablosuz ağ özelliklerine olanak tanımak üzere dahili yazdırma sunucusu ile birlikte sunulur.

Yazıcınızı Açma

Medya bölmesini açmak, iç alanı düzenli olarak incelemek ve temizlemek, yazdırma sarf malzemelerini yüklemek ve operatör tarafından değiştirilebilir olan parçaları gerektiğinde değiştirmek için bu prosedürü izleyin.

Yazıcıyı açmak için serbest bırakma mandallarını kendinize doğru çekin ve kapağı kaldırın.

NOT: Yazıcıyı, aldıktan sonra ilk kez açıyorsanız medya bölmesinde gevşek veya hasarlı bileşen olup olmadığını kontrol edin.

DİKKAT: İnsan vücudunun yüzeyinde veya diğer yüzeylerde biriken elektrostatik enerjinin boşalması, yazıcı kafasına ve bu cihazda kullanılan diğer elektronik bileşenlere hasar verebilir. Yazıcı kafasıyla ya da üst kapağın altındaki elektronik bileşenlerle çalışırken statiğe karşı güvenli prosedürlere uymanız gerekir.

Yazıcınızı Kapatma

Medya veya şerit yükledikten ve yazıcının içini temizledikten sonra yazıcı kapağının düzgün şekilde kapatıldığından emin olun.

Yazıcı kapağını kapatmak için:

1. Üst kapağı indirin.
2. Her iki yan mandal kilitlenene kadar yazıcının ortasında veya önündeki her iki köşeye sıkıca bastırın.

Yazıcı Özellikleri

Yazıcınızın dahili ve harici fiziksel özellikleri hakkında bilgi edinmek için bu destek bağlantılarını kullanın.

Yazıcı özellikleri ile ilgili videolar ve diğer yararlı bilgiler için şu adrese gidin:

- ZD421 Doğrudan Termal yazıcı — zebra.com/zd421d-info
- ZD421 Termal Aktarım yazıcı — zebra.com/zd421t-info
- ZD421 Termal Aktarım Şerit Kartuş yazıcı — zebra.com/zd421c-info
- ZD621 Doğrudan Termal yazıcı — zebra.com/zd621d-info
- ZD621 Termal Aktarım yazıcı — zebra.com/zd621t-info
- ZD621R Termal Aktarım RFID yazıcı — zebra.com/zd621r-info

Yazıcınızın Dış Özellikleri

Yazıcının dış özellikleri; yazıcıyı açmak ve kapatmak, medya bölmesini açmak ve kapatmak, güç ve ağ bağlantıları yapmak ve yazıcınızı yapılandırmak ve çalıştırmak için kullanılır.

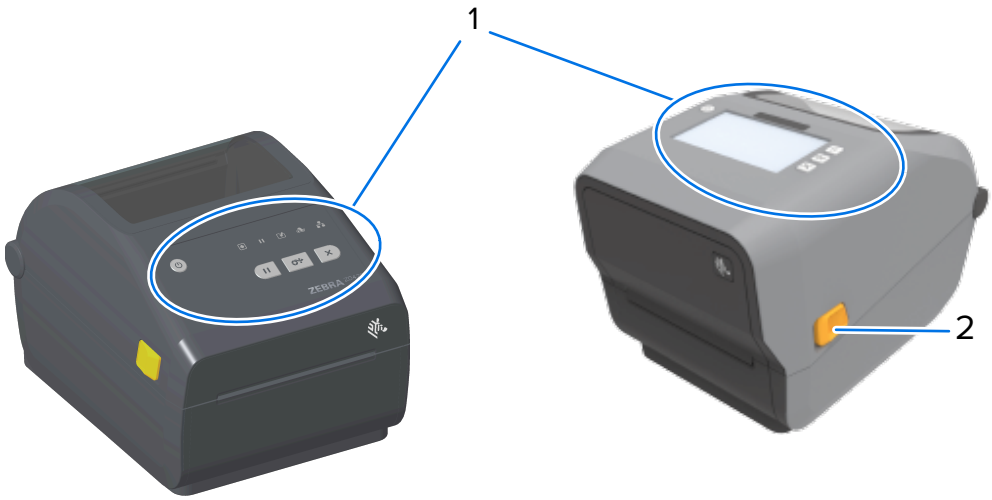

1	Kullanıcı arabirimi kontrolleri ve bazı modellerde renkli dokunmatik ekran
2	Serbest bırakma mandalı

Yazıcınızın arabirim düğmelerini ve renkli dokunmatik ekranını kullanarak yazıcının nasıl çalıştırılacağı hakkında bilgi için bkz. Kontroller ve Göstergeler sayfa 47.

1	**POWER** (GÜÇ) düğmesi
2	Yelpaze kıvrımlı medya giriş yuvası
3	Arabirim ve bağlantı modülü yuvası erişimi
4	DC güç prizi
5	Serbest bırakma mandalı

ZD421 Çift Kapasiteli Şerit Rulolu Yazıcının İçerisi

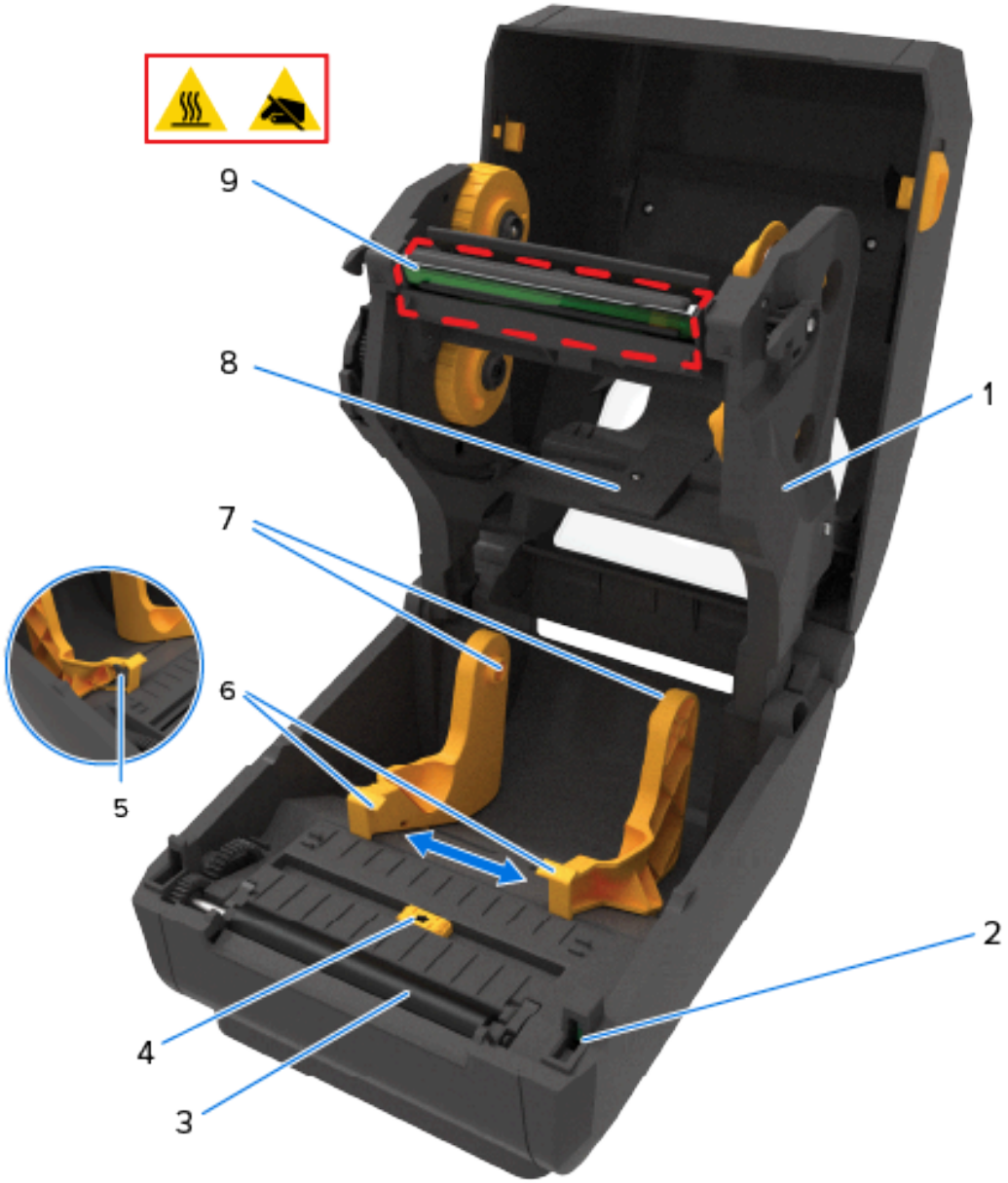

1	Şerit taşıyıcı	6	Medya kılavuzları
2	Ön görüntü sensörü (iç)	7	Rulo tutucular
3	Merdane (sürücü) silindiri	8	Üst web (boşluk) dize sensörü (diğer taraf)
4	Hareketli sensör (siyah işaret ve alt web/ boşluk)	9	Yazıcı kafası (sıcak olabilir - DOKUNMAYIN!)
5	Medya kılavuzu durdurma		

ZD621 Çift Kapasiteli Şerit Rulolu Yazıcının İçerisi

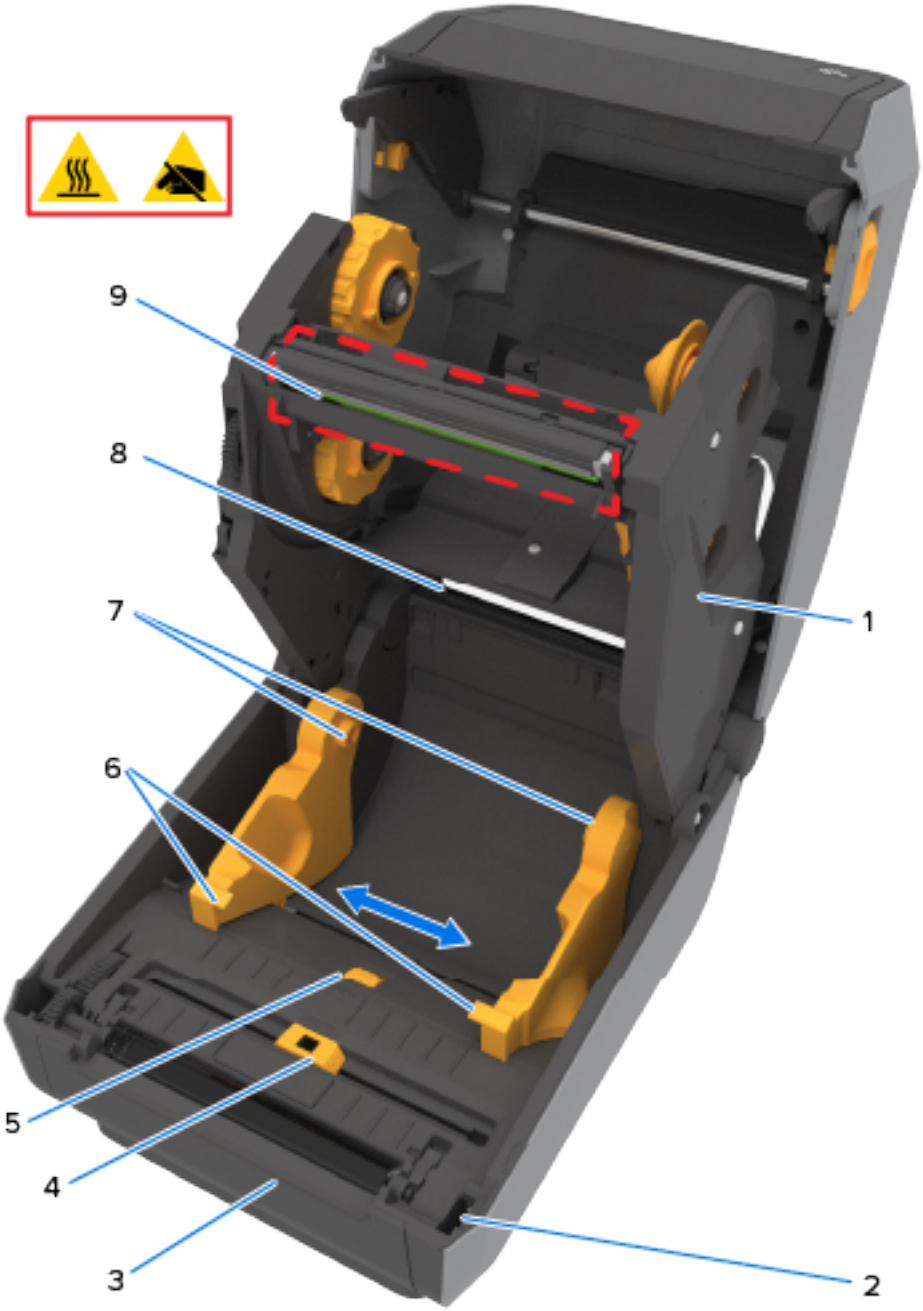

1	Şerit taşıyıcı	6	Medya kılavuzları
2	Ön görüntü sensörü (iç)	7	Rulo tutucular
3	Merdane (sürücü) silindiri	8	Üst web (boşluk) dize sensörü (diğer taraf)
4	Hareketli sensör (siyah işaret ve alt web/ boşluk)	9	Yazıcı kafası (sıcak olabilir, DOKUNMAYIN!)
5	Medya kılavuzu durdurma ayarı		

RFID Anten Konumu – Yalnızca ZD621R Yazıcılar

RFID algılamalı yazıcılar olan ZD621R yazıcılarda, RFID anteni merdane silindiri ile taşınabilir medya sensörünün kanalı arasında bulunur. ZD621R yazıcılardaki diğer yazıcı RFID göstergeleri, ürün etiketi hakkında bilgi olarak renkli dokunmatik ekranda görüntülenen bilgileri de içerir.

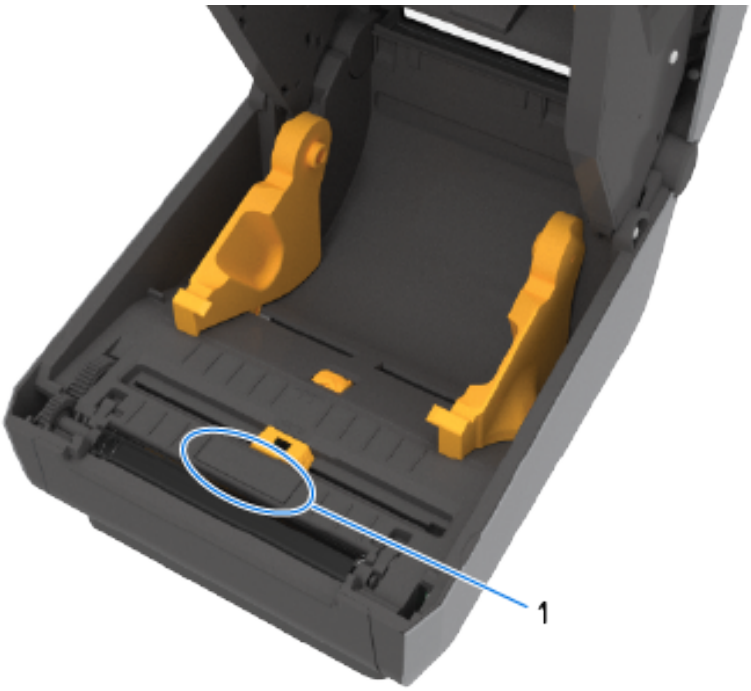

1	RFID anten kubbesi

Medya Rakkası - Yalnızca ZD621 Yazıcılar

Bu görüntüde, yazıcının penceresi kaldırılmıştır ve medya rakkası kolay tanımlama için renklendirilmiştir. Yazıcıda göründüğü üzere, bitişik olan koyu gri kısımlarla aynı renktedir.

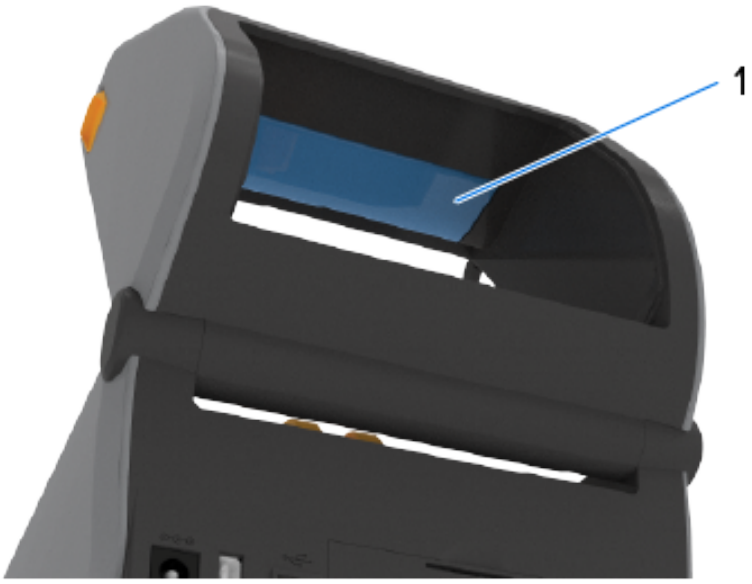

1	Medya rakkası (yalnızca ZD621 modelleri)

Çift Kapasiteli Şerit Gövdesi – Şerit Rulosu Tutucuları

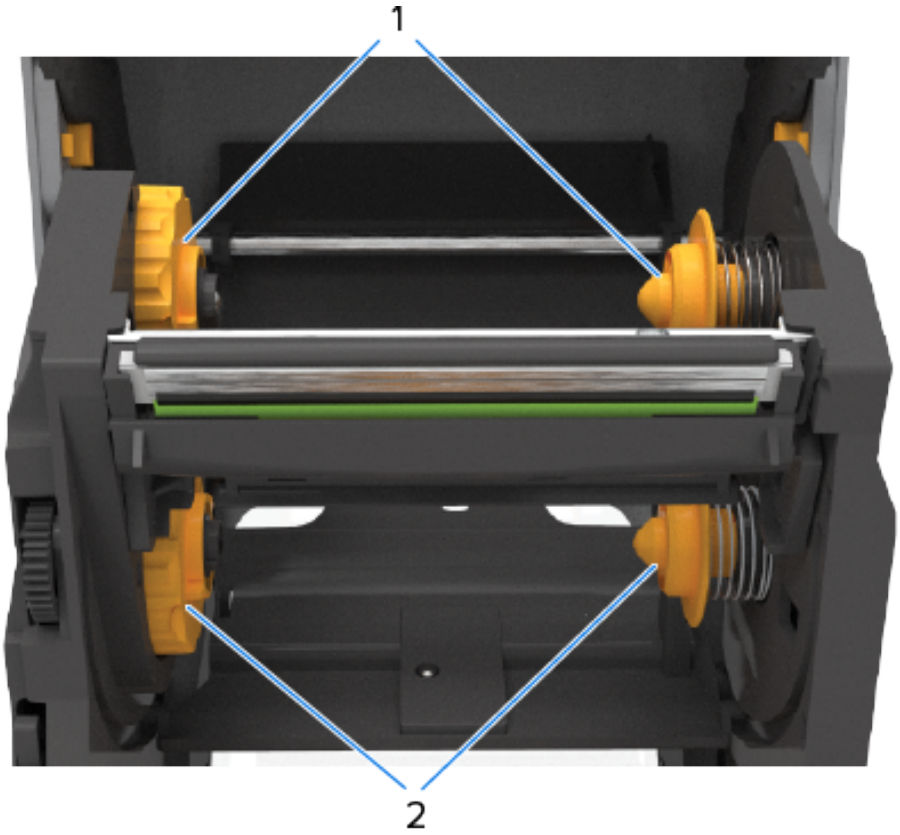

1	Alma milleri	2	Besleme milleri (dolu şerit rulolar)

ZD421 Doğrudan Termal Yazıcının İçi

1	Yazıcı kafası (sıcak olabilir, DOKUNMAYIN!)	5	Ön görüntü sensörü (iç)
2	Üst web (boşluk) dize sensörü	6	Hareketli sensör (siyah işaret ve alt web/ boşluk)
3	Rulo tutucular	7	Merdane (sürücü) silindiri
4	Medya kılavuzları	8	Medya kılavuzu durdurma

ZD621 Doğrudan Termal Yazıcının İçi

1	Yazıcı kafası (sıcak olabilir, DOKUNMAYIN!)	5	Medya kılavuzu durdurma ayarı
2	Ön görüntü sensörü (iç)	6	Medya kılavuzları
3	Merdane (sürücü) silindiri	7	Rulo tutucular
4	Hareketli sensör (siyah işaret ve alt web/ boşluk)	8	Üst web (boşluk) dize sensörü

ZD421 Şerit Kartuş Yazıcının İçerisi

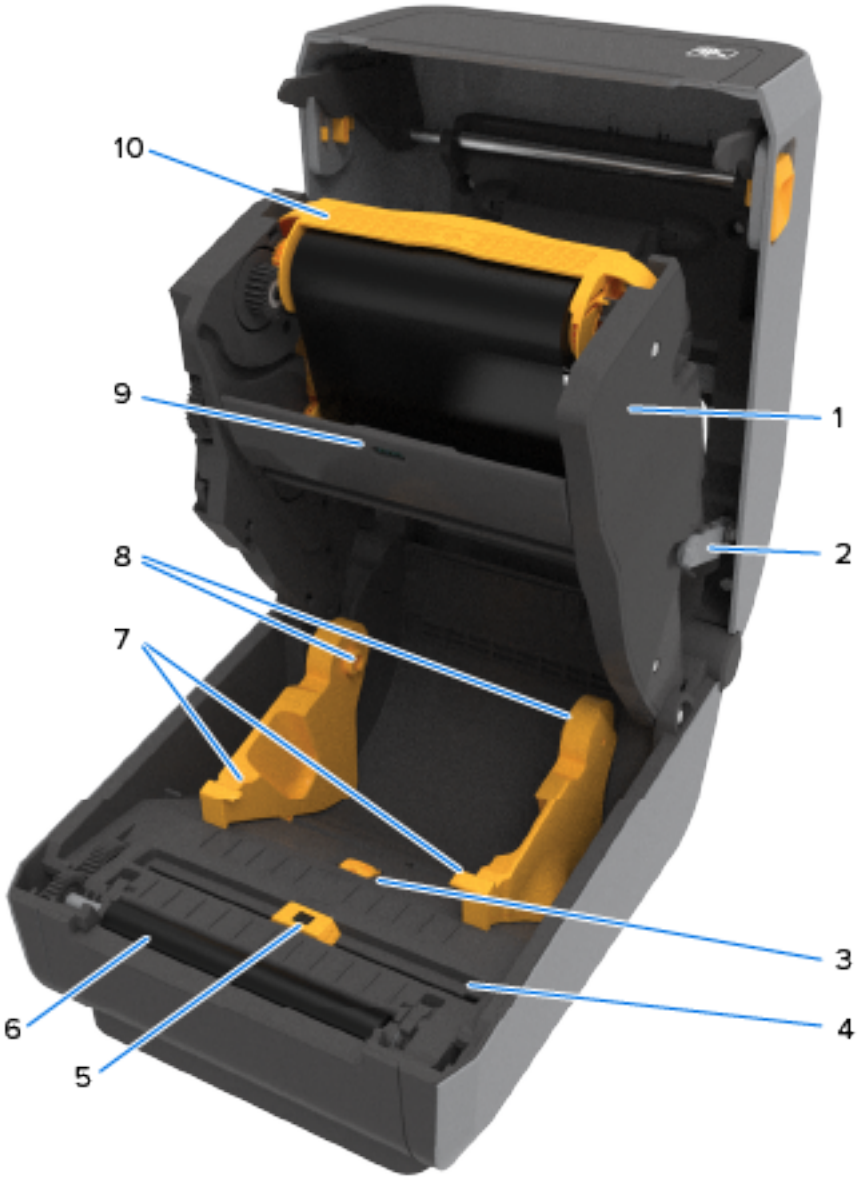

1	Şerit sürücü taşıyıcı	6	Merdane (sürücü) silindiri
2	Serbest bırakma kolları (2)	7	Medya kılavuzları
3	Medya kılavuzu ayarı durdurma	8	Rulo tutucular
4	Ön görüntü sensörü (iç)	9	Üst web (boşluk) dize sensörü
5	Hareketli sensör (siyah işaret ve alt web/ boşluk)	10	Şerit kartuşu (kurulu olarak görülmektedir, ayrı satılır)

ZD421 Şerit Kartuş Yazıcının Yazıcı Kafasına Erişme

Yazıcı kafasına erişmek için:

1. Serbest bırakma kollarının her ikisini de dışarı çekin (açık gri kısımlar).

   Şerit sürücü taşıyıcı aşağı düşer.

2. Yazıcı kafasına erişmek için yazıcı kafası aktüatör kolunu kaldırın.

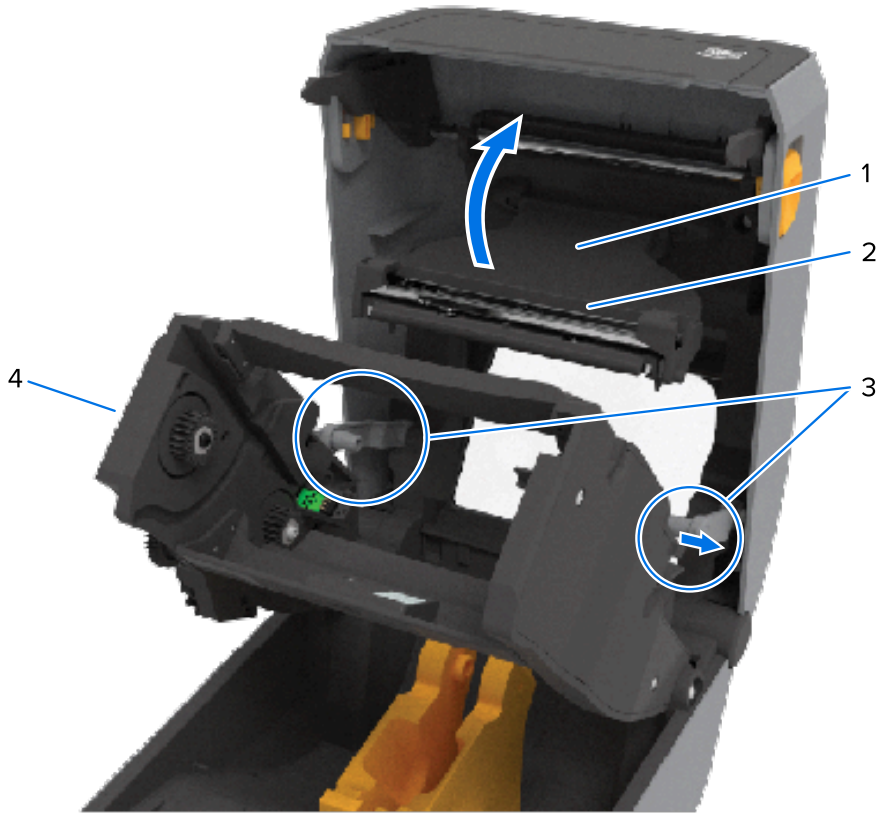

1	Yazıcı kafası aktüatör kolu	3	Serbest bırakma kolları

2	Yazıcı kafasının arkası	4	Şerit taşıyıcı

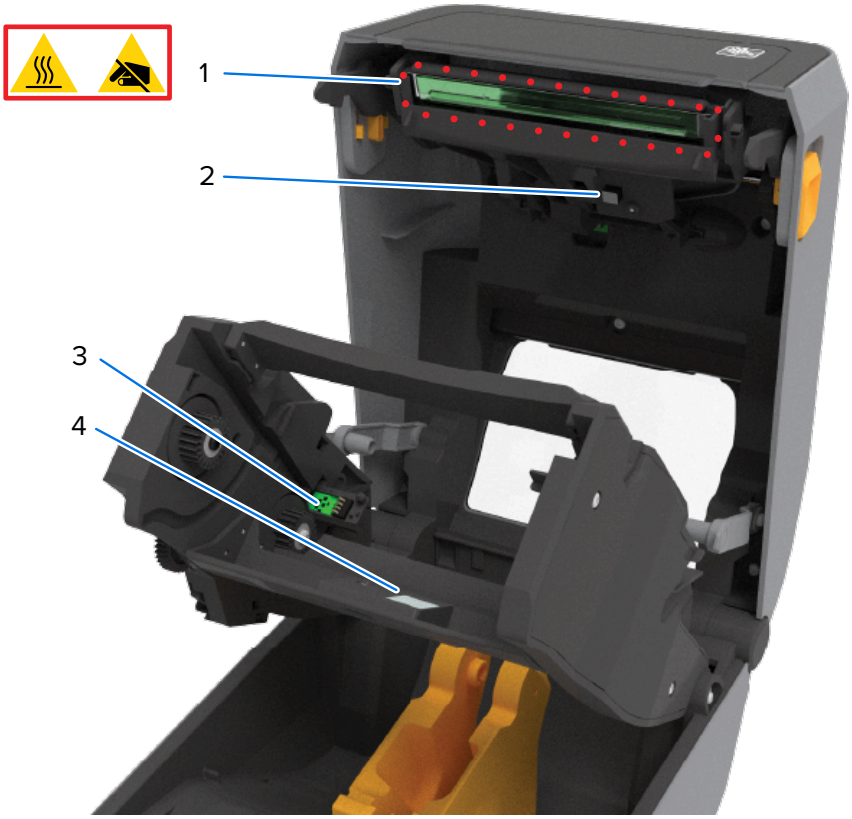

1	Yazıcı kafası (sıcak olabilir, DOKUNMAYIN!)	3	Şerit kartuş kimlik doğrulama ve durum arabirimi
2	Şerit sensörü	4	Şerit sensörü reflektörü

Etiket Dağıtıcı Seçeneği (sahada takılabilir) - Tüm Modeller

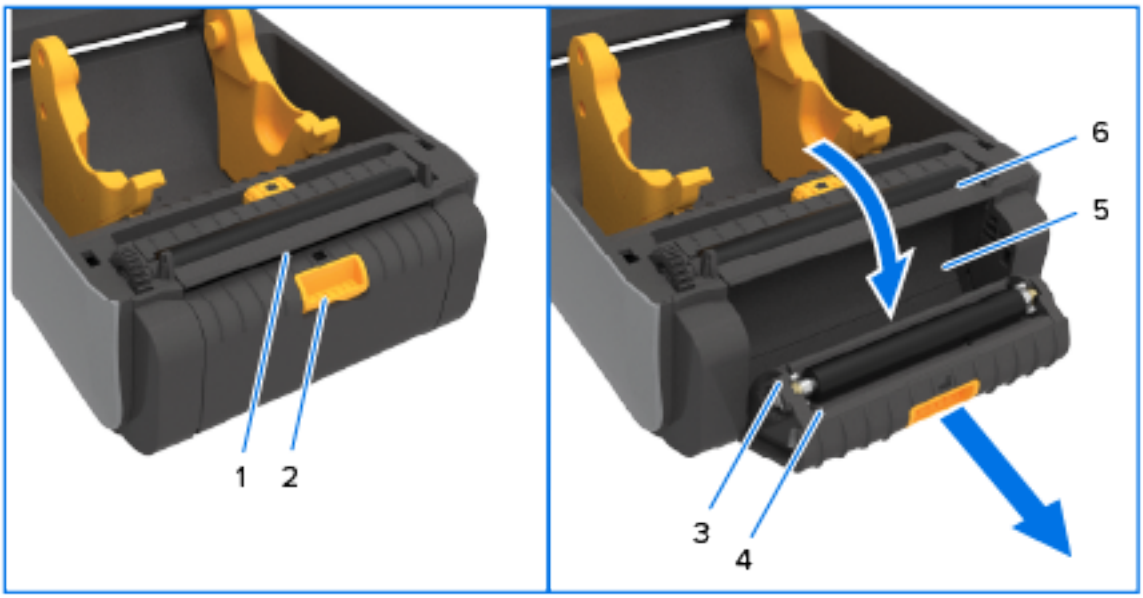

1	Etiket alındı sensörü	4	Dağıtıcı kapısı
2	Kapı mandalı	5	Etiket astarı çıkış alanı
3	Çıkarma silindiri	6	Etiket çıkarma çubuğu

Kesici Seçeneği (sahada takılabilir) - Tüm Modeller

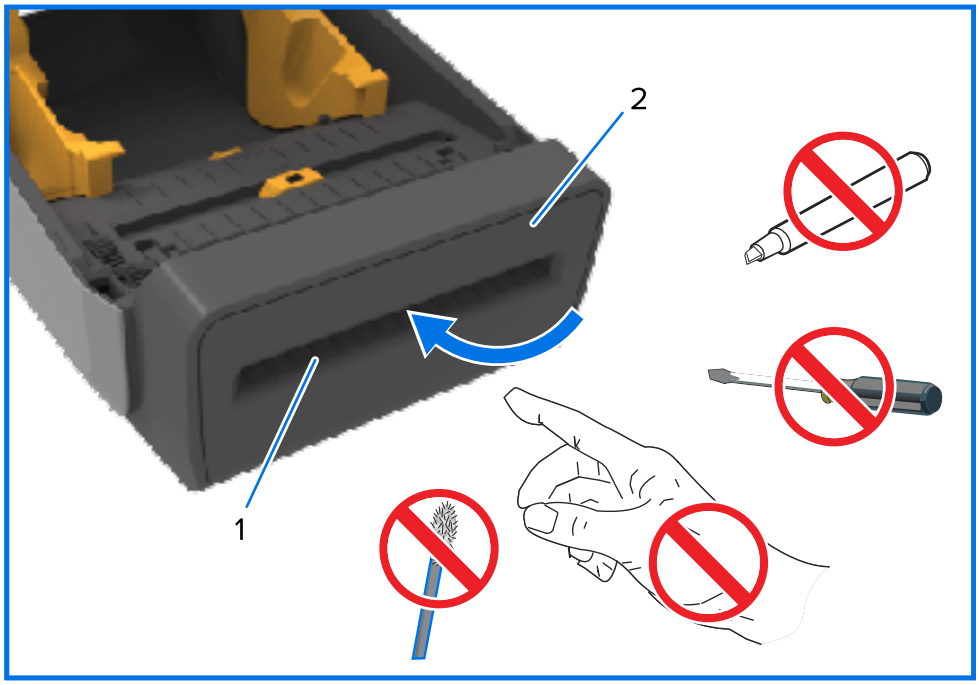

1	Medya çıkış yuvası	2	Kesici modülü

Astarsız Medya Yırtma Seçeneği — Yalnızca Doğrudan Termal Modeller

1	Etiket alındı sensörü

Astarsız Kesici Seçeneği - Yalnızca Doğrudan Termal Modeller

1	Etiket alındı sensörü	2	Kesilen etiket iniş alanı

Merdane Sürücü Silindiri Tiplerini Tanımlama

Merdane (sürücü) silindirleri yazıcınızın (ve merdanenin) merdane türünü ve baskı çözünürlüğünü belirlemek için farklı renklendirilmiştir.

NOT: Bir yükseltme prosedürü veya Zebra Teknik Desteği tarafından açık bir şekilde istenmedikçe merdane tiplerini DEĞİŞTİRMEYİN. Yanlış merdane kullanılması durumunda yazıcı normal şekilde çalışmayı durdurur ve bu durum, çözüm gerektirecek çeşitli sorunlara neden olabilir.

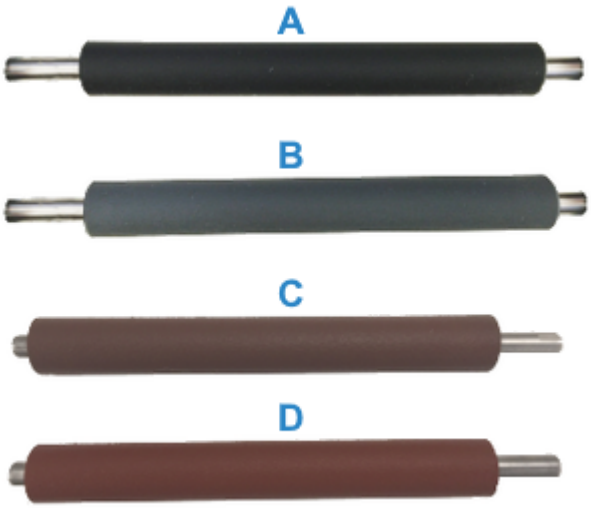

A	203 dpi standart merdane (siyah)	C	203 dpi astarsız merdane (kırmızımsı kahverengi)
B	300 dpi standart merdane (gri)	D	300 dpi astarsız merdane (kahverengi)

Yazıcı Güç Kaynağı Seçenekleri

Yazıcınızla birlikte gelen güç kaynağı yerine, takılı bir güç kaynağı tabanı veya pil güç tabanı olmak üzere iki adet sahada takılabilir güç seçeneğinden birini kullanabilirsiniz. Her ikisi de yazıcınıza vidalarla kolayca takılabilir.

Takılan Güç Kaynağı Tabanı

1	Bağlı güç kaynağı tabanının arkadan görünümü	2	Takılı güç kaynağı tabanının önden görünümü

Takılı Pil Tabanı ve Pili

Şekil 1 Pil Tabanı Takılı Yazıcı

1	Pil güç tabanı	2	Pil durumu ve şarj göstergeleri

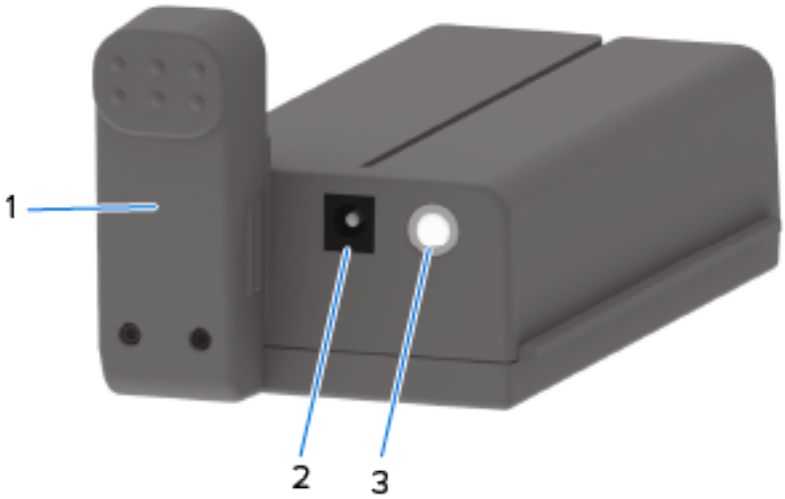

1	Güç arabirimi	3	Battery control (Pil kontrolü) düğmesi
2	Güç girişi		

Şekil 2 Takılmaya Hazır Pil (sol) ve Pil Takılı Yazıcı (sağ)

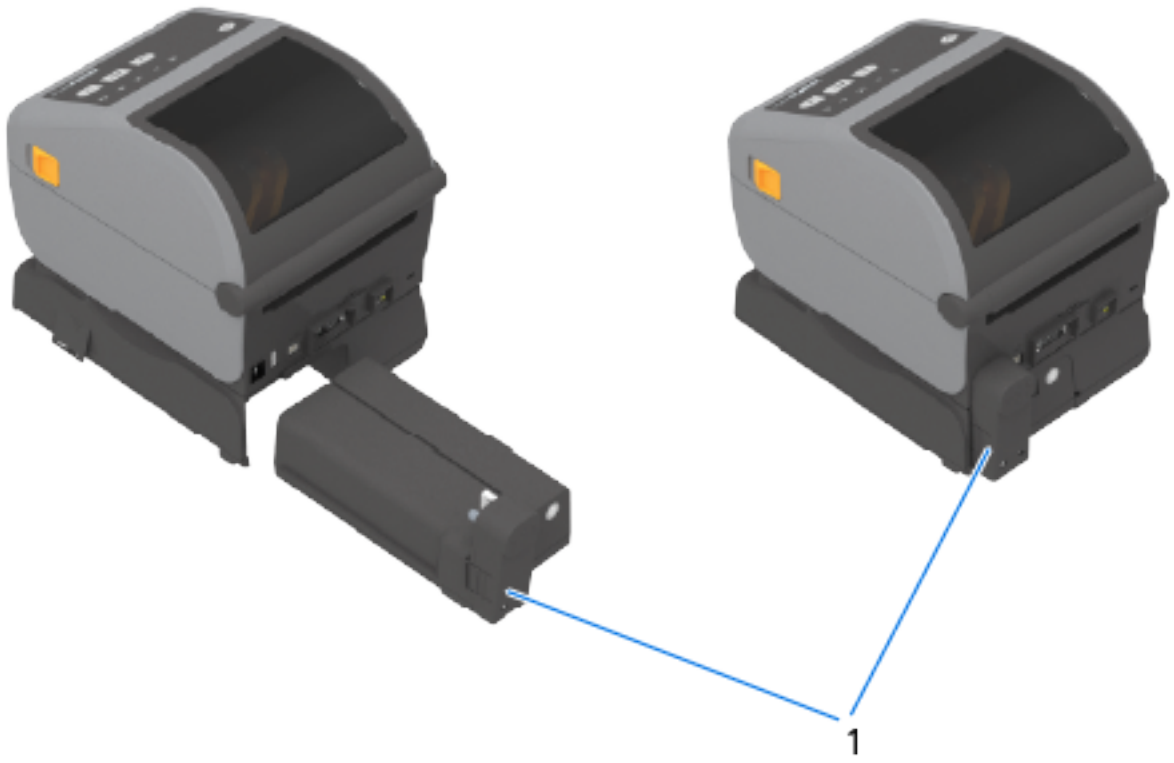

1	Pil mandalı

NOT: Pilinizi şarj etmek için bir yazıcı güç kaynağı veya onaylı başka bir Zebra güç kaynağı gereklidir. Pil, yazıcıya takılı olmadan depolanmak üzere şarj edilebilir, kontrol edilebilir ve yapılandırılabilir.

ZD621 Doğrudan Termal Kilitlemeli Yazıcı Özelliği – Yalnızca Sağlık Hizmeti Modelleri

Doğrudan Termal Sağlık Hizmeti yazıcı modelleri, yazıcının ortam bölmesine kilit ve anahtar erişiminin yanı sıra yazıcının güvenliğini sağlamak için yazıcının arka panelinde bir Kensington kilit yuvasıyla birlikte sunulur.

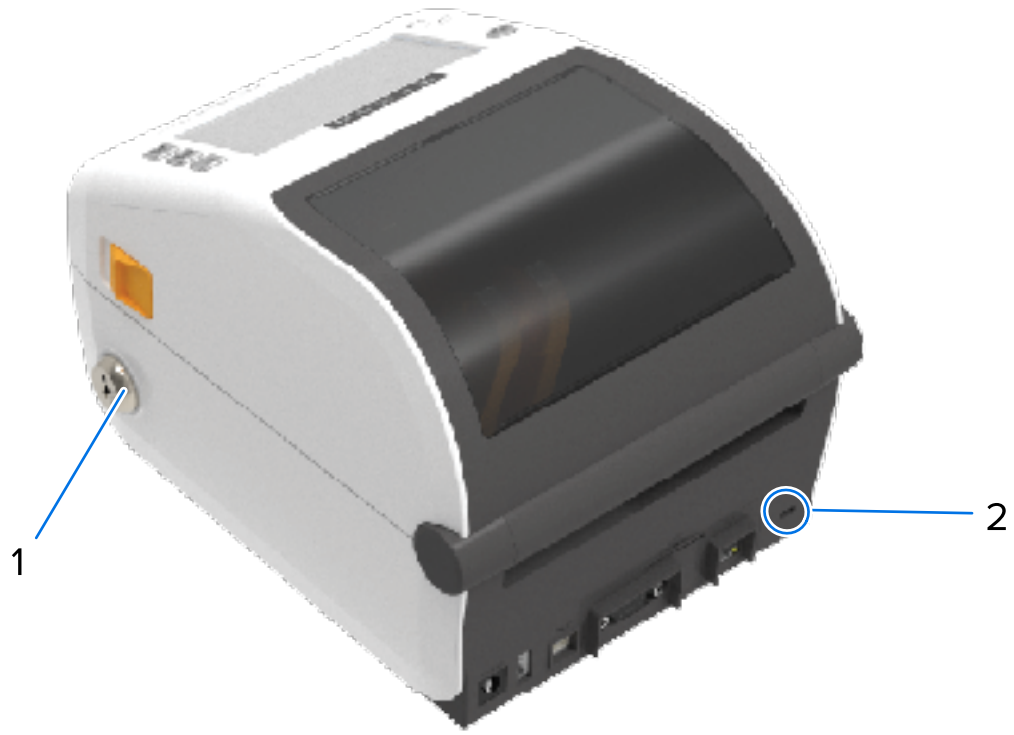

1	Kabin kilidi	2	Kensington kilit yuvası

Kilitli Yazıcı seçeneği hakkında daha fazla bilgi için bkz. Zebra Basic Interpreter (ZBI) sayfa 249.

Yakın Alan İletişimleri (NFC) için Zebra Print Touch

Zebra Print Touch özelliği sayesinde akıllı telefon ya da tablet gibi Android tabanlı ve Yakın Alan İletişimi (NFC) özelliği etkin olan bir cihazı, yazıcının Print Touch logosuna dokundurup yazıcı ile eşleştirebilirsiniz.

Zebra Print Touch, fabrikada kurulmuş bir ağa (Wi-Fi, kablolu Ethernet, Bluetooth ve Bluetooth Düşük Güç) sahip modellerde bulunur. Print Touch özelliği, mobil cihazınızı sizden istenilen bilgileri sağlamak için kullanmanızı ve ardından bu bilgileri kullanarak bir etiket basmanızı sağlar.

Bu görüntü, yazıcınızdaki Print Touch (pasif NFC) konumunu gösterir.

1	NFC sensörü

ÖNEMLİ: Bazı mobil cihazlar gerekli NFC ayarlarını cihazınızda yapana dek yazıcı ile NFC iletişimini desteklemeyebilir. Zorluklarla karşılaşırsanız daha fazla bilgi için servis sağlayıcınıza ya da akıllı cihaz üreticinize başvurun.

Etikete kodlanan veriler şunları içerir:

- hızlı yardım stilindeki Zebra destek web sayfası URL'si
- yazıcının benzersiz Bluetooth Düşük Enerjili MAC adresi
- yazıcının Bluetooth Classic MAC adresi (varsa)
- yazıcının Wi-Fi (WLAN) MAC adresi (varsa)
- yazıcının Ethernet (LAN) MAC adresi (varsa)
- yazıcı SKU'su, (ör: D6A142-301F00EZ)
- yazıcının benzersiz seri numarası

NFC etiketi şunlarda kullanılabilir:

- Bluetooth kullanarak uyumlu bir mobil cihazla eşleştirme.
- uygulama başlatma.
- bir mobil tarayıcıda web sayfası açma.

Kontroller ve Göstergeler

Bu bölüm, iki kullanıcı kontrol paneli çeşidini ve bunların işlevlerini açıklar.

Kullanıcı Arabirimi

Yazıcının birincil kullanıcı arabirimi kontrolleri cihazın ön tarafındadır. Bu yazıcılarda iki kullanıcı arabirimi seçeneği bulunur.

- Standart Kullanıcı Arabirimi — Bu arabirim, temel yazıcı denetimi ve durum işlevleri sağlar. Çalışma durumu, beş simge gösterge ışığı ile bildirilir. Bu ışıklar birlikte çalışarak farklı kombinasyonlar halinde geniş kapsamlı yazıcı durum bildirimleri sunar. Işıklar, yazıcı ekranını okumak için gereken uzaklıktan daha uzak bir mesafeden görülebilir. Bkz. Gösterge Işığı Şekillerinin Anlamı sayfa 53.
  - Yazıcı kullanıcı arabirimi; yazdırma sarf malzemelerini (etiketler, fiş kağıdı, aktarım şeridi veya diğerleri) değiştirme gibi çeşitli rutin görevleri destekler. Örneğin, iki göstergenin rengi ve durumuyla medya bitmesi durumu hakkında bilgilendirilirsiniz.
  - Her bir durum göstergesi simgesi, SUPPLIES (SARF MALZEMELERİ) veya NETWORK (AĞ) gibi yazıcı işletiminin bir işlevsel alanını temsil eder.
  - Yazıcının çalışma durumuna bağlı olarak, yazıcının durum gösterge ışıkları çeşitli durumları kullanarak yazıcının durumunu ve etkinliklerini (veri indirme, aşırı sıcaklık soğutma döngüsü veya diğer) bildirir:
    - kapalı (yanmıyor, ilgilenmeniz GEREKMEZ)
    - kırmızı, yeşil veya bal rengi (turuncu/sarı) yanma
    - yanıp sönme
    - solma (parlaktan kapalıya) veya
    - çeşitli desenlerde sabit yanma
  - Bu durum göstergelerinin rengi şu olabilir:
    - Kırmızı - ilgilenmeniz gerektiğini veya yazıcının yazdırmaya hazır olmadığını belirtir.
    - Yeşil - yazıcının hazır veya çalışır durumda olduğunu gösterir.
    - Bal Rengi (sarı/turuncu) ise "Meşgul" veya "Aktif işlem" (veri indiriliyor, aşırı ısınma soğutma döngüsü vb.) anlamına gelir.
  - Kontrol düğmeleri: Yazıcıyı medyanıza kalibre eden ve değiştirilebilir yazıcı ayarlarını değiştiren dahili yardımcı programlara erişmek için çeşitli kombinasyonlarda kullanırsınız.
- Renkli Ekran veya Renkli Dokunmatik Ekran (bazı yazıcı ZD yazıcı modellerinde bulunur) - yazıcıyı kolayca kurma ve yapılandırma olanağı sağlar. Ekran tüm kullanıcı türlerine göre özelleştirilebilir;

arabirim, yazıcı durumu bilgilerini sağlamak için tüm standart kullanıcı arabirimi kontrollerini ve göstergelerini içerir.

- Yazıcıdaki ekran seçeneği, yazıcı durum ve mesajları sağlar. Yapılandırma menülerinden seçilebilen veya programlamayla ayarlanabilen 19 dili destekler.
- Menü sistemi, yazıcınızda kurulu olan yazdırma ayarlarını (koyuluk, hız vb.) değiştirmenize, yardımcı programları çalıştırmanıza ve kablolu ve kablosuz iletişim arabirimleri (seri, Ethernet, Wi-Fi) ayarlamanıza olanak tanır.

Standart Arabirim Kontrolleri

Yazıcının kullanıcı arabirimi, yazıcının üst kısmında öne doğru bulunur.

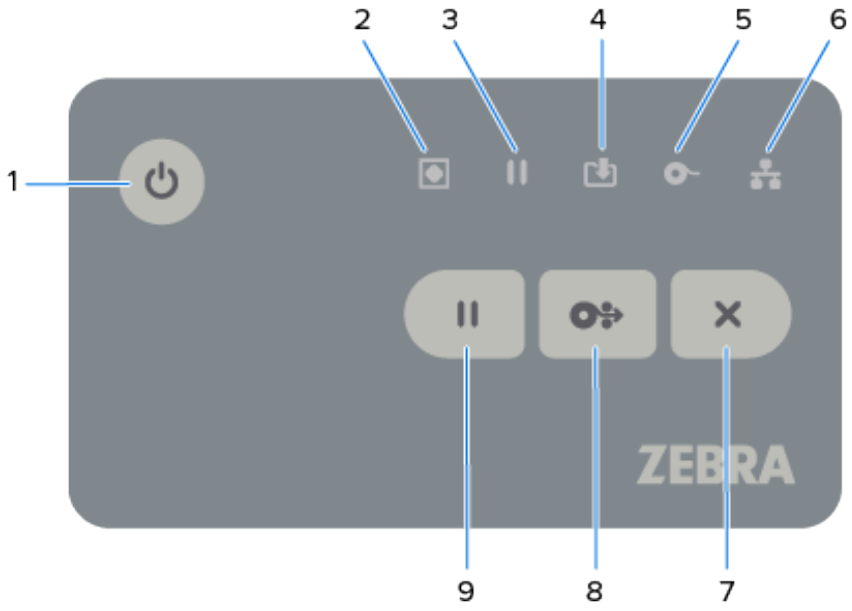
1
2
3
4
5
6
ZEBRA
9
8
7

Tablo 4 Standart Arabirim Kontrolleri

Simge	Düğme	Açıklamalar

⏻	1. **POWER** (GÜÇ) düğmesi - Bu düğmeye basılması yazıcı gücünü AÇAR ve KAPATIR.
	
	Ayrıca, düşük güçte uyku ve uyanma durumlarını başlatmak için de kullanılır.
		• Başlangıç güç AÇIK - yazıcının gösterge ışıkları birkaç saniye boyunca çeşitli kombinasyonlarda yanıp sönene kadar **POWER** (GÜÇ) düğmesine basın. Bu, yazıcının kendi kendine tanılama ve yapılandırma kontrolleri gerçekleştirdiğini ve isteğe bağlı bileşenleri entegre ettiğini gösterir. STATUS (DURUM) göstergesi sabit yeşil olur ve yazıcının normal yazdırma işlemleri için hazır olduğunu belirtir.
		• Energy Star (düşük güç modu) — Güç kullanımını en aza indirmek için yazıcıyı Energy Star düşük güç moduna geçirmek üzere bir kez **POWER** (GÜÇ) düğmesine basın ve bırakın. Yazıcının Energy Star modunda olduğunu göstermek için yanıp sönen STATUS (DURUM) Göstergesi dışında tüm göstergeler kapanır.
		• Energy Star Gecikmeli Güç KAPATMA — **POWER** (GÜÇ) düğmesine basın ve 4-9 saniye boyunca basılı tutun. Bir deste yazdırma işi başlatıp yazıcıyı düşük güç tüketimli Uyku modu durumuna getirebilirsiniz (iş tamamlandıktan sonra).
		• Güç KAPATMA/Kapatma — Yazıcıyı kapatmak için **POWER** (GÜÇ) düğmesini 4-9 saniye basılı tutun.
		• Güç Arızası Kurtarma Modu — Bu yazıcı özelliği, yazıcıda kurulu isteğe bağlı Yazıcı Bağlantı Modüllerinden birindeki donanım jumper ayarı ile etkinleştirilir. Jumper'ı etkinleştirerek bu modu açıp kapatabilirsiniz.
		  • Yazıcı, etkin bir AC güç kaynağına takıldığında güç otomatik olarak AÇIK konuma gelir.
		  • Uyku Modunu ve Uyku Modu Gecikmeli Güç KAPATMA özelliklerini destekler.
		  • Güç Arızası Kurtarma Modu başlatıldığında yazıcı sıfırlanır ve güç kaybında (Güç KAPATMA/Kapatma) Başlangıç Güç AÇMA dizisini çalıştırır.
		
		NOT: Güç Arızası Kurtarma Modu YALNIZCA bir yazıcı bağlantı modülü takılı yazıcılarda kullanılabilir.

◆	2. STATUS (DURUM) Göstergesi — Genel yazıcı sağlığı ve çalışma durumuna yönelik ana durum göstergesidir. Güç göstergesi olarak da bilinir.	• Yeşil — Yazıcı yazdırmaya ve veri aktarımına geçmeye hazırdır. • Yavaşça yanıp sönen yeşil — Yazıcı uyku modundadır. • Kırmızı — Medya sonu, medya algılama hatası, kafa (kapak/yazıcı kafası) açık, kesme hatası veya yazıcı kafası kimlik doğrulama arızası. • Bal Rengi — Yazıcı Kafası aşırı sıc. (sıcaklık), yazıcı kafası eleman arızası, içerik saklanırken bellek yetersiz (formatlar, grafikler, yazı tipleri vb.) ve USB Ana Bilgisayar veya seri portları için arabirim güç hatası. • Yanıp sönen bal rengi — Yazıcı kafası düşük sıc. (sıcaklık). • Yanıp sönen kırmızı — Yazıcı Kafası yüksek sıc. (sıcaklık). Bu duruma, yanıp sönen kırmızı PAUSE (DURAKLAT) göstergesi eşlik eder. Yazıcının soğutulması ve yeniden başlatılması gerekiyor.

Tablo 4 Standart Arabirim Kontrolleri (Continued)

Simge	Düğme	Açıklamalar
	3. PAUSE (DURAKLAT) Göstergesi - Pause (Duraklat) gösterge ışığı açıkken yazıcı Pause (Duraklat) modundadır. Yazdırma ara belleği sırasındaki bir etiket (yazdırma formu) veya tüm etiketler (yazdırma formları) Pause (Duraklat) göstergesi açıkken **CANCEL** (İPTAL) düğmesi kullanılarak iptal edilebilir.	• Bal Rengi — Yazıcı duraklatıldı. Yazdırma, etiket besleme (ileri) ve diğer etiket rutinleri, siz **PAUSE** (DURAKLAT) tuşuna basarak yazıcıyı Pause (Duraklat) durumundan çıkana kadar askıya alınır. • Yanıp sönen kırmızı — Yazıcı Kafası yüksek sıc. (sıcaklık). Yanıp sönen kırmızı STATUS (DURUM) göstergesi, yazıcının soğumasına ve yeniden başlatılmasına izin verilmesi gerektiğini belirtir.
	4. DATA (VERİ) Göstergesi — Veri aktarımı faaliyetinin durumunu gösterir.	• Kapalı — Veri aktarımı gerçekleşmemektedir. • Yeşil — Bir veri iletişimi bitmedi fakat veri aktif olarak iletilmemektedir. • Yanıp Sönen Yeşil — Veri iletişimi devam etmektedir. • Yanıp sönen bal rengi — İçerik (formatlar, grafikler, yazı tipleri vb.) kaydedilirken BELLEK YETERSİZDİR.
	5. SUPPLIES (SARF MALZEMELERİ) Göstergesi — Yazıcıda yüklü olan medyanın durumunu gösterir (etiket, fiş, aktarım şeridi, şerit kartuşu vb.)	• Kırmızı — Medya Sonu. • Yanıp sönen kırmızı — ŞERİT SONU. Termal Aktarım modunda yazdırma için geçerlidir. (Yazıcının Doğrudan Termal modda yazdırması için şerit GEREKMEZ.) • Yanıp sönen kırmızı ve bal rengi — Şerit Kartuş Düşük (yalnızca ZD421 Şerit Kartuş yazıcıları). • Yanıp sönen bal rengi — ŞERİT İÇERİDE (yalnızca ZD421 Şerit Kartuş yazıcıları). Yazıcı, yazdırmak için şeride ihtiyaç duymadığı bir mod olan Doğrudan Termal modda yazdırmaya ayarlandığında algılanır.
	6. NETWORK (AĞ) Göstergesi — Ağ etkinliğini ve durumunu gösterir.	• Bal Rengi — 10 base Ethernet (LAN) bağlantısı algılandı. • Yeşil — 10/100 Ethernet (LAN) bağlantısı algılandı ya da Wi-Fi (WLAN) güçlü sinyali var ve bağlı. • Kırmızı — Bir Ethernet (LAN) veya Wi-Fi (WLAN) hatası olduğunda. • Yanıp sönen kırmızı — Wi-Fi (WLAN) ilişkilendirmesi sırasında. • Yanıp sönen bal rengi — Wi-Fi (WLAN) kimlik doğrulaması sırasında. • Yanıp sönen yeşil — bir Wi-Fi (WLAN) bağlantısı kurulduğunda ancak sinyal zayıf olduğunda.

Tablo 4 Standart Arabirim Kontrolleri (Continued)

Simge	Düğme	Açıklamalar
	7. **CANCEL** (İPTAL) Düğmesi — Yazdırma işlerini iptal eder. Sadece yazıcı Duraklatma durumundayken çalışır.	• Yazdırmayı iptal edin — Yazdırma arabelleğinde bir sonraki formatı yazdırmayı iptal etmek için **CANCEL** (İPTAL) öğesine bir kez basın. • Tüm yazdırma işlerini iptal edin — **CANCEL** (İPTAL) düğmesini iki saniye basılı tutun. Yazıcı TÜM bekleyen formatları yazdırmayı iptal eder.
	8. **FEED** (BESLE) (İlerlet) Düğmesi — Bir etiketi (yazdırma formu/ formatı) ilerletir.	• Bir etiket besleyin (bir etiket, fiş, bilet vb. için boş bir form veya format uzunluğu) — Yazıcı yazdırma işlemi yapmıyorken **FEED** (BESLE) düğmesine basın ve bırakın. • Birden Fazla Sayıda Etiket İlerletin — Yazıcı yazdırma işlemi yapmıyorken **FEED** (BESLE) düğmesine basın ve basılı tutun. Yazıcı, yüklenen medyayı sonraki etiketin (format/form) başlangıç konumuna ve siz **FEED** (BESLE) düğmesini bırakana kadar sonraki konuma ilerletir. • Son etiketi yeniden yazdırın (bir SGD komutu ile etkinleştirilir: `ezpl.reprint_mode`) — Bu özellik, başarısız olan bir medya baskısının yeniden yazdırılmasına olanak tanır. Yazıcının medyası (kağıt, etiket, aktarım şeridi vb.) biterse yazıcı, son etiketi (yazdırma formu veya formatı) yeniden yazdırabilir. **NOT:** Yazdırma ve yeniden yazdırma için yazdırma görüntüsünü saklayan yazdırma ara belleği, yazıcı kapatıldığında veya sıfırlandığında otomatik olarak temizlenir.
	9. **PAUSE** (DURAKLAT) Düğmesi — Yazdırma ve medya hareketi eylemlerini duraklatır.	• Yazdırma işlemlerini durdurun ve yazıcıyı Duraklatma durumuna getirin - **PAUSE** (DURAKLAT) düğmesine basın. Yazıcı, durmadan önce geçerli etiketi yazdırmayı bitirir. PAUSE (DURAKLAT) göstergesi, yazıcının Pause (Duraklat) durumunda olduğunu belirtmek için Bal Rengi (turuncu/sarı) görünür. • Yazıcıyı Pause (Duraklat) durumundan çıkarın ve normal çalışmaya geri dönün — Yazıcı Pause (Duraklat) durumundayken **PAUSE** (DURAKLAT) düğmesine basın. Çok etiketli (form veya format) bir iş yazdırıyorsanız veya yazdırma kuyruğunda başka bir yazdırma işi varsa yazıcı, kuyruktaki işleri yazdırmaya devam eder.

Renkli Dokunmatik ekranlı yazıcılarda, kullanıcı arabirimi kontrolleri burada gösterildiği gibi eşleştirilir. Düğmelerin işlevselliği daha önce açıklananla aynıdır.

1	Durum göstergeleri	4	**CANCEL** (İPTAL) düğmesi
2	**PAUSE** (DURAKLAT) düğmesi	5	Renkli Dokunmatik ekran ve arabirim
3	**FEED** (BESLE) düğmesi	6	**POWER** (GÜÇ) düğmesi

Gösterge Işığı Şekillerinin Anlamı

Tüm Link-OS 4 inç yazıcıların kullanıcı arabirimlerinde durum göstergeleri bulunur.

Göstergeler; kırmızı, yeşil veya bal rengi (turuncu/sarı) olmak üzere çeşitli aydınlatma şekillerinde kapalı veya açık olabilir. Göstergeler; aşağıdaki tabloda gösterildiği üzere yanıp sönebilir, solabilir (parlaktan kapalıya doğru), renkler arasında geçiş yapabilir veya açık kalabilir.

	Sabit yanıyor
	Yanıp sönüyor
	Soluyor

	Kapalı

Gösterge ışıklarının durumu kullanılarak belirlenen hataların giderilmesi hakkında bilgi için bkz. Sorun Giderme sayfa 304.

Durum – Tipik Çalışma Koşulları

Bu tabloda, yazıcının tipik çalışma koşulları altındaki durumları açıklanmaktadır.

Tablo 5 Tipik Çalışma Koşulları Durum Göstergeleri

Durum	Açıklama
Printer Ready (Yazıcı Hazır) STATUS (DURUM) PAUSE (DURAKLAT) DATA (VERİ) SUPPLIES (TEDARİK) NETWORK (AĞ)	Yazıcı açık ve yazdırmaya hazırdır.
Pause (Duraklat) STATUS (DURUM) PAUSE (DURAKLAT) DATA (VERİ) SUPPLIES (TEDARİK) NETWORK (AĞ)	Yazıcı duraklatılmış. Yazdırma işlemlerine devam etmek için **PAUSE** (DURAKLAT) düğmesine tekrar basın.
Media Out (Medya Sonu) STATUS (DURUM) PAUSE (DURAKLAT) DATA (VERİ) SUPPLIES (TEDARİK) NETWORK (AĞ)	Yazıcıda medya bitmiştir (etiketler, fişler, biletler vb.). Yazıcı, kullanıcının müdahalesi olmadan çalışmaya devam edemez.
Şerit Sonu STATUS (DURUM) PAUSE (DURAKLAT) DATA (VERİ) SUPPLIES (TEDARİK) NETWORK (AĞ)	Yazıcı, şerit rulosunun sonunu (şerit rulolarının yansıtıcı ucu) veya Şerit Kartuş yazıcısı kullanılıyorsa eksik şerit kartuşu algıladı. Alternatif olarak, bir Şerit Kartuş yazıcısı Termal Aktarım modunda yazdırmaya ayarlanmışsa yazıcının yazdırmaya devam edebilmesi için şerit kartuşu değiştirilmelidir.
Ribbon Low (Şerit Düşük) (yalnızca Şerit Kartuş Yazıcıları) STATUS (DURUM) PAUSE (DURAKLAT) DATA (VERİ) SUPPLIES (TEDARİK) NETWORK (AĞ)	Şerit Düşük koşulu için varsayılan değer kalan şeridin %10'udur. Durum göstergesi sürekli olarak sarı renkte yanarken Medya göstergesi kırmızı ve sarı renkte yanıp söner.

Tablo 5 Tipik Çalışma Koşulları Durum Göstergeleri (Continued)

Durum	Açıklama
Ribbon In (Şerit İçeride) (Yalnızca Şerit Kartuş Yazıcıları) STATUS (DURUM) PAUSE (DURAKLAT) DATA (VERİ) SUPPLIES (TEDARİK) NETWORK (AĞ)	Termal Aktarım yazıcı, Doğrudan Termal Modda yazdıracak şekilde ayarlanmış ve takılı bir şerit kartuşu var. Doğrudan Termal modda yazdırmaya devam etmek için şerit kartuşunu çıkarın.
Transferring Data (Veri Aktarılıyor) STATUS (DURUM) PAUSE (DURAKLAT) DATA (VERİ) SUPPLIES (TEDARİK) NETWORK (AĞ)	Veri iletişimi yürütülüyor.
Data Transfers Paused (Veri Aktarımları Duraklatıldı) STATUS (DURUM) PAUSE (DURAKLAT) DATA (VERİ) SUPPLIES (TEDARİK) NETWORK (AĞ)	Bir veri iletişimi işlemi henüz tamamlanmamış olsa da veriler o anda aktif olarak aktarılmaz.
Out of Memory (Bellek Yetersiz) STATUS (DURUM) PAUSE (DURAKLAT) DATA (VERİ) SUPPLIES (TEDARİK) NETWORK (AĞ)	Formatlar, grafikler ve fontlar gibi içerikleri saklamaya çalışırken bellek yetersiz. Yazıcının aktarmaya çalıştığınız veriler için yeterli depolama alanına sahip olduğundan emin olun.
Cover Open/Printhead (PH) Open (Kapak Açık/Yazıcı Kafası (PH) Açık) STATUS (DURUM) PAUSE (DURAKLAT) DATA (VERİ) SUPPLIES (TEDARİK) NETWORK (AĞ)	Kapak (yazıcı kafası) açıktır. Yazıcı, kullanıcının müdahalesi olmadan çalışmaya devam edemez.
Cut Error (Kesme Hatası) (Ciltleme) STATUS (DURUM) PAUSE (DURAKLAT) DATA (VERİ) SUPPLIES (TEDARİK) NETWORK (AĞ)	Kesici bıçak çıkmış ve uygun biçimde hareket etmiyor. Kesici, operatörün bakımını yapabileceği bir bileşen değildir. Yardım için bir servis teknisyenini arayın. **NOT:** Kesici kapağını (yuva) asla ÇIKARMAYIN. Kesici mekanizması içine asla cisim ya da parmak sokmaya çalışmayın.

Tablo 5 Tipik Çalışma Koşulları Durum Göstergeleri (Continued)

Durum	Açıklama
Cartridge Authentication Failed (Kartuş Kimlik Doğrulaması Başarısız) (yalnızca Şerit Kartuş yazıcıları) 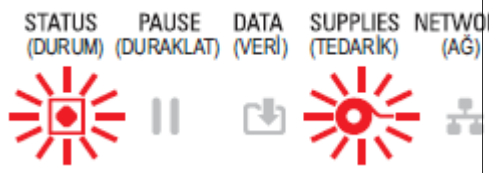 	Şerit kartuş doğrulanamıyor veya değiştirilmiş. Yazıcınız yalnızca Orijinal Zebra Şerit Kartuşlarını destekler. Yazdırma işlemi için yenilenmiş şerit kartuşları veya Zebra markalı olmayan şerit kartuşları kullanılamaz.

Durum – Yazıcı Kafasını Çalıştırma

Bu tabloda, yazıcı kafasını çalıştırırken görebileceğiniz durum göstergesi koşulları ve bu koşulların ne anlama geldiği açıklanmaktadır.

DİKKAT: Yazıcı kafası sıcak olabilir ve ciddi yanmalara sebep olabilir. Yazıcı kafasının soğumasını bekleyin.

Tablo 6 Yazıcı Kafası Çalışma Durumu Göstergeleri

Durum	Açıklama
Yazıcı Kafası Yüksek Sıcaklığı 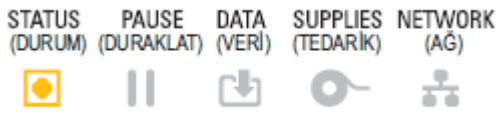 	Yazıcı kafası aşırı ısınmış ve yazıcı kafasının soğuması için duraklatılmış. Yazdırma işlemi yazıcı kafasının soğumasının ardından devam edecektir.
Yazıcı Kafası Düşük Sıcaklığı 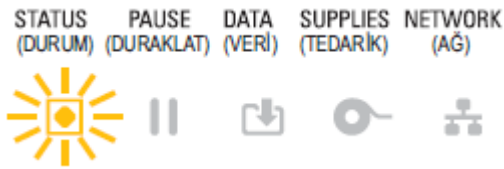 	Yazıcı kafası normal sıcaklığın altındadır. Genellikle çalışma ortamı, yazıcının minimum çalışma sıcaklığının altındadır.
Yazıcı Kafası Kapanıyor 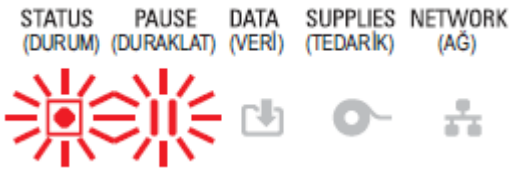 	Yazıcı kafası normal sıcaklığın üstünde. Yazıcıyı KAPATIN. Yazıcının tamamen soğuması için birkaç dakika bekleyin. Ardından yazıcıyı AÇIK konuma getirin.

Tablo 6 Yazıcı Kafası Çalışma Durumu Göstergeleri (Continued)

Durum	Açıklama
Yazıcı Kafası Çözünürlük Hatası 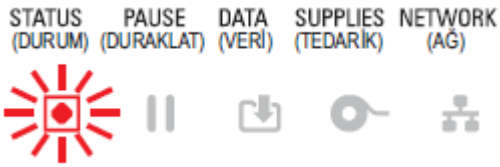	Yazıcı, yazıcı kafası çözünürlük tipini (dpi) okuyamadı. Yazıcı kafası, yanlış takılmış ya da markası Zebra olmayan bir yazıcı kafasıyla değiştirilmiş.
Yetkisiz Yazıcı Kafası Hatası 	Yazıcı kafası, orijinal Zebra markalı olmayan bir yazıcı kafası ile değiştirilmiş. Devam etmek için orijinal bir Zebra yazıcı kafası takın.

Durum – Bluetooth Düşük Enerji Seçeneği

Bu tabloda Bluetooth durum göstergeleri ve bunların anlamları açıklanmaktadır.

Tablo 7 Bluetooth Düşük Enerji Durumu Göstergeleri

Durum	Açıklama
Bluetooth LE Eşleştirilmiş 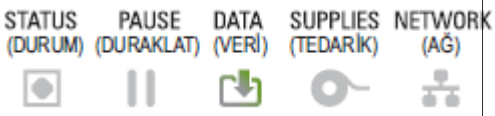	Bluetooth Düşük Enerji eşleştirildi.
Bluetooth LE Eşleştirilemedi 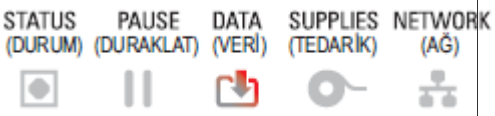	Bluetooth Düşük Enerji eşleştirilemedi.

Durum - Ethernet (LAN) Seçeneği

Bu tabloda Ethernet (LAN) durumları açıklanmaktadır.

Tablo 8 Ethernet (LAN) Durum Göstergeleri

Durum	Açıklama
Ethernet (LAN) Bağlantı Yok 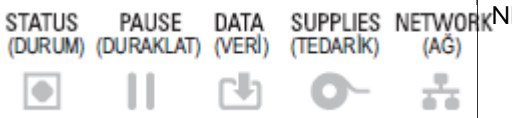	Ethernet bağlantısı mevcut değil. Yazıcının arkasındaki NETWORK (AĞ) durumu ışığı kapalıdır.

Tablo 8 Ethernet (LAN) Durum Göstergeleri (Continued)

Durum	Açıklama
Ethernet (LAN) 100base Bağlantı 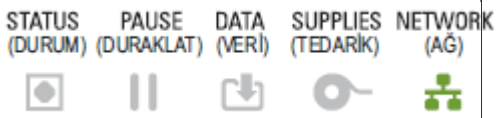	Bir 100 Base bağlantısı bulundu.
Ethernet (LAN) 10base Bağlantı 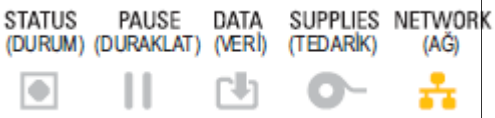	Bir 10 Base bağlantısı bulundu.
Ethernet (LAN) Bağlantı Hatası 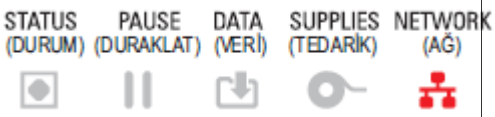	Bir hata durumu mevcut. Yazıcı, ağınıza bağlı değil.

Durum – Wi-Fi (WLAN) Seçeneği

Bu tabloda Wi-Fi (WLAN) durumları açıklanmaktadır.

Tablo 9 Wi-Fi (WLAN) Durum Göstergeleri

Durum	Açıklama
Wi-Fi, WLAN'a bağlanıyor 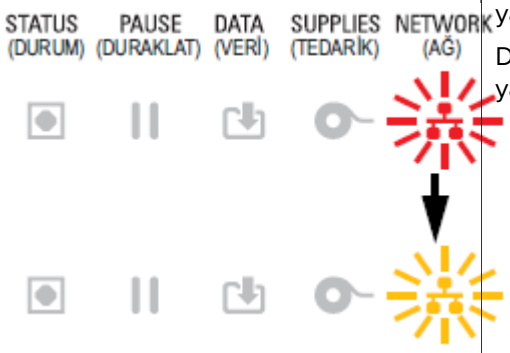	Yazıcı, ağ ile bağlantı kurmaya çalışırken ışık kırmızı renkte yanıp söner. Daha sonra, ağ kimlik doğrulaması sırasında ışık sarı renkte yanıp söner.
Wi-Fi (WLAN) 100base Bağlantı	Yazıcı ağınıza bağlandı ve Wi-Fi sinyali güçlü.

Tablo 9 Wi-Fi (WLAN) Durum Göstergeleri (Continued)

Durum	Açıklama
Wi-Fi (WLAN) 10base Bağlantı STATUS (DURUM) PAUSE (DURAKLAT) DATA (VERİ) SUPPLIES (TEDARİK) NETWORK (AĞ)	Yazıcı ağınıza bağlandı ve Wi-Fi sinyali zayıf.
Wi-Fi (WLAN) Bağlantı Hatası STATUS (DURUM) PAUSE (DURAKLAT) DATA (VERİ) SUPPLIES (TEDARİK) NETWORK (AĞ)	Bir hata durumu mevcut. Yazıcı, ağınıza bağlı değil.

Pil Göstergeleri ve Kontrolleri

İsteğe bağlı yazıcı pil aksesuarında, pil durumunu ve düzeyini kontrol etmek ve görüntülemek için basit, bir düğme, dört LED göstergesi kullanıcı arabirimi bulunur. Pil, yazıcı için kesintisiz güç kaynağı (UPS) görevi görür.

Pili yazıcınız ile kullanma ve güç tasarrufu modları (uyku, kapatma vb.) hakkında daha fazla bilgi için bkz. Takılı Pil Tabanı ve Pil Seçeneği ile Yazdırma sayfa 245.

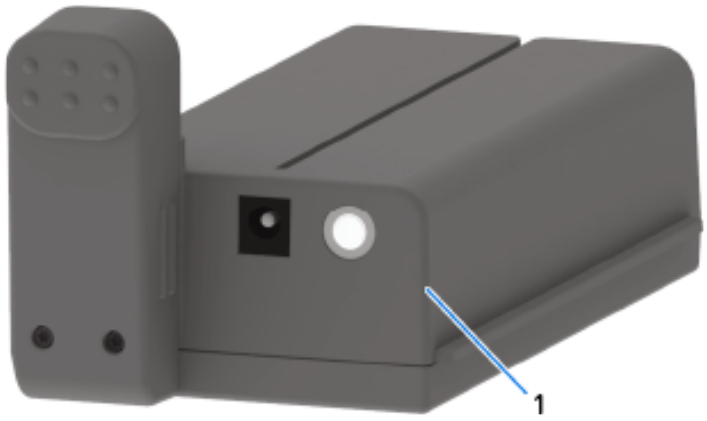

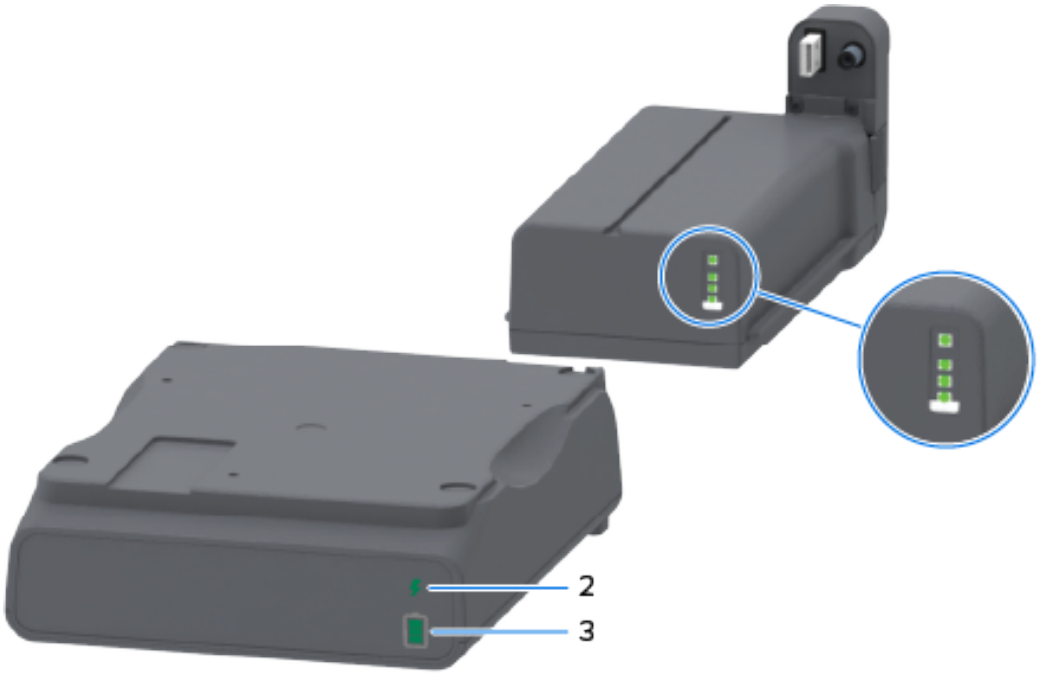

1	**Battery Control** (Pil Kontrolü) düğmesi
2	Pil sağlığı göstergesi (pilin arkasında bulunur)
3	Pil şarj seviyesi göstergesi (pilin arkasında bulunur)

Parçalarına ayrılmış görünüm (yukarıdaki resimdeki daireler) üstte sağlık göstergesini ve altındaki üç şarj seviyesi göstergesini gösterir.

Tablo 10 Pil Göstergeleri ve Kontrolleri

Simge	Düğme/Gösterge	Açıklamalar

	Battery Control (Pil Kontrol) düğmesi - Düğme hem yazıcının içindeki hem de yazıcının dışındaki pili kontrol etmenizi mümkün kılar.	• Pil açıkken bu düğmeye basıp bıraktığınızda şu etkiler söz konusu olur:
		  • Pili, Uyku veya Kapatma Modlarından çıkarır (gücü etkinleştirir). Pil durumu ve şarj durumu kontrol edilir. Pil göstergelerinin hepsi üç kez yanıp söner. Pil önceki bir Uyku moduna veya Kapatma moduna geçmeden önce yazıcıyı açmak için bir dakikanız vardır.
		  • Dahili pil durumu kontrolleri tamamlandıktan sonra pil, ilk 10 saniye içerisinde şarj düzeyini gösterir
		Yazıcıyı Kapatma moduna geçirmek için **Battery Control** (Pil Kontrolü) düğmesini 10–11 saniye basılı tutun ve bırakın. Pil, kapanmaya başlar.
		Yaklaşık üç saniye sonra tüm pil LED'leri üç kez yanıp sönerek pilin kapandığını gösterir.

	Pil Sağlığı göstergesi - Pilin şarj durumunu ve sağlığını gösterir.	• Yeşil - İyi durumda, şarjı dolu ve kullanıma hazır. • Bal Rengi - Şarj Oluyor (yazıcı KAPALI). • Kırmızı - Pilde dahili bir hata var. Pili çıkarın ve Sorun Giderme sayfa 304 bölümünü inceleyin. • Yanıp sönen kırmızı: Şarj hatası, aşırı veya düşük sıcaklık, dahili izleme hatası vb.
	Pil Şarj Düzeyi göstergesi - Pilin şarj durumunu ve sağlığını gösterir.	• Üç yeşil çubuk yanıyor, gösterge yanıp sönmüyor - Pil tamamen şarj olmuştur ve şarj etmeye devam etmek zorunda değildir. • Üst çubukta yanıp sönen iki yeşil çubuk - Pil, tam şarjdan daha az bir seviyede. • Yanıp sönen bir yeşil çubuk - Pilinizi şarj etmeniz gerekir. • Yanan çubuk yok: Pilin şarj olması gerekir ancak **Battery Control** (Pil Kontrolü) düğmesine basıldığında Pil Sağlığı göstergesi yanıp söner. Pil bu durumdayken yazıcı AÇILAMAZ. • Bal Rengi - Pil şarj olmaktadır.

Donanım Seçeneklerini Kurma

Bu bölümde, yazıcınızda kullanabileceğiniz ortak ağ bağlantı modüllerini ve medya işleme seçeneklerini kurma yönergeleri verilmektedir.

ÖNEMLİ: Kurulum işlemini basitleştirmek ve hızlandırmak için yazıcınızı ilk kez kurmadan ve kullanmadan önce tüm bağlantı modüllerinin ve medya işleme seçeneklerinin kurulumunu yapın.

ÖNEMLİ: Yazıcı donanım seçenekleri eklendikten sonra yazıcınızın ürün yazılımını güncellemenizi önemle tavsiye ederiz. Bu seçeneklerin birçoğunda, yazıcınıza en son ürün yazılımının yüklenmesini gerektiren dahili ürün yazılımı bulunur. Talimatlar için bkz. Yazıcı Ürün Yazılımını Güncelleme sayfa 303.

Sahada Takılabilir Yazıcı Aksesuarları ve Seçenekleri

Bu bölümde, bu kılavuzda ele alınan yazıcı modelleri için kullanılabilir aksesuarlar ve seçenekler listelenmektedir.

Yazıcı Bağlantı Modülleri

Bağlantı modülünün erişim kapısı aşağıdaki seçenekler takılmadan önce çıkarılmalıdır. Bkz. Bağlantı Modülü Yuvasına Erişme sayfa 63.

- Kablosuz Bağlantı Modülü (Wi-Fi 802.11ac, Bluetooth 4.2, BTLE 5 ve MFi 3.0) - bkz. Kablosuz Bağlantı Modülünü Takma sayfa 67.
- ZD421 Seri Port - bkz. Seri Port Modülünü Takma sayfa 64.
  - DTE/DTC otomatik geçişli RS-232 DB-9 konektörü - bkz. Seri Portu Arabirimi sayfa 336.
- ZD421 Dahili Ethernet (kablolu LAN) - bkz. Dahili Ethernet (LAN) Modülünü Takma sayfa 65.
  - RJ-45 konektörü
  - Hızlı Ethernet 10/100 otomatik anahtarlama, 10Base-T ve 100Base-TX ağları

Medya Kullanım Seçenekleri

Yazıcının standart çerçevesi, aşağıdaki seçenekler takılmadan önce çıkarılmalıdır — bkz.Standart Çerçeveyi Çıkarma sayfa 74.

- Etiket Dağıtıcı (kaplamayı etiketlerden otomatik olarak soyar ve etiketleri dağıtır) — bkz. Etiket Dağıtıcıyı Takma sayfa 75.
- Genel Amaçlı Medya Kesici — bkz. Standart Medya Kesiciyi Takma sayfa 76.

- 38,1 mm (1,5 inç), 50,8 mm (2,0 inç) veya 76,2 mm (3,0 inç) İ.Ç. medya göbekleri için Medya Rulo Adaptörleri — bkz. Medya Rulosu Göbek Boyutu Adaptörleri sayfa 77.
- Termal Aktarım yazıcıları için Yelpaze Kıvrımlı Medya Erişim Kapağı.

Güç Tabanı Seçenekleri

ZD421 ve ZD621 yazıcılar, bu Doğrudan Termal ve Termal Aktarım modellerinin her biri için güç tabanı yükseltme kitleri ile desteklenir.

- Takılı Güç Kaynağı Tabanı (güç kaynağı dahil) — bkz. Takılı Güç Kaynağı Taban Seçeneklerini Takma sayfa 79.
- Pil Güç Tabanı (pil paketi ayrı olarak satılır) — bkz. Takılı Pil Tabanı Seçeneklerini Takma sayfa 82.
- Pil Paketi (pil güç tabanı ayrı olarak satılır) — bkz Pili Takılı Güç Tabanına Takma sayfa 83.

Yazıcı Bağlantı Modülleri

Bağlantı modülleri, alet kullanılmadan kolayca kurulabilir.

Güç Arızası Kurtarma Modu Jumper'ı (Varsayılan KAPALI)

DİKKAT: İnsan vücudunun yüzeyinde veya diğer yüzeylerde biriken elektrostatik enerjinin boşalması yazıcı kafasına ve bu cihazda kullanılan diğer elektronik bileşenlere hasar verebilir. Yazıcı kafasıyla ya da elektronik bileşenlerle çalışırken statiğe karşı güvenli prosedürlere uymanız gerekir.

Tüm yazıcı bağlantı modüllerinde, varsayılan olarak KAPALI konumuna ayarlanmış bir güç arızası kurtarma jumper'ı bulunur.

Jumper AÇIK olarak ayarlanmışken yazıcı etkin bir AC güç kaynağına takıldığında otomatik olarak güç açık hale gelir. Bu modu etkinleştirme talimatları için Güç Arızası Kurtarma Modu Jumper'ını Ayarlama sayfa 249 bölümünü inceleyin.

NOT: Güç Arızası Kurtarma Modu YALNIZCA bir Yazıcı Bağlantı Modülü takılı yazıcılarda kullanılabilir.

Jumper AÇIK olarak ayarlandığında güç AÇIK/KAPALI davranışları hakkında bilgi için Standart Arabirim Kontrolleri sayfa 48 içerisindeki Ayrıca bkz. **POWER** (GÜÇ) Düğmesi - Güç Arızası Kurtarma Modu.

Bağlantı Modülü Yuvasına Erişme

Bağlantı modülü yuvasına erişmek için aşağıdaki talimatları izleyin.

1. DC güç fişini yazıcının arkasından çıkarın.
2. Parmak ucunuzla kapağın üstüne bastırarak modül erişim kapağını açın.

   Bu, mandalı açar.

3. Kapıyı yazıcının ters yönüne doğru çekin ve aşağı doğru çıkarın.

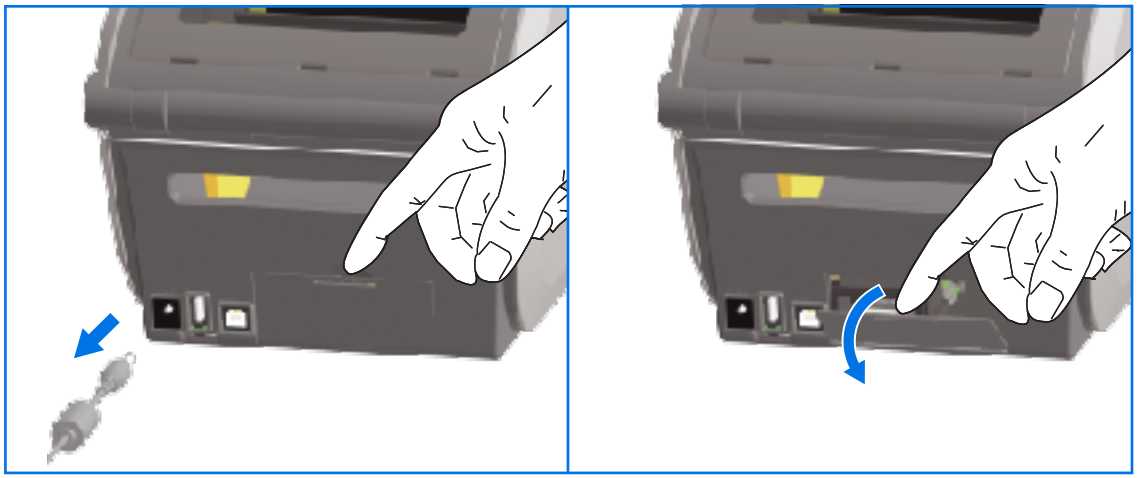

Seri Port Modülünü Takma

Seri port modülünü takmak için aşağıdaki talimatları izleyin.

1. DC güç fişi ve modülünün erişim kapağı çıkartılmış haldeyken, seri port modülünü yazıcıya kaydırın. Devre kartını, kartın erişim kapısının iç kenarını geçecek şekilde yavaş ama sıkıca itin.

2. Seri portun kapı kapağının altını modül erişim açıklığının alt kenarı ile hizalayın. Kapıyı yukarı çevirin ve kapatarak yerine oturtun.

1	Seri port (RS-232)

NOT: En iyi yazıcı performansı için seçenekleri taktıktan ya da yazıcının ilk kurulumundan sonra yazıcı ürün yazılımını güncelleyin. Bkz. Yazıcı Ürün Yazılımını Güncelleme sayfa 303.

Dahili Ethernet (LAN) Modülünü Takma

Ethernet (LAN) modülünü takmak için aşağıdaki talimatları izleyin.

1. DC güç fişi ve modülünün erişim kapağı çıkartılmış haldeyken Ethernet modülünü yazıcıya kaydırın. Devre kartını, kartın erişim kapısının iç kenarını geçecek şekilde yavaş ama sıkıca itin.

2. Ethernet portunun kapı kapağının altını modül erişim açıklığının alt kenarı ile hizalayın, ardından kapağı yukarı çevirin ve kapatarak yerine oturtun.

1	Ethernet portu (RS-45)

NOT: En iyi yazıcı performansı için seçenekleri taktıktan ya da yazıcının ilk kurulumundan sonra yazıcı ürün yazılımını güncelleyin. Bkz. Yazıcı Ürün Yazılımını Güncelleme sayfa 303.

Yazıcı Bağlantı Modüllerinin Çıkarılması

Bağlantı modülleri, başka bir modül takmanız gerektiğinde veya yazıcı onarımı için kolayca çıkarılabilir. Genel bir uygulama olarak bunlar rutin olarak çıkarılıp değiştirilmemelidir.

Yazıcınıza takılı bir bağlantı modülünü kaldırmak için aşağıdaki talimatları izleyin:

1. Arabirim kablosunu çıkarın (Ethernet veya Seri).
2. Modül erişim kapısını çıkarın. Parmak ucunuzla kapı üstüne bastırın.

   Bu, mandalı açar.

3. Kapıyı çekin ve aşağı doğru çıkarın.

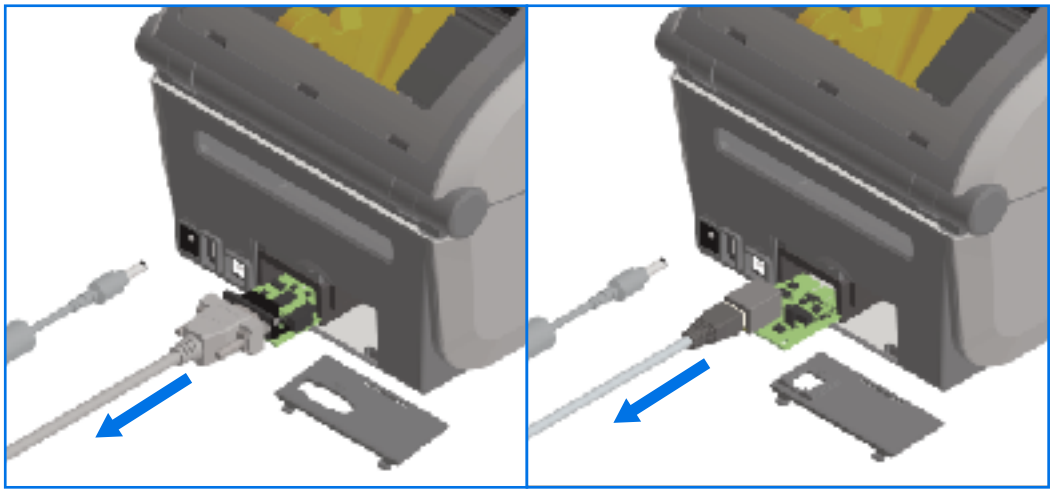

4. Arabirim kablosunu yeniden bağlantı modülüne takın ve kabloyu sabitleyin.
5. Bağlantı modülüne sabitlenmiş arabirim kablosunu yavaşça çekin ve modülü yavaşça yazıcıdan dışarı çekin.
6. Farklı bir bağlantı modülü takın ya da bağlantı modülünün erişim kapısını gerektiği gibi geri takın. Bunu erişim açıklığının alt kenarı ile hizalayın ve yerine oturtmak için çevirin.

Kablosuz Bağlantı Modülünü Takma

Yazıcıdaki Kablosuz Bağlantı Modülünü takmak için bu prosedürü kullanın.

DİKKAT: İnsan vücudunun yüzeyinde veya diğer yüzeylerde biriken elektrostatik enerjinin boşalması yazıcı kafasına ve bu cihazda kullanılan diğer elektronik bileşenlere hasar verebilir. Yazıcı kafasıyla ya da elektronik bileşenlerle çalışırken statiğe karşı güvenli prosedürlere uymanız gerekir.

Bu prosedürü gerçekleştirmek için herhangi bir alete gerek yoktur.

Kuruluma hazırlanmak için yüklenen tüm medyaları çıkarın, yazıcıyı KAPATIN ve yazıcıdan tüm güç veya arabirim kablolarını çıkarın.

1. Kablosuz bağlantı kapağına erişmek için yazıcıyı ters çevirerek kablosuz bağlantı alanına erişin.
2. Modül erişim kapağını açmak için üstteki mandalı parmak ucunuzla itin. Yazıcı tabanı, parmak ucunuz için girintili bir alana sahiptir.

   Mandal açılır.

3. Çıkarmak için kapağı kaldırın ve yukarı doğru çevirin.

4. Anten kolunu (bir sonraki şekilde 1 ile işaretlenmiştir) bölmeyle hizalayın.
5. Modülü (2) yazıcının Wi-Fi konektörüne (3) indirin ve hizalayın.

6. Modülü (2) tamamen yerine oturana kadar yavaşça ama sıkıca itin.

Şekil 3 Modülün Yerleştirilmesi (adım 4-6)

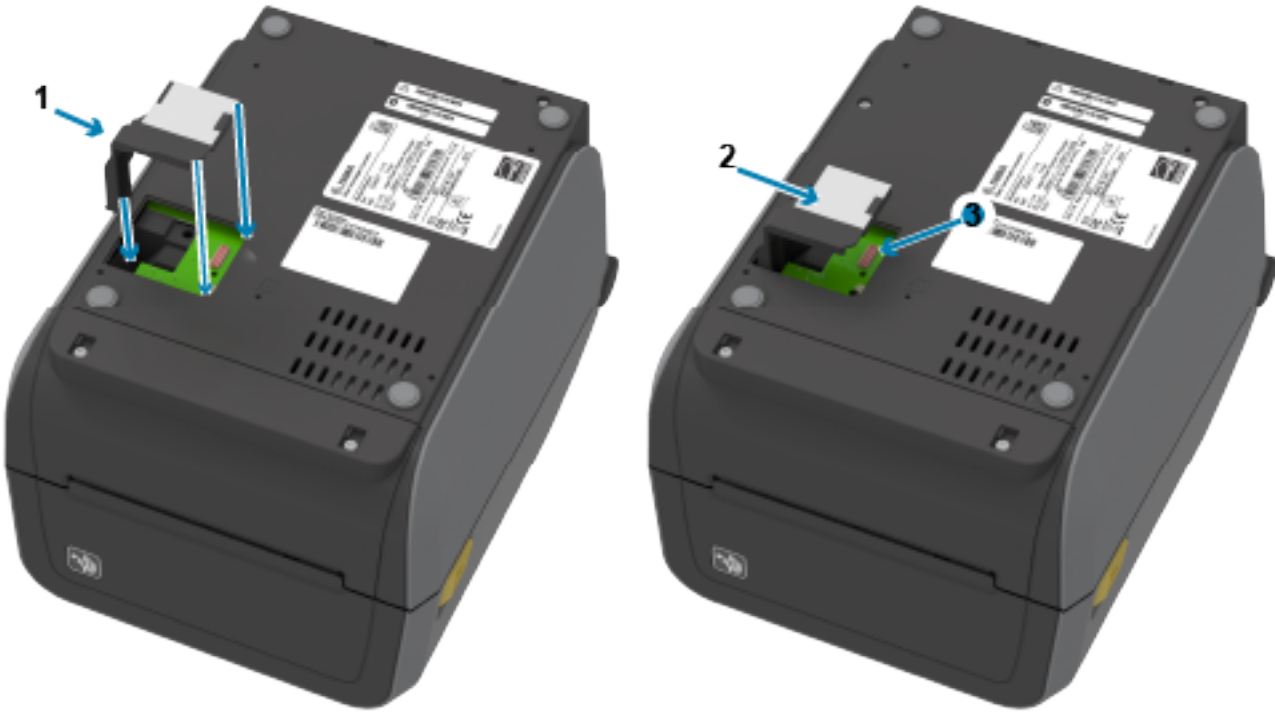

1	Anten kolu
2	Modül
3	Wi-Fi konektörü

7. Kablosuz bağlantı kapısının (bir sonraki resimde 1 ile işaretlenmiştir) en kısa tarafını açıklığın en kısa tarafıyla hizalayın.
8. Kapağı (1), kapağın ortasındaki tırnağın üzerinde çevirin ve kapağı çevirerek kapatın.

9. Mandalı kilitlemek için kapıyı (1) itin.

Şekil 4 Kablosuz Bağlantı Kapağını Kapatma (Adım 7-9)

NOT: Modül tam olarak yerine oturmazsa kablosuz bağlantı kapağı (1) doğru şekilde kapanmaz. Bu kapağı düzgün şekilde kapatabilmek, modülün doğru şekilde oturduğunu gösteren iyi bir göstergedir.

10. Modülle birlikte gönderilen uyumluluk etiketini yazıcının alt kısmına yerleştirin.

Uyumluluk etiketi, yazıcınızı ülkenizde kullanmak için gerekli olan uygun yasal işaretlere sahiptir.

Şekil 5 Termal Aktarım Yazıcıları için Etiket Konumları

1	Etiket konumu	2	Etiket yapıştırılmış

Şekil 6 Doğrudan Termal Yazıcılar için Etiket Konumları

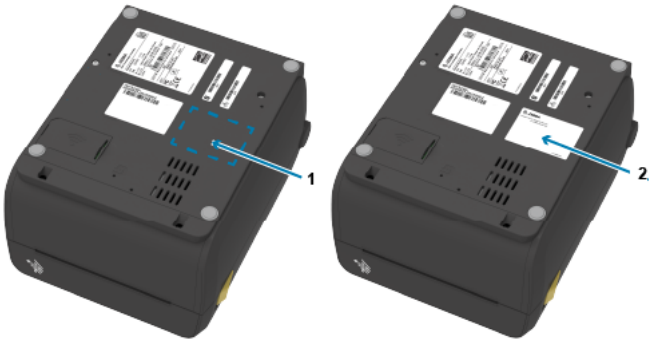

1	Etiket konumu	2	Etiket yapıştırılmış

Yazıcınızın Medya Erişim Denetimi (MAC) Adresini Bulma

Yazıcınızın MAC adresini bulmak için bu prosedürü kullanın.

NOT: Yazıcınız bir Wi-Fi/Bluetooth modülü takılı olarak geldiyse MAC adresi içeren etiketler yazıcının alt kısmında bulunabilir.

1. Yazıcınızın renkli dokunmatik ekranı varsa bu adımı kullanın. (Aksi takdirde 2. adıma geçin.)

   Ekranda **Printer Info** (Yazıcı Bilgileri) öğesine dokunun.

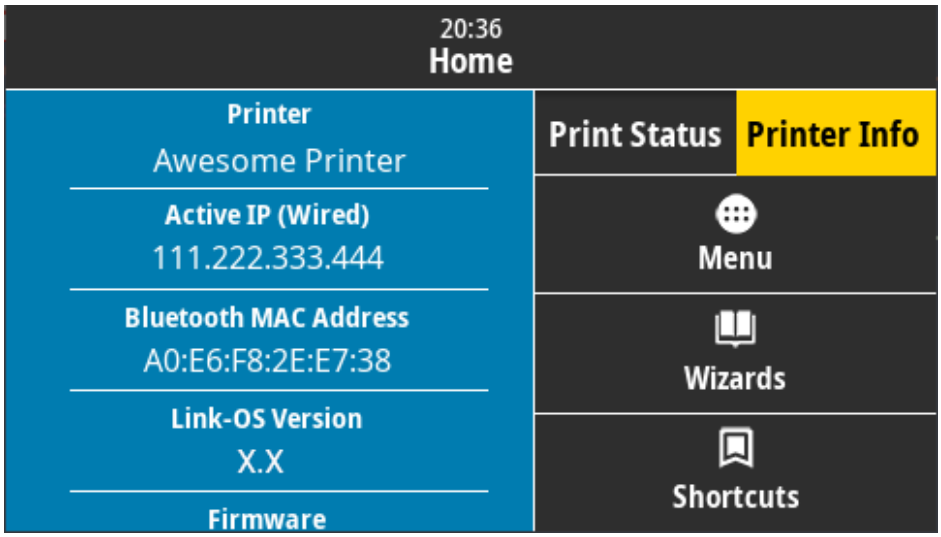

   Alternatif olarak **Menu (Menü)** > **Network (Ağ)** > **Wi-Fi** öğesine dokunun ve aşağı kaydırın.

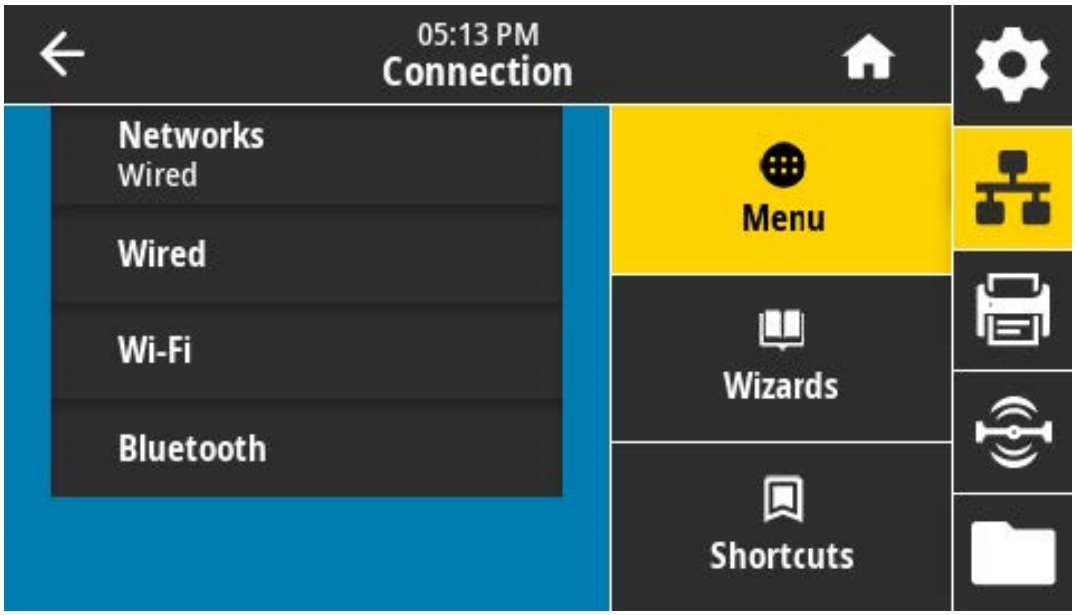

2. Yazıcınızın renkli dokunmatik ekranı YOKSA ve yazıcının MAC adresini bulmak istiyorsanız yazıcı Ready (Hazır) durumdayken **FEED** (BESLE) ve **CANCEL** (İPTAL) düğmelerine aynı anda birkaç saniye basılı tutun. Yazıcı, MAC adresini listeleyen bir ağ yapılandırma raporu yazdırır.

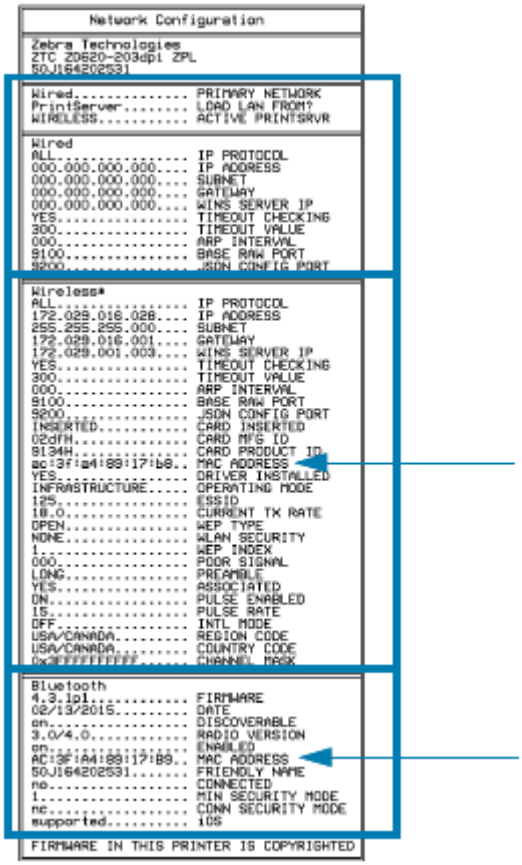

Medya Kullanım Seçenekleri

Bu bölümde, yazıcınızla birlikte kullanılabilecek çeşitli medya işleme seçenekleri açıklanmaktadır.

DİKKAT: İnsan vücudunun yüzeyinde veya diğer yüzeylerde biriken elektrostatik enerjinin boşalması yazıcı kafasına ve bu cihazda kullanılan diğer elektronik bileşenlere hasar verebilir. Yazıcı kafasıyla ya da elektronik bileşenlerle çalışırken statiğe karşı güvenli prosedürlere uymanız gerekir.

Standart Çerçeveyi Çıkarma

Medya kullanım seçeneklerini takmadan önce standart çerçeveyi çıkarmak için bu prosedürü izleyin.

1. Yazıcının arka tarafındaki DC güç giriş fişini çıkarın.
2. Yazıcıyı ters çevirin. Birlikte verilen Torx anahtarını kullanarak iki montaj vidasını sökün. Çerçeveyi daha sonra yeniden takmak için vidaları saklayın.
3. Çerçeveyi gevşeyene kadar önden yaklaşık 12,5 mm (0,5 inç) aşağı kaydırın ve dışarı çıkarın.

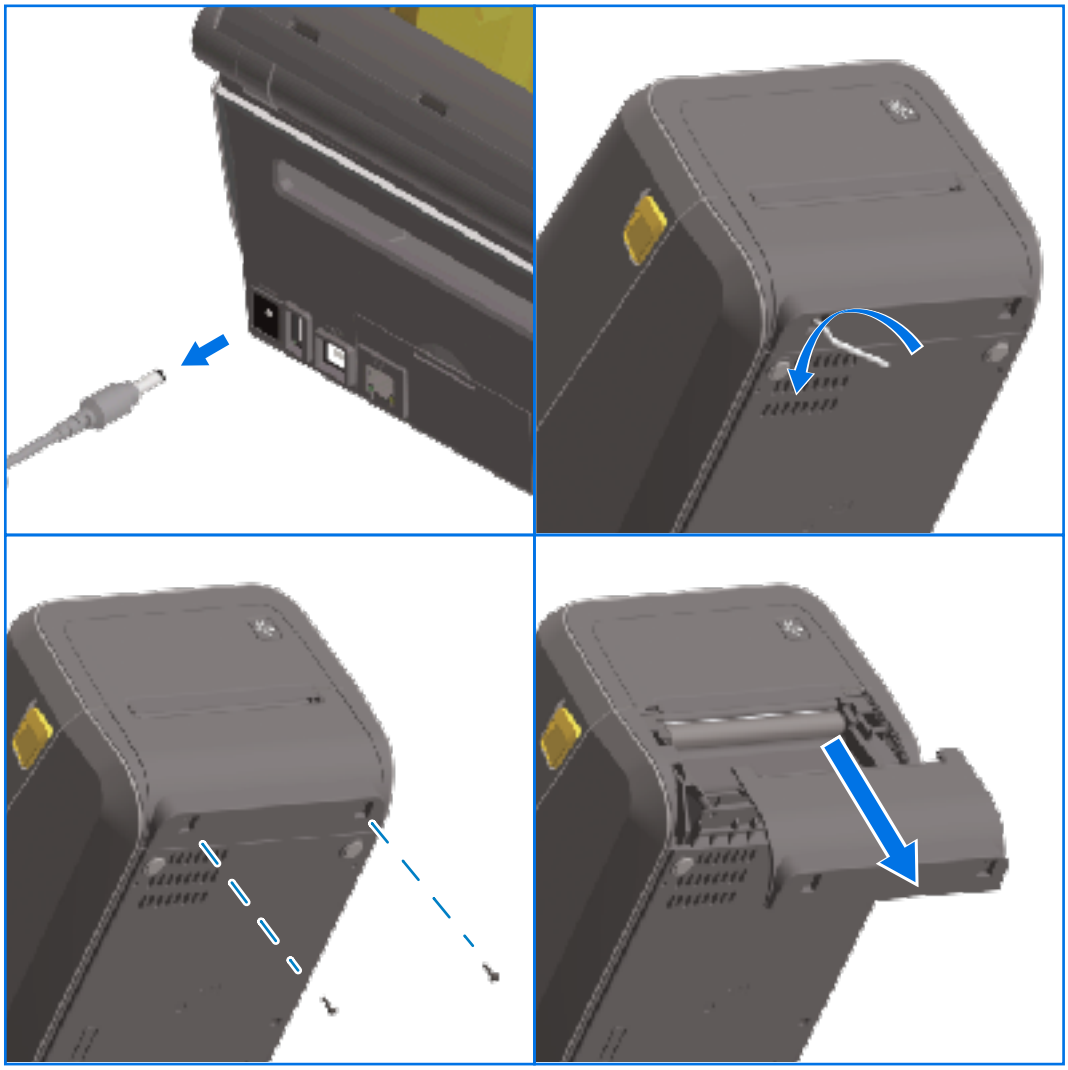

Etiket Dağıtıcıyı Takma

Etiket dağıtıcıyı takmak için standart çerçeveyi çıkarmanız ve yazıcıya giden DC giriş gücünü kesmeniz gerekir. Bkz. Standart Çerçeveyi Çıkarma sayfa 74.

1. Etiket dağıtıcı modülünü ve yazıcıyı sağ tarafı yukarıda olacak şekilde yerleştirin. Modülün üstü, üst kapağın altından 12,5 mm (0.5 inç) uzakta olmalıdır. Modülü ortalayın ve yazıcının önüne doğru iterek durana kadar kaydırın.
2. Yazıcıyı ters çevirin, daha sonra modülü yazıcıya birlikte verilen iki vidayla takmak için Torx anahtarını kullanın.

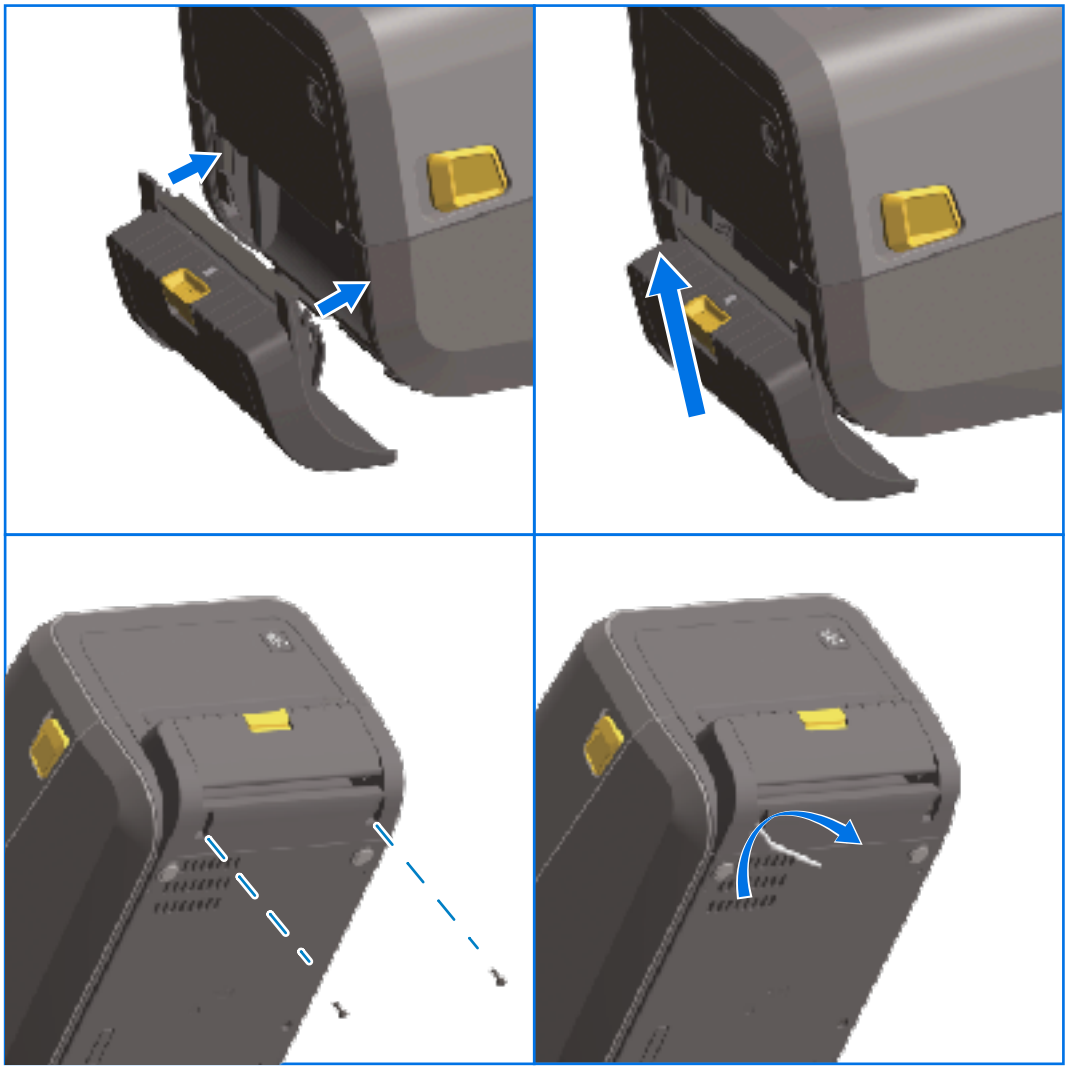

NOT: Optimum yazıcı performansı için seçenekleri yükledikten ya da yazıcının ilk kurulumundan sonra yazıcı ürün yazılımını güncelleyin. Bkz. Yazıcı Ürün Yazılımını Güncelleme sayfa 303.

Standart Medya Kesiciyi Takma

Standart medya kesiciyi takmak için standart çerçeveyi çıkarmanız ve yazıcıya giden DC giriş gücünü kesmeniz gerekir. Bkz. Standart Çerçeveyi Çıkarma sayfa 74.

DİKKAT: Kesici ünitesinde kullanıcının bakımını yapabileceği parçalar yoktur. Kesici kapağını (yuva) asla çıkarmayın. Kesici mekanizması içine asla bir cisim veya parmak sokmaya çalışmayın.

ÖNEMLİ: Onaylanmamış aletlerin, temizlik çubuklarının, çözücülerin vb. kullanımı kesiciye zarar verebilir veya kesicinin ömrünü kısaltabilir ya da kesicinin sıkışmasına neden olabilir.

1. Kesici modülü ve yazıcıyı sağ tarafı yukarıda olacak şekilde yerleştirin. Modülün üstü, üst kapağın altına denk gelmelidir.
2. Modülü ortalayın ve yazıcının önüne doğru iterek durana kadar kaydırın.

3. Yazıcıyı ters çevirin, daha sonra modülü yazıcıya birlikte verilen iki vidayla takmak için Torx anahtarını kullanın.

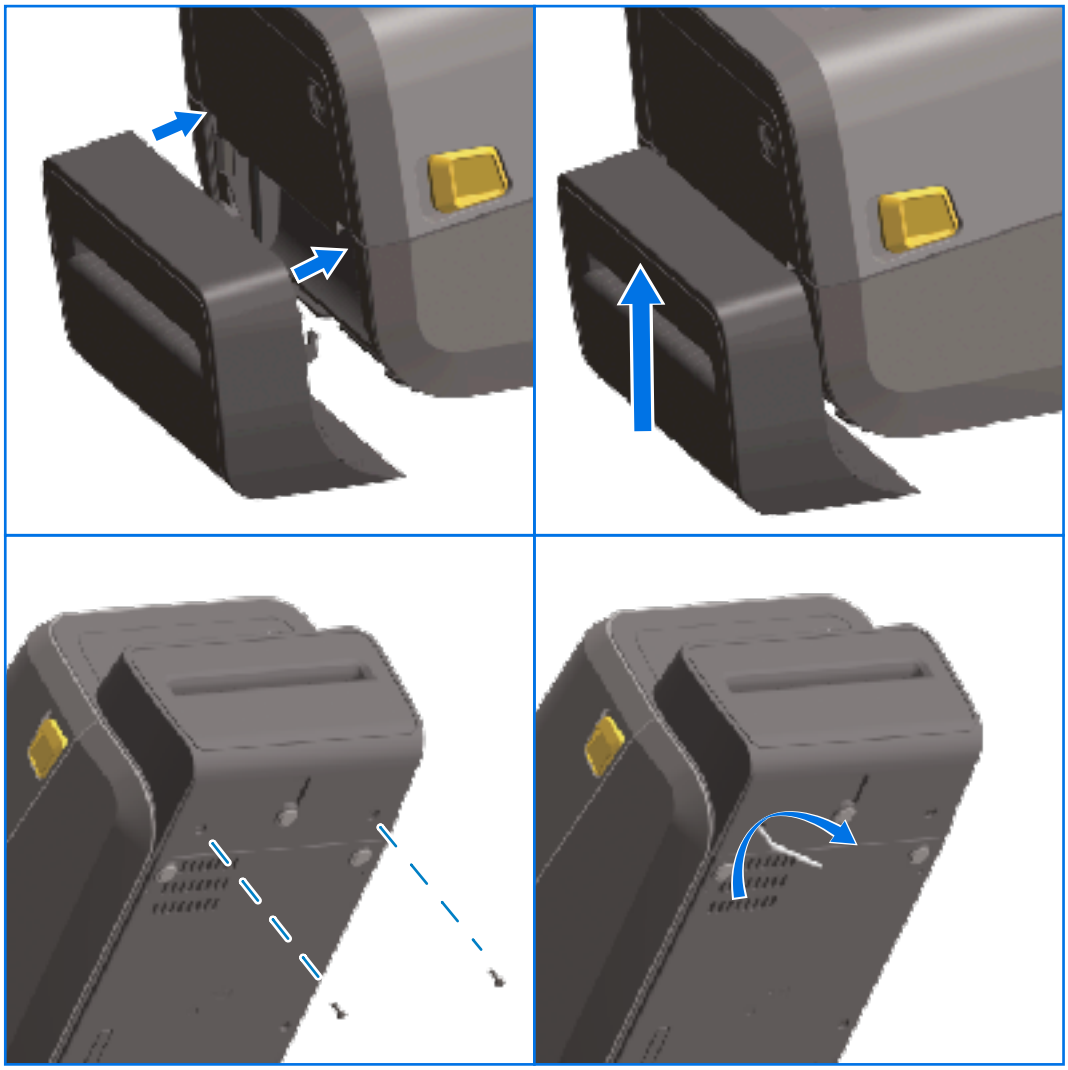

NOT: Optimum yazıcı performansı için seçenekleri yükledikten ya da yazıcının ilk kurulumundan sonra yazıcı ürün yazılımını güncelleyin. Bkz. Yazıcı Ürün Yazılımını Güncelleme sayfa 303.

Medya Rulosu Göbek Boyutu Adaptörleri

Medya rulosu adaptörleri kiti, üç çift medya rulosu adaptörü içerir. Kitler, aşağıdaki iç çapa (İ.Ç.) sahip medya göbekleri içindir:

- 38,1 mm (1,5 inç)
- 50,8 mm (2,0 inç)
- 76,2 mm (3,0 inç)

Adaptörler yazıcıya kalıcı olarak takılmak amacıyla verilir. Bu adaptörleri, adaptör boyutlarından birini gerektiren diğer medya rulosu boyutlarını desteklemek üzere gerektiğinde değiştirebilirsiniz.

ÖNEMLİ: Çok sık değiştirilen adaptörler aşınabilir.

NOT: Standart rulo göbeklerinde yazdırma için medya adaptörünü çıkardığınızda medya rulosu tutucunun yanlarındaki plastik parçalar ruloya sürtünebilir. Böyle bir durumda bu takılı parçaları medya rulosu tutucu kenarına doğru itin.

Medya Rulosu Adaptörlerini Takma

1. Her iki rulo tutucunun üst adaptör montaj deliğine de bir vida takın. Vidanın ucu rulo tutucunun içinden çıkacak şekilde Torx anahtarı kullanarak vidaları saat yönünde çevirin.

NOT: Vidalar kendinden kılavuzludur.

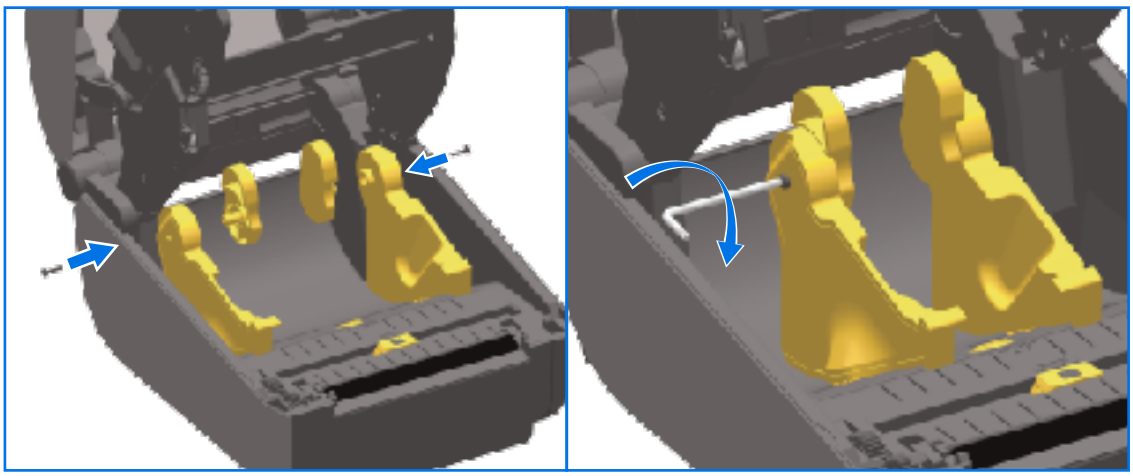

2. Adaptörü rulo tutucunun iç kısmına yerleştirin, büyük tarafın üstte olduğundan ve düz tarafın (dişsiz) yazıcının ortasına baktığından emin olun.
3. Adaptörün üst vida deliğini çıkıntı yapan vida ucu ile hizalayın ve rulo tutucu gövdesine sıkıca sabitleyin. Adaptör ile rulo tutucu arasında boşluk kalmayacak şekilde vidayı sıkın. Bu noktanın ötesinde sıkmayın.

ÖNEMLİ: Aşırı sıkma durumunda diş sıyrılabilir.

4. Alt adaptör montaj deliğine vidayı takın. Vidayı sıkarken adaptörü sıkıca rulo tutucuya sabitleyin. Adaptör ile rulo tutucu arasında boşluk kalmayacak şekilde vidayı sıkın. Bu noktanın ötesinde sıkmayın.

ÖNEMLİ: Aşırı sıkma durumunda diş sıyrılabilir.

5. Diğer adaptör ve rulo tutucuyu takmak için yukarıdaki adımları tekrar edin.

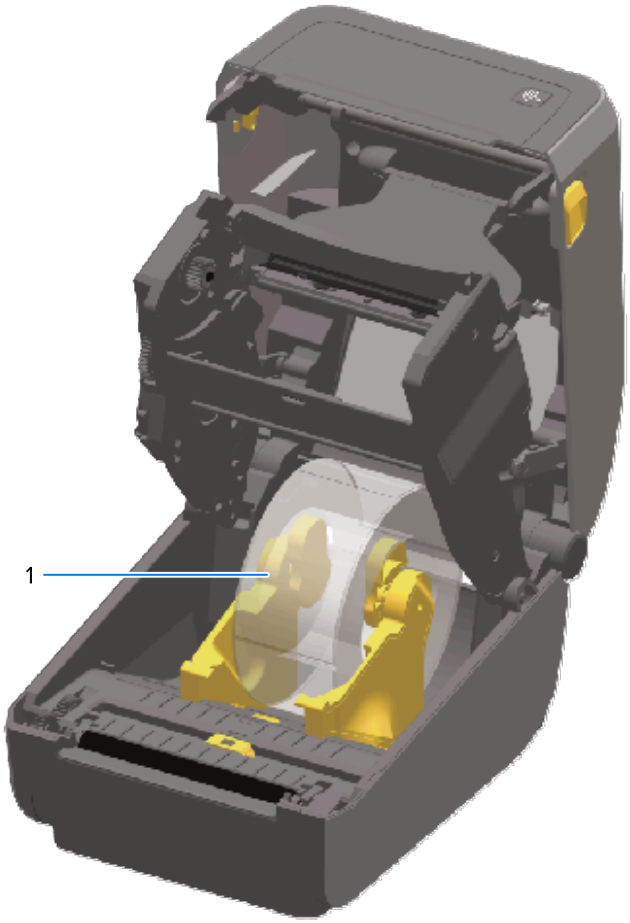

1	Medya göbeği adaptörlerine takılı olan 76,2 mm (3,0 inç) iç göbekli etiket rulosu (örnek olarak verilmiştir)

Takılı Güç Kaynağı Taban Seçeneklerini Takma

Güç tabanı, montaj vidaları ve bir Torx T10 anahtarı (yükseltme kitiyle birlikte verilir) kullanılarak hızlı kurulum için tasarlanmıştır.

1. Yazıcıdaki rulo medyalarını (varsa) çıkarın.
2. Güç kaynağı kablosunu yazıcının arkasından çıkarın.
3. Yazıcıyı ters çevirin ve güç tabanını yazıcının alt tarafına, yazıcı güç fişini de yazıcının arkasına geldiğinden emin olarak hizalayın. Yazıcının lastik ayakları, güç tabanının üstündeki girintilere hizalanmalıdır.

4. Güç tabanını yazıcıya takmak için verilen vidaları kullanın. Termal Aktarım yazıcı modellerinde dört vida (A) ve Doğrudan Termal yazıcı modelleri üç vida (B) kullanılır. Kitle birlikte verilen T10 anahtarını kullanarak vidaları sıkın.

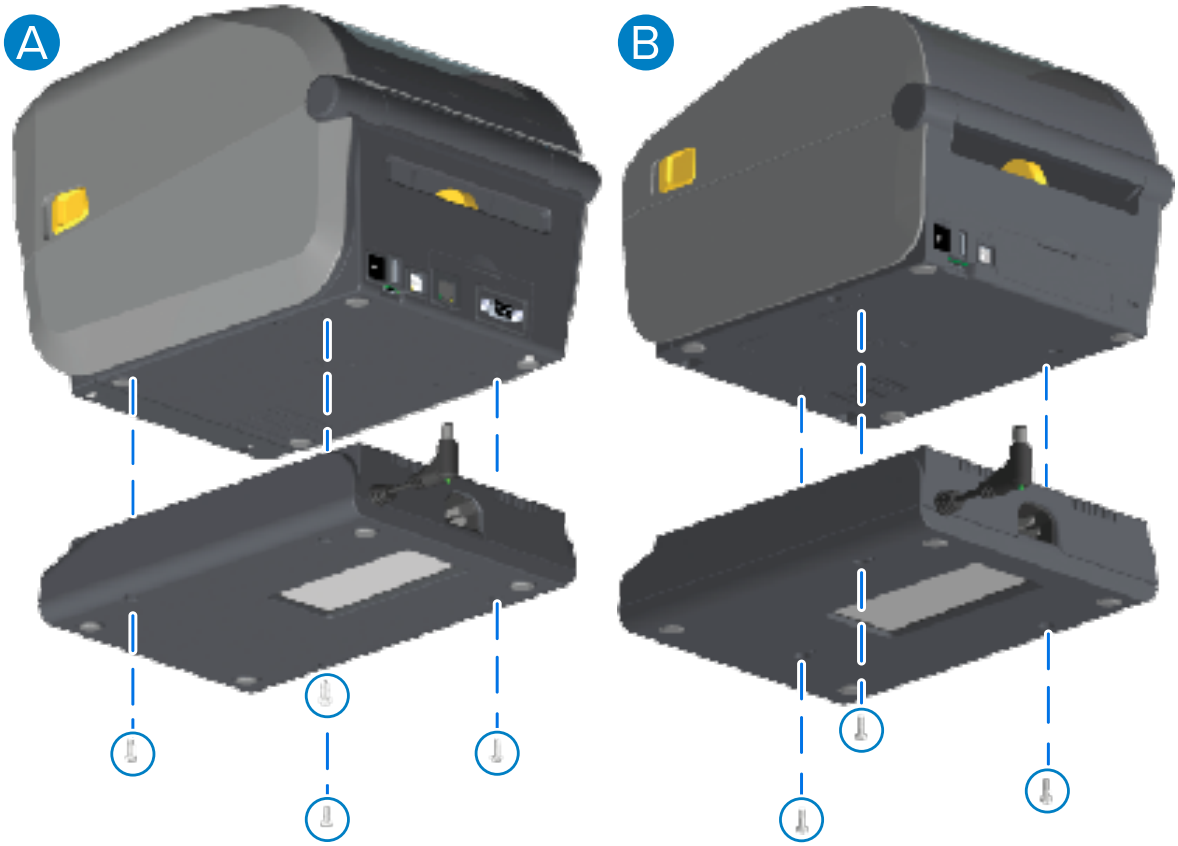

A	Termal Aktarım yazıcıları	B	Doğrudan Termal yazıcılar

5. DC giriş güç fişini yazıcıya takın.

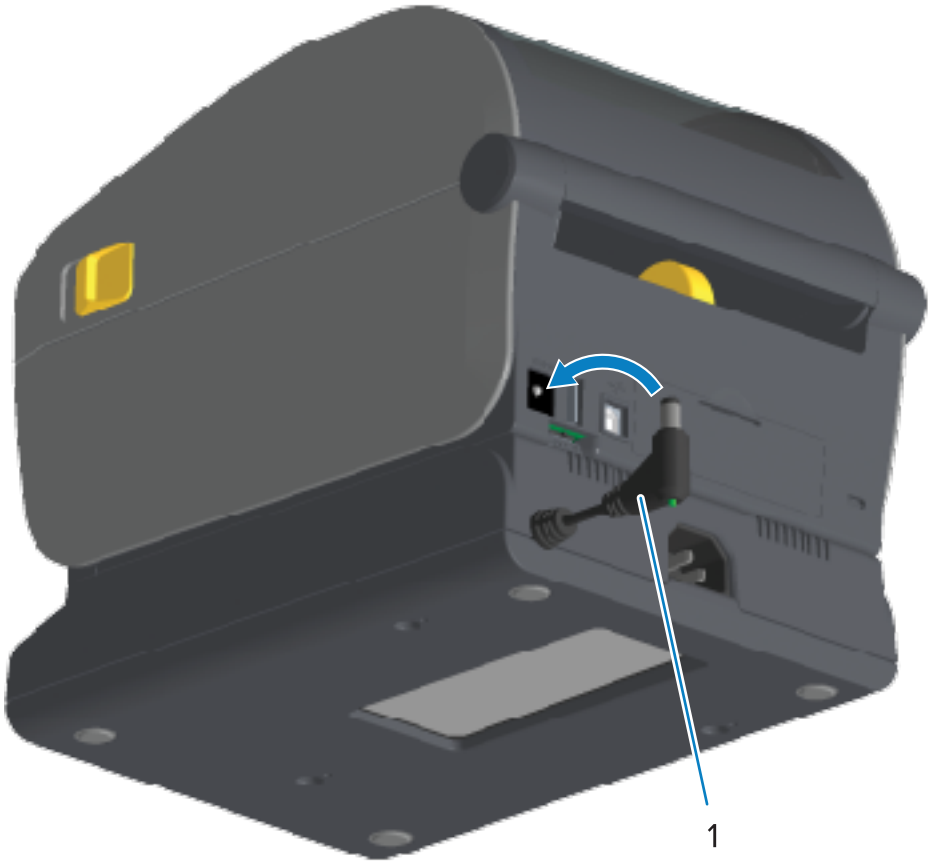

1	DC giriş güç fişi

2	DC giriş güç fişi

6. AC güç kablosunu yazıcı güç tabanına yeniden bağlayın.

Takılı Pil Tabanı Seçeneklerini Takma

Pil tabanı, yazıcıya takılmaya hazırdır. Taban, Torx T10 anahtar ve yükseltme kitiyle birlikte verilen montaj vidalarını kullanarak monte edilir.

1. Yazıcıdaki rulo medyalarını (varsa) çıkarın. Orijinal güç kaynağı kablosunu yazıcının arkasından çıkarın.
2. Yazıcıyı ters çevirin ve güç tabanını yazıcının alt tarafına, yazıcı güç fişini de yazıcının arkasına gelecek şekilde hizalayın. Yazıcının lastik ayakları, güç tabanının üstündeki girintilere hizalanmalıdır.

3. Güç tabanını yazıcıya takmak için verilen vidaları kullanın. Termal Aktarım yazıcı modellerinde dört vida (aşağıdaki soldaki resim), doğrudan Termal yazıcı modellerindeyse üç vida (aşağıdaki sağdaki resim) kullanılır. Kitte verilen Torx anahtarı ile vidaları sıkın.

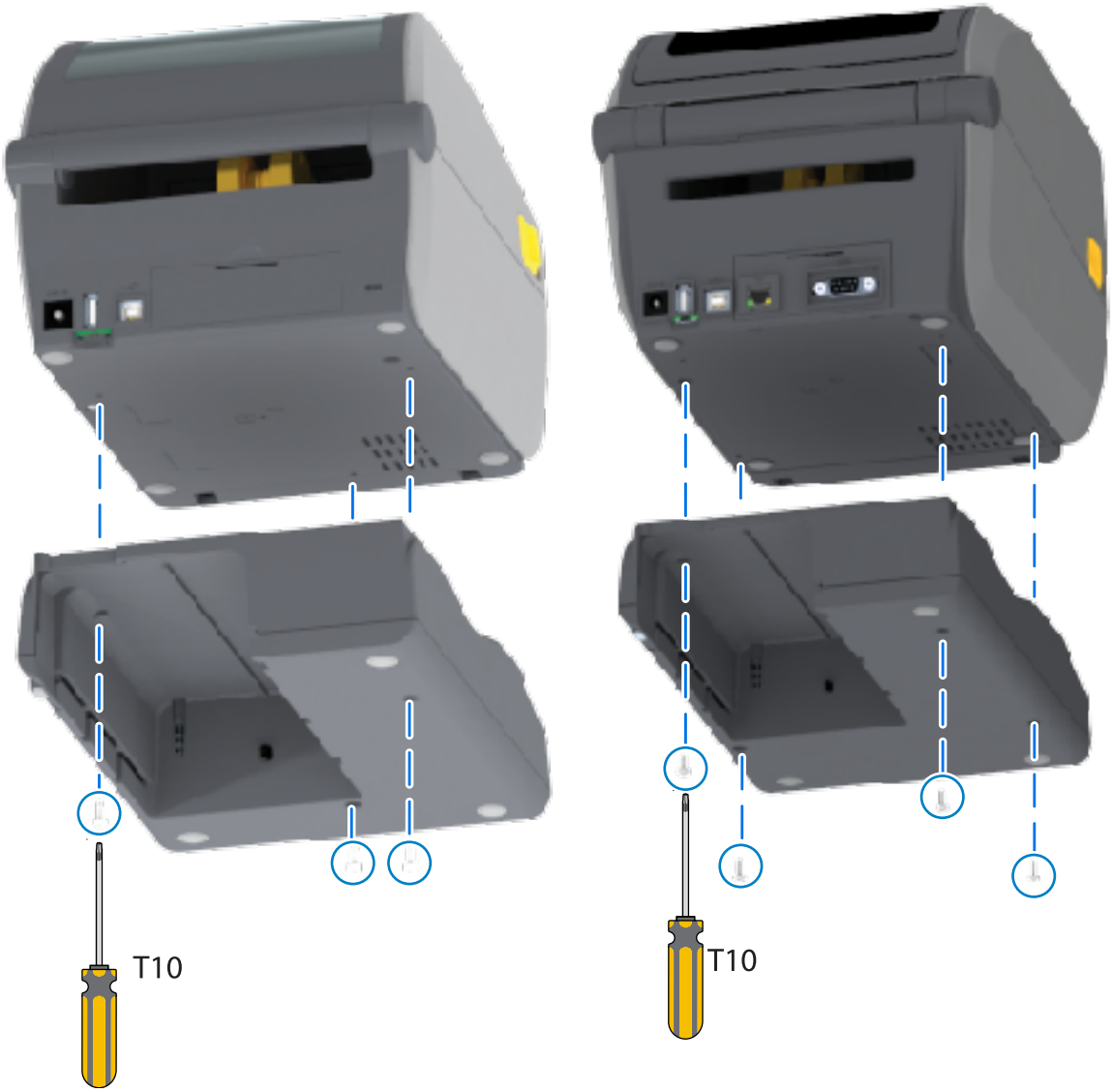

Pili Takılı Güç Tabanına Takma

ÖNEMLİ: Yazıcının veya pilin zarar görmesini önlemek için takılı pil tabanı doğru şekilde takılmış ve yazıcınıza güvenli bir şekilde bağlanmış olmalıdır.

1. Yazıcının harici güç kaynağını yazıcının arkasında bulunan DC güç girişi konektöründen çıkarın.

2. Pili, pil tabanındaki pil yuvasına kaydırarak takın. Pili, pil paketi pil tabanının arkasına gelecek şekilde tabana itin. Pil paketindeki konektörler, yazıcının arkasındaki portlara takılır.

   Bu resimde, takılmaya hazır pil konumu (sol) ve tabana takılı pil (sağ) gösterilir.

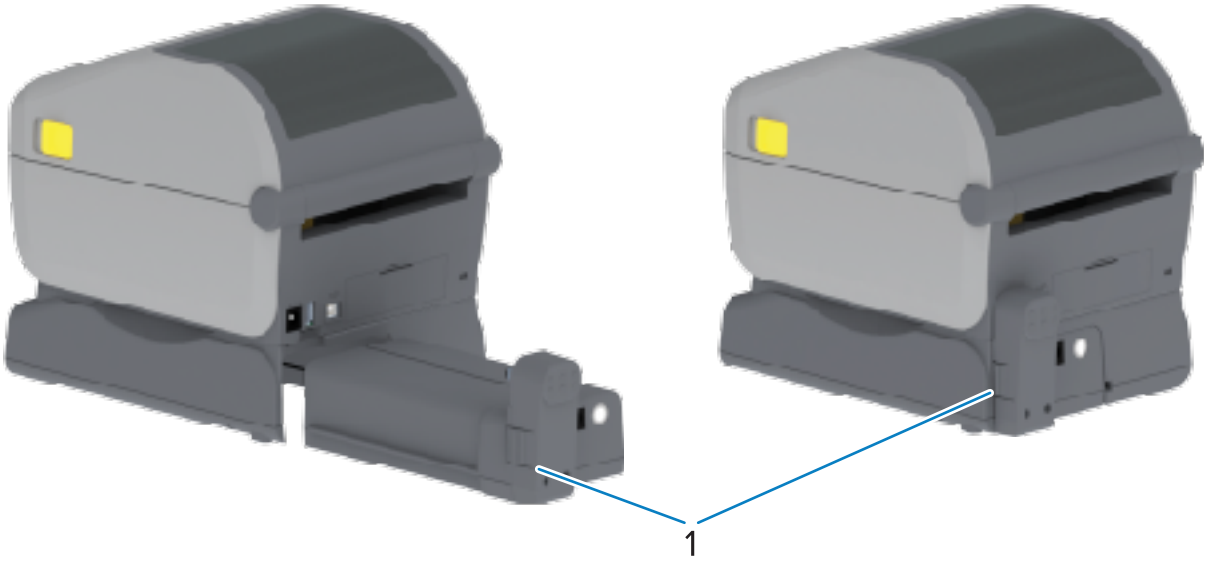

1	Pil mandalı

NOT: Piller güvenlik nedeniyle ve depolama ve nakliye sırasında pilin boşalmasını önlemek için kapatma modunda gönderilir. Pilin, yazıcı ile ilk kullanımından önce şarj edilmesi gerekir.

3. Pili kapatma modundan çıkarmak ve ilk şarj işlemini başlatmak için yazıcının güç kaynağını pile takın.

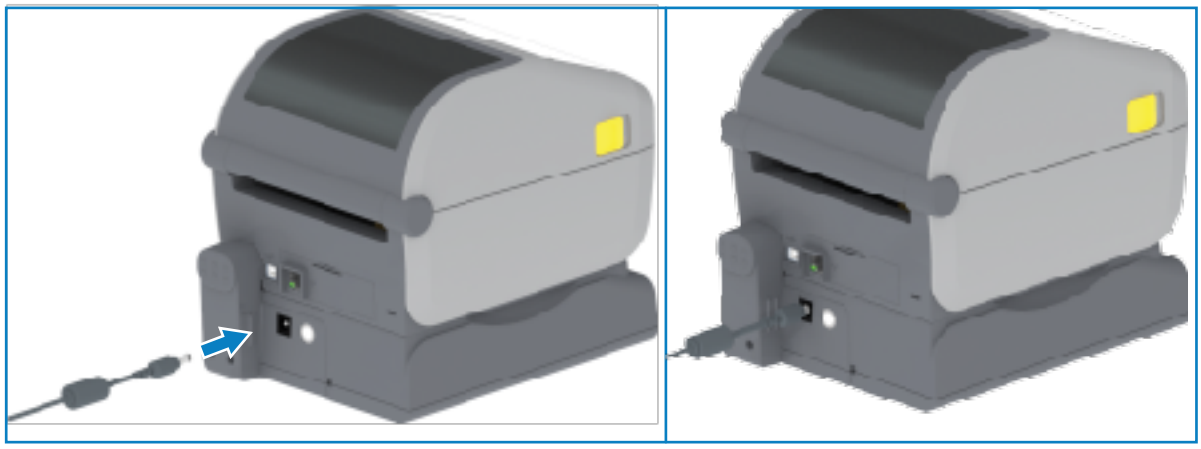

4. Pil, ilk kullanım öncesi tamamen şarj edilmelidir. Aşağıda belirtilenler hakkında daha fazla bilgi için bkz. Pil Göstergeleri ve Kontrolleri sayfa 59:
   - pili açın.
   - pil şarjı tasarruf özellikleri ve davranışları hakkında bilgi edinin.
   - pilin şarj düzeyini ve durumunu kontrol edin.

   Pilin tamamen şarj olması yaklaşık iki saat sürer. Pil tam şarja ulaştığında pil durumu/sağlık göstergesi (şimşek işareti) bal renginden (şarj oluyor) yeşil renge (şarj oldu) döner.

Renkli Dokunmatik Ekran ve Kontroller

Belirli yazıcılarda bulunan isteğe bağlı Renkli Dokunmatik Ekran, yazıcı özelliklerine erişmenizi ve yazdırma işlerini çalıştırmanızı, yaygın olarak gerçekleştirilen görevler için sihirbazları kullanmanızı ve varsa yazıcınızdaki sorunları gidermenizi sağlar.

Renkli Dokunmatik Ekran Yazıcı Kontrolleri

Renkli Dokunmatik Ekran arabirim seçeneği (bazı yazıcı modellerinde bulunur) yazıcınızı çalıştırmanızı kolaylaştırır. Tüm kullanıcı tipleri için özelleştirilebilir ve standart kontroller ve göstergeler içerir.

1	Durum göstergeleri	4	**CANCEL** (İPTAL) düğmesi

2	**PAUSE** (DURAKLAT) düğmesi	5	Renkli Dokunmatik ekran ve Arabirim
3	**FEED** (BESLE) düğmesi	6	**POWER** (GÜÇ) düğmesi

Yazıcının Standart Arabirim kontrolleri (**POWER** (GÜÇ), **PAUSE** (DURAKLAT) **FEED** (BESLE) ve **CANCEL** (İPTAL) düğmeleri) ve beş yazıcı durum göstergesi hakkında bilgi için bkz. Kontroller ve Göstergeler sayfa 47.

Ana Ekran

Yazıcının ekranındaki Home Screen (Ana Ekran), yazıcının mevcut durumunu gösterir ve yazıcının menülerine erişmeniz için bir yol sağlar. Bilgileri tüm açılardan görüntülemek için yazıcının görüntüsünü 360 derece döndürebilirsiniz.

Printer Status (Yazıcı Durumu)

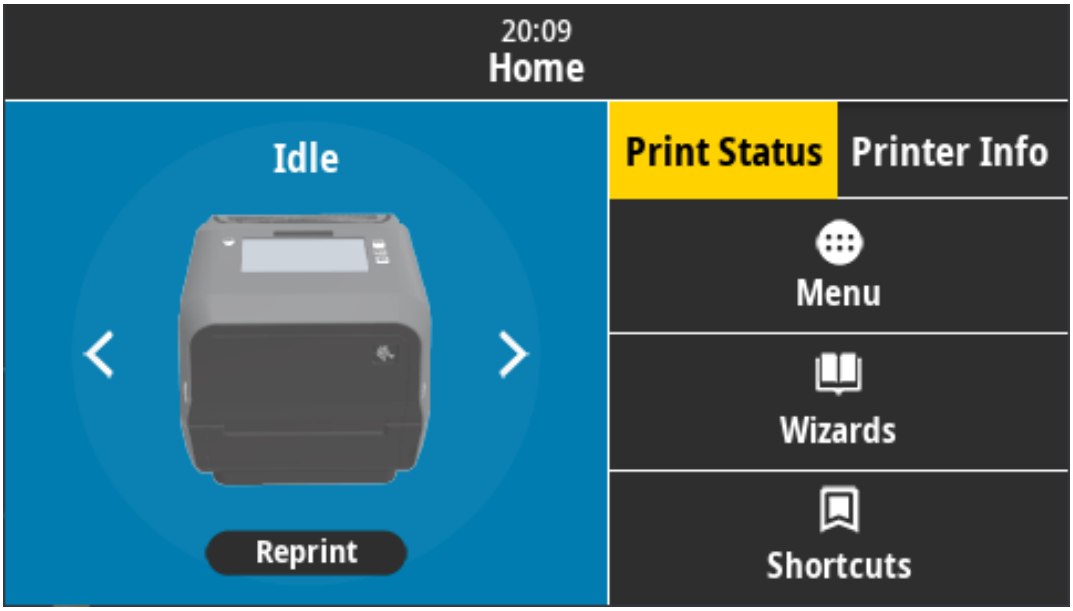

Printer Info (Yazıcı Bilgileri)

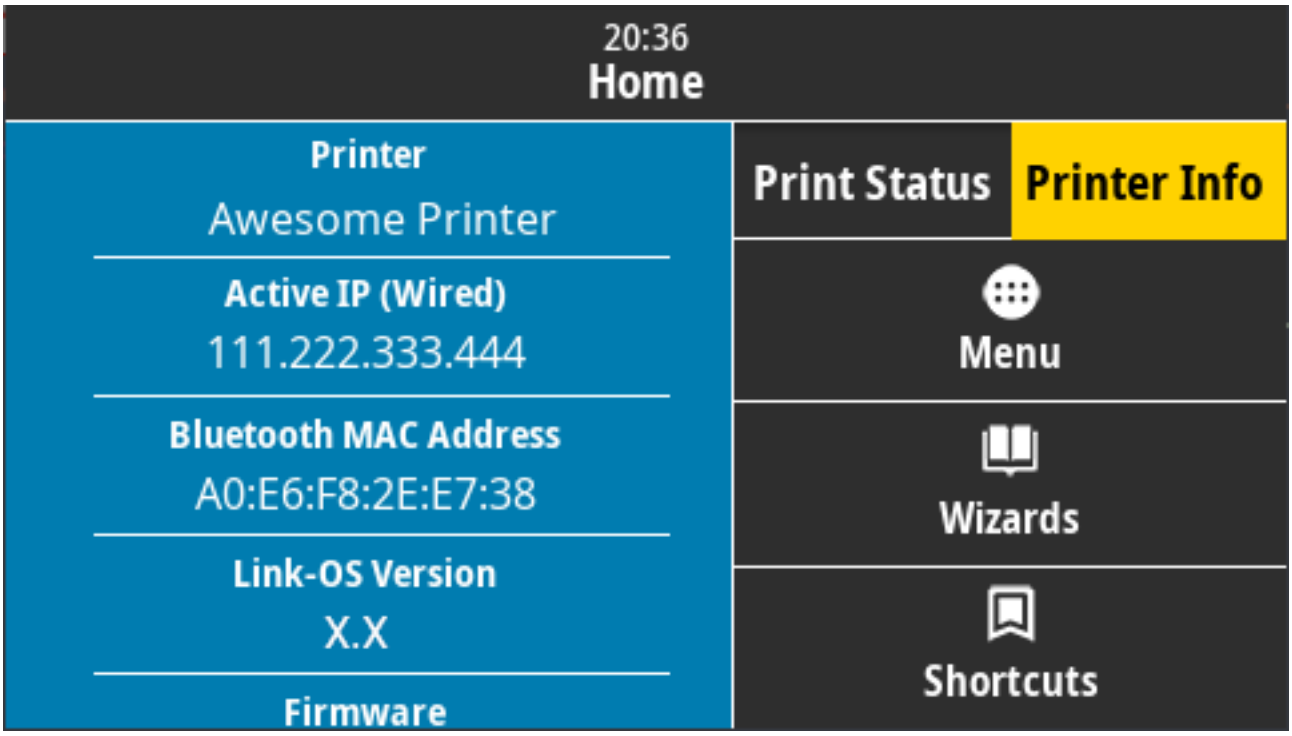

İsteğe bağlı Renkli Dokunmatik Ekran arabirimine sahip yazıcılar aşağıdaki özellikleri içerir:

- Yazıcının Standart Arabirim kontrolleri ve durum göstergeleri, yazıcıyı çeşitli modlarda yerleştirmeniz, yazıcı durumunu tanımanız ve yazıcıyı çalıştırmanız için bir yol sağlar.
- Etkileşimli Renkli Dokunmatik Ekran, aşağıdaki öğelere erişim ile giriş ekranının normal çalışma durumunu gösterir:
  - Print Status and Printer Info (Yazdırma Durumu ve Yazıcı Bilgileri) — Yazıcı hakkında bilgi sağlar.
  - Menu (Menü) — Ayarları belirlemek ve değiştirmek ve yazdırma işlemlerini ve dosya aktarımlarını kontrol etmek için menüde gezinmenizi sağlar.
  - Wizards (Sihirbazlar) — İstemlerden geçerek yazıcı ayarlarını değiştirmek için bunları kullanın. Bkz. Yazıcı Sihirbazları sayfa 88.
  - Shortcuts (Kısayollar) — En son menü öğelerine hızlı bir şekilde erişmenizi ve favorilerinizi kaydetmek için bunları kullanın. Sık kullanılanlar listenize kaydetmek için menü öğesinin yanındaki karartılmış kalp simgesine dokunun. Sık kullanılanlardaki öğeler, kaydedildikleri sırayla gösterilir.

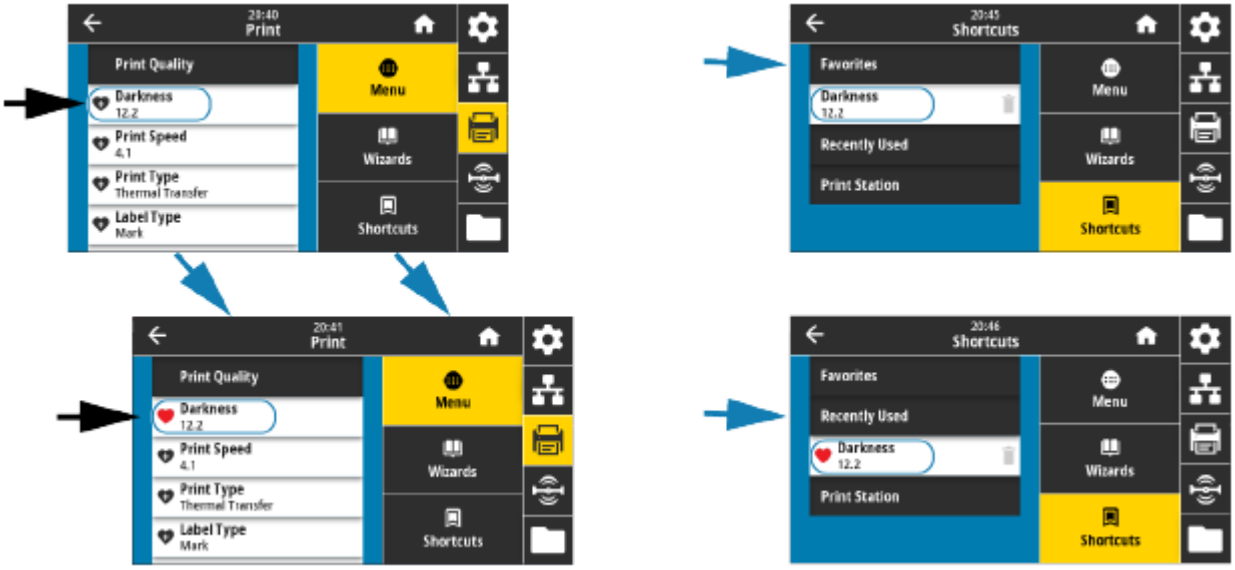

Renkli Dokunmatik Ekran, uyarıları ve hata mesajlarını görüntüler. Giriş Ekranı arka plan rengi sarı veya kırmızıysa yazıcı bir uyarı veya hata durumundadır. Daha fazla bilgi için bkz. Uyarıları ve Hataları Çözme sayfa 304.

Renkli Dokunmatik Ekran, mobil cihazları kullanarak erişebileceğiniz çevrimiçi talimatlara ve nasıl yapılır videolarına hızlı bir bağlantı da gösterir. Ayrıca yerleşik yardıma erişim sağlar.

Yazıcı Sihirbazları

Yazıcı sihirbazları, çeşitli yazıcı ayarları ve özellikleri için kurulum sürecinde size rehberlik ederek size yardımcı olmak üzere tasarlanmıştır.

Aşağıdaki sihirbazlar mevcuttur:

- **Set All Wizard** (Tümünü Ayarla Sihirbazı): Tüm Sihirbazları sırayla çalıştırır.
- **System Wizard** (Sistem Sihirbazı): Yazdırma ile ilgili olmayan işletim sistemi ayarlarını kurar.
- **Connection Wizard** (Bağlantı Sihirbazı): Yazıcının bağlantı seçeneklerini yapılandırır.
- **Print Wizard** (Yazdırma Sihirbazı): Temel yazdırma parametrelerini ve özelliklerini yapılandırır.
- **RFID Wizard** (RFID Sihirbazı): RFID alt sisteminin operasyonlarını ayarlar.

NOT: Sihirbazları kullanırken, ana bilgisayardan yazıcıya veri göndermeyin.

Optimum sonuçlar için Print (Yazdırma) veya Set All Wizards (Tüm Sihirbazları Ayarla) işlemini çalıştıran tam genişlikte medya kullanın. Medya yazdırılacak bir resimden daha kısaysa görüntü kesilebilir veya birden fazla etikete yazdırılabilir.

Kullanılabilir seçenekleri görmek için Giriş ekranında **Wizards** (Sihirbazlar) öğesine dokunun. Sihirbazlardan herhangi biriyle yapılan ayarlar hakkında daha fazla bilgi edinmek için bkz. Kullanıcı Menüleri sayfa 89.

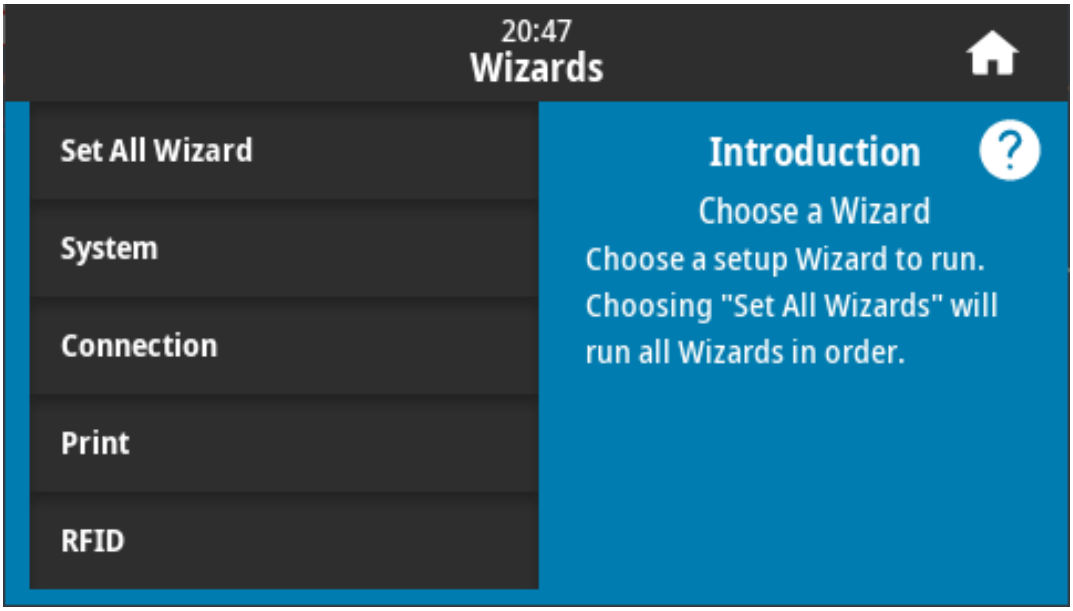

Kullanıcı Menüleri

Yazıcının kullanıcı menüleri yazıcıyı yapılandırmanızı mümkün kılar.

Aşağıdaki menüler bulunmaktadır:

- Sistem menüsü
- Bağlantı menüsü
- Yazdırma menüsü
- RFID menüsü
- Depolama menüsü

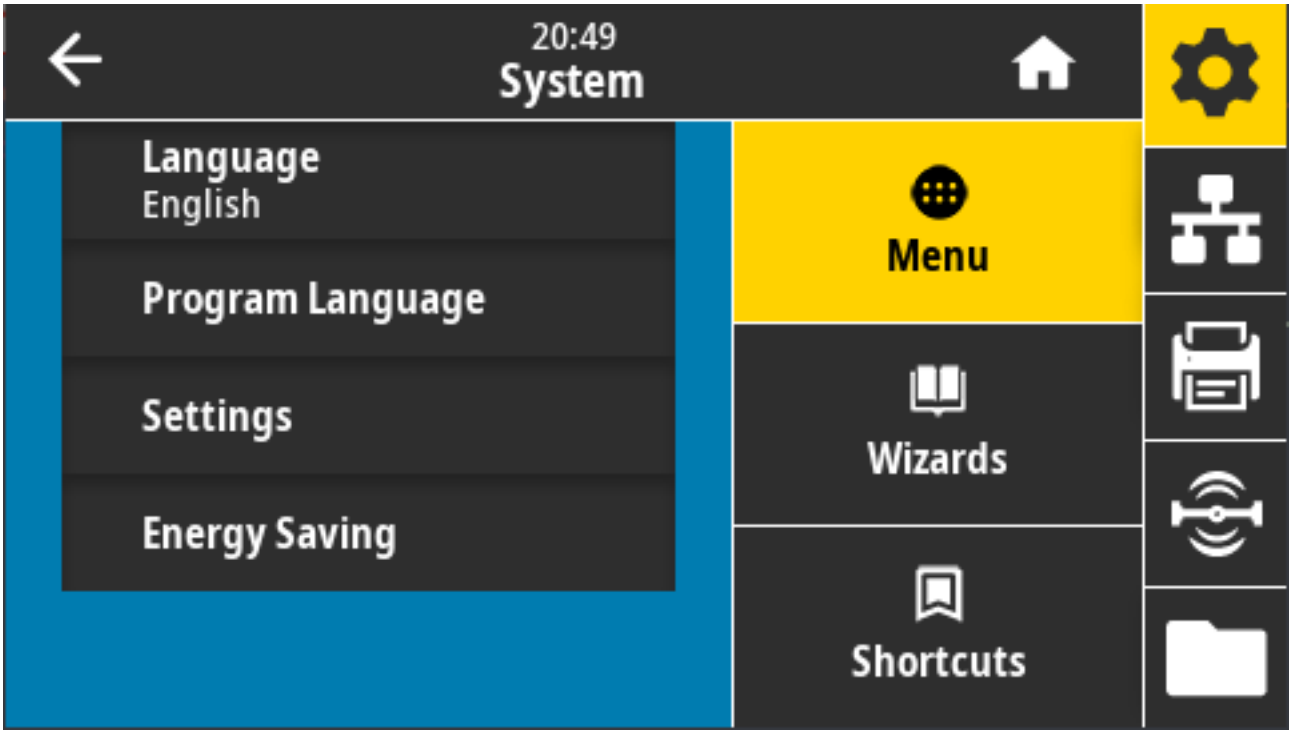
20:49
System
Language
English
Program Language
Settings
Energy Saving
Menu
Wizards
Shortcuts

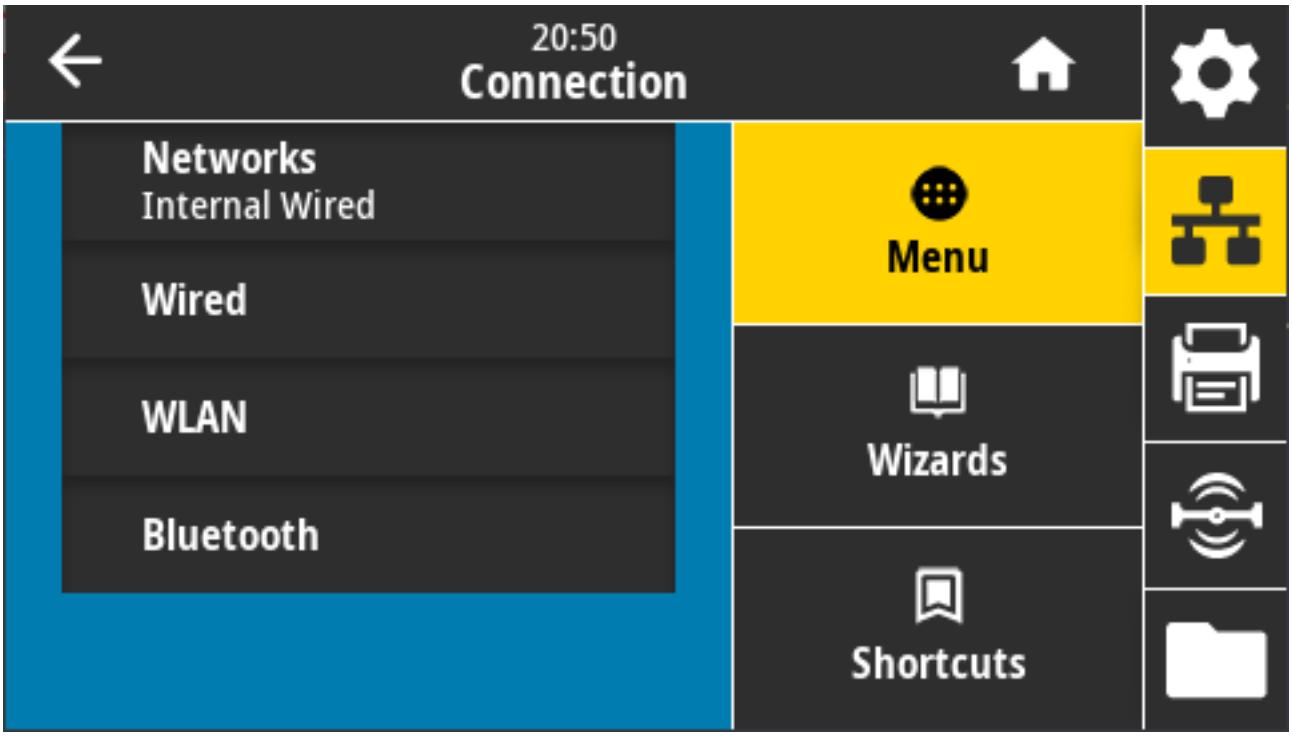
20:50
Connection
Networks
Internal Wired
Wired
WLAN
Bluetooth
Menu
Wizards
Shortcuts

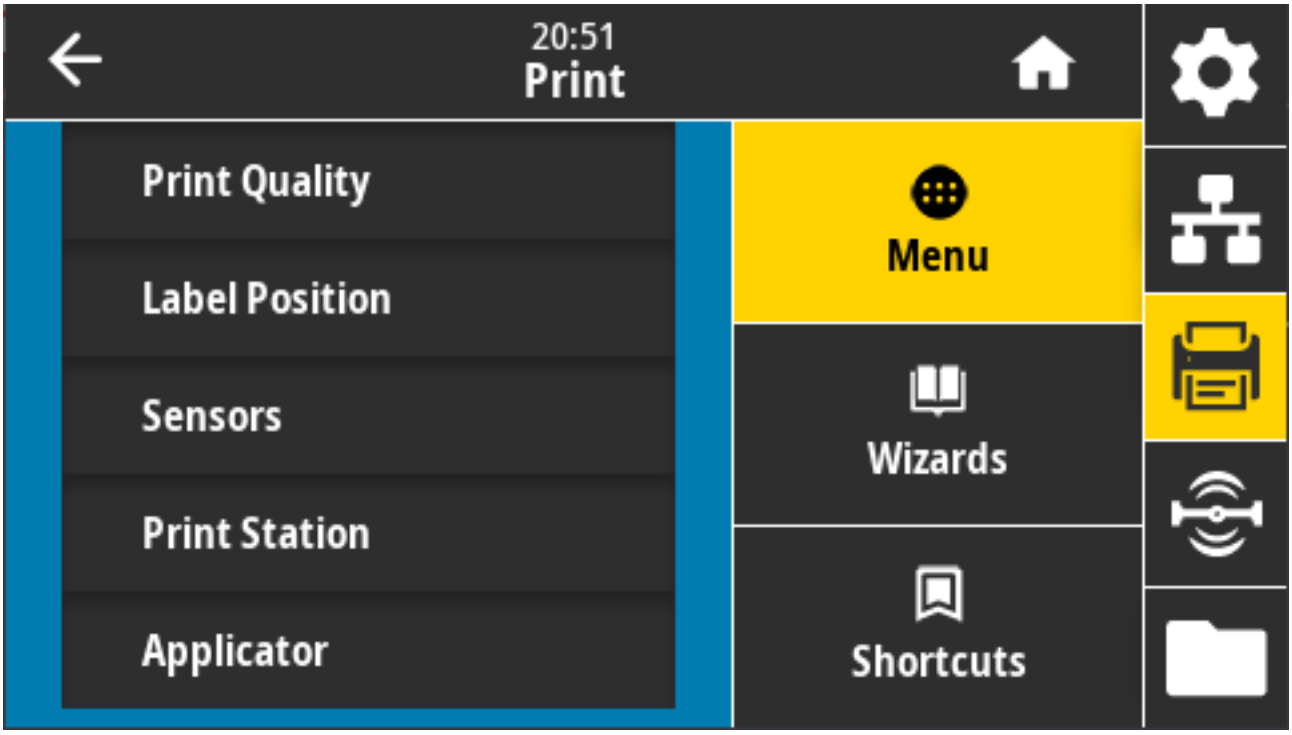
20:51
Print
Print Quality
Label Position
Sensors
Print Station
Applicator
Menu
Wizards
Shortcuts

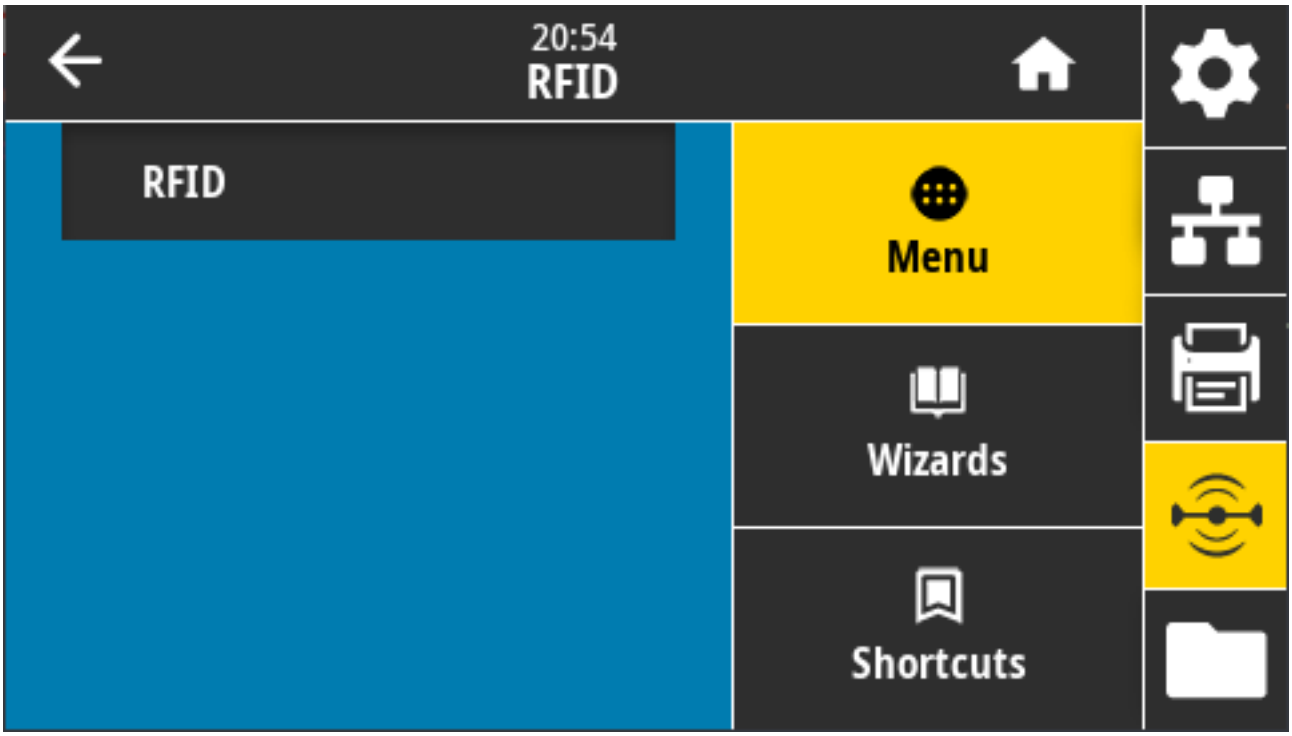
20:54
RFID
RFID
Menu
Wizards
Shortcuts

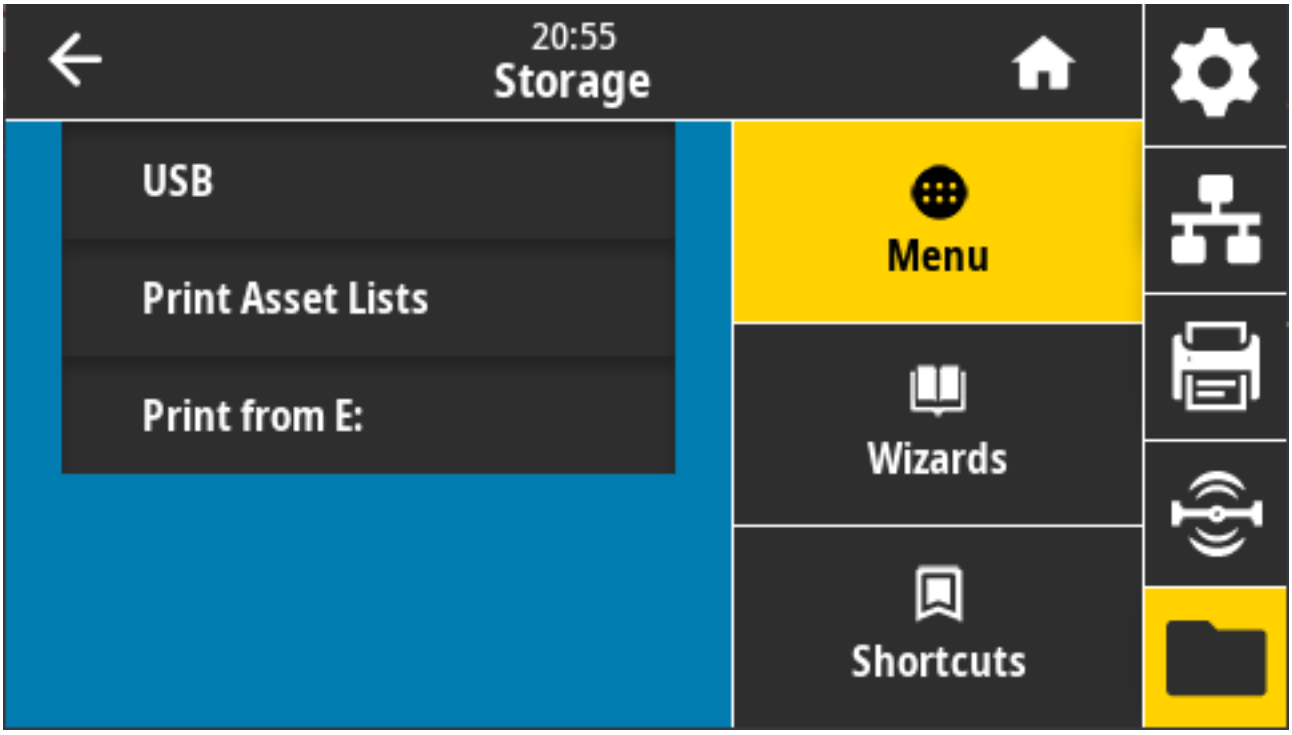

Kullanıcı menüsü açıklamaları, başka seçenekler olduğunda aynı ayarları değiştirmenin başka yollarını içerir. Bazı ayarları değiştirmek için yazıcının sihirbazlarını da kullanabilirsiniz. Bkz. Yazıcı Sihirbazları sayfa 88.

Sistem Menüsü

Yazıcı işlevi ve yazıcı seçenekleri için ayarları belirlemek, ekran dilini ayarlamak ve varsayılanları geri yüklemek için Sistem menü öğelerini kullanın.

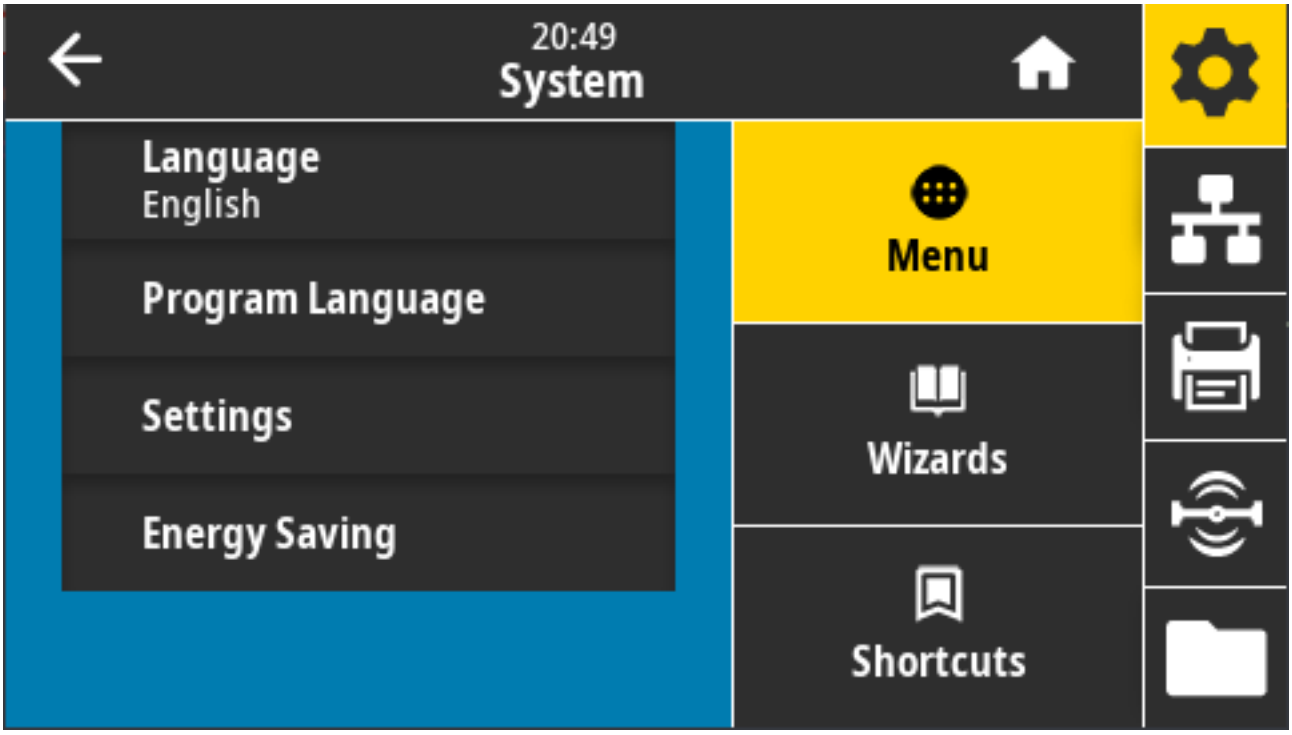

System (Sistem) > Language (Dil)

Yazıcı ekranınız için 19 dil seçeneğinden birini belirlemek için bu ayarı kullanın.

NOT: Bu parametre için dil seçimleri, görüntülenen adın dilinde dil adına göre görüntülenir.

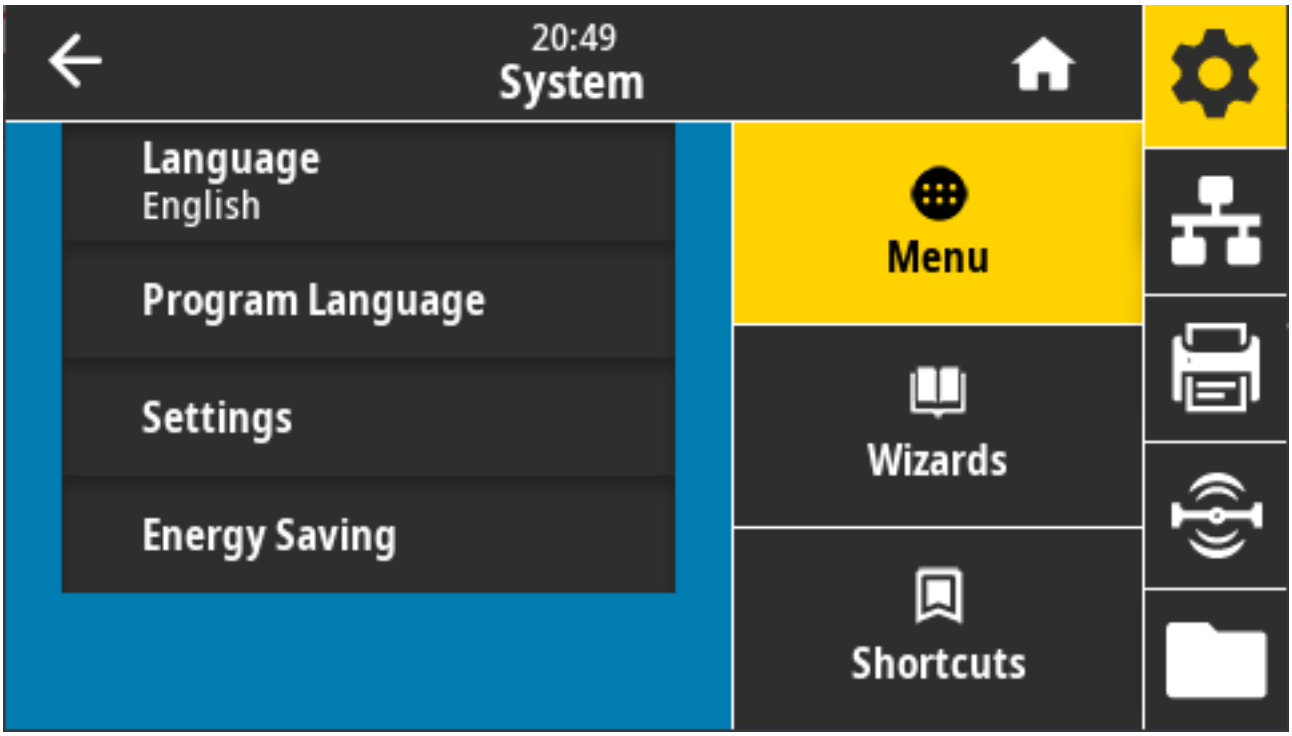

Mevcut seçenekleri görmek ve seçmek için **Language** (Dil) öğesine dokunun/bu öğeyi seçin:

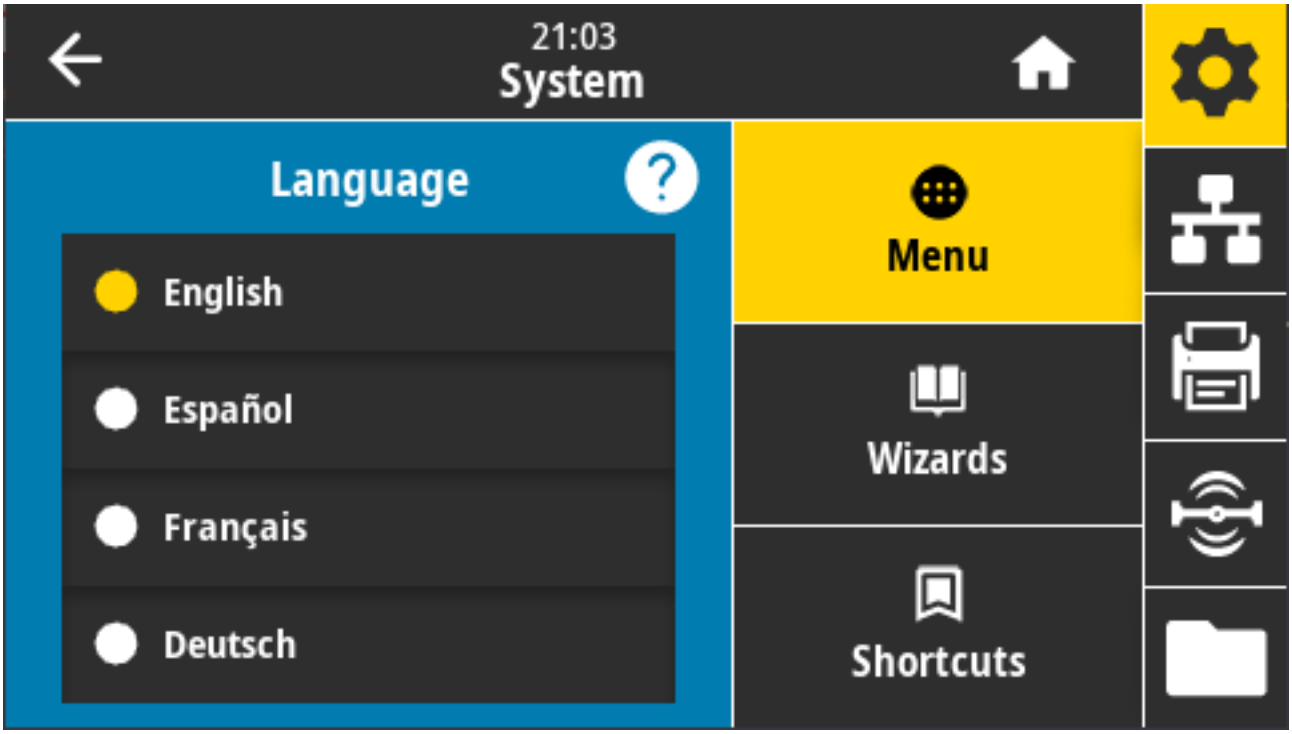

Kabul edilen değerler: ENGLISH (İNGİLİZCE), SPANISH (İSPANYOLCA), FRENCH (FRANSIZCA), GERMAN (ALMANCA), ITALIAN (İTALYANCA), NORWEGIAN (NORVEÇÇE), PORTUGUESE (PORTEKİZCE), SWEDISH (İSVEÇÇE), DANISH (DANCA), DUTCH (HOLLANDACA), FINNISH (FİNCE), CZECH (ÇEKÇE), JAPANESE (JAPONCA), KOREAN (KORECE), ROMANIAN (ROMENCE), RUSSIAN (RUSÇA), POLISH (LEHÇE), SIMPLIFIED CHINESE (BASİTLEŞTİRİLMİŞ ÇİNCE), TRADITIONAL CHINESE (GELENEKSEL ÇİNCE)

İlgili ZPL komutları: ^KL

Kullanılan SGD komutu: `print.tone`

View and Modify Printer Settings (Yazıcı Ayarlarını Görüntüle ve Değiştir) > **General Setup (Genel Ayarlar)** > **Language (Dil)**

System (Sistem) > Program Language (Program Dili) > Diagnostic Mode (Tanılama Modu)

Gelişmiş sorun giderme için yazıcının tüm iletişimi yazdırılan veri olarak çıkarmasını sağlamak üzere İletişim Tanılama Modunu kullanın

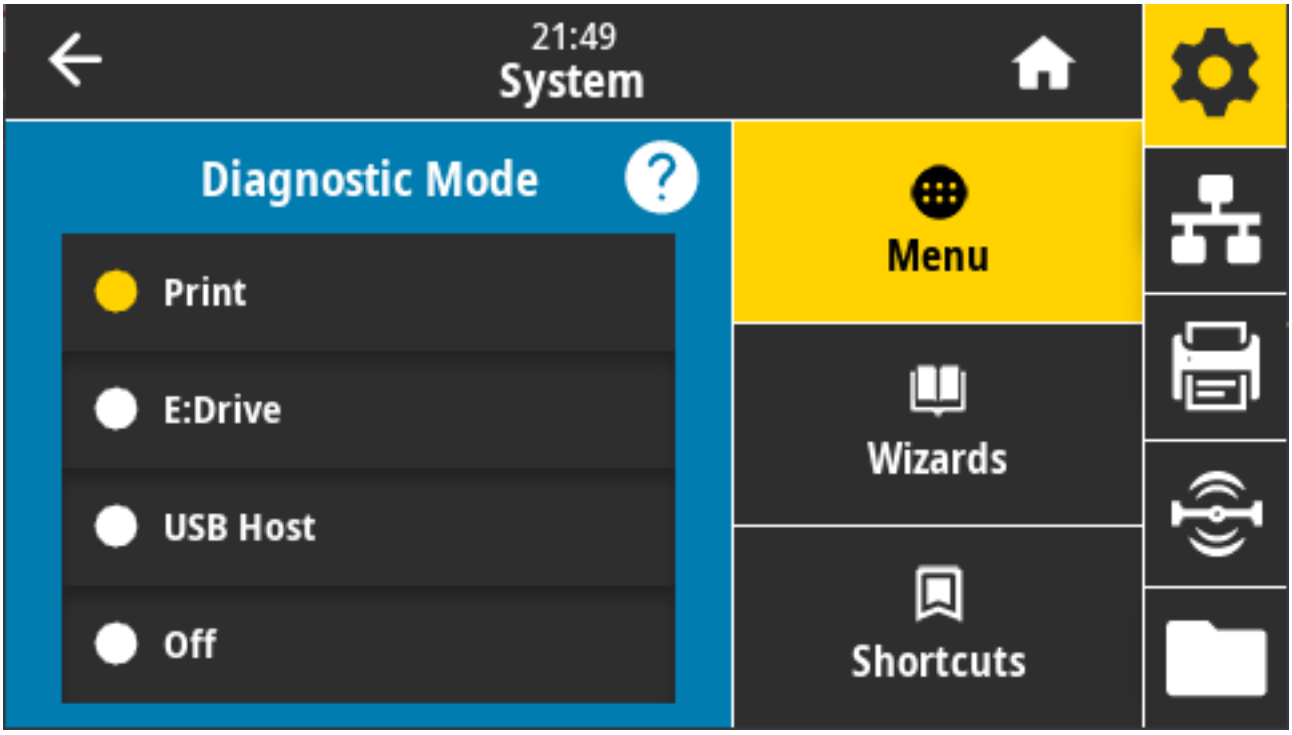

Kabul edilen değerler: Print (Yazdırma), E: Drive (E: Sürücüsü), USB Host (USB Ana Bilgisayarı), Off (Kapalı)

İlgili ZPL komutları: Yalnızca Yazdırma Tanılaması için: Etkinleştirmek için ~JD, devre dışı bırakmak için ~JE

Yazdırma Sunucusu web sayfası: **View and Modify Printer Settings (Yazıcı Ayarlarını Görüntüle ve Değiştir)** > **General Setup (Genel Ayarlar)** > **Language (Dil)**

Kontrol paneli tuşları: Yalnızca yazdırma tanımlaması için: Yazıcı Ready (Hazır) durumundayken, **PAUSE** (DURDUR) + **FEED** (BESLE) düğmelerine aynı anda iki saniye boyunca basılı tutun.

System (Sistem) > Program Language (Program Dili) > Virtual Device (Sanal Cihaz)

Yazıcınıza herhangi bir Sanal Cihaz uygulaması yüklüyse bunları bu kullanıcı menüsünden görüntüleyebilir veya etkinleştirebilir/devre dışı bırakabilirsiniz.

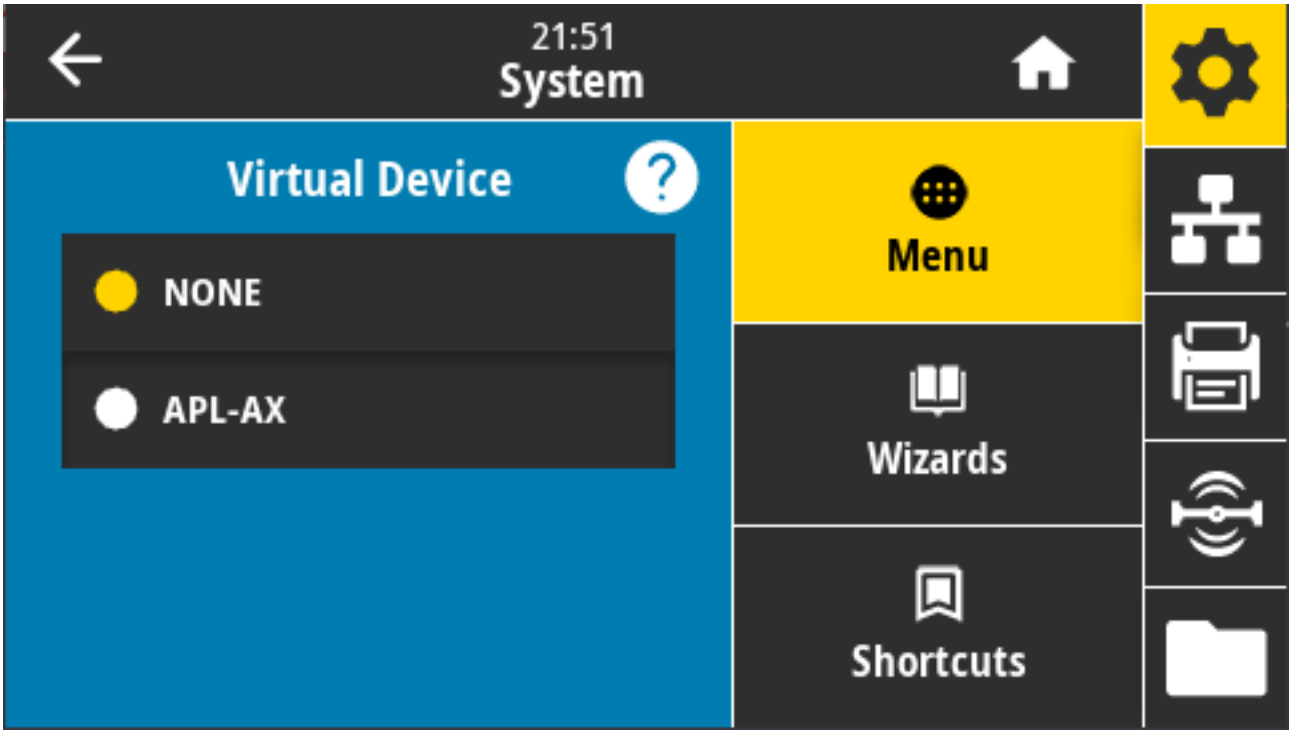

Görüntülenen değerler: NONE (YOK), (ardından herhangi bir bağlı Link-OS Sanal Cihaz listesi)

System (Sistem) > Program Language (Program Dili) > ZBI

Zebra Basic Interpreter (ZBI 2.0), satın alınabilen bir yazıcı programlama seçeneğidir.

Bu seçeneği satın almak istiyorsanız Zebra satıcınıza başvurun.

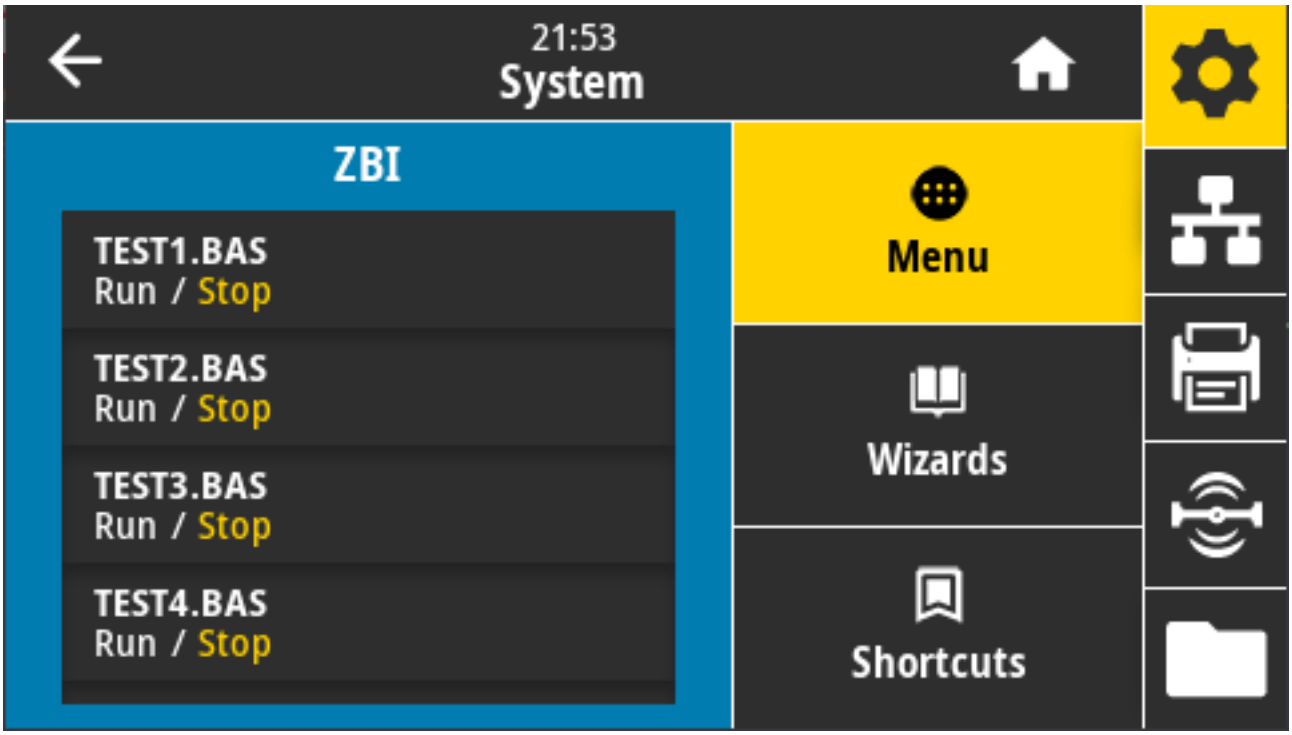

Yazıcınıza ZBI programları indirildiyse bu menü öğesini kullanarak çalıştırmak üzere birini seçebilirsiniz. Yazıcınızda herhangi bir program yoksa ekranda NONE (YOK) mesajı görüntülenir.

ZBI programları indirilmesine rağmen hiçbiri çalışmıyorsa yazıcı, mevcut tüm programları listeler. Bunlardan birini çalıştırmak için programın adının altında **Run** (Çalıştır) öğesine dokunun.

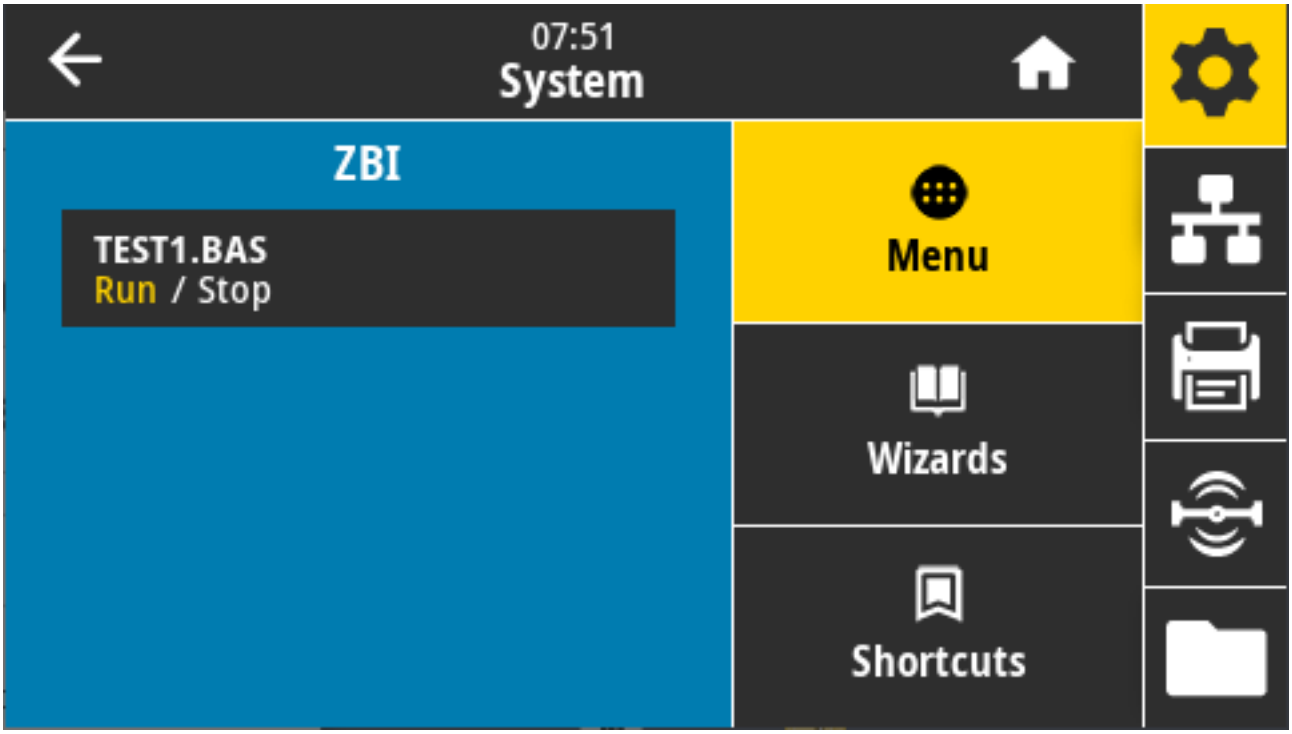

Seçilen program başlatıldıktan sonra ekranda yalnızca ilgili program listelenir. Programı sonlandırmak için **Stop** (Durdur) öğesine dokunun.

Kullanılan SGD komutu: `zbi.key` (ZBI 2.0 seçeneğinin yazıcıda etkinleştirilmiş ya da devre dışı bırakılmış olup olmadığını tanımlar)

System (Sistem) > Settings (Ayarlar) > Display Time Format (Saat Görüntüleme Biçimi)

Yazıcı tarafından kullanılan saat biçimini seçmek için bu ayarı kullanın.

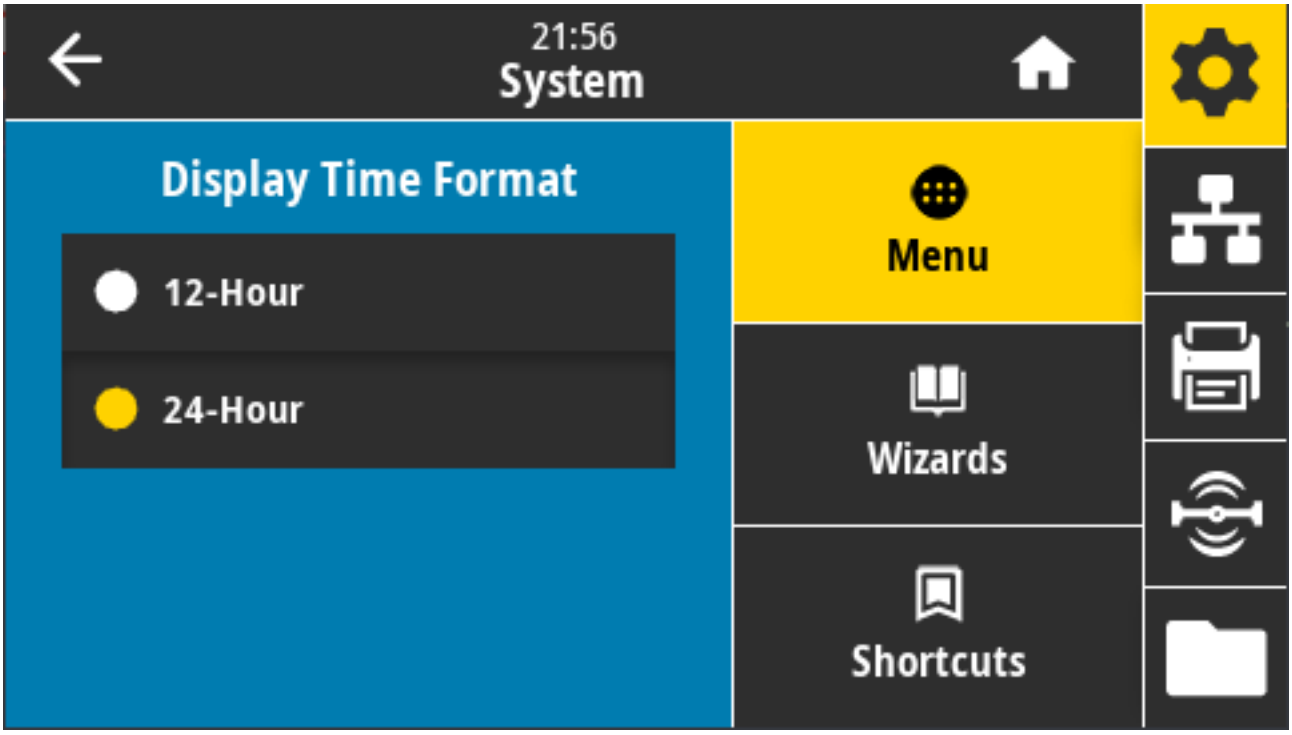

Kabul edilen değerler: 12-Hour (12 Saat), 24-Hour (24 Saat)

Kullanılan SGD komutu:`device.idle_display_value`

System (Sistem) > Settings (Ayarlar) > Password Level (Parola Düzeyi)

Kullanıcı menü öğelerinin parola koruma düzeyini seçmek için bu ayarı kullanın.

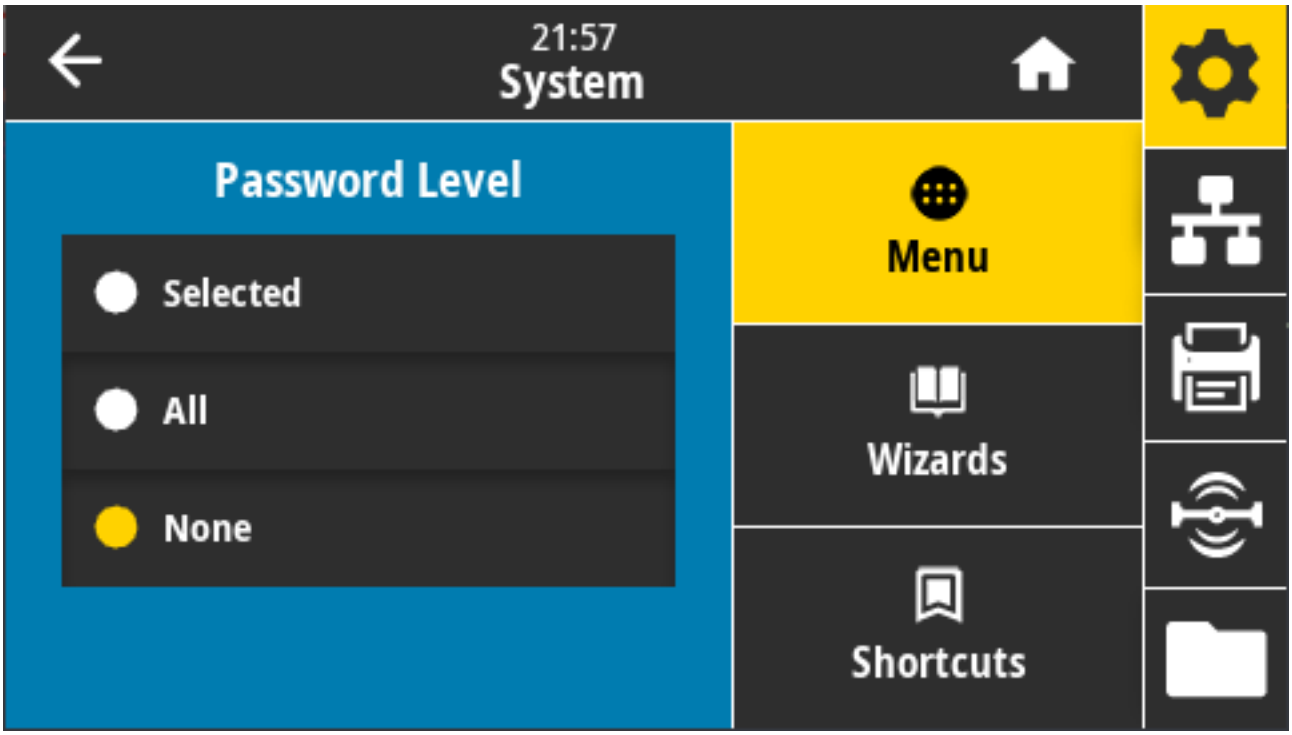

Kabul edilen değerler: Selected (Seçili), All (Tümü), None (Hiçbiri)

İlgili ZPL komutları: ^KP (yazıcı parolasını değiştirmek için)

System (Sistem) > Settings (Ayarlar) > Set Password (Parola Belirleyin)

Önceki parametre tarafından korunan menü öğeleri için yeni bir yazıcı parolası ayarlayın.

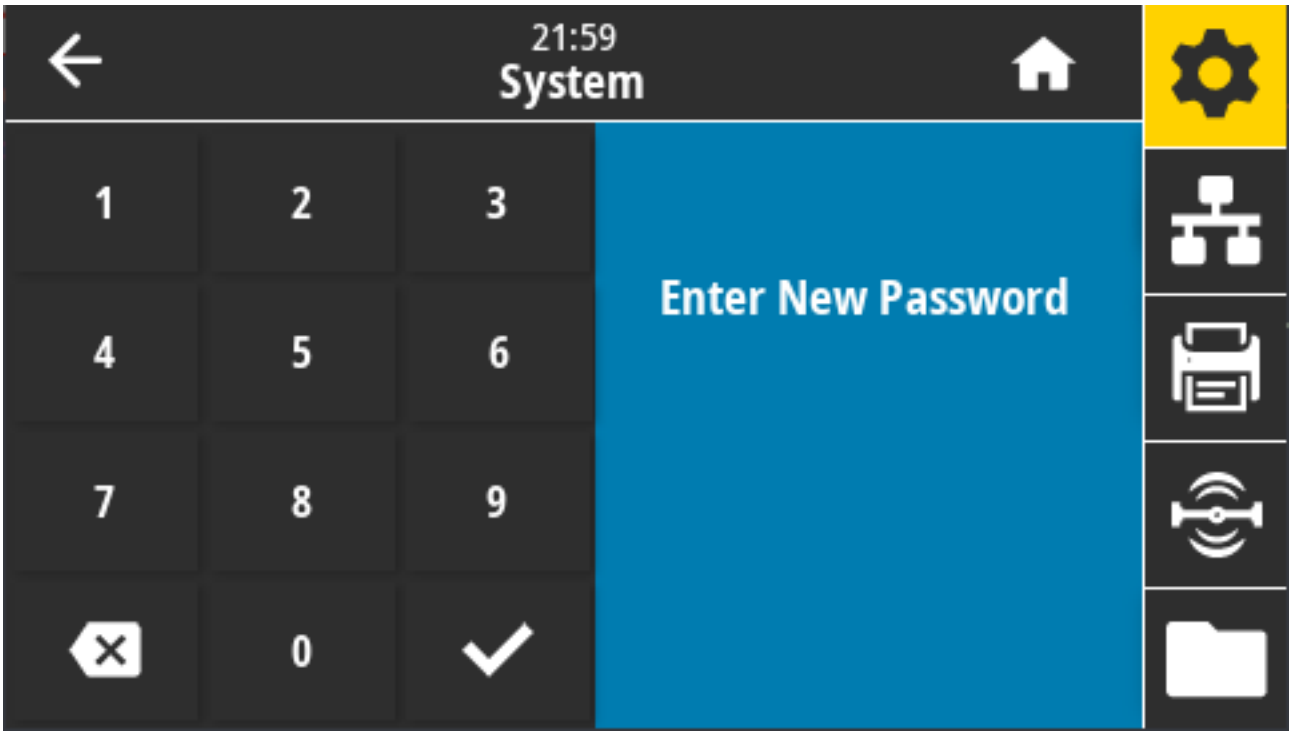

Kabul edilen değerler: 0-9 rakamları Varsayılan yazıcı parolası 1234'tür.

İlgili ZPL komutları: ^KP

Sistem > Ayarlar > Güç Açma Eylemi

Açılış sırasında yazıcının yapacağı işlemi belirleyin.

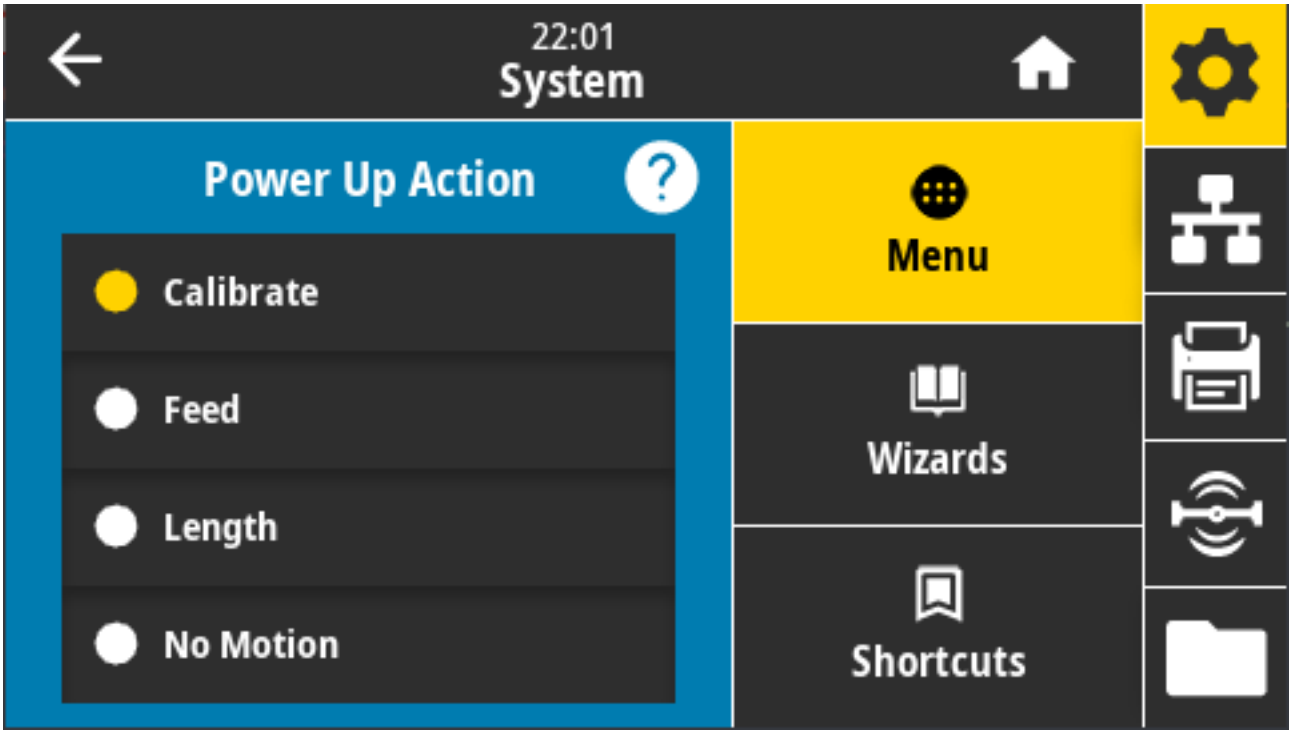

Kabul edilen değerler:

- CALIBRATE (KALİBRE ET) — Sensör seviyelerini ve eşikleri ayarlar, etiket uzunluğunu belirler ve medyayı sonraki web'e besler.
- FEED (BESLE) — Etiketleri ilk kayıt noktasına besler.
- LENGTH (UZUNLUK) — Geçerli sensör değerlerini kullanarak etiket uzunluğunu belirler ve medyayı sonraki web'e besler.
- NO MOTION (HAREKET YOK) — Yazıcıya medyayı hareket ettirmemesini söyler. Web'in düzgün yerleştirildiğinden manuel olarak emin olmalı ya da sonraki web'i konumlamak için **FEED** (BESLE) öğesine basmalısınız.
- SHORT CAL (KISA KALİBRASYON) — Sensör kazancını ayarlamadan medya ve web eşiklerini ayarlar, etiket uzunluğunu belirler ve medyayı sonraki web'e besler.

İlgili ZPL komutları: `^MF`

Kullanılan SGD komutu: `ezpl.power_up_action`

Yazıcı web sayfası: **View and Modify Printer Settings (Yazıcı Ayarlarını Görüntüle ve Değiştir)** > **Calibration (Kalibrasyon)**

System (Sistem) > Settings (Ayarlar) > Head Close Action (Kafayı Kapatma Eylemi)

Yazıcı kafasını kapattığınızda yazıcının yapacağı işlemi belirleyin.

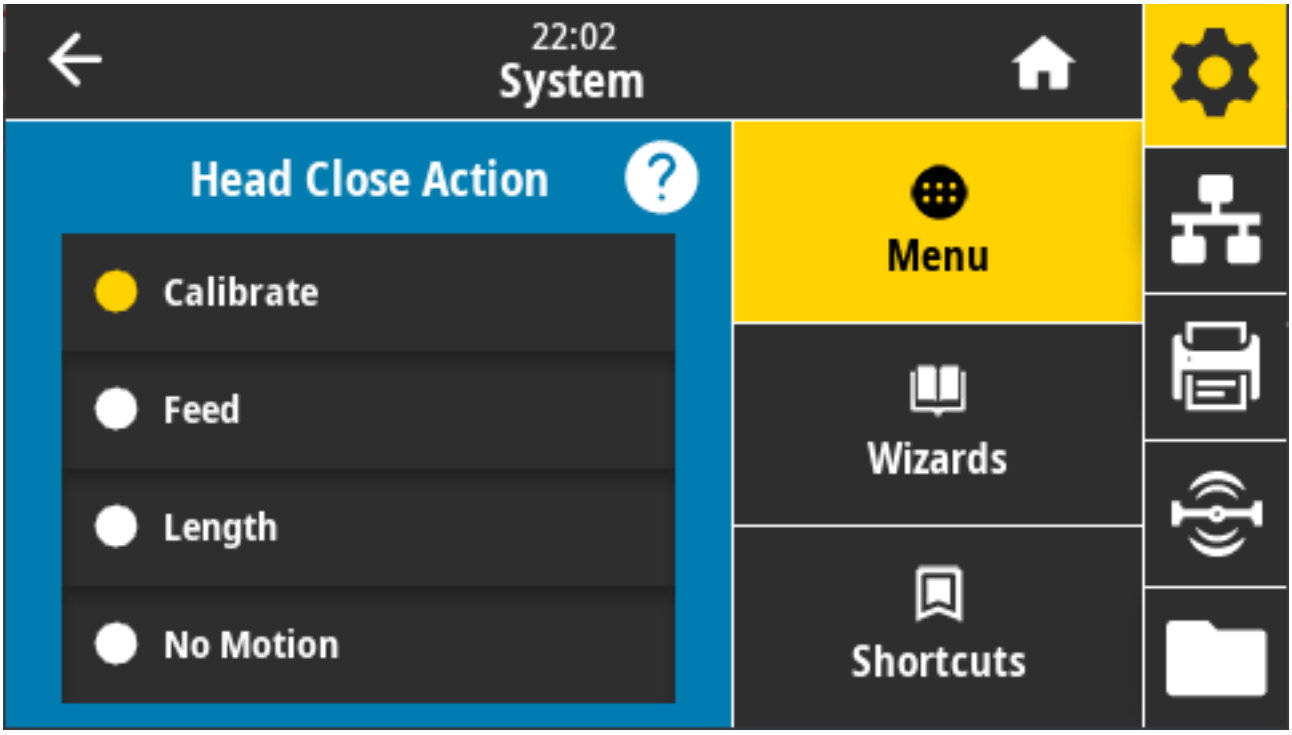

Kabul edilen değerler:

- CALIBRATE (KALİBRE ET) — Sensör seviyelerini ve eşikleri ayarlar, etiket uzunluğunu belirler ve medyayı sonraki web'e besler.
- FEED (BESLE) — Etiketleri ilk kayıt noktasına besler
- LENGTH (UZUNLUK) — Geçerli sensör değerlerini kullanarak etiket uzunluğunu belirler ve medyayı sonraki web'e besler.
- NO MOTION (HAREKET YOK) — Yazıcıya medyayı hareket ettirmemesini söyler. Web'in düzgün yerleştirildiğinden manuel olarak emin olmalı ya da sonraki web'i konumlamak için FEED (BESLE) öğesine basmalısınız.
- SHORT CAL (KISA KALİBRASYON) — Sensör kazancını ayarlamadan medya ve web eşiklerini ayarlar, etiket uzunluğunu belirler ve medyayı sonraki web'e besler.

İlgili ZPL komutları: `^MF`

Kullanılan SGD komutu: `ezpl.head_close_action`

Yazıcı web sayfası: **View and Modify Printer Settings (Yazıcı Ayarlarını Görüntüle ve Değiştir)** > **Calibration (Kalibrasyon)**

System (Sistem) > Settings (Ayarlar) > Screen Calibration (Ekran Kalibrasyonu)

Ekranı kalibre etmek için her bir artı simgesine dokunun.

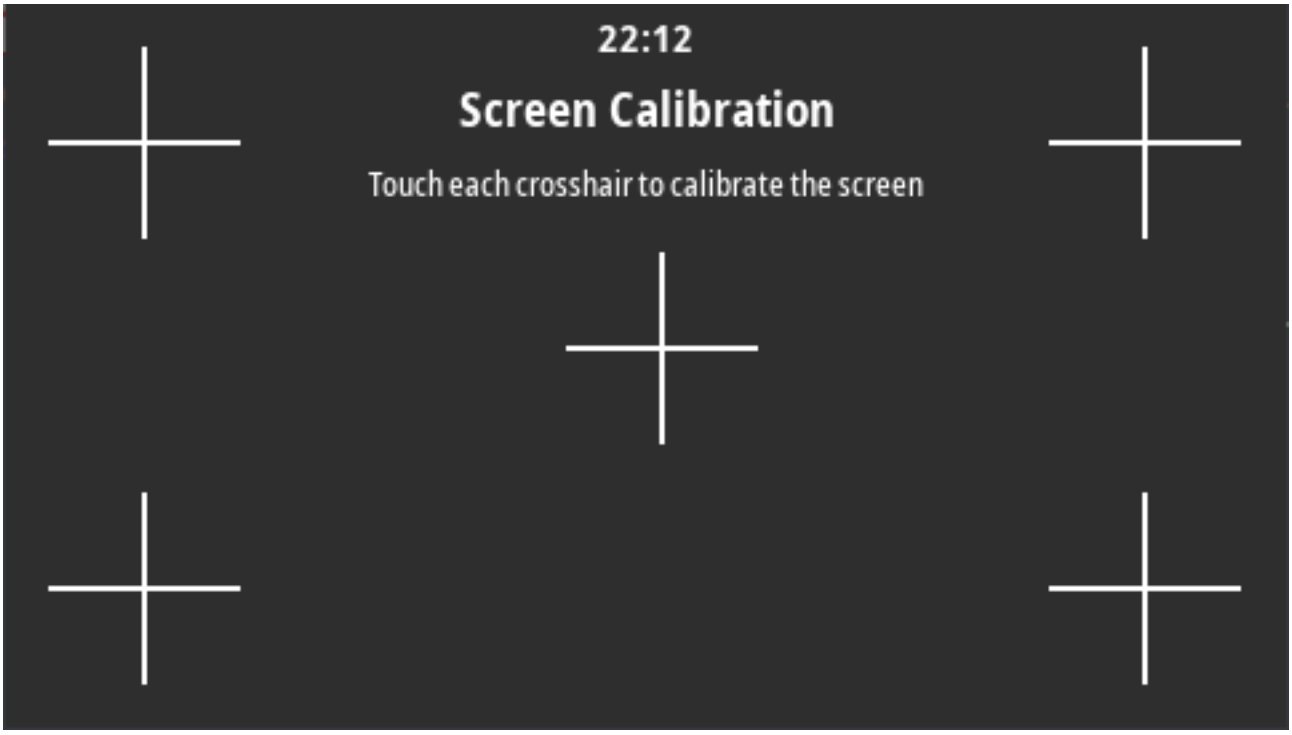

System (Sistem) > Settings (Ayarlar) > Restore Defaults (Varsayılanları Geri Yükle)

Belirli yazıcıyı, yazdırma sunucusu ve ağ ayarlarını varsayılan fabrika ayarlarına döndürün.

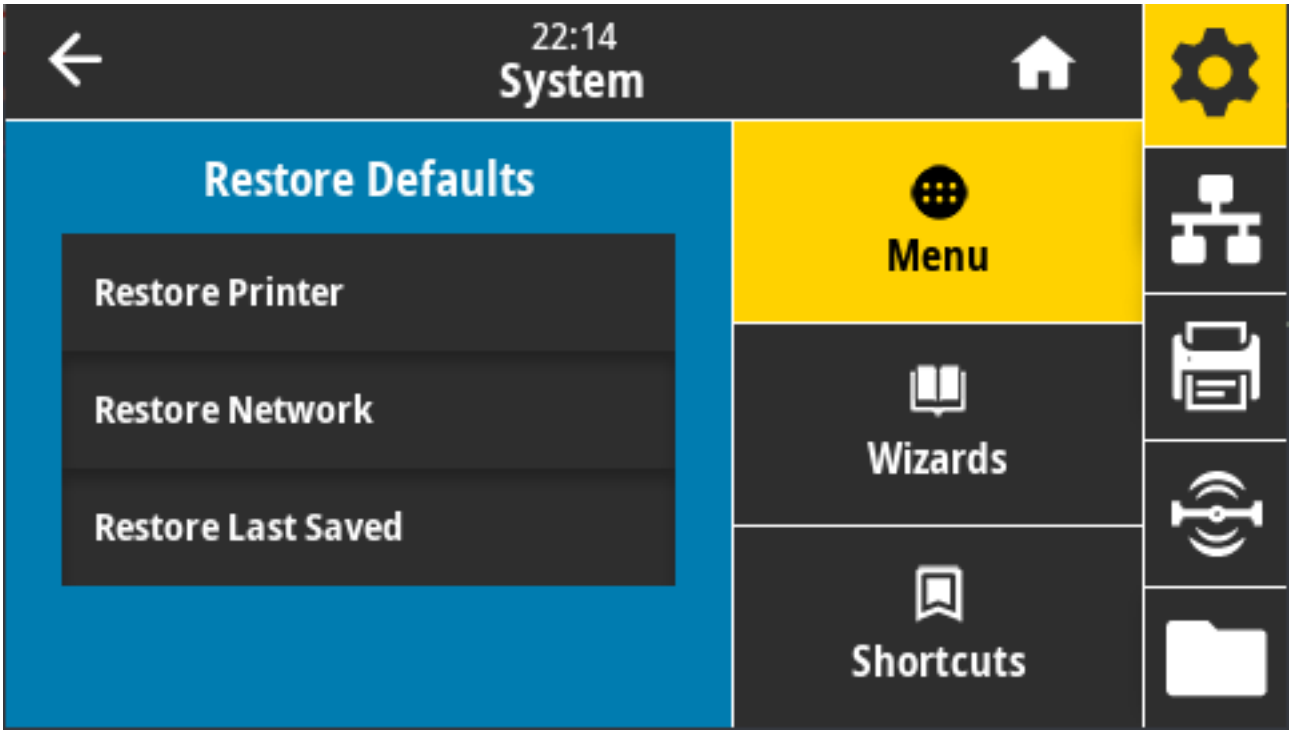

Varsayılanları yüklerken dikkatli olmanız gerekir. Elle yapılan ayarların hepsini tekrar yüklemeniz gerekir. Bu menü öğesi, her biri için farklı varsayılan değerlere sahip iki kullanıcı menüsü aracılığıyla kullanılabilir.

Kabul edilen değerler:

- PRINTER (YAZICI) — Ağ ayarları dışındaki tüm yazıcı ayarlarını varsayılan fabrika ayarlarına geri yükler. Varsayılanları yüklerken dikkatli olmanız gerekir. Sıfırlama öncesinde manuel olarak yapılan ayarların hepsini tekrar yüklemeniz gerekir.
- NETWORK (AĞ) — Yazıcının kablolu veya kablosuz yazdırma sunucusunu yeniden başlatır. Kablosuz bir yazdırma sunucusu ile yazıcı kablosuz ağınızla da yeniden ilişkilendirecektir.
- LAST SAVED (SON KAYDEDİLEN) — En son kalıcı kayıttaki ayarları yükler.
- NO MOTION (HAREKET YOK) — Yazıcıya medyayı hareket ettirmemesini söyler. Web'in düzgün yerleştirildiğinden manuel olarak emin olmalı ya da sonraki web'i konumlamak için **FEED** (BESLE) öğesine basmalısınız.
- SHORT CAL (KISA KALİBRASYON) — Sensör kazancını ayarlamadan medya ve web eşiklerini ayarlar, etiket uzunluğunu belirler ve medyayı sonraki web'e besler.

İlgili ZPL komutları:

- PRINTER (YAZICI)—^JUF
- NETWORK (AĞ)—^JUN
- LAST SAVED (SON KAYDEDİLEN)—^JUR

Kontrol paneli tuşları: Yazıcı parametrelerini fabrika değerlerine sıfırlamak için yazıcının gücü açıldığı sırada **FEED** (BESLE) + **PAUSE** (DURAKLAT) tuşlarını aynı anda basılı tutun.

Yazıcı web sayfaları:

- PRINTER (YAZICI)—**View and Modify Printer Settings (Yazıcı Ayarlarını Görüntüle ve Değiştir)** > **Restore Default Configuration (Varsayılan Yapılandırmayı Geri Yükle)**
- NETWORK (AĞ)—**Reset Print Server (Yazdırma Sunucusunu Sıfırla)** > **Print Server Settings (Yazdırma Sunucusu Ayarları)**
- LAST SAVED (SON KAYDEDİLEN)—**View and Modify Printer Settings (Yazıcı Ayarlarını Görüntüle ve Değiştir)** > **Restore Saved Configuration (Kayıtlı Yapılandırmayı Geri Yükle)**

System (Sistem) > Settings (Ayarlar) > Print: System Settings (Yazdır: Sistem Ayarları)

Yazıcı yapılandırma raporunu yazdırır.

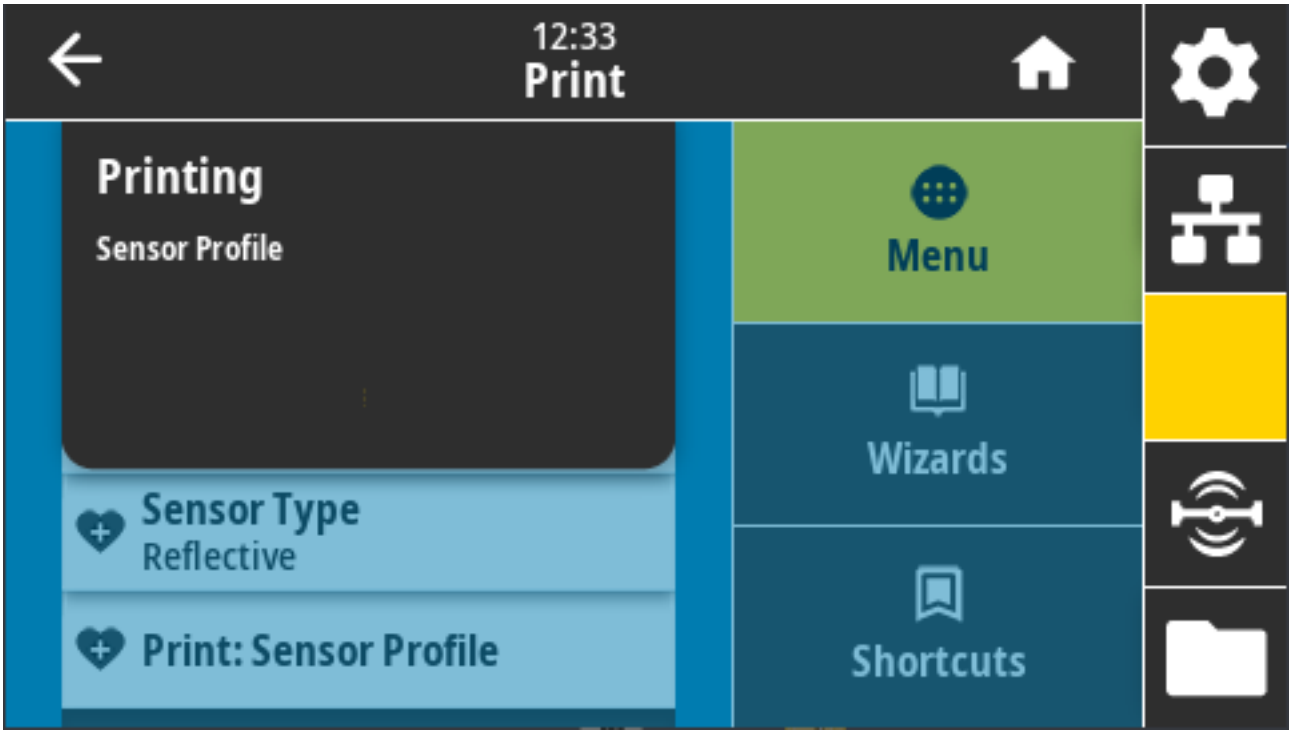

İlgili ZPL komutları: ~WC

Kontrol paneli tuşları:

- Yazıcı açılırken **CANCEL** (İPTAL) düğmesini iki saniye basılı tutun.
- Yazıcı Ready (Hazır) durumundayken, **FEED** (BESLE) + **CANCEL** (İPTAL) düğmelerine aynı anda iki saniye boyunca basılı tutun.

Yazıcı web sayfası: **View and Modify Printer Settings (Yazıcı Ayarlarını Görüntüle ve Değiştir)** > **Print Listings on Label (Listeleri Etikete Yazdır)**

System (Sistem) > Energy Saving (Enerji Tasarrufu) > Energy Star

Energy Star modu etkinleştirildiğinde yazıcı, zaman aşımı süresinden sonra "uyku" moduna geçer ve böylece güç tüketimini azaltır. Yazıcıyı etkin duruma getirmek için kontrol panelindeki herhangi bir düğmeye basın.

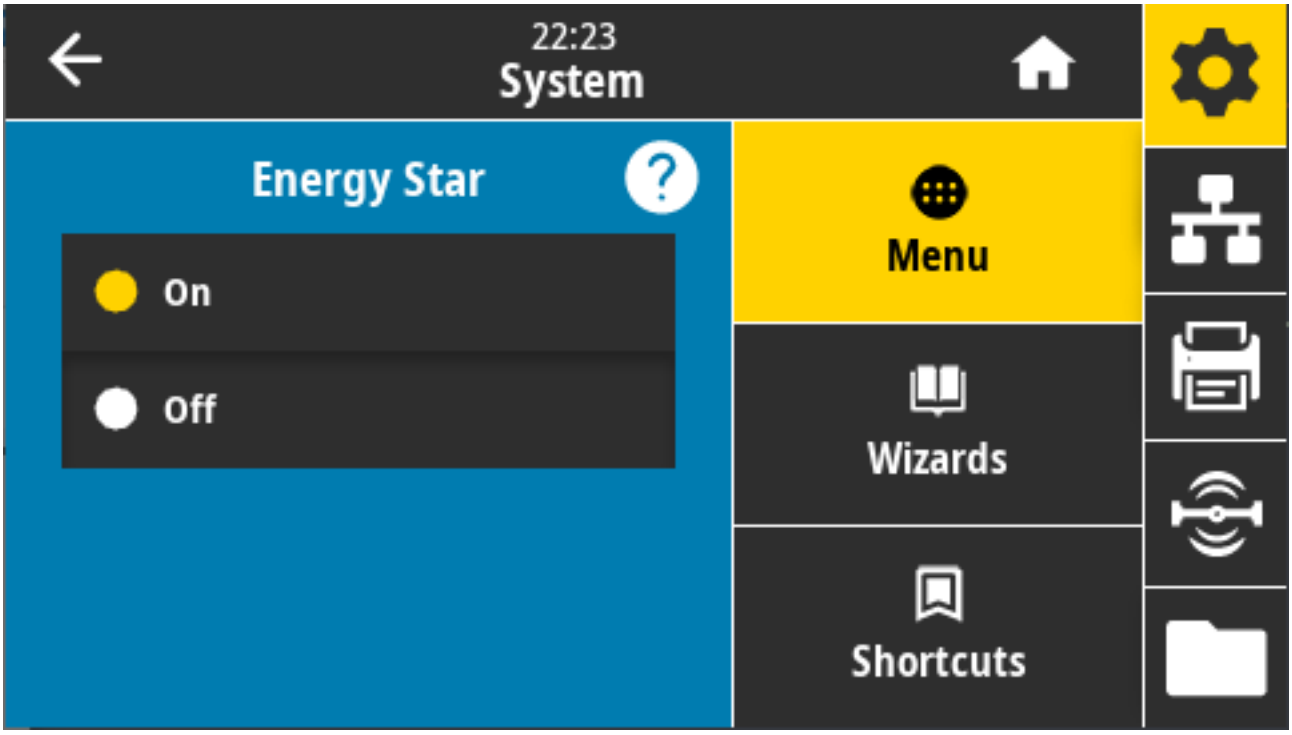

Kabul edilen değerler: ON (AÇIK), OFF (KAPALI)

Kullanılan SGD komutları:

- `power.energy_star.enable`
- `power.energy_star_timeout`

Bağlantı Menüsü

Kablolu ve kablosuz (Wi-Fi ve Bluetooth) yazıcı iletişimi için bağlantı parametrelerini ayarlamak üzere bu menüyü kullanın.

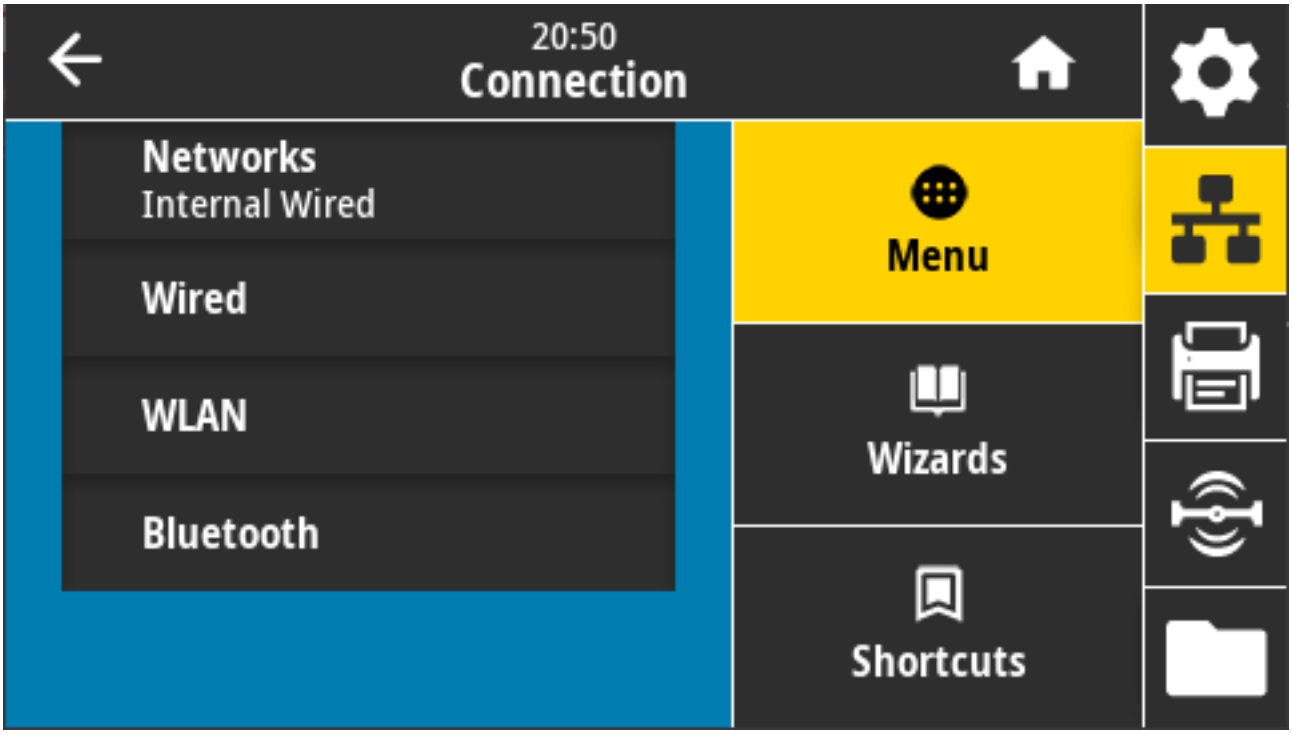

Connection (Bağlantı) > Networks (Ağlar) > Reset Network (Ağı Sıfırla)

Bu seçenek, kablolu veya kablosuz yazdırma sunucusunu sıfırlar ve ağ ayarlarında yaptığınız tüm değişiklikleri kaydeder. Ağ ayarlarındaki değişikliklerin geçerli olması için yazdırma sunucusunu sıfırlamanız gerekir.

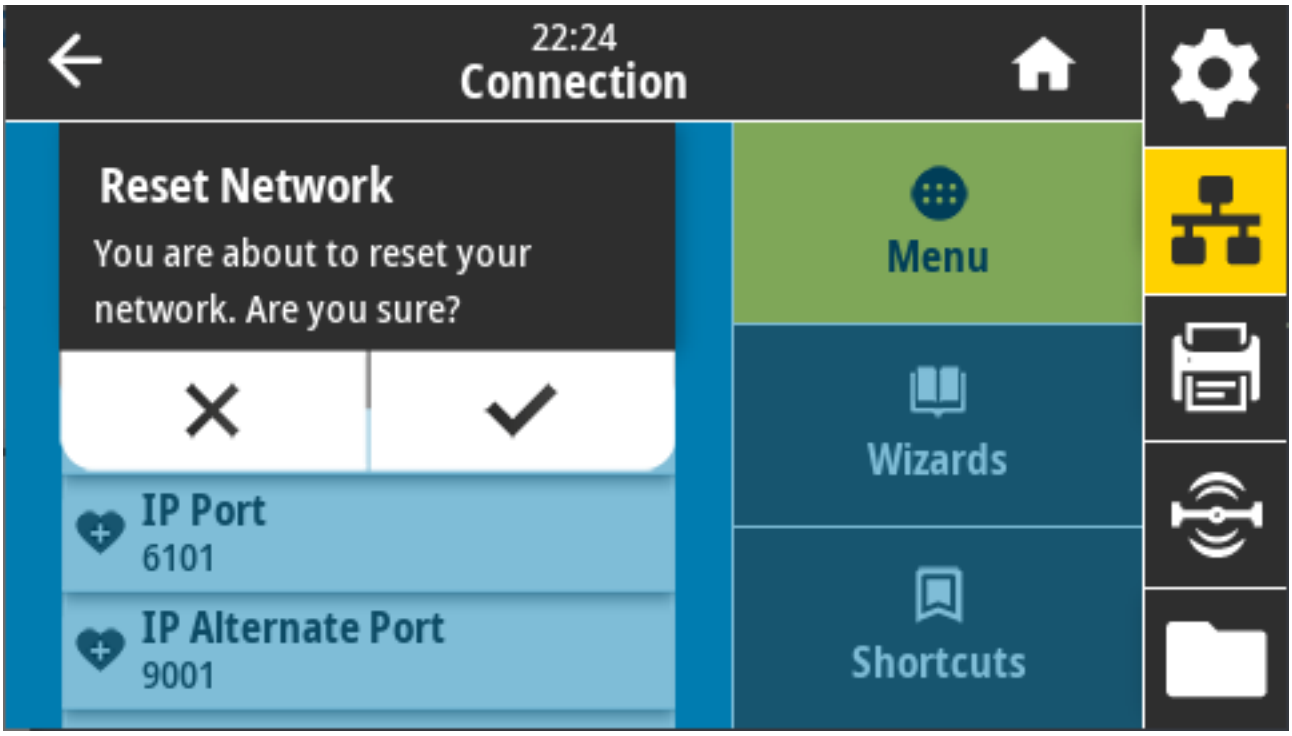

İlgili ZPL komutları: `~WR`

Kullanılan SGD komutu: `device.reset`

Yazıcı web sayfası: **Print Server Settings (Yazdırma Sunucusu Ayarları)** > **Reset Print Server (Yazdırma Sunucusunu Sıfırla)**

Connection (Bağlantı) > Networks (Ağlar) > Primary Network (Birincil Ağ)

Kablolu veya kablosuz yazdırma sunucusunun birincil olup olmadığını görüntüleyin ya da bunların durumunu değiştirin. Birincil öğeyi seçebilirsiniz.

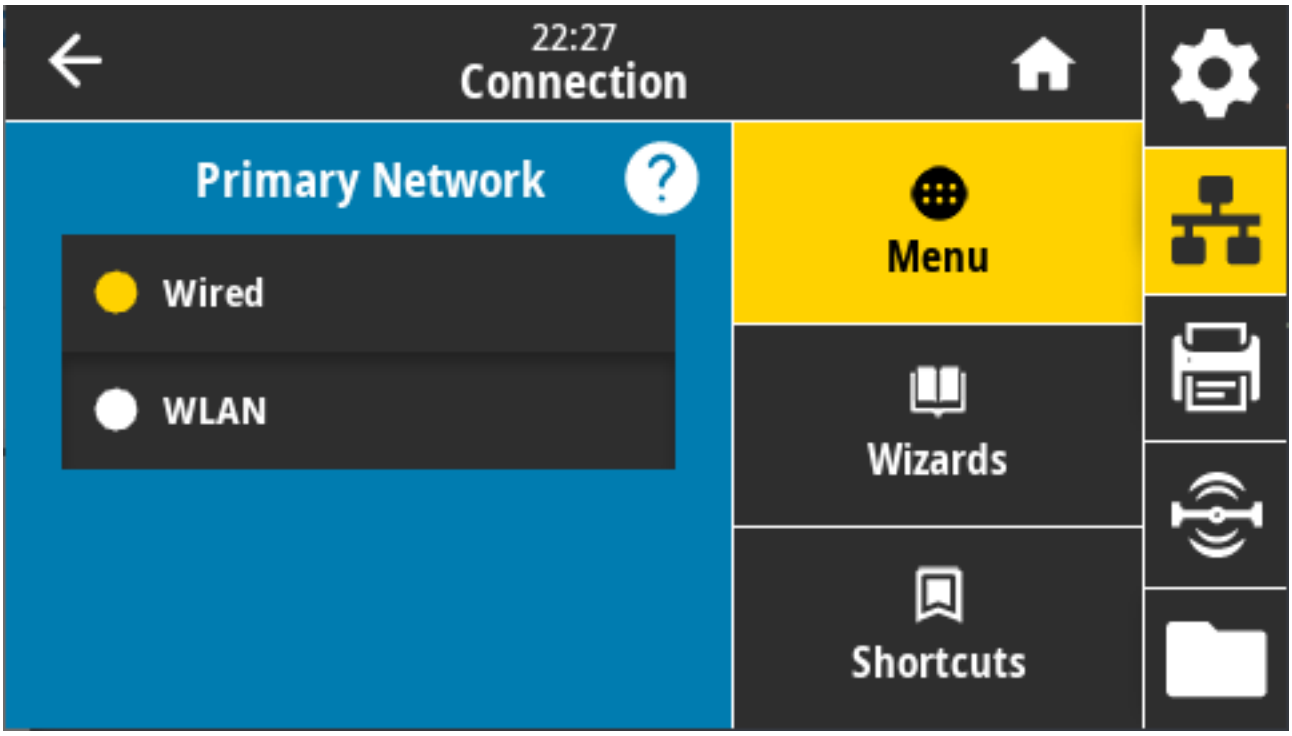

Kabul edilen değerler: Wired (Kablolu), WLAN

İlgili ZPL komutları: `^NC`

Kullanılan SGD komutu: `ip.primary_network`

Connection (Bağlantı) > Networks (Ağlar) > IP Port (IP Portu)

Bu yazıcı ayarı, TCP yazdırma servisinin dinlediği dahili kablolu yazdırma sunucusunun portu numarası ile alakalıdır. Ana bilgisayardan gelen normal TCP iletişimleri bu porta yönlendirilmelidir.

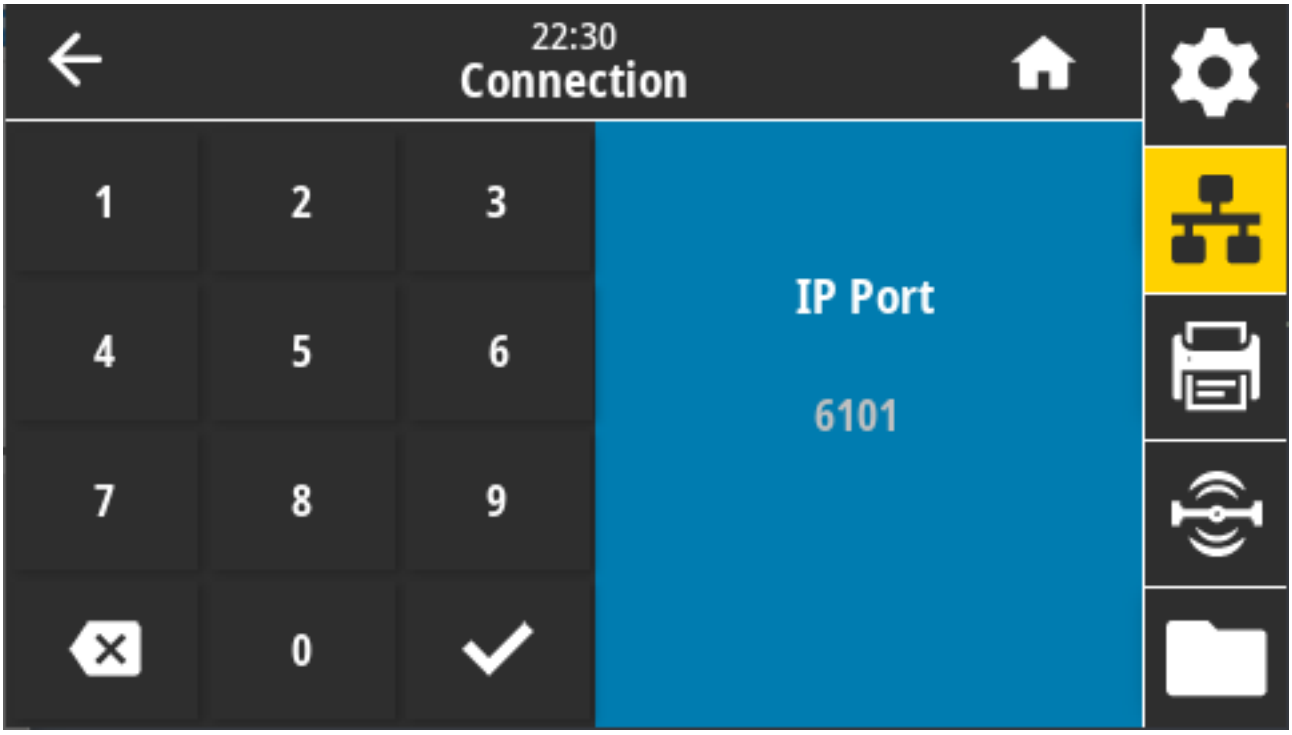

Kullanılan SGD komutu: `internal_wired.ip.port`

Yazıcı web sayfası: **View and Modify Printer Settings (Yazıcı Ayarlarını Görüntüle ve Değiştir)** > **Network Communications Setup (Ağ İletişimi Kurulumu)** > **TCP/IP Settings (TCP/IP Ayarları)**

Connection (Bağlantı) > Networks (Ağlar)> IP Alternate Port (Alternatif IP Portu)

Bu komut, alternatif TCP portunun port numarasını belirler. Bu komutu destekleyen yazdırma sunucuları aynı anda bağlantılar için hem birincil portu hem de alternatif portu izleyeceklerdir.

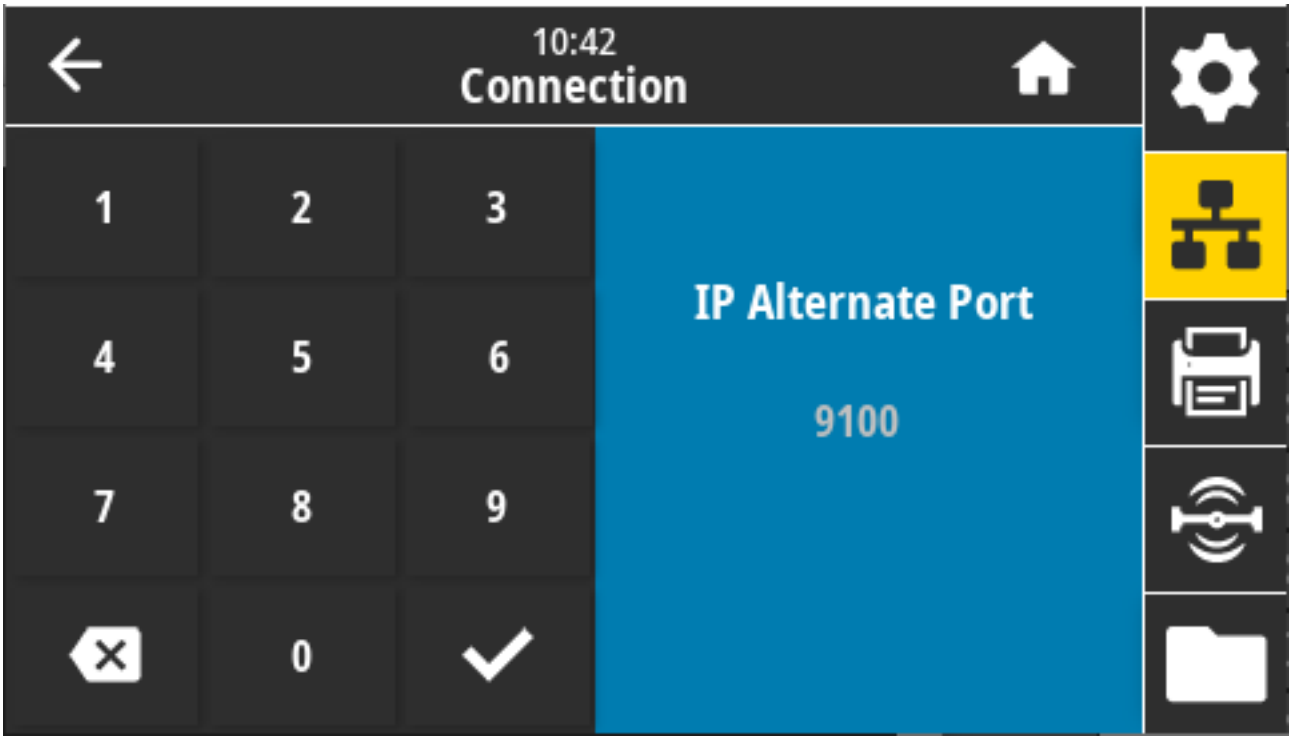

Kullanılan SGD komutları:

- `internal_wired.ip.port_alternate`
- `wlan.ip.port_alternate`

Yazıcı web sayfası: **View and Modify Printer Settings (Yazıcı Ayarlarını Görüntüle ve Değiştir)** > **Network Communications Setup (Ağ İletişimi Kurulumu)** > **TCP/IP Settings (TCP/IP Ayarları)**

Connection (Bağlantı) > Networks (Ağlar) > Print (Yazdır): Network Info (Ağ Bilgileri)

Kurulu herhangi bir yazdırma sunucusu veya Bluetooth cihazı ayarlarını yazdırır.

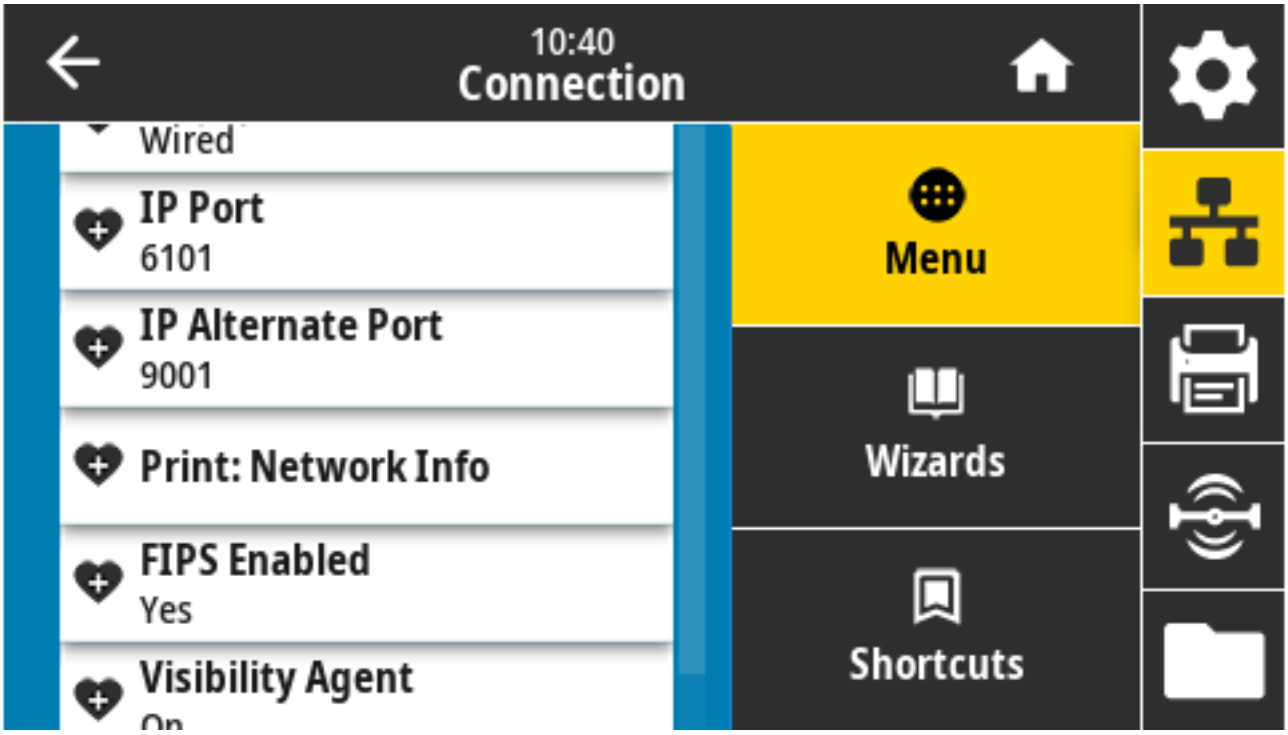

İlgili ZPL komutları: ~WL

Kontrol paneli tuşları:

- Yazıcının gücü açıldığı sırada, **CANCEL** (İPTAL) tuşuna iki saniye basılı tutun.
- Yazıcı Ready (Hazır) durumundayken, **FEED** (BESLE) + **CANCEL** (İPTAL) düğmelerine aynı anda iki saniye boyunca basılı tutun.

Yazıcı, Ağ Yapılandırması etiketini yazdırır.

Yazıcı web sayfası: **View and Modify Printer Settings (Yazıcı Ayarlarını Görüntüle ve Değiştir)** > **Print Listings on Label (Listeleri Etikete Yazdır)**

```
Network Configuration

Zebra Technologies
ZTC ZT620R-203dpi ZPL
76J162700886

Wired............... PRIMARY NETWORK
PrintServer......... LOAD LAN FROM?
INTERNAL WIRED..... ACTIVE PRINTSRVR

Wired*
ALL................. IP PROTOCOL
192.168.000.017.... IP ADDRESS
255.255.255.000.... SUBNET
192.168.000.254.... GATEWAY
000.000.000.000.... WINS SERVER IP
YES................. TIMEOUT CHECKING
300................. TIMEOUT VALUE
000................. ARP INTERVAL
9100................ BASE RAW PORT
9200................ JSON CONFIG PORT

Wireless
ALL................. IP PROTOCOL
000.000.000.000.... IP ADDRESS
255.255.255.000.... SUBNET
000.000.000.000.... GATEWAY
000.000.000.000.... WINS SERVER IP
YES................. TIMEOUT CHECKING
300................. TIMEOUT VALUE
000................. ARP INTERVAL
9100................ BASE RAW PORT
9200................ JSON CONFIG PORT
INSERTED............ CARD INSERTED
02dfH............... CARD MFG ID
9134H............... CARD PRODUCT ID
ac:3f:a4:82:05:9c.. MAC ADDRESS
YES................. DRIVER INSTALLED
INFRASTRUCTURE..... OPERATING MODE
125................. ESSID
1.0................. CURRENT TX RATE
OPEN................ WEP TYPE
WPA PSK............. WLAN SECURITY
1................... WEP INDEX
000................. POOR SIGNAL
LONG................ PREAMBLE
NO.................. ASSOCIATED
ON.................. PULSE ENABLED
15.................. PULSE RATE
OFF................. INTL MODE
USA/CANADA......... REGION CODE
USA/CANADA......... COUNTRY CODE
0x7FF............... CHANNEL MASK

Bluetooth
4.3.1p1............ FIRMWARE
02/13/2015......... DATE
on.................. DISCOVERABLE
3.0/4.0............ RADIO VERSION
on.................. ENABLED
AC:3F:A4:82:05:9D.. MAC ADDRESS
76J162700886....... FRIENDLY NAME
no.................. CONNECTED
1................... MIN SECURITY MODE
nc.................. CONN SECURITY MODE
supported.......... iOS

FIRMWARE IN THIS PRINTER IS COPYRIGHTED
```

Connection (Bağlantı) > Networks (Ağlar) > Visibility Agent (Görünürlük Aracısı)

Yazıcı kablolu veya kablosuz bir ağa bağlandığında, bulut tabanlı Zebra yazıcı konektörü aracılığıyla Zebra'nın Varlık Görünürlük Hizmetine bağlanmaya çalışır. Özelliği kapatmak için bu ayarı devre dışı bırakın.

Yazıcı; bulma, ayarlar ve uyarı verileri göndermek için şifrelenmiş ve sertifika doğrulamalı bir web soketi bağlantısı kullanır. Etiket formatları kullanılarak yazdırılan verileri AKTARMAZ.

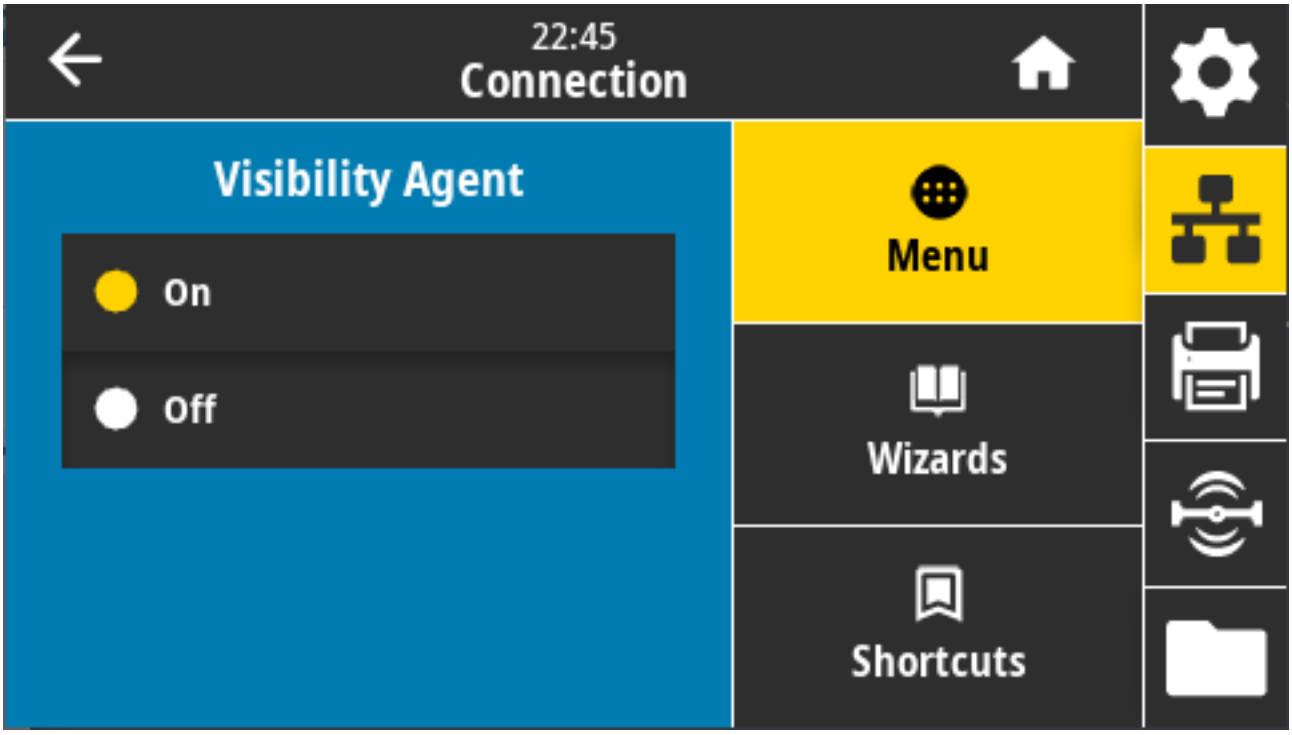

Kabul edilen değerler: ON (AÇIK), OFF (KAPALI)

Kullanılan SGD komutu: `weblink.zebra_connector.enable`

Yazıcı web sayfası: **View and Modify Printer Settings (Yazıcı Ayarlarını Görüntüle ve Değiştir)** > **Network Configuration (Ağ Yapılandırması)** > **Cloud Connect Settings (Cloud Connect Ayarları)**

Daha fazla bilgi için "Varlık Görünürlüğü Aracısını Kaldırma" uygulama notunu inceleyin. zebra.com/support adresinde arama yaparak kullanılabilir.

Connection (Bağlantı) > Wired (Kablolu) > Wired IP Protocol (Kablolu IP Protokolü)

Kablolu yazdırma sunucusunun IP adresi sizin tarafınızdan ("kalıcı") veya sunucu tarafından ("dinamik") seçilebilir. Bir dinamik seçeneği belirlenirse bu parametre yazdırma sunucusunun IP adresini sunucudan alacağı ya da almayacağı yöntemleri belirtir.

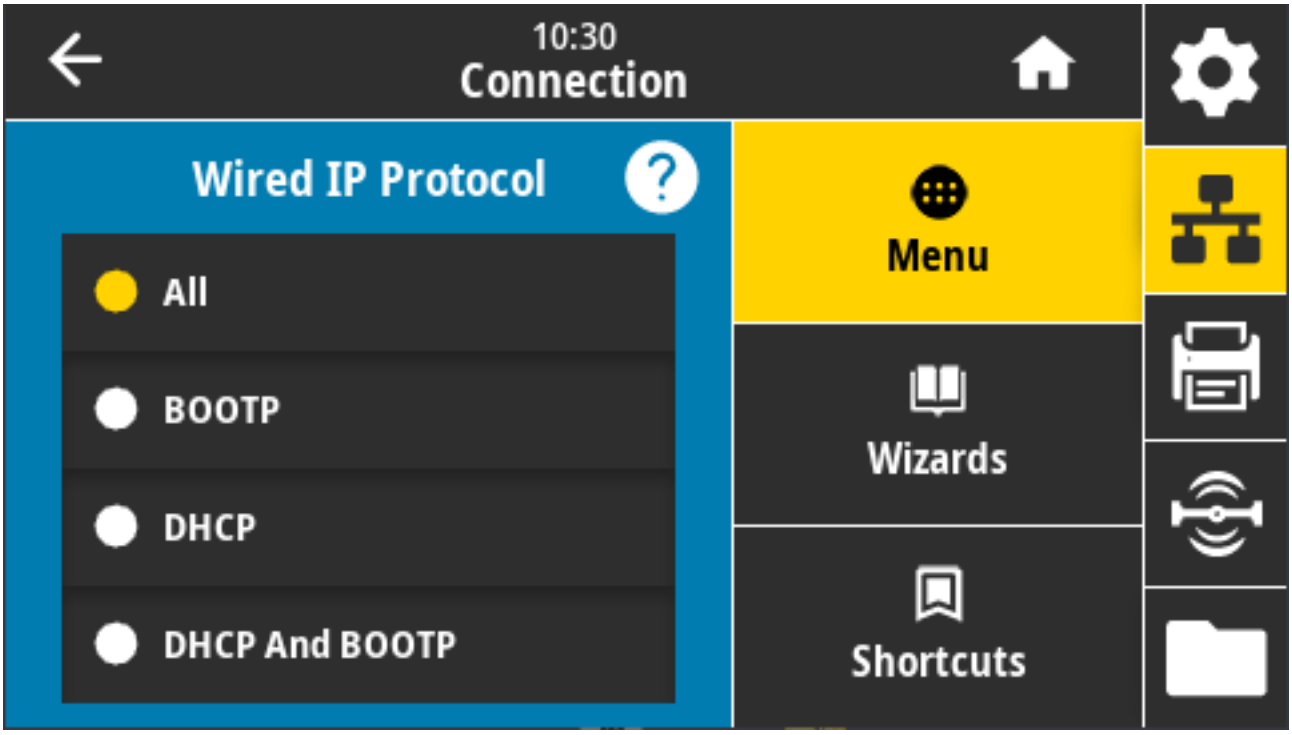

Ağ ayarlarındaki değişikliklerin geçerli olması için yazdırma sunucusunu sıfırlamanız gerekir. Bkz. Connection (Bağlantı) > Networks (Ağlar) > Reset Network (Ağı Sıfırla) sayfa 106.

Kabul edilen değerler: ALL (TÜMÜ), GLEANING ONLY (SADECE TOPLAMA), RARP, BOOTP, DHCP, DHCP & BOOTP, PERMANENT (KALICI)

İlgili ZPL komutları: `^ND`

Kullanılan SGD komutu: `internal_wired.ip.protocol`

Yazıcı web sayfası: **View and Modify Printer Settings (Yazıcı Ayarlarını Görüntüle ve Değiştir)** > **Network Communications Setup (Ağ İletişimi Kurulumu)** > **TCP/IP Settings (TCP/IP Ayarları)**

Connection (Bağlantı) > Wired (Kablolu) > Wired IP Address (Kablolu IP Adresi)

Yazıcının kablolu IP adresini görüntüleyin ve gerekirse değiştirin.

Bu ayarda yaptığınız değişiklikleri kaydetmek için **Connection (Bağlantı)** > **Wired (Kablolu)** > **Wired IP Protocol (Kablolu IP Protokolü)** seçeneğini PERMANENT (KALICI) olarak ayarlayın. Ardından baskı sunucusunu sıfırlayın (bkz. Connection (Bağlantı) > Networks (Ağlar) > Reset Network (Ağı Sıfırla) sayfa 106).

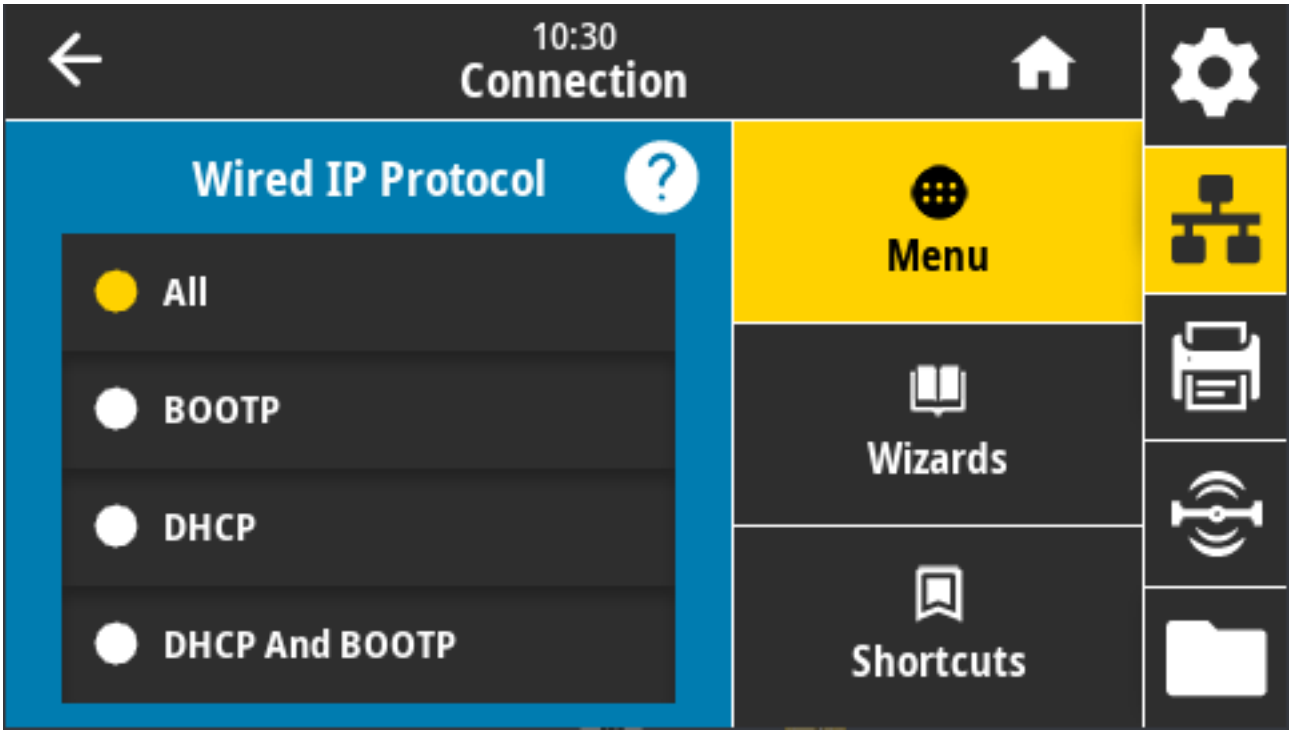

Kabul edilen değerler: 000 ila 255 (her alan için)

İlgili ZPL komutları: ^ND

Kullanılan SGD komutu: `internal_wired.ip.addr`

Yazıcı web sayfası: **View and Modify Printer Settings (Yazıcı Ayarlarını Görüntüle ve Değiştir)** > **Network Communications Setup (Ağ İletişimi Kurulumu)** > **TCP/IP Settings (TCP/IP Ayarları)**

Connection (Bağlantı) > Wired (Kablolu) > Wired Gateway (Kablolu Ağ Geçidi)

Varsayılan kablolu ağ geçidini görüntülemek ve gerekirse değiştirmek için bu ekranı kullanın.

Bu ayarda yaptığınız değişiklikleri kaydetmek için **Connection (Bağlantı)** > **Wired (Kablolu)** > **Wired IP Protocol (Kablolu IP Protokolü)** seçeneğini PERMANENT (KALICI) olarak ayarlayın. Daha sonra yazdırma sunucusunu sıfırlayın (bkz. Connection (Bağlantı) > Networks (Ağlar) > Reset Network (Ağı Sıfırla) sayfa 106).

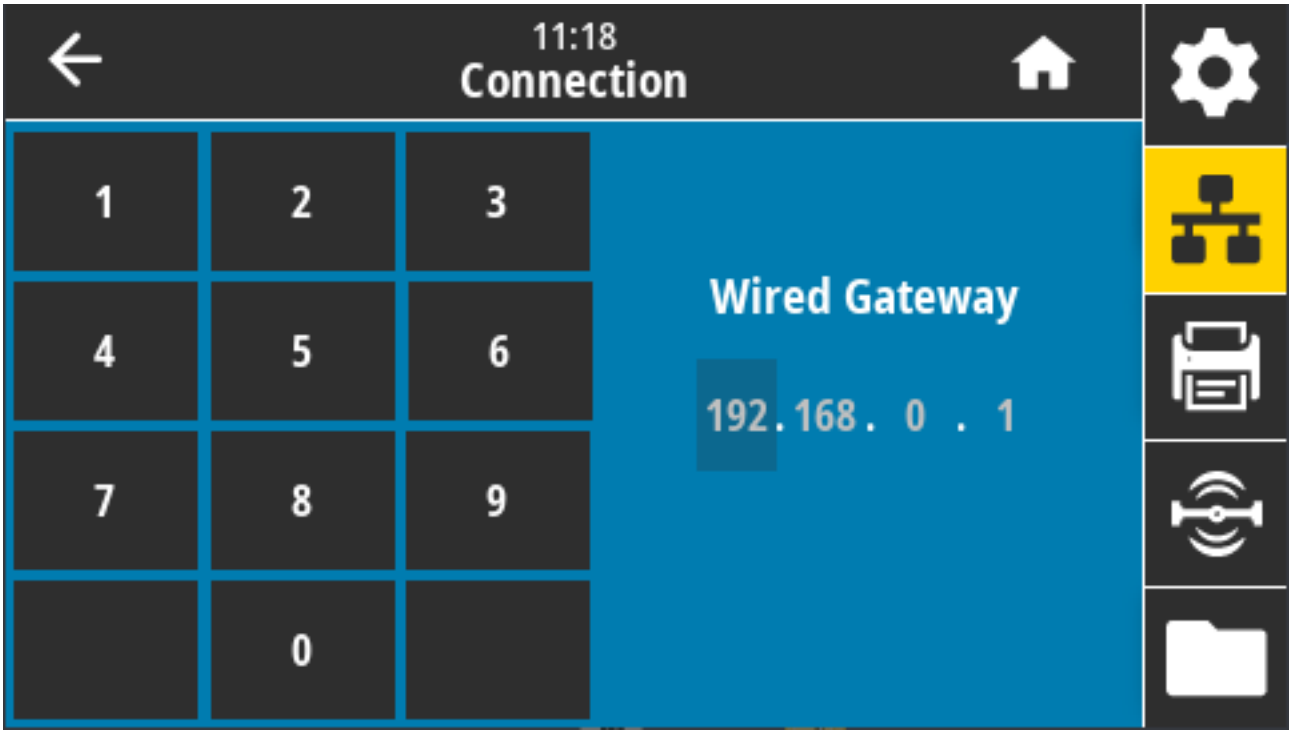

Kabul edilen değerler: 000 ila 255 (her alan için)

İlgili ZPL komutları: `^ND`

Kullanılan SGD komutu: `internal_wired.ip.gateway`

Yazıcı web sayfası: **View and Modify Printer Settings (Yazıcı Ayarlarını Görüntüle ve Değiştir)** > **Network Communications Setup (Ağ İletişimi Kurulumu)** > **TCP/IP Settings (TCP/IP Ayarları)**

Connection (Bağlantı) > Wired (Kablolu) > Wired MAC Address (Kablolu IP Adresi)

Kablolu yazdırma sunucusunun Medya Erişim Kontrolü (MAC) adresini görüntüleyin. Bu değer değiştirilemez.

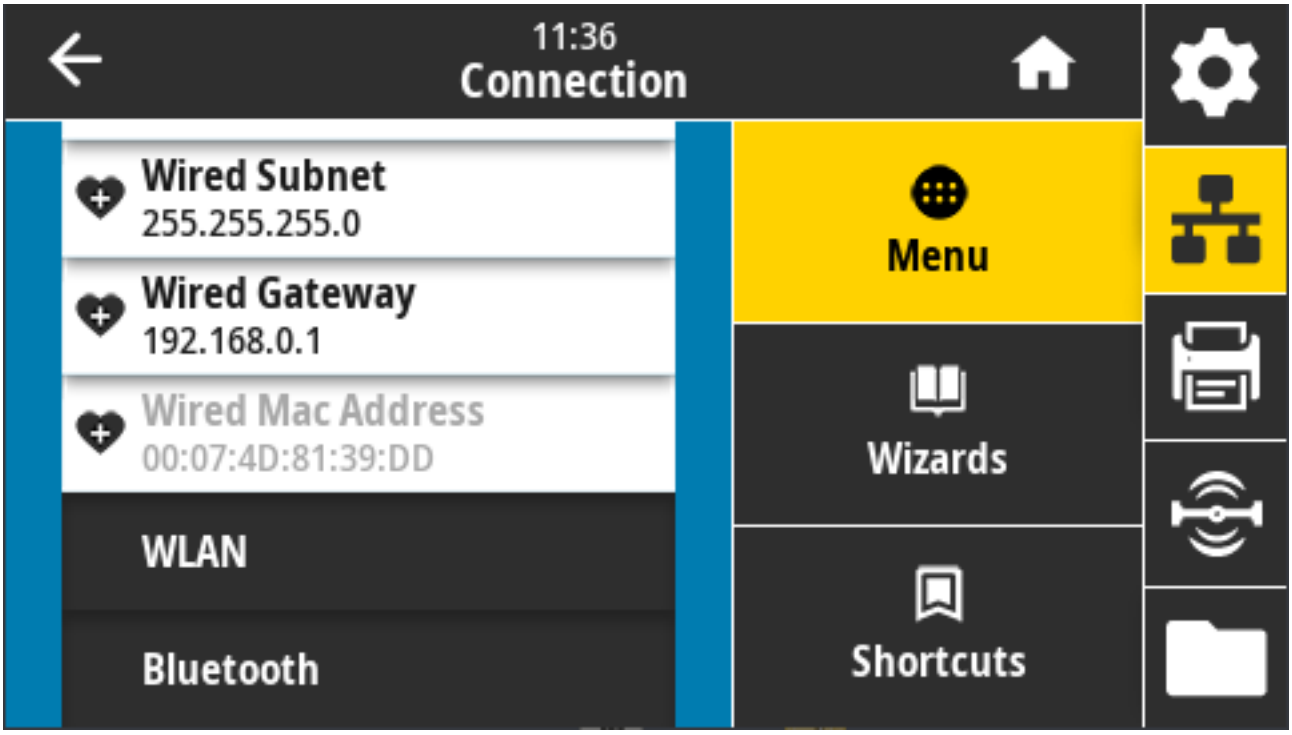

Kullanılan SGD komutu: `internal_wired.mac_addr`

Yazıcı web sayfası: **View and Modify Printer Settings (Yazıcı Ayarlarını Görüntüle ve Değiştir)** > **Network Communications Setup (Ağ İletişimi Kurulumu)** > **TCP/IP Settings (TCP/IP Ayarları)**

Connection (Bağlantı) > WLAN > WLAN IP Protocol (WLAN IP Protokolü)

Kablosuz baskı sunucusunun IP adresini siz ayarlayabilirsiniz ("kalıcı") veya bunu sunucu ayarlayabilir ("dinamik"). Bir dinamik seçeneği belirlenirse bu parametre yazdırma sunucusunun IP adresini sunucudan alacağı ya da almayacağı yöntemleri belirtir.

Ağ ayarlarındaki değişikliklerin geçerli olması için yazdırma sunucusunu sıfırlamanız gerekir (bkz. Connection (Bağlantı) > Networks (Ağlar) > Reset Network (Ağı Sıfırla) sayfa 106).

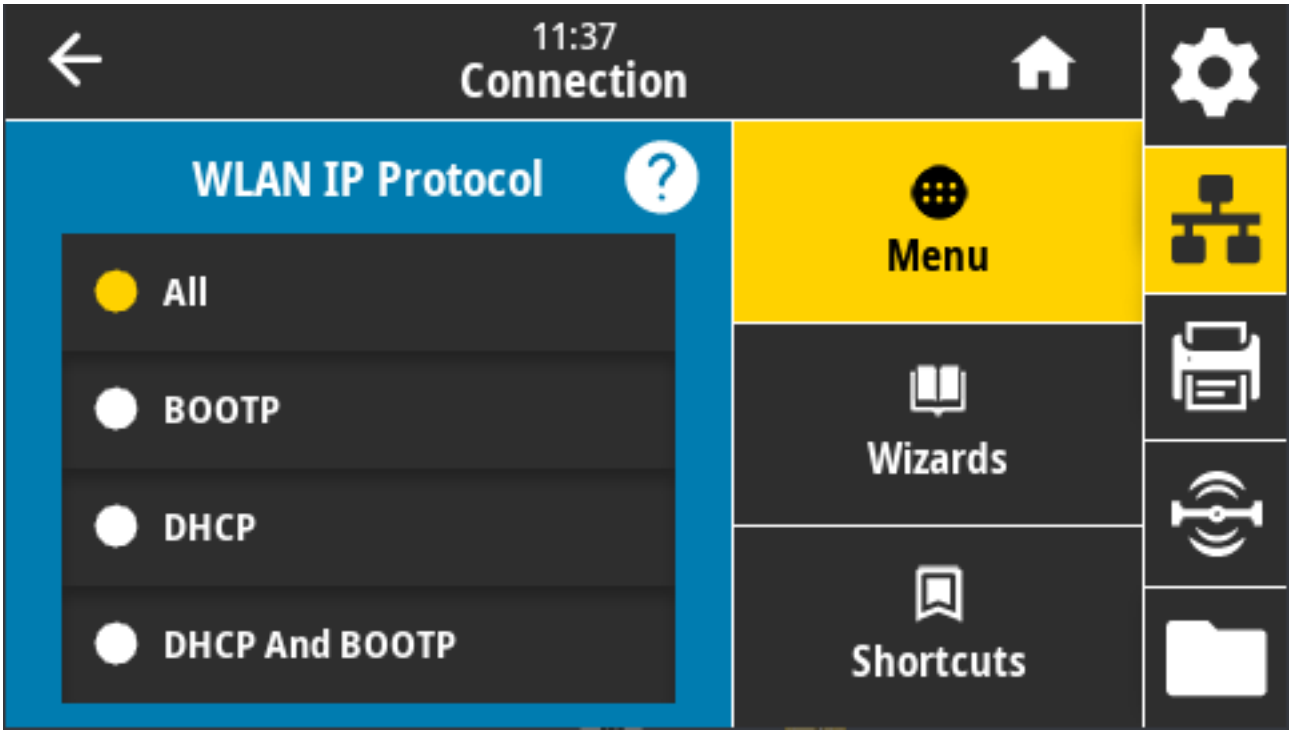

Kabul edilen değerler: ALL (TÜMÜ), GLEANING ONLY (SADECE TOPLAMA), RARP, BOOTP, DHCP, DHCP & BOOTP, PERMANENT (KALICI)

İlgili ZPL komutları: `^ND`

Kullanılan SGD komutu: `wlan.ip.protocol`

Yazıcı web sayfası: **View and Modify Printer Settings (Yazıcı Ayarlarını Görüntüle ve Değiştir)** > **Network Communications Setup (Ağ iletişim Ayarı)** > **Wireless Setup (Kablosuz Ayarı)**

Connection (Bağlantı) > WLAN > WLAN IP Address (WLAN IP Adresi)

Yazıcının kablosuz IP adresini görüntülemek ve gerekirse değiştirmek için bu ekranı kullanın.

Bu ayarda yapılan değişiklikleri kaydetmek için **Connection (Bağlantı)** > **WLAN** > **WLAN IP Protocol (WLAN IP Protokolü)** öğesini PERMANENT (KALICI) olarak ayarlayın. Ardından yazdırma sunucusunu sıfırlayın. Bkz. Connection (Bağlantı) > Networks (Ağlar) > Reset Network (Ağı Sıfırla) sayfa 106.

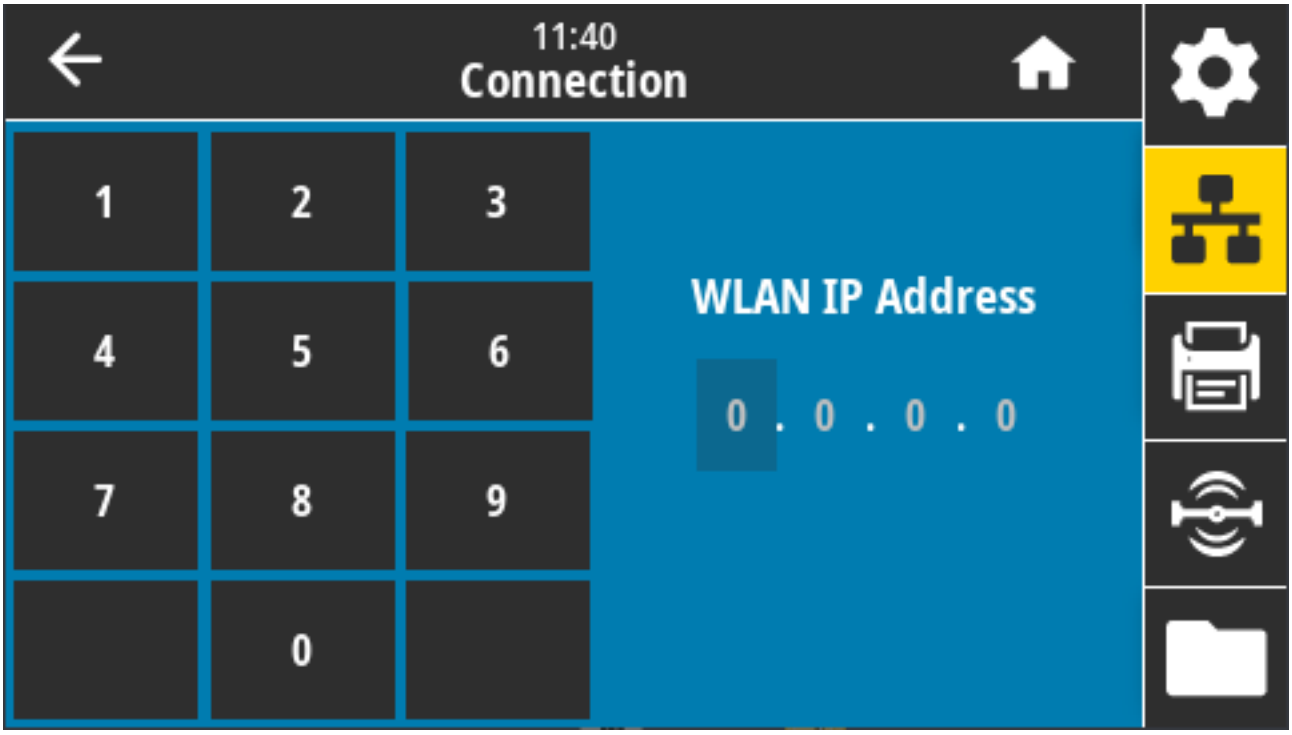

Kabul edilen değerler: 000 ila 255 (her alan için)

İlgili ZPL komutları: `^ND`

Kullanılan SGD komutu:

- `ip.addr`
- `wlan.ip.addr`

Yazıcı web sayfası:

View and Modify Printer Settings (Yazıcı Ayarlarını Görüntüle ve Değiştir) > **Network Communications Setup (Ağ iletişim Ayarı)** > **Wireless Setup (Kablosuz Ayarı)**

Connection (Bağlantı) > WLAN > WLAN Subnet (WLAN Alt Ağ)

Kablosuz alt ağ maskesini görüntülemek ve gerekirse değiştirmek için bu ekranı kullanın.

Bu ayarda yapılan değişiklikleri kaydetmek için **Connection (Bağlantı)** > **WLAN** > **WLAN IP Protocol (WLAN IP Protokolü)** öğesini PERMANENT (KALICI) olarak ayarlayın. Ardından yazdırma sunucusunu sıfırlayın. Bkz. Connection (Bağlantı) > Networks (Ağlar) > Reset Network (Ağı Sıfırla) sayfa 106.

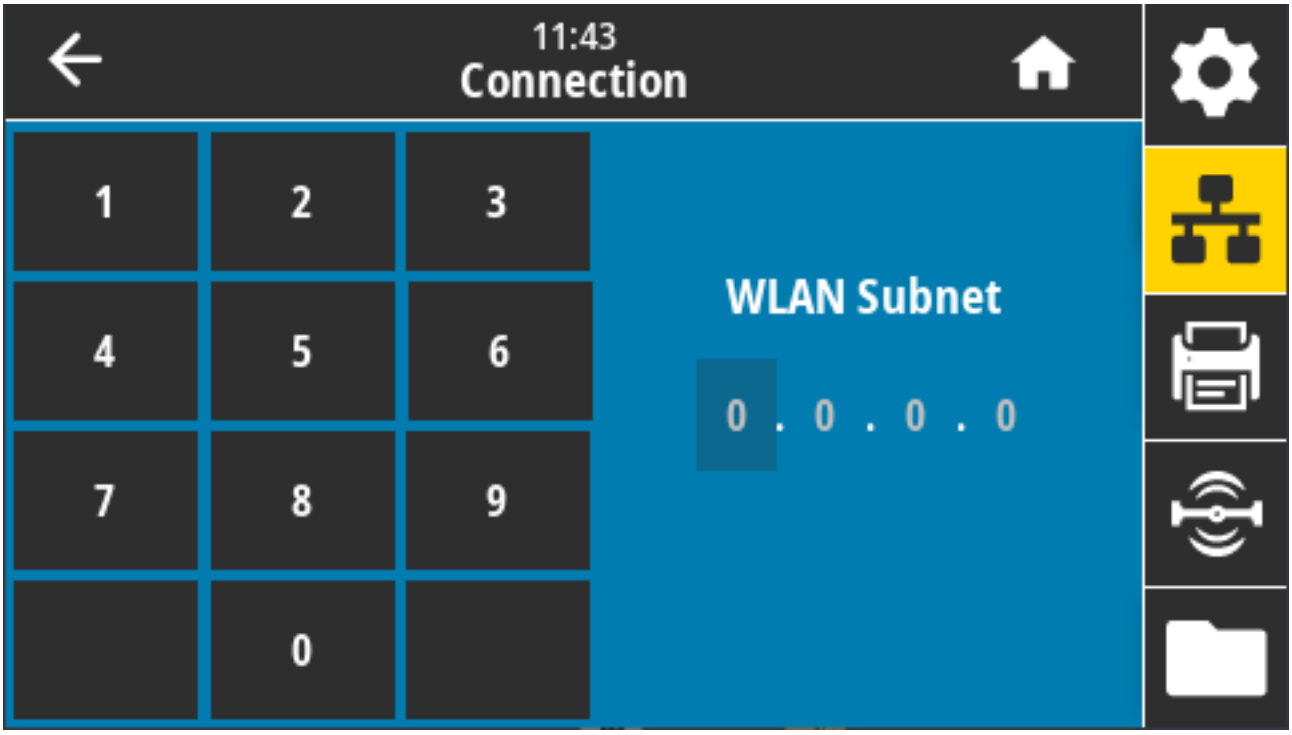

Kabul edilen değerler: 000 ila 255 (her alan için)

İlgili ZPL komutları: `^ND`

Kullanılan SGD komutu: `wlan.ip.netmask`

Yazıcı web sayfası: **View and Modify Printer Settings (Yazıcı Ayarlarını Görüntüle ve Değiştir)** > **Network Communications Setup (Ağ iletişim Ayarı)** > **Wireless Setup (Kablosuz Ayarı)**

Connection (Bağlantı) > WLAN > WLAN Gateway (WLAN Ağ Geçidi)

Varsayılan kablosuz ağ geçidini görüntüleyin ve gerekirse değiştirin.

Bu ayarda yaptığınız değişiklikleri kaydetmek için **Connection (Bağlantı)** > **WLAN** > **Wired IP Protocol (Kablolu IP Protokolü)** seçeneğini PERMANENT (KALICI) olarak ayarlayın. Ardından yazdırma sunucusunu sıfırlayın. Bkz. Connection (Bağlantı) > Networks (Ağlar) > Reset Network (Ağı Sıfırla) sayfa 106.

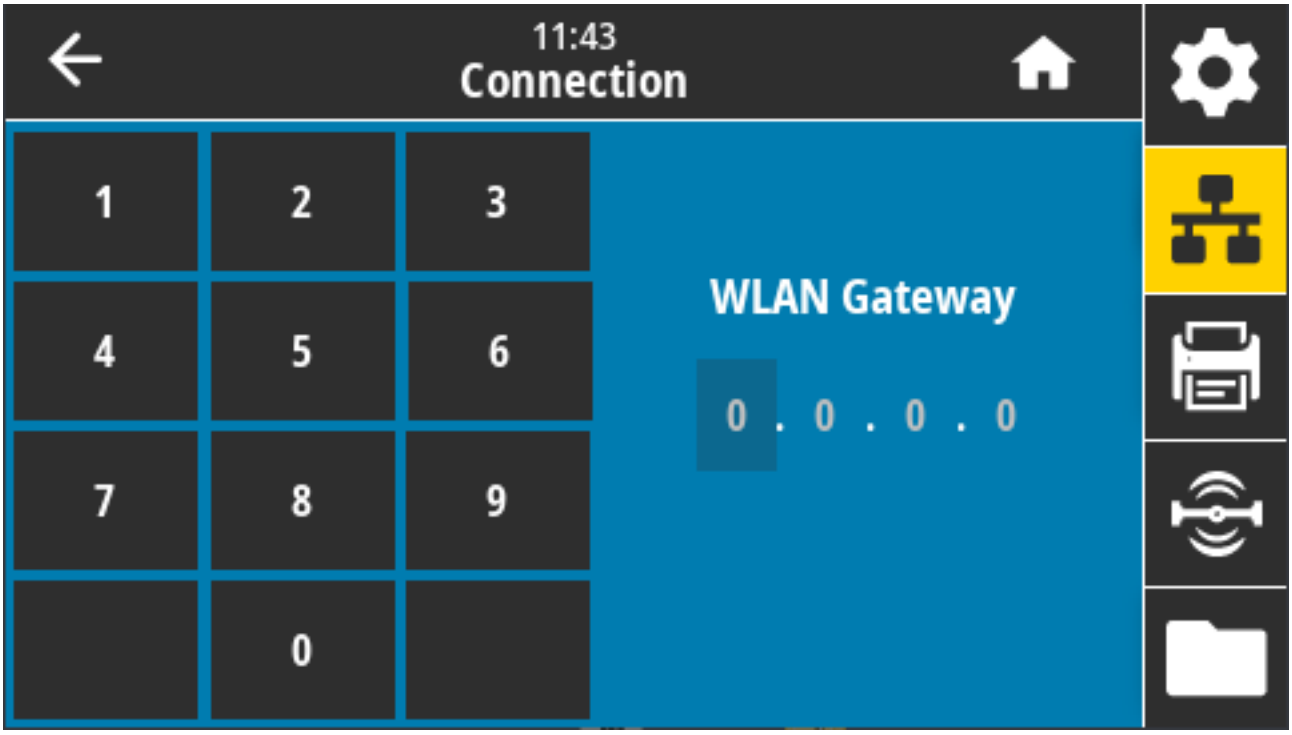

Kabul edilen değerler: 000 ila 255 (her alan için)

İlgili ZPL komutları: `^ND`

Kullanılan SGD komutu: `wlan.ip.gateway`

Yazıcı web sayfası: **View and Modify Printer Settings (Yazıcı Ayarlarını Görüntüle ve Değiştir)** > **Network Communications Setup (Ağ iletişim Ayarı)** > **Wireless Setup (Kablosuz Ayarı)**

Connection (Bağlantı) > WLAN > WLAN MAC Address (WLAN IP Adresi)

Kablosuz yazdırma sunucusunun Medya Erişim Kontrolü (MAC) adresini görüntüleyin. Bu değer değiştirilemez.

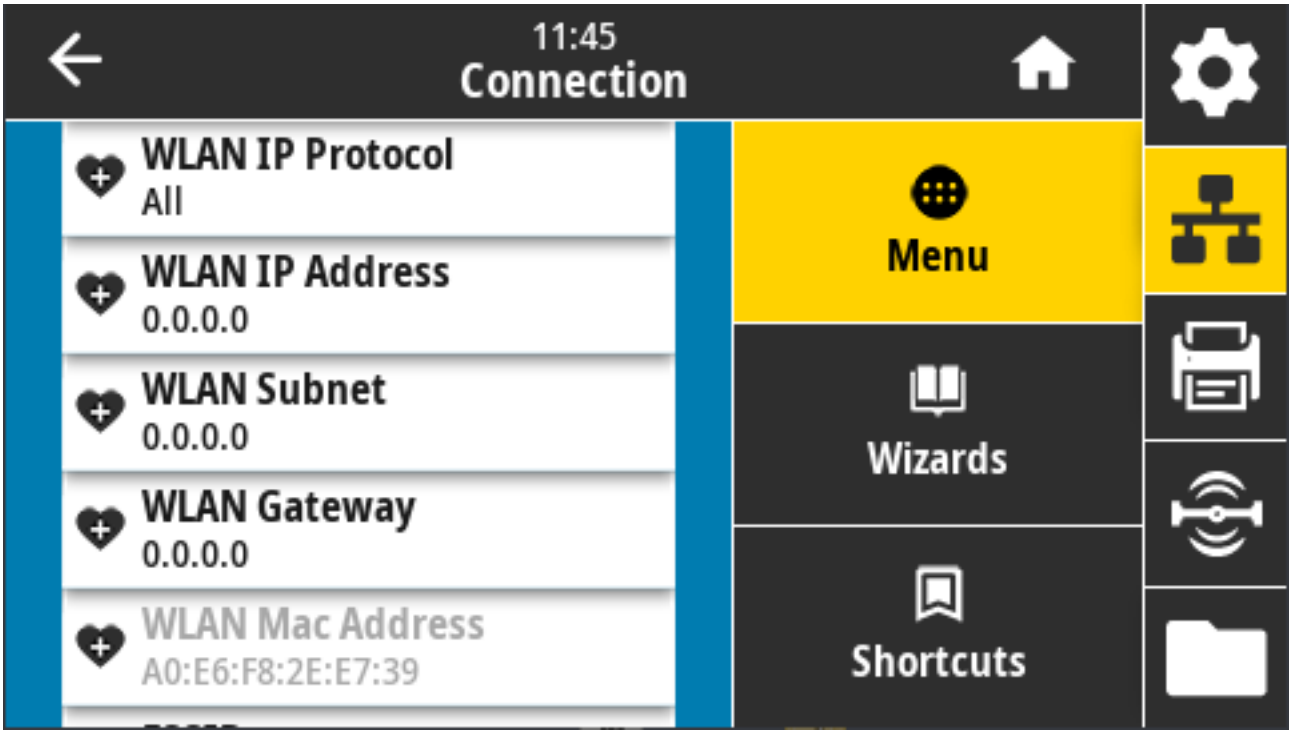

Kullanılan SGD komutu: `wlan.mac_addr`

Yazıcı web sayfası: **View and Modify Printer Settings (Yazıcı Ayarlarını Görüntüle ve Değiştir)** > **Network Communications Setup (Ağ iletişim Ayarı)** > **Wireless Setup (Kablosuz Ayarı)**

Connection (Bağlantı) > WLAN > ESSID

Genişletilmiş Hizmet Kümesi Tanımlayıcısı (ESSID), kablosuz ağınıza yönelik bir tanımlayıcıdır. Geçerli kablosuz yapılandırması için ESSID'i belirtin.

Kabul edilen değerler: 32 karakterli alfasayısal dize (varsayılan: 125)

Kullanılan SGD komutu: `wlan.essid`

Yazıcı web sayfası: **View and Modify Printer Settings (Yazıcı Ayarlarını Görüntüle ve Değiştir)** > **Network Communications Setup (Ağ iletişim Ayarı)** > **Wireless Setup (Kablosuz Ayarı)**

Connection (Bağlantı) > WLAN > WLAN Security (WLAN Güvenliği)

WLAN'ınızda kullanılan güvenlik türünü seçin.

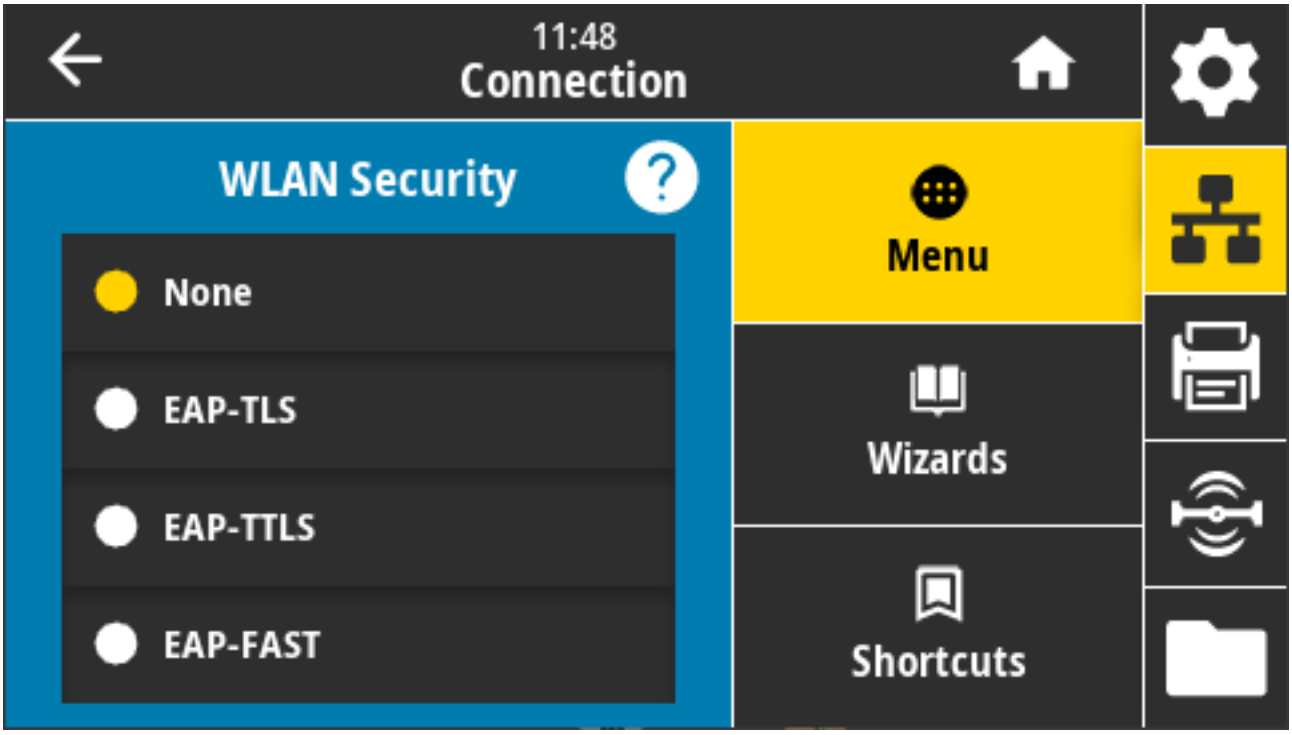

İlgili ZPL komutları: ^WX

Kullanılan SGD komutu: `wlan.security`

Yazıcı web sayfası: **View and Modify Printer Settings (Yazıcı Ayarlarını Görüntüle ve Değiştir)** > **Network Communications Setup (Ağ İletişim Ayarı)** > **Wireless Encryption Setup (Kablosuz Şifreleme Ayarları)**

Connection (Bağlantı) > WLAN > WLAN Band (WLAN Bandı)

Wi-Fi üzerinden bağlanmak için tercih edilen bir bant ayarlayın.

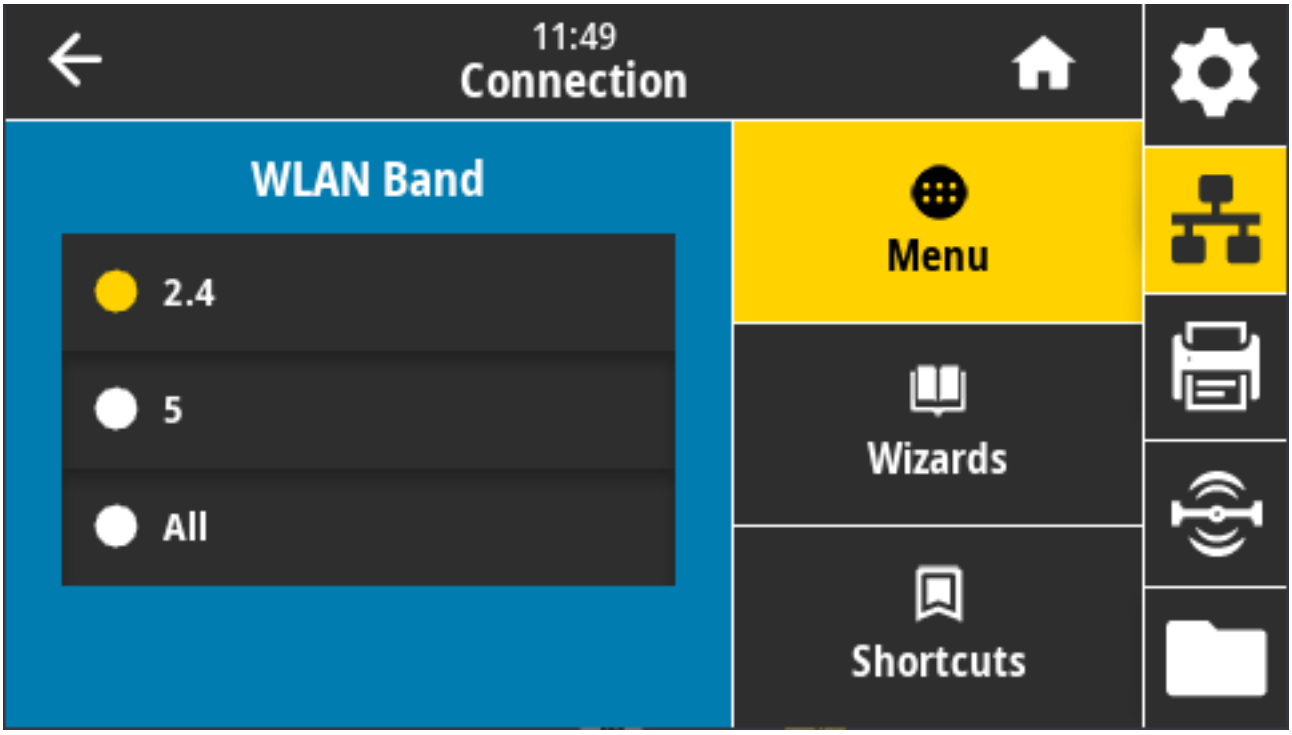

Kabul edilen değerler: 2.4, 5, Hiçbiri

Kullanılan SGD komutu: `wlan.band_preference`

Yazıcı web sayfası: **View and Modify Printer Settings (Yazıcı Ayarlarını Görüntüle ve Değiştir)** > **Network Communications Setup (Ağ iletişim Ayarı)** > **Wireless Setup (Kablosuz Ayarı)**

Connection (Bağlantı) > WLAN > WLAN Country Code (WLAN Ülke Kodu)

Ülke kodu, kablosuz alıcının şu anda yapılandırıldığı düzenleyici ülkeyi tanımlar.

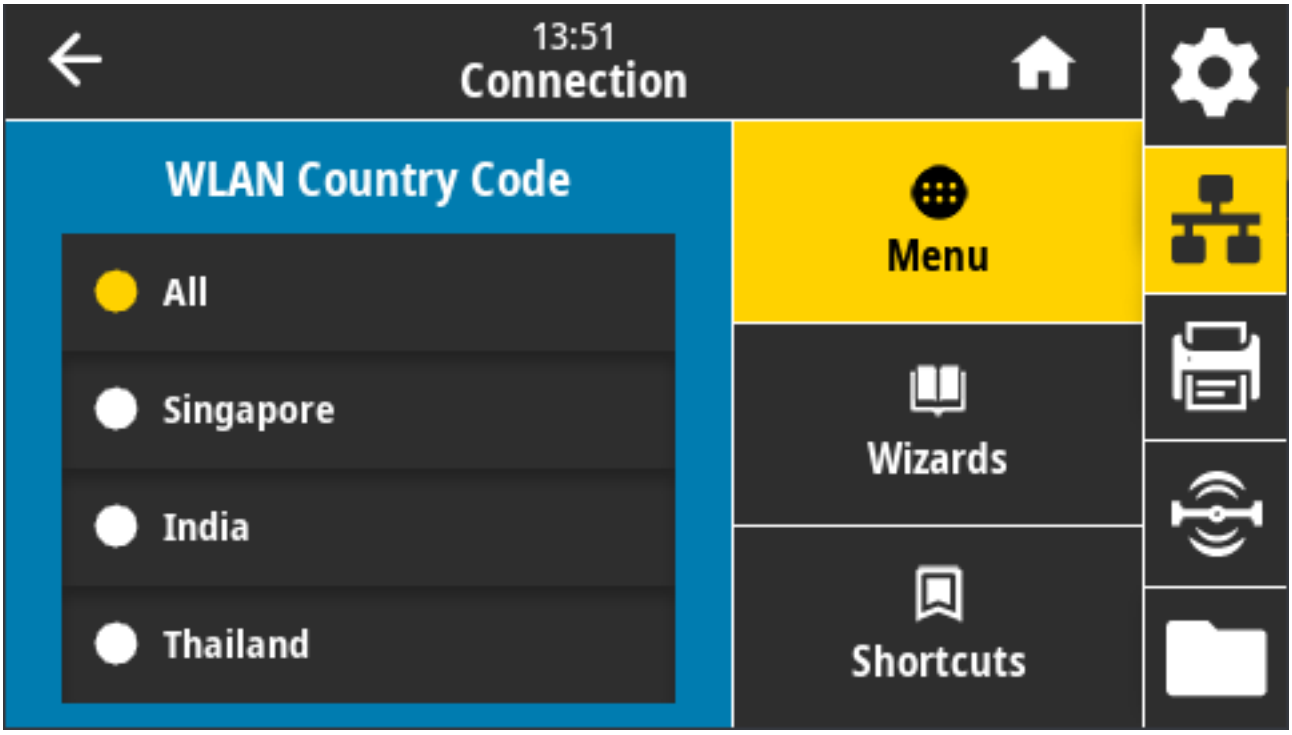

NOT: Ülke kodlarının listesi her yazıcıya özeldir. Bu, yazıcı modeline ve yazıcının kablosuz radyo yapılandırmasına bağlıdır. Liste üzerinde, herhangi bir ürün yazılımı güncellemesiyle, herhangi bir zamanda, önceden haber verilmeksizin değiştirme, ekleme veya silme yapılabilir.

Yazıcınızda bulunan ülke kodlarını belirlemek için WLAN ayarlarıyla ilgili tüm komutları döndürmek üzere `! U1 getvar "wlan"` komutunu kullanın. Sonuçlardaki `wlan.country.code` dizesini bulun ve yazıcı için mevcut olan ülke kodlarını görüntüleyin.

Kullanılan SGD komutu: `wlan.country_code`

Connection (Bağlantı) > Bluetooth > Bluetooth

Yazıcının Bluetooth cihaz eşleştirmesi için "Bulunabilir" olup olmadığını seçin.

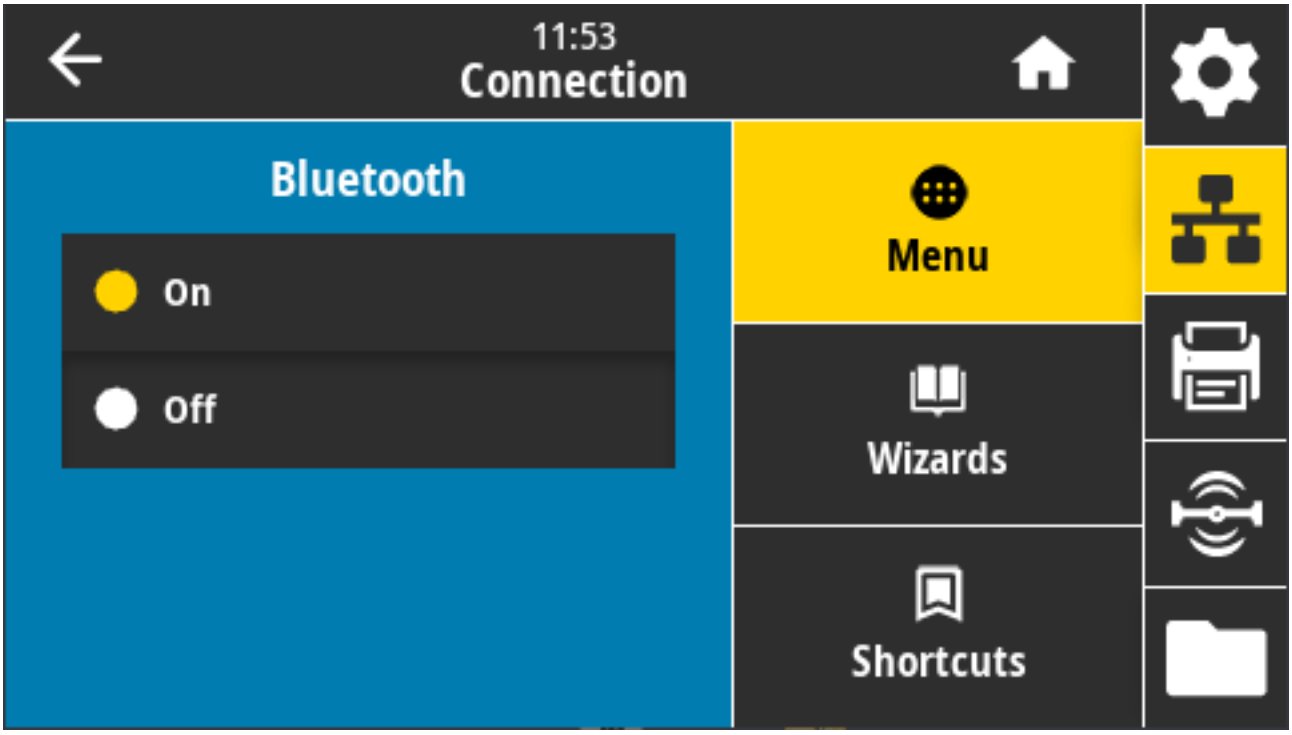

Kabul edilen değerler:

- ON (AÇIK): Bluetooth telsizini etkinleştirir.
- OFF (KAPALI): Bluetooth telsizini devre dışı bırakır.

Kullanılan SGD komutu: `bluetooth.enable`

Connection (Bağlantı) > Bluetooth > Bluetooth Discovery (Bluetooth Bulma)

Bu parametreyi, yazıcının Bluetooth cihaz eşleştirmesi için "keşfedilebilir" olup olmadığını belirlemek için kullanın.

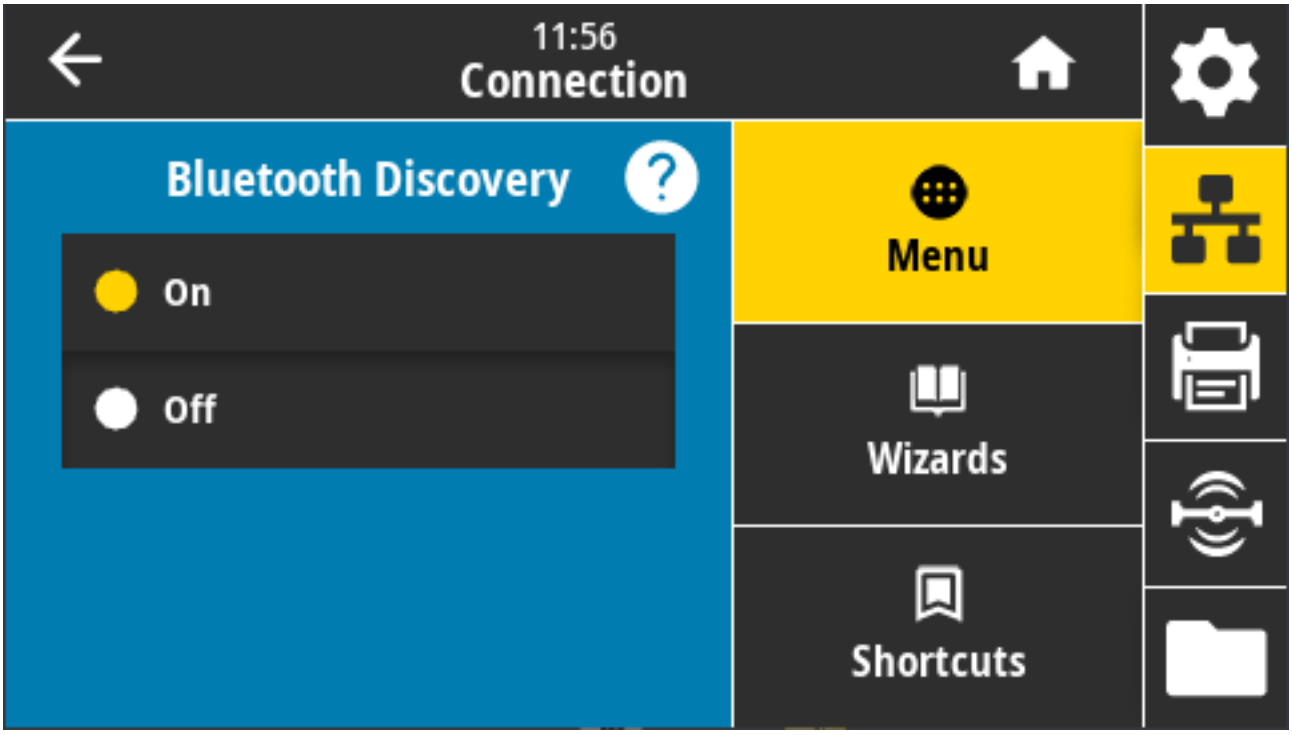

Kabul edilen değerler:

- ON (AÇIK) — Bluetooth bulunabilir modunu etkinleştirir.
- OFF (KAPALI) — Bluetooth bulunabilir modunu devre dışı bırakır.

Kullanılan SGD komutu: `bluetooth.discoverable`

Connection (Bağlantı) > Bluetooth > Friendly Name (Kolay Ad)

Bu komut, servis bulma sırasında kullanılan kolay adı ayarlar.

Değişikliklerin etkili olması için yazıcıyı KAPALI ve sonra AÇIK konuma getirin veya `device.reset` komutunu verin.

Ağı sıfırlamanın bir başka yolu da Reset Network (Ağı Sıfırla) menü seçeneğini kullanmaktır (bkz. Connection (Bağlantı) > Networks (Ağlar) > Reset Network (Ağı Sıfırla) sayfa 106).

Daha kolay bulmak adına yazıcı için kolay bir ad ayarlamazsanız ad, varsayılan olarak yazıcının seri numarası olur.

Kabul edilen değerler: 17 karakterli metin dizesi

Kullanılan SGD komutu: `bluetooth.friendly_name`

Connection (Bağlantı) > Bluetooth > Minimum Security Mode (Minimum Güvenlik Modu)

Bu yazıcı ayarı, Bluetooth bağlantıları için Minimum Güvenlik modunu belirler.

Minimum Güvenlik Modu, yazıcının radyo sürümüne ve yazıcının ürün yazılımına bağlı olarak çeşitli güvenlik seviyeleri sağlar.

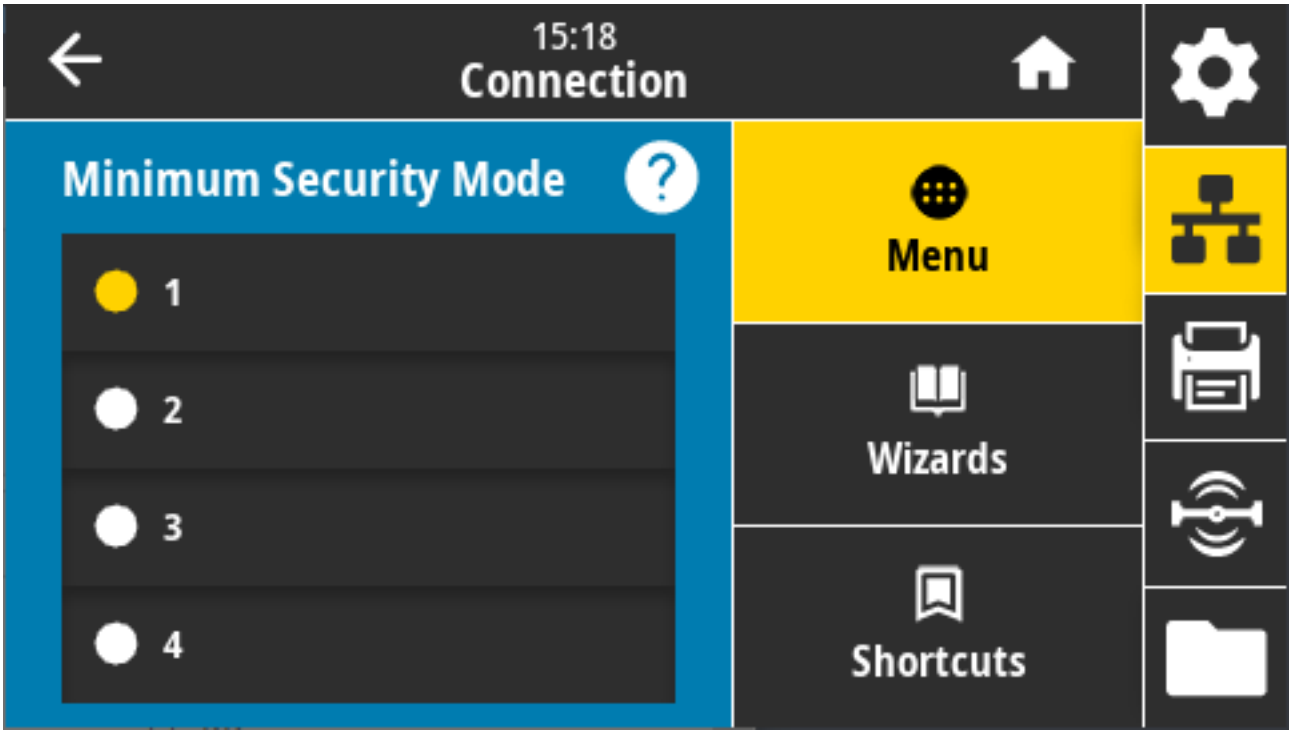

Ayrıntılar için zebra.com/manuals adresindeki Zebra Programlama Kılavuzuna bakın.

Kabul edilen değerler: 1, 2, 3, 4

Kullanılan SGD komutu: `bluetooth.minimum_security_mode`

Connection (Bağlantı) > Bluetooth > Specification Version (Teknik Özellikler Sürümü)

Bu parametre, Bluetooth kitaplığı sürüm numarasını görüntüler.

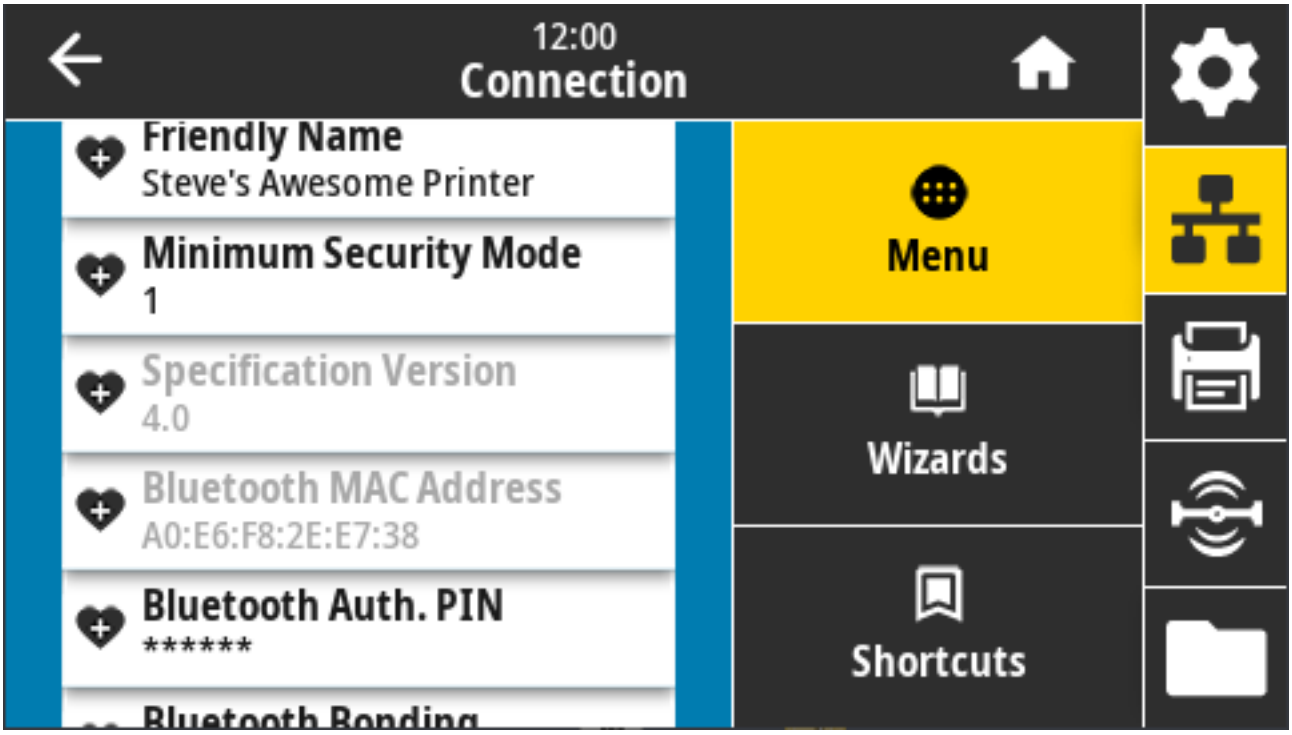

Kullanılan SGD komutu: `bluetooth.version`

Connection (Bağlantı) > Bluetooth > MAC Address (MAC Adresi)

Bu parametre, Bluetooth cihaz adresini görüntüler.

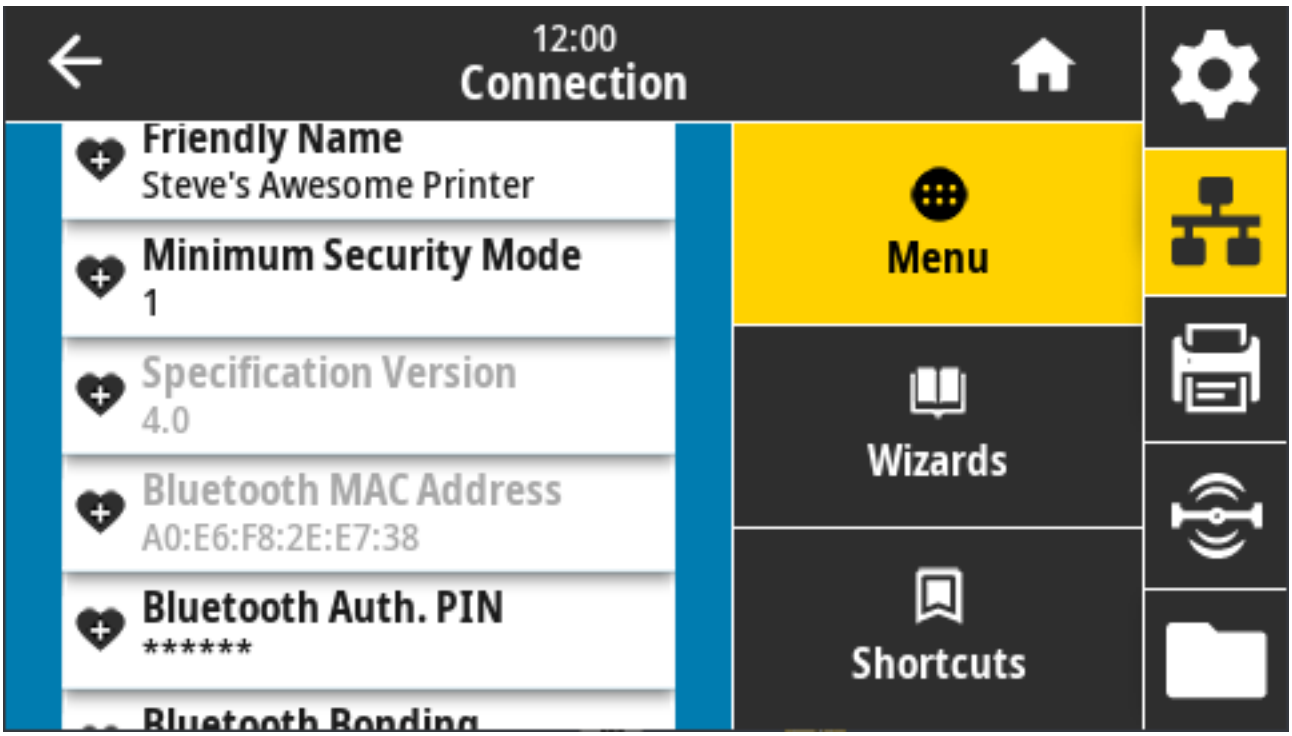

Kullanılan SGD komutu: `bluetooth.address`

Connection (Bağlantı) > Bluetooth > Bluetooth Auth. (Bluetooth Kimlik Doğrulaması) PIN

Bu parametre, Bluetooth cihaz adresini görüntüler.

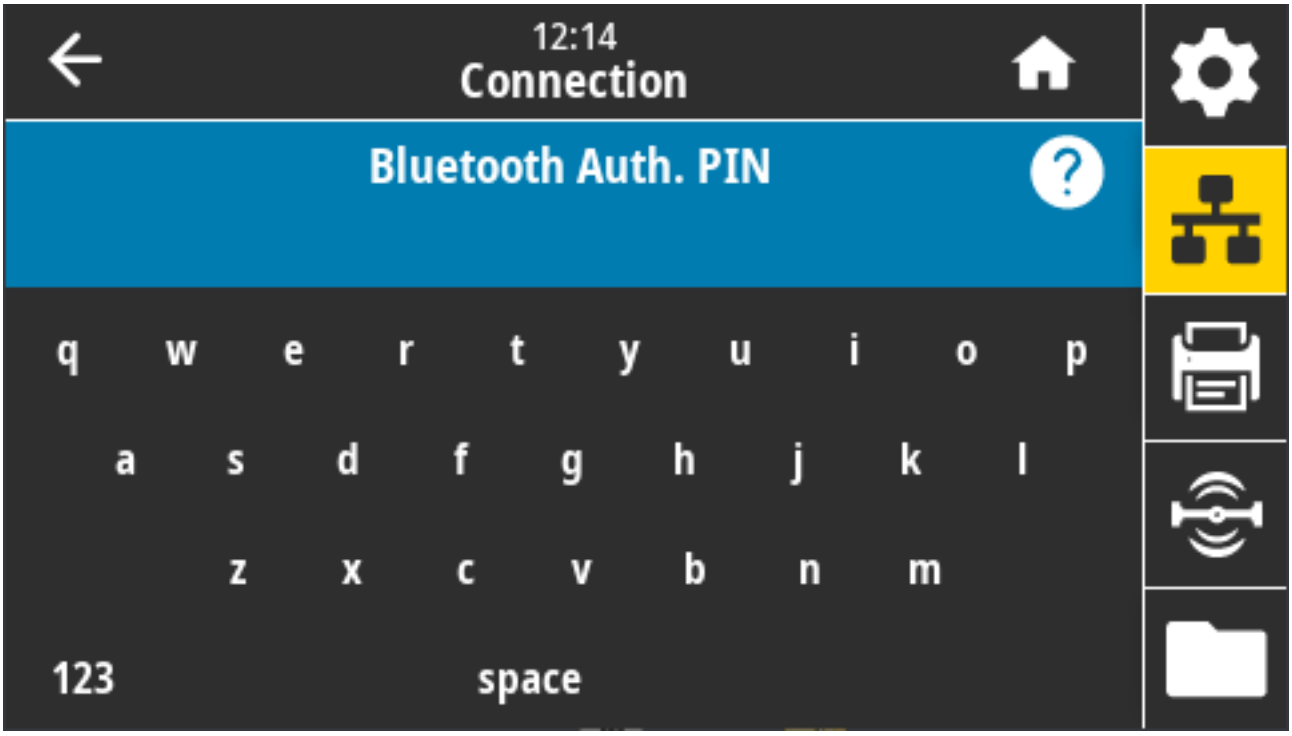

Kullanılan SGD komutları:

- PIN'i ayarlamak için: `bluetooth.bluetooth_pin`
- PIN kullanarak kimlik doğrulamayı etkinleştirmek için: `bluetooth.authentication`

Connection (Bağlantı) > Bluetooth > Bluetooth Bonding (Bluetooth Bağlantısı)

Bu ayar, Bluetooth yığınının yazıcıya başarıyla bağlanan cihazlara "bağlanıp bağlanmayacağını" veya bağlantı anahtarlarını kaydedip kaydetmeyeceğini belirlemek için kullanılır.

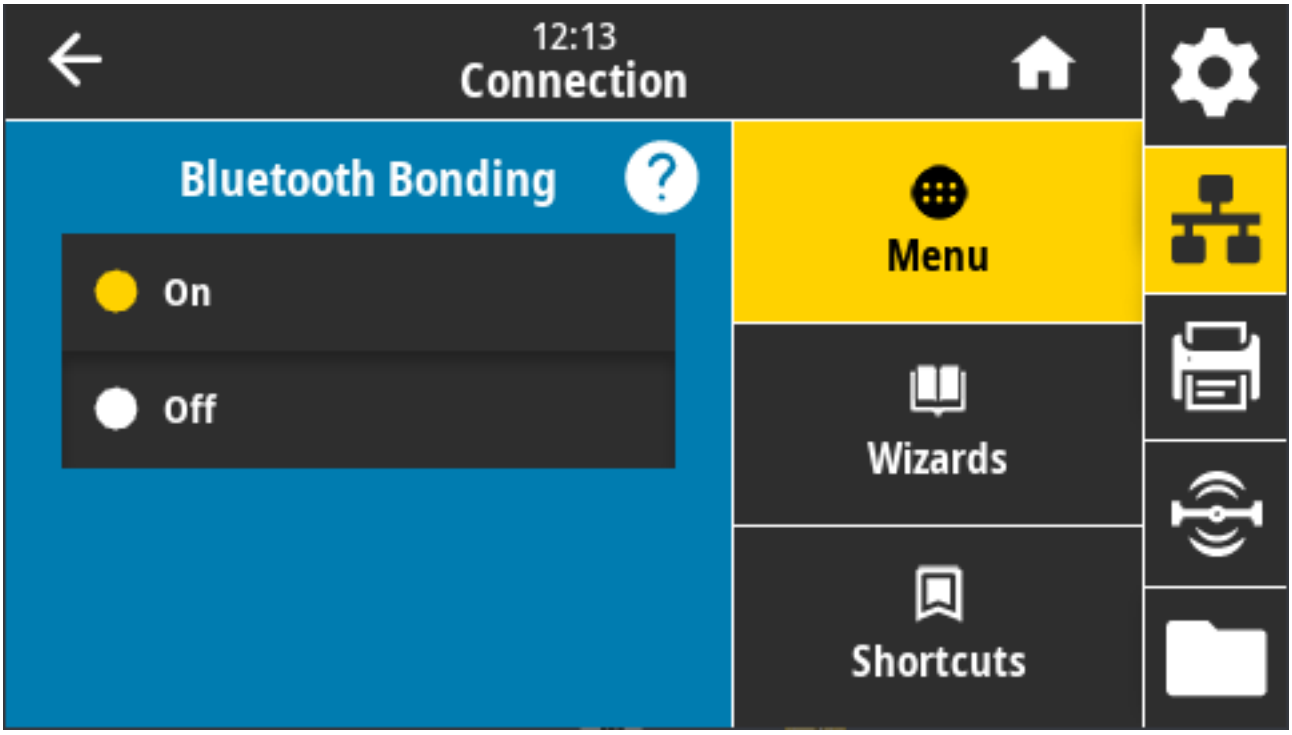

Kabul edilen değerler:

- ON (AÇIK): Bluetooth bağlantısını etkinleştirir.
- OFF (KAPALI): Bluetooth bağlantısını devre dışı bırakır.

Kullanılan SGD komutu: `bluetooth.bonding`

Yazdırma Menüsü

Yazdırma koyuluğu, hız ve boyut gibi yazdırma ayarlarını belirlemek ve değiştirmek için bu menüyü kullanın.

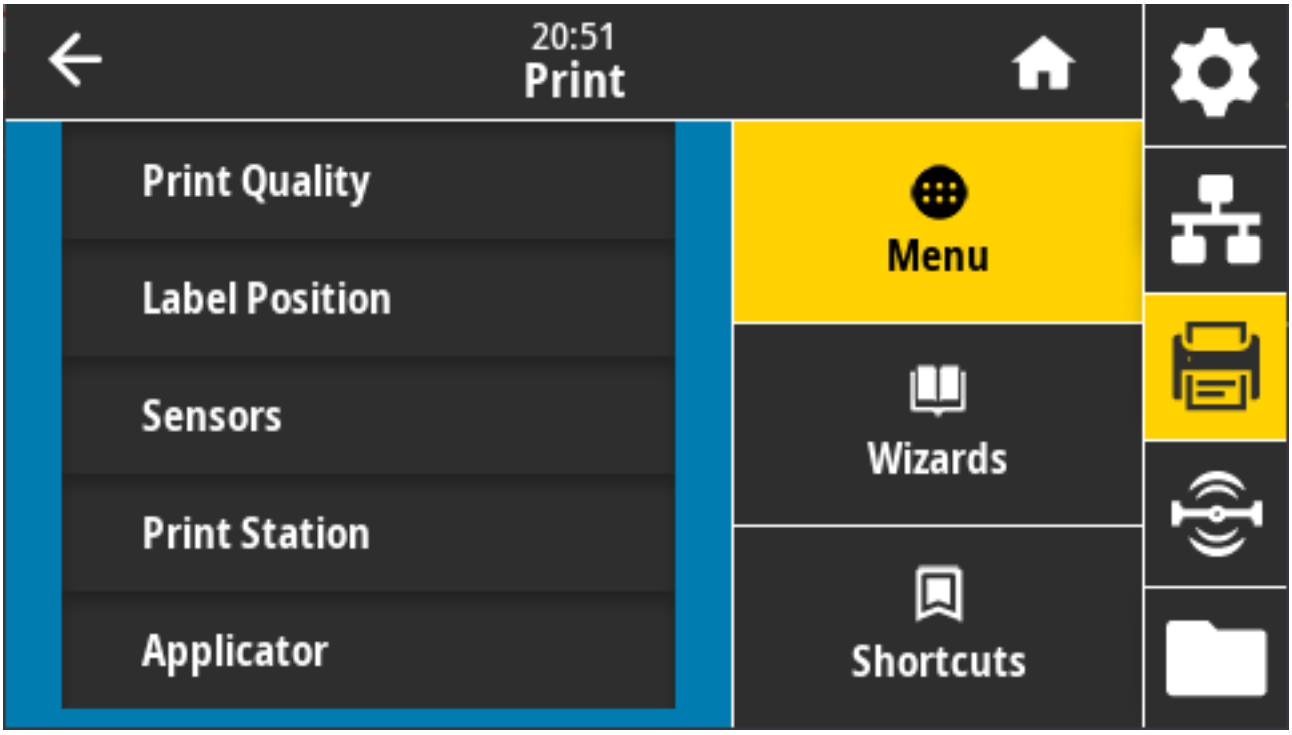

Print (Yazdır) > Print Quality (Yazdırma Kalitesi) > Darkness (Koyuluk)

Yazdırma koyuluğunu, iyi yazdırma kalitesi sunan en düşük ayara getirin.

Koyuluğu çok yükseğe getirirseniz etiket resmi net şekilde yazdırılmayabilir, barkodlar düzgün taranmayabilir, sayfaya şerit çekilebilir ya da yazıcı kafası erken aşınabilir.

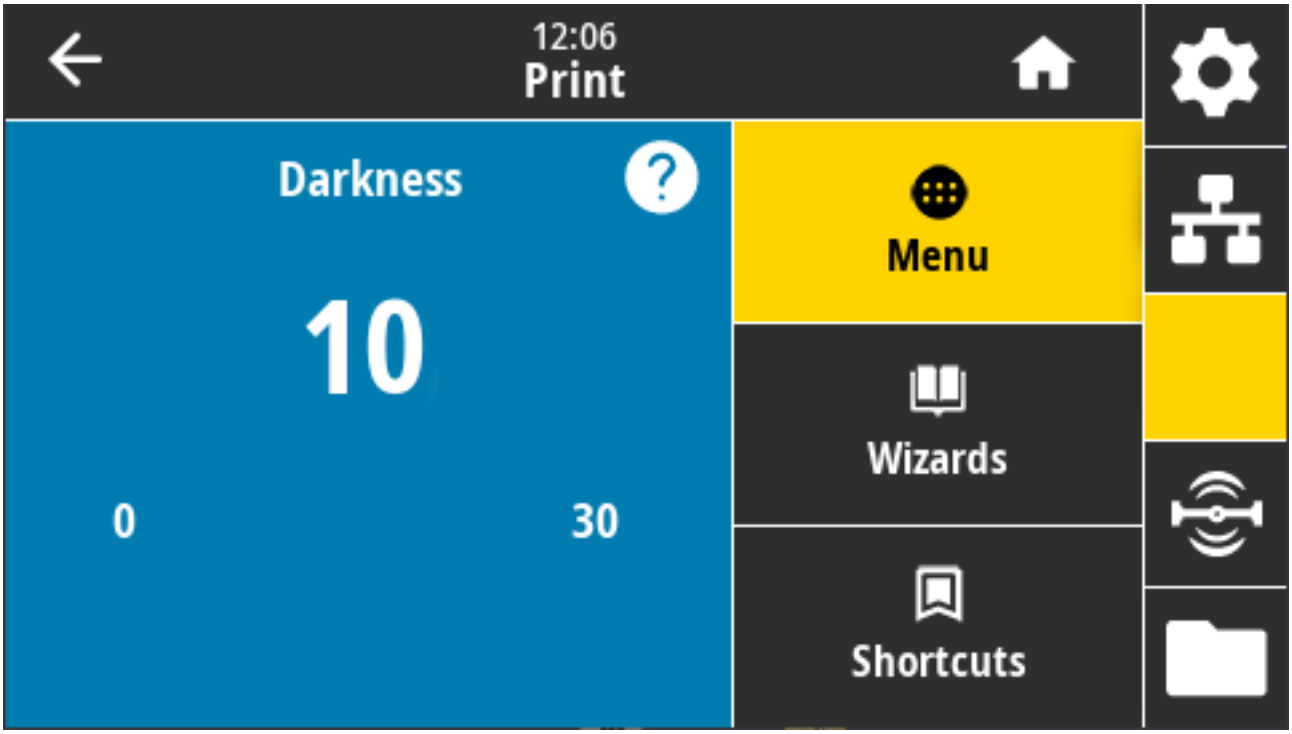

Kabul edilen değerler: 0,0 ila 30,0

İlgili ZPL komutları:

- ^MD
- ~SD

Kullanılan SGD komutu: `print.tone`

Yazıcı web sayfası: **View and Modify Printer Settings (Yazıcı Ayarlarını Görüntüle ve Değiştir)** > **General Setup (Genel Ayarlar)** > **Darkness (Koyuluk)**

Print (Yazdır) > Print Quality (Yazdırma Kalitesi) > Print Speed (Yazdırma Hızı)

Etiket yazdırmak için saniyede inç (ips) cinsinden hız seçin. Daha düşük yazdırma hızları genellikle daha iyi yazdırma kalitesi sunar.

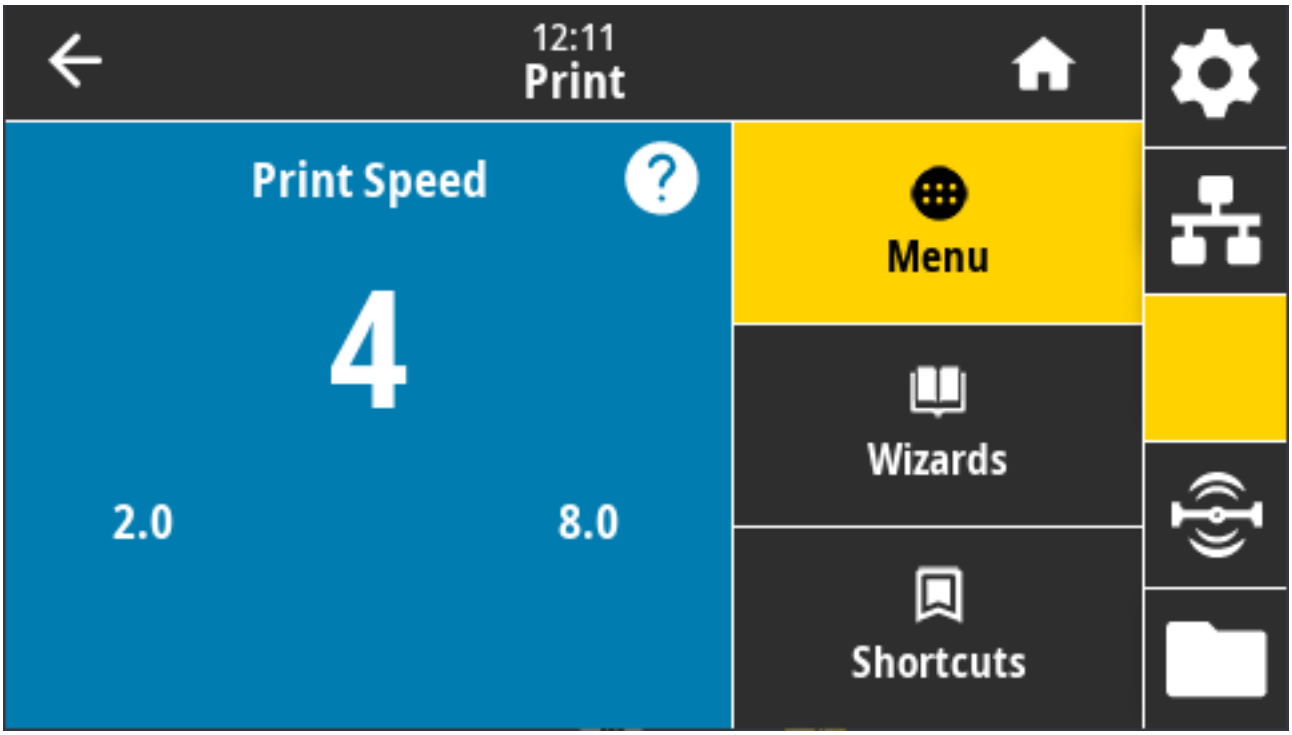

Kabul edilen değerler:

- ZD621 203 dpi = 2 ila 8 ips
- ZD621 300 dpi = 2 ila 6 ips

İlgili ZPL komutları: ^PR

Kullanılan SGD komutu: `media.speed`

Yazıcı web sayfası: **View and Modify Printer Settings (Yazıcı Ayarlarını Görüntüle ve Değiştir)** > **General Setup (Genel Ayarlar)** > **Print Speed (Yazdırma Hızı)**

Print (Yazdır) > Print Quality (Yazdırma Kalitesi) > Print Type (Yazdırma Türü)

Yazıcının yazdırma işlemi için şerit kullanması gerekip gerekmediğini belirleyin.

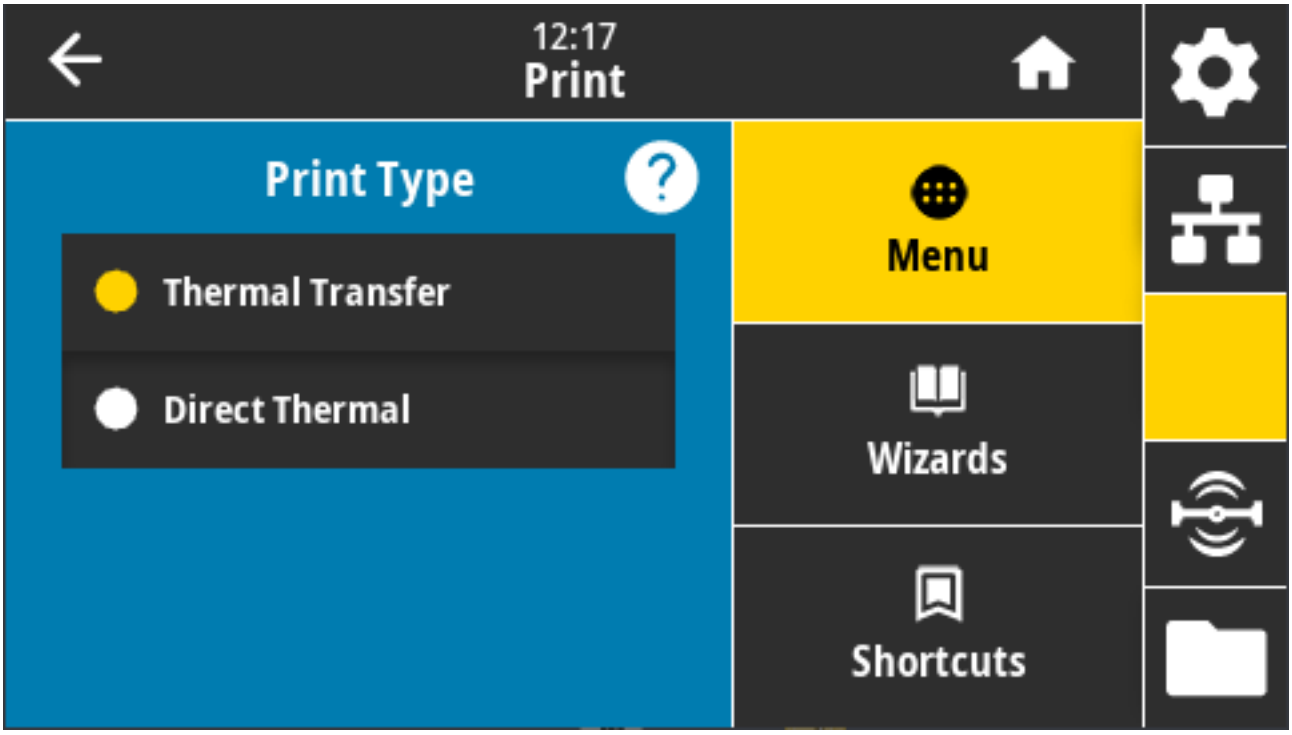

Kabul edilen değerler:

- Thermal Transfer (Termal Aktarım): Şerit ve termal aktarım medyasını kullanır.
- Direct Thermal (Doğrudan Termal): Doğrudan termal medya kullanır ve şerit kullanmaz.

İlgili ZPL komutları: `^MT`

Kullanılan SGD komutu: `ezpl.print_method`

Yazıcı web sayfası: **View and Modify Printer Settings (Yazıcı Ayarlarını Görüntüle ve Değiştir)** > **Media Setup (Medya Kurulumu)** > **Print Method (Yazdırma Yöntemi)**

Print (Yazdır) > Print Quality (Yazdırma Kalitesi) > Label Type (Etiket Türü)

Kullandığınız medya türünü seçin.

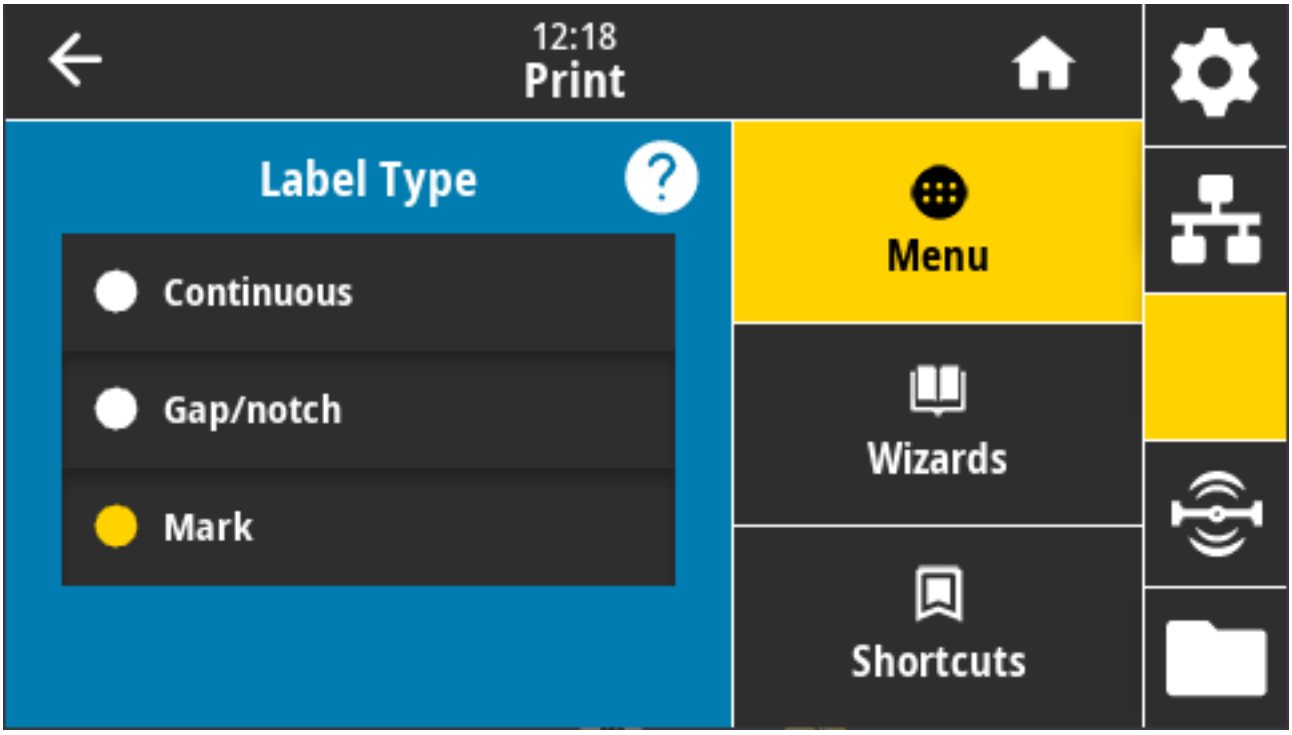

Continuous (Sürekli) öğesini seçerseniz etiket düzeninize etiket uzunluğu (bkz. Print (Yazdır) Print Quality (Yazdırma Kalitesi) > Label Length (Etiket Uzunluğu) sayfa 136) da eklemeniz gerekir (ZPL kullanıyorsanız `^LL`).

Çeşitli aralıklı medya için Gap/Notch (Boşluk/Çentik) ya da Mark (İşaret) öğesini seçerseniz yazıcı, etiket uzunluğunu hesaplamak için medyayı besler.

Kabul edilen değerler: Continuous (Sürekli), Gap/Notch (Boşluk/Çentik), Mark (İşaret)

İlgili ZPL komutu: `^MN`

Kullanılan SGD komutu: `ezpl.media_type`

Yazıcı web sayfası: **View and Modify Printer Settings (Yazıcı Ayarlarını Görüntüle ve Değiştir)** > **Media Setup (Medya Ayarları)** > **Media Type (Medya Türü)**

Print (Yazdır) Print Quality (Yazdırma Kalitesi) > Label Length (Etiket Uzunluğu)

Kalibre edilmiş etiket uzunluğunu noktalar halinde görüntüleyin. Bu değer değiştirilemez.

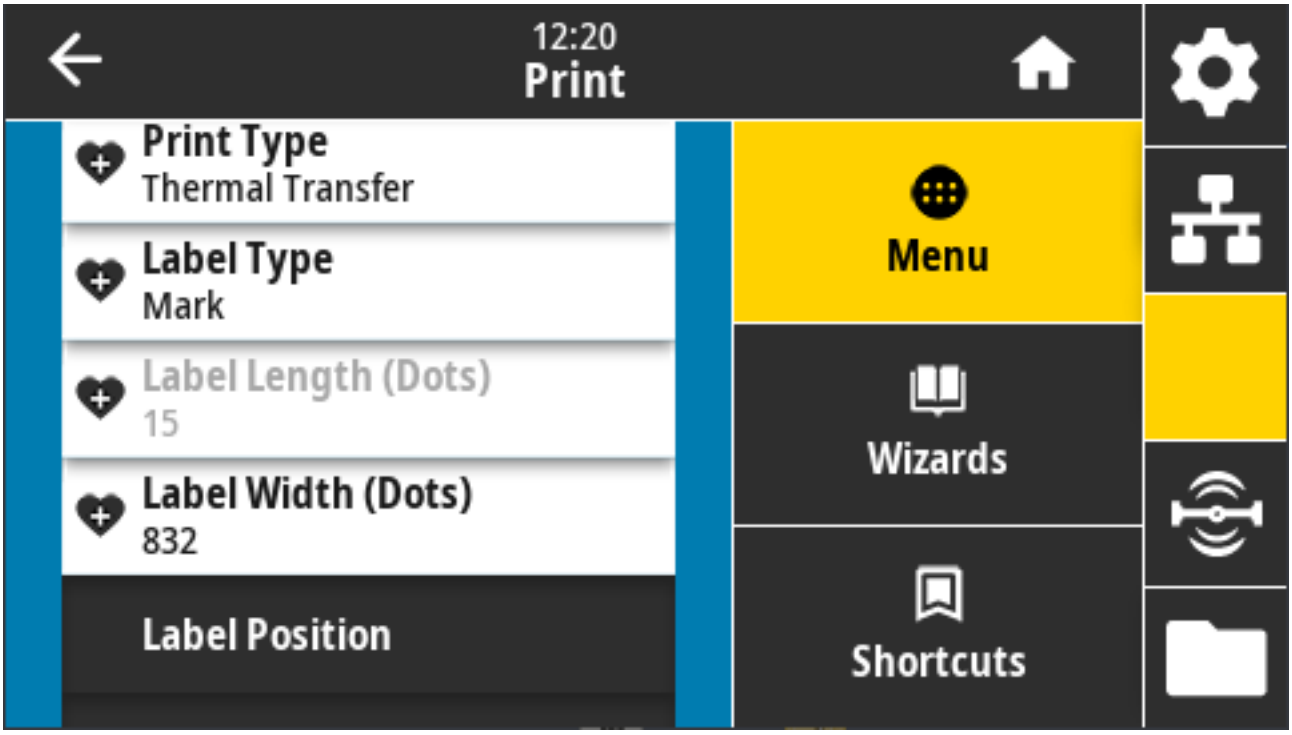

Print (Yazdır) > Print Quality (Yazdırma Kalitesi) > Label Width (Dots) [Etiket Genişliği (Noktalar)]

Kullanılmakta olan etiketlerin genişliğini nokta olarak belirleyin. Varsayılan değer, yazıcı kafasının DPI değerine bağlı olarak yazıcının maksimum genişliğidir.

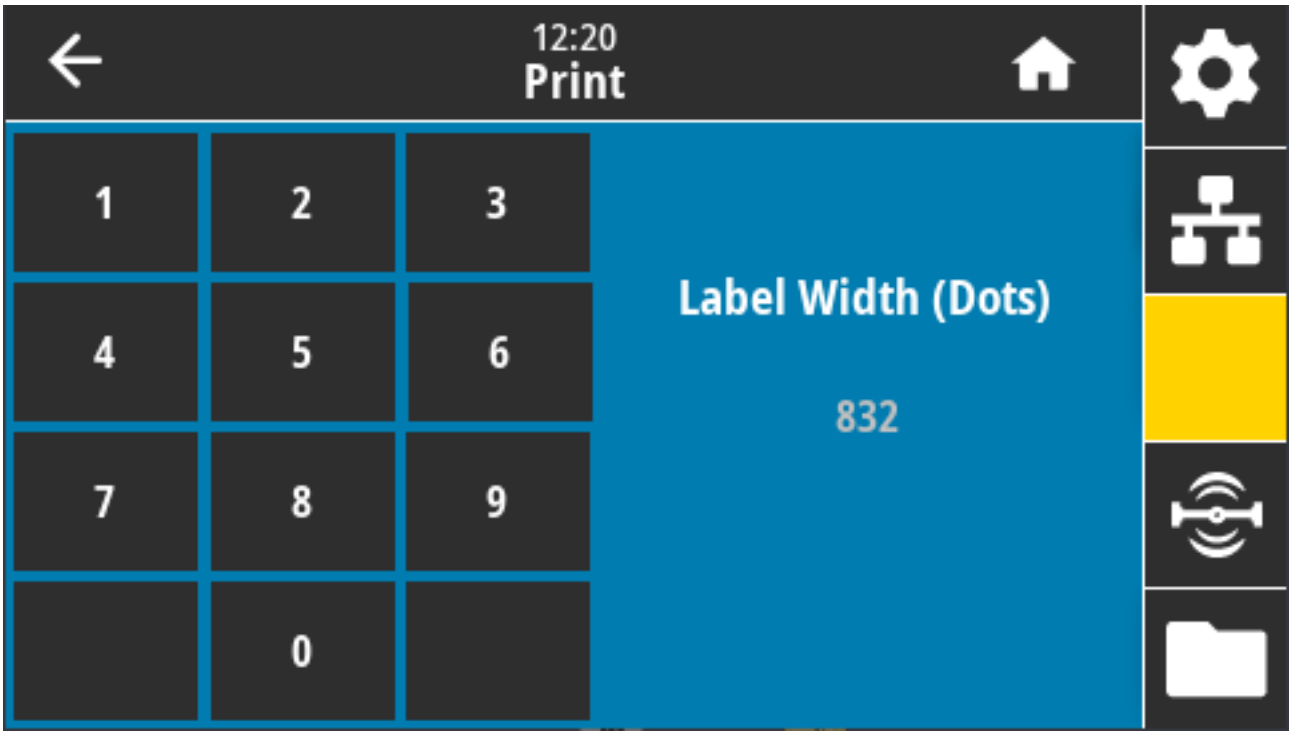

Genişliği fazla dar ayarlamak, etiketin bazı bölümlerinin medyaya yazdırılmamasına neden olabilir.

Genişliği fazla ayarlamak, biçimlendirme hafızasını boşa harcamaya ve yazıcının etiket kenarının dışına ve merdane silindirine yazdırmasına sebep olabilir.

NOT: Görüntü `^POI` ZPL komutu kullanılarak ters çevrildiyse bu ayar etiket biçiminin yatay pozisyonunu etkileyebilir.

Kabul edilen değerler: ZD621 203 dpi = 0002 - 832 nokta

ZD621 300 dpi = 0002 - 1280* nokta

İlgili ZPL komutları: `^PW`

Kullanılan SGD komutu: `ezpl.print_width`

Yazıcı web sayfası: **View and Modify Printer Settings (Yazıcı Ayarlarını Görüntüle ve Değiştir)** > **Media Setup (Medya Kurulumu)** > **Print Width (Yazdırma Genişliği)**

Print (Yazdır) > Label Position (Etiket Konumu) > Collection Method (Toplama Yöntemi)

Yazıcınızda bulunan seçeneklerle uyumlu bir toplama yöntemi seçin.

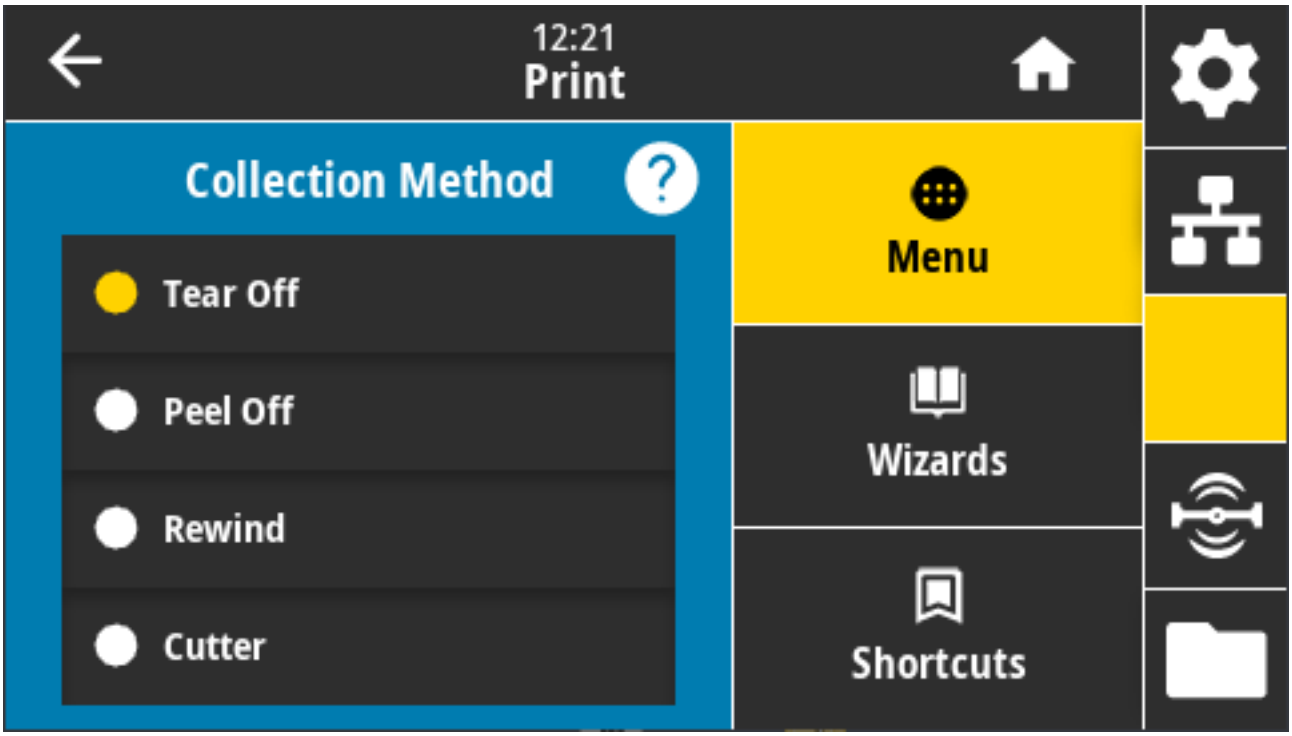

Kabul edilen değerler: Tear Off (Yırtma), Peel Off (Çıkarma), Rewind (Geri Sarma), Cutter (Kesici), Delayed Cut (Gecikmeli Kesim), Linerless Peel (Astarsız Soyma), Linerless Rewind (Astarsız Geri Sarma), Linerless Tear (Astarsız Yırtma), Applicator (Aplikatör), Linerless Cut (Astarsız Kesim), Linerless Delayed Cut (Astarsız Gecikmeli Kesim)

İlgili ZPL komutları: `^MM`

Kullanılan SGD komutu: `media.printmode`

Yazıcı web sayfası: **View and Modify Printer Settings (Yazıcı Ayarlarını Görüntüle ve Değiştir)** > **General Setup (Genel Ayarlar)** > **Print Mode (Yazdırma Modu)**

Print (Yazdır) > Label Position (Etiket Konumu) > Tear Line Offset (Yırtma Hattı Ofseti)

Yırtılan etiketin çıkarılması için yazıcının durduğu konumu ayarlayın.

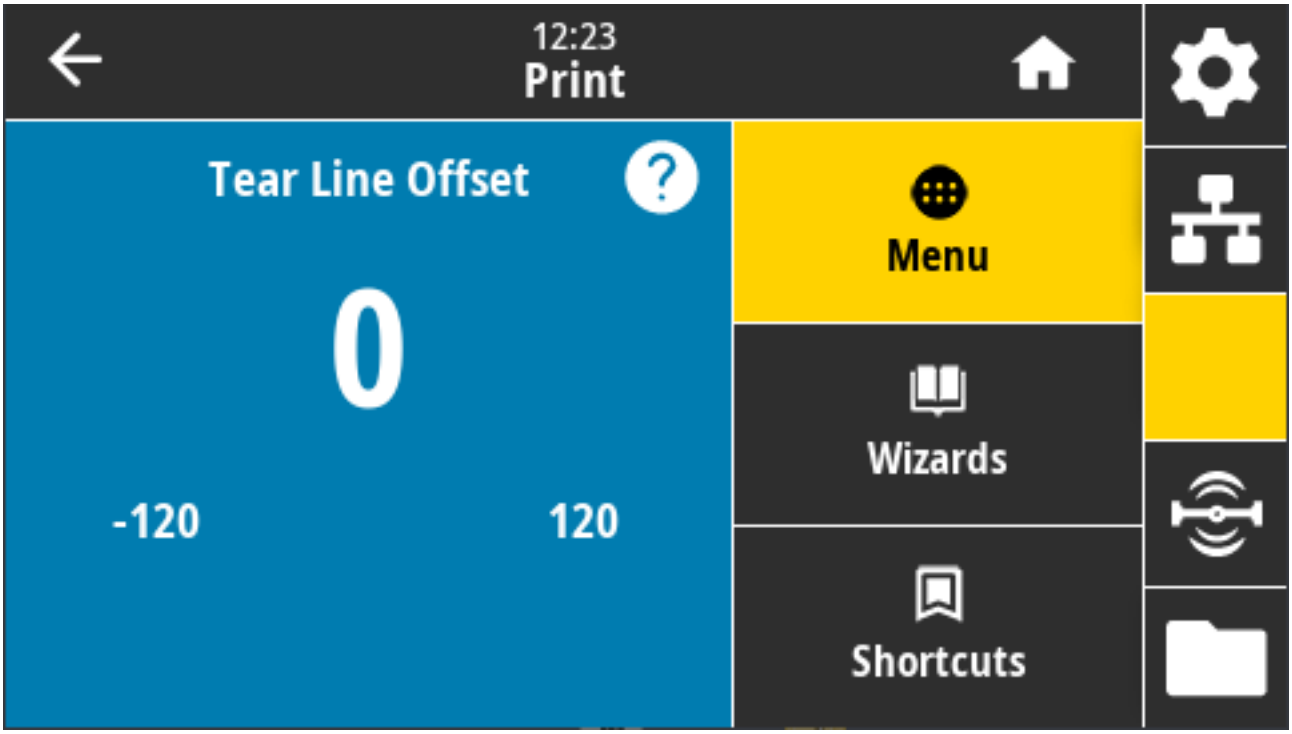

Gerekirse yazdırmadan sonra medyanın konumunu yırtma özelliğinin üzerine kaydırın.

- Daha düşük değerler, medyayı belirtilen sayıda nokta kadar yazıcıya taşır (yırtma çizgisi yazdırılan etiketin kenarına yakınlaşır)
- Daha yüksek değerler medyayı yazıcı dışına hareket ettirir (yırtma çizgisi sonraki etiketin ön kenarına yakınlaşır).

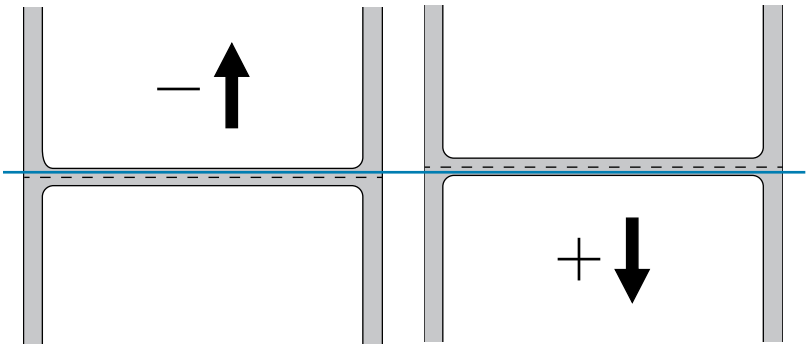

Kabul edilen değerler: -120 ila +120

İlgili ZPL komutları: ~TA

Kullanılan SGD komutu: `media.printmode`

Yazıcı web sayfası: **View and Modify Printer Settings (Yazıcı Ayarlarını Görüntüle ve Değiştir)** > **General Setup (Genel Ayarlar)** > **Tear Off (Yırtma)**

Print (Yazdır) > Label Position (Etiket Konumu) > Horizontal Label Offset (Yatay Etiket Ofseti)

Gerekirse görüntünün konumunu etikette yatay olarak kaydırın.

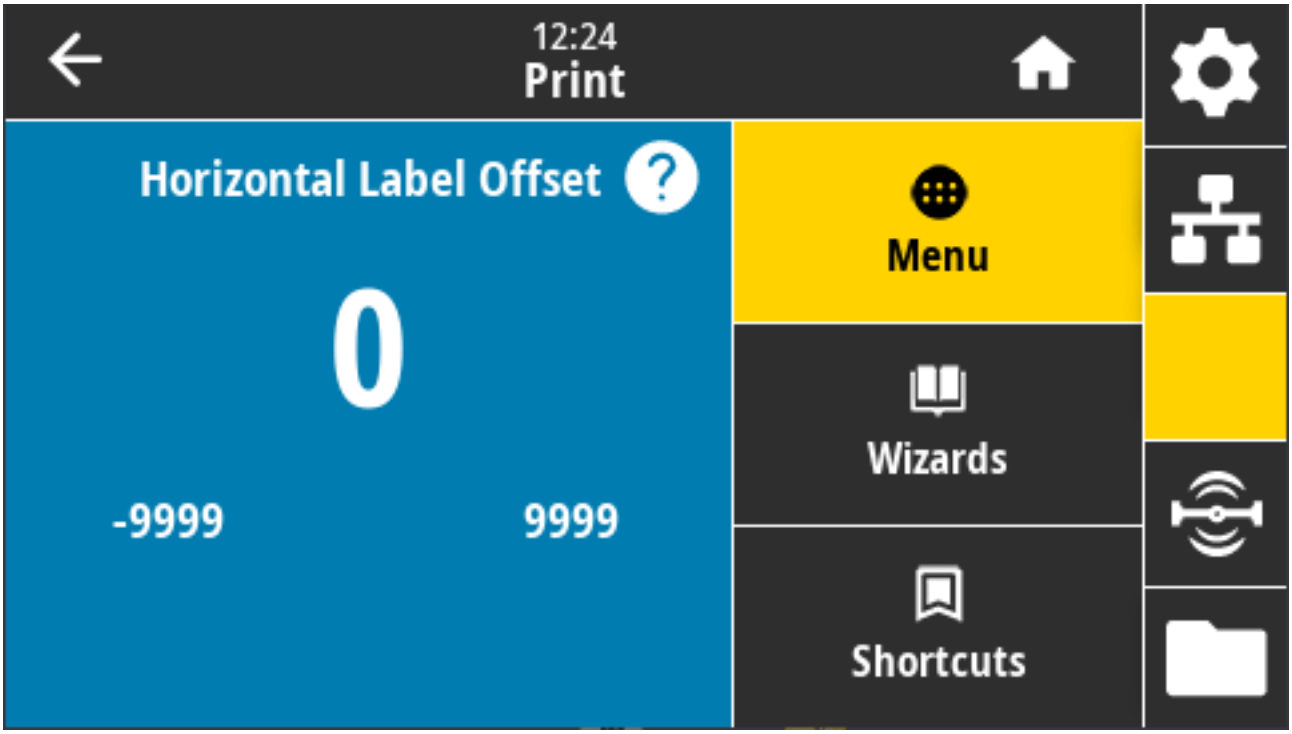

Gerekirse baskının medya üzerindeki yatay konumunu kaydırın.

- Negatif değerler, görüntünün sol kenarını, seçilen noktaların sayısı kadar etiketin sol kenarına doğru hareket ettirir.
- Pozitif değerler, görüntünün kenarını etiketin sağ kenarına doğru hareket ettirir.

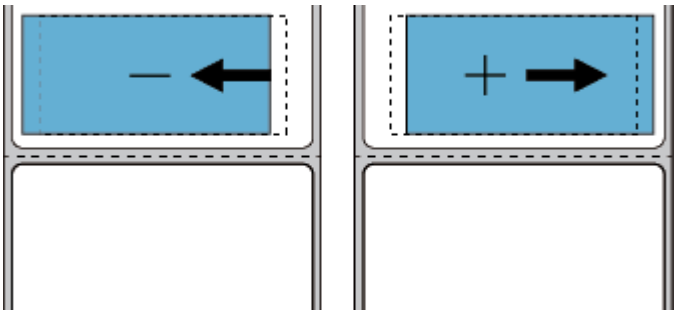

Kabul edilen değerler: –9999 ila 9999

İlgili ZPL komutları: ^LS

Kullanılan SGD komutu: `zpl.left_position`

Yazıcı web sayfası: **View and Modify Printer Settings (Yazıcı Ayarlarını Görüntüle ve Değiştir)** > **Advanced Setup (Gelişmiş Kurulum)** > **Left Position (Sol Konum)**

Print (Yazdır) > Label Position (Etiket Konumu) > Vertical Label Offset (Dikey Etiket Ofseti)

Gerekirse görüntünün konumunu etikette dikey olarak kaydırmak için bu parametreyi kullanın.

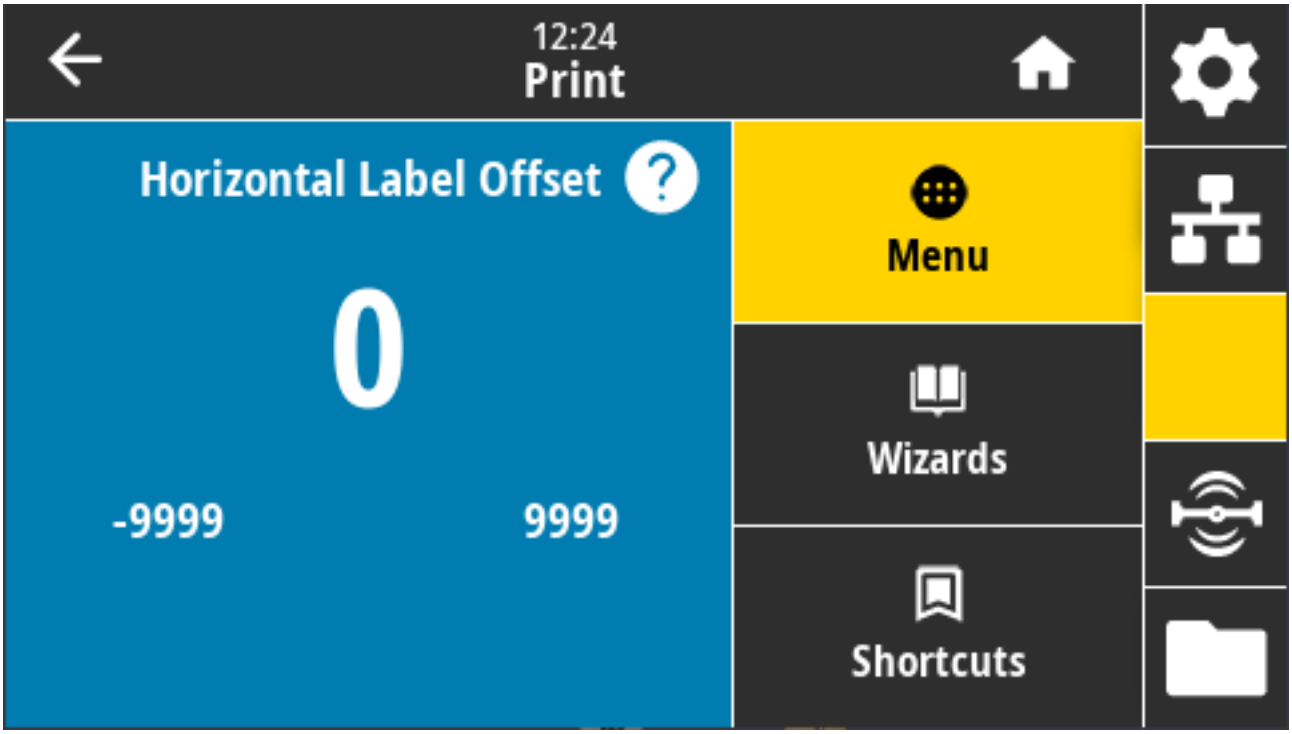

Gerekirse yazdırmanın medya üzerindeki yatay konumunu kaydırın.

- Düşük değerler, görüntüyü etikette daha yükseğe hareket ettirir (yazıcı kafasına doğru).
- Yüksek değerler, görüntüyü etikette (yazıcı kafasından uzakta) belirtilen sayıda nokta kadar kaydırır.

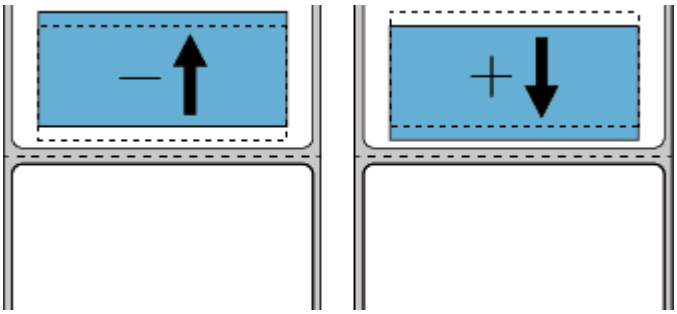

Kabul edilen değerler: -120 ila 120

İlgili ZPL komutları: `^LT`

Kullanılan SGD komutu: `zpl.top_position`

Yazıcı web sayfası: **View and Modify Printer Settings (Yazıcı Ayarlarını Görüntüle ve Değiştir)** > **Advanced Setup (Gelişmiş Ayarlar)** > **Label Top (Etiket Üstü)**

Print (Yazdır) > Sensors (Sensörler) > Manual Calibration (Manuel Kalibrasyon)

Bu sihirbaz, medya sensörü ayarlarının manuel kalibrasyonunda sizi interaktif olarak adım adım yönlendirir. Medya ve şerit sensörlerinin hassasiyetini ayarlamak için yazıcıyı gerektiği şekilde manuel olarak kalibre edin.

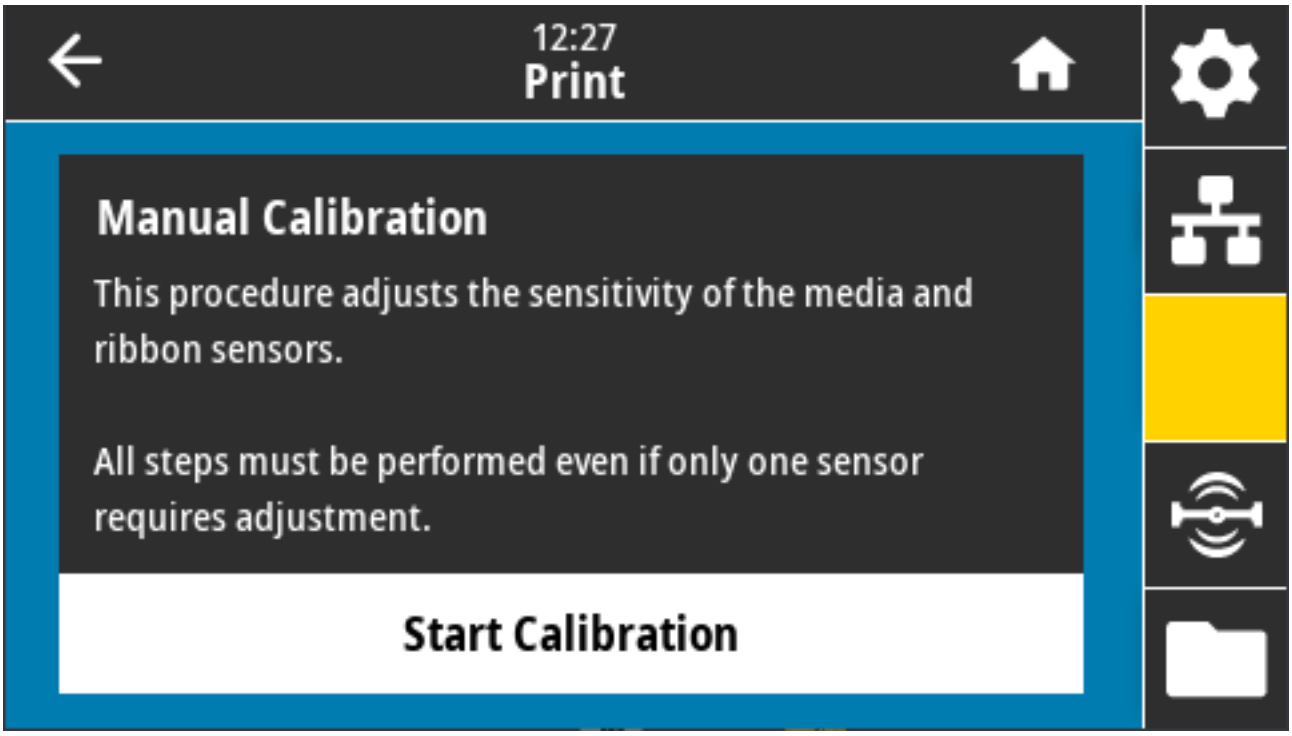

Bir kalibrasyon prosedürünün yapılmasına ilişkin tüm talimatlar için bkz. Manuel Medya Kalibrasyonu sayfa 330.

İlgili ZPL komutları: `~JC`

Kullanılan SGD komutu: `ezpl.manual_calibration`

Kontrol paneli tuşları: Kalibrasyonu başlatmak için iki saniye boyunca **PAUSE** (DURAKLAT) + **FEED** (BESLE) + **CANCEL** (İPTAL) tuşlarına aynı anda basılı tutun.

Print (Yazdır) > Sensors (Sensörler) > Label Sensor (Etiket Sensörü)

Bu ekran, kalibrasyon işlemi sırasında genellikle yazıcı tarafından ayarlanan etiket sensörünün hassasiyet seviyesini gösterir.

NOT: Zebra Teknik Desteği ya da yetkili bir servis teknisyeni tarafından aksi belirtilmedikçe bu ayarları DEĞİŞTİRMEYİN.

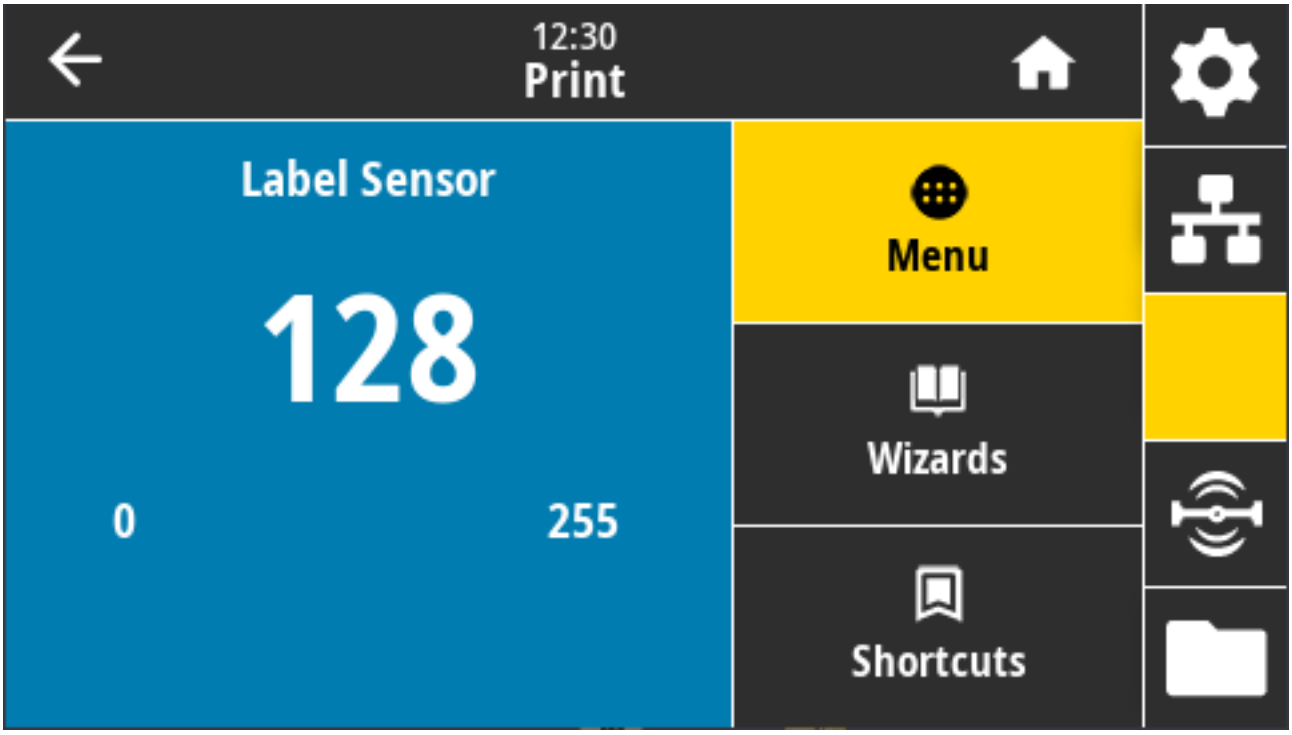

Değer aralığı: 0 ila 255

Kullanılan SGD komutu: `ezpl.label_sensor`

Yazıcı web sayfası: **View and Modify Printer Settings (Yazıcı Ayarlarını Görüntüle ve Değiştir)** > **Calibration (Kalibrasyon)**

Print (Yazdır) > Sensors (Sensörler) > Sensor Type (Sensör tipi)

Yazdırma için kullanmayı planladığınız medya türüne göre aktarıcı ve yansıtıcı medya algılama arasında seçim yapın.

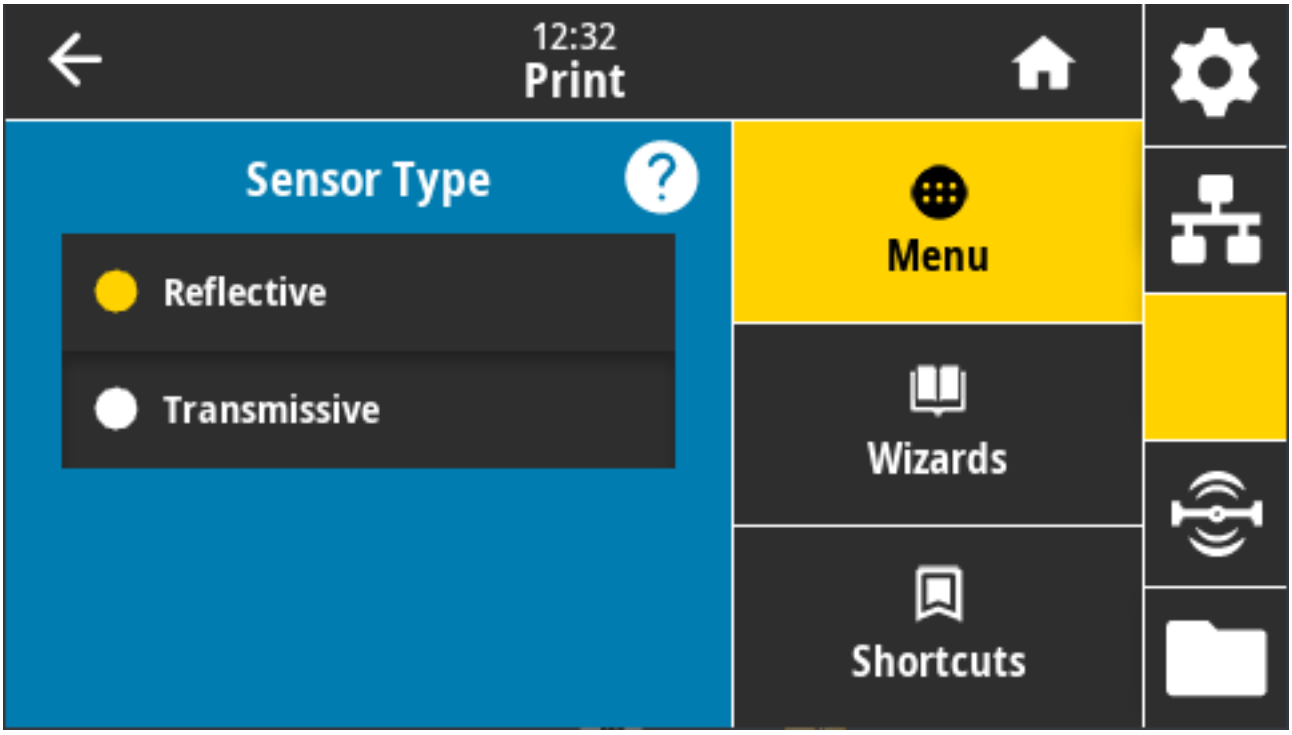

Kabul edilen değerler: REFLECTIVE (YANSITICI), TRANSMISSIVE (AKTARICI)

- **Reflective** (Yansıtıcı) — Medyanın arka tarafında siyah işaret/çizgi ve çentik/delik tespit etmesi gerektiğinde kullanılır. Bunun nedeni siyah işaretler ve deliklerin, astar veya kağıt gibi yansıtmamasıdır.
- **Transmissive** (Aktarıcı) (medya ve kaplamanın içini görür) — Yazıcının düzenli etiketler ve sürekli medyalar için boşluk/web algılaması gerektiğinde kullanılır. Bu tür medyalarda izleme işaretleri veya çentikleri yoktur.

İlgili ZPL komutları: `^JS`

Kullanılan SGD komutu: `device.sensor_select`

Yazıcı web sayfası:**View and Modify Printer Settings (Yazıcı Ayarlarını Görüntüle ve Değiştir)** > **Media Setup (Medya Ayarları)**

Print (Yazdır) > Sensors (Sensörler) > Print: Sensor Profile (Yazdır: Sensör Profili)

Mevcut sensör değerlerine göre sensör ayarlarını gösterir.

Sonuçları yorumlamak için bkz. Sensör Profili sayfa 328.

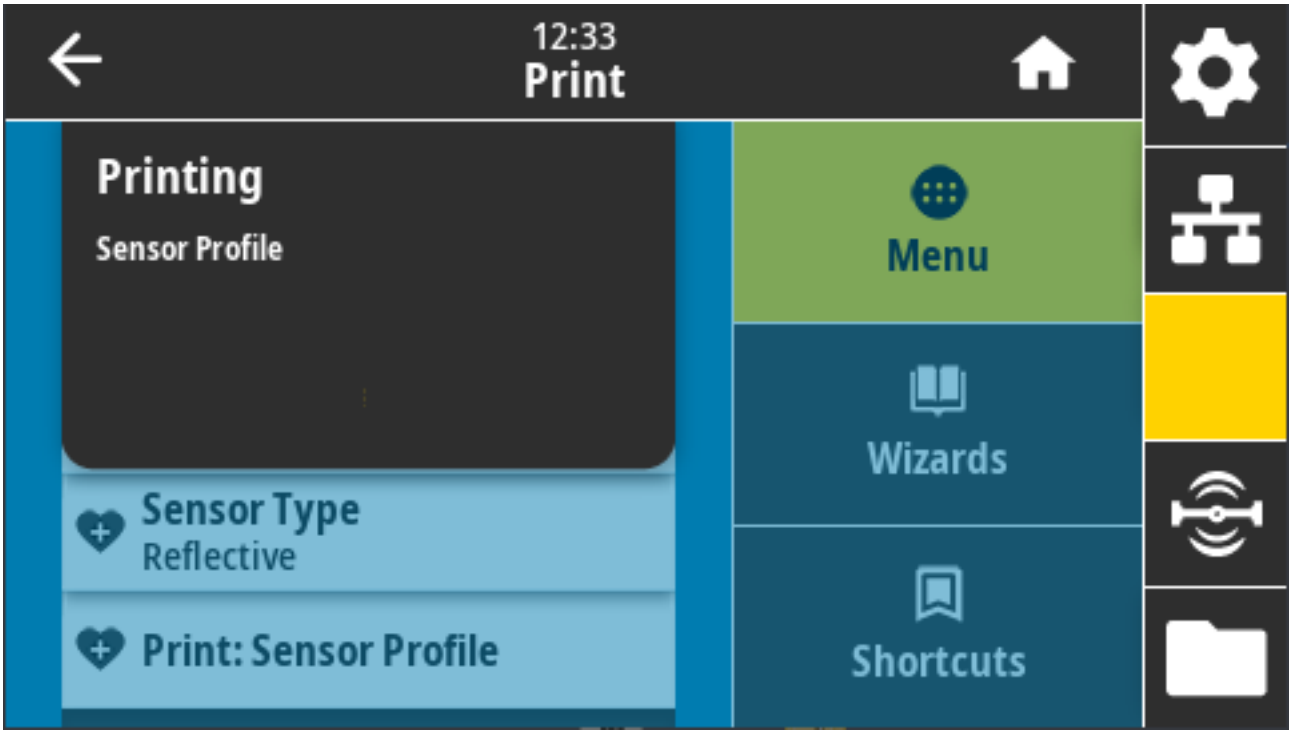

İlgili ZPL komutları: ~JG

Kontrol paneli tuşları: Yazıcının gücü açıldığı sırada, **FEED** (BESLE) + **CANCEL** (İPTAL) tuşlarını aynı anda basılı tutun.

Yazıcı web sayfası: **View and Modify Printer Settings (Yazıcı Ayarlarını Görüntüle ve Değiştir)** > **Print Listings on Label (Listeleri Etikete Yazdır)**

Print (Yazdır) > Print Station (Yazdırma Haznesi)

Değişken alanları bir etiket biçiminde doldurmak ve etiketi bir USB klavye, ölçek veya barkod tarayıcı gibi bir İnsan Giriş Cihazı (HID) kullanarak yazdırmak için bu menü öğesini kullanın.

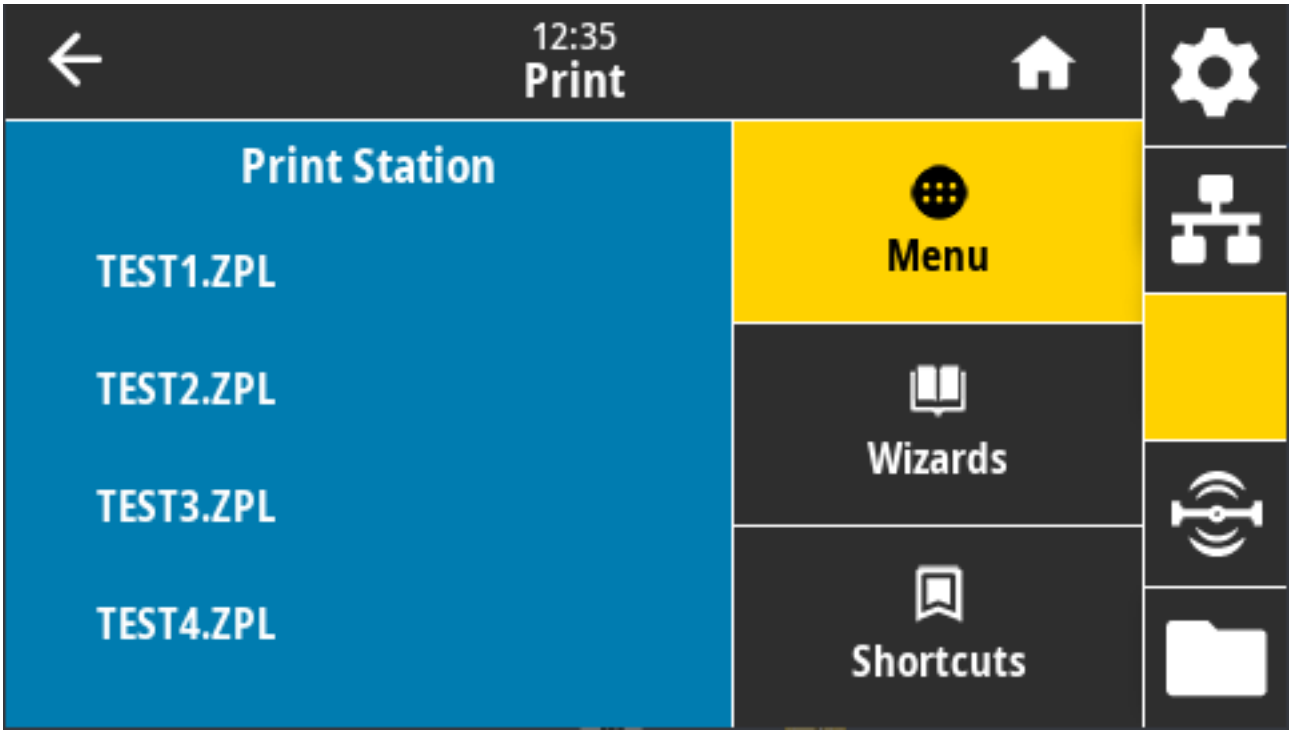

ÖNEMLİ: Bu seçeneği kullanmak için yazıcının E: sürücüsünde uygun bir etiket biçimi saklanmalıdır. Bu özelliğin nasıl kullanılacağını öğrenmek için bkz. USB Ana Bilgisayar Portu ve Yakın Alan İletişimi (NFC) Özelliklerini Kullanma sayfa 261 ve Alıştırma 5: Bir Akıllı Cihazla Saklanan Dosya için Veri Girme ve Etiket Yazdırma sayfa 261.

Bir HID'yi yazıcının USB ana bilgisayar portlarından birine taktığınızda, yazıcının E: sürücüsünde bir form seçmek için bu menüyü kullanın. Formdaki değişken ^FN alanlarını doldurmanız istendiğinde yazdırmak istediğiniz etiket miktarını belirtebilirsiniz.

^FN komutunu veya bu özellikle ilgili SGD komutlarını kullanma hakkında daha fazla bilgi edinmek için bkz. zebra.com/manuals adresindeki Zebra Programlama Kılavuzu.

Kullanılan SGD komutları:

- `usb.host.keyboard_input` [ON (AÇIK) olarak ayarlanmalıdır]
- `usb.host.template_list`
- `usb.host.fn_field_list`
- `usb.host.fn_field_data`
- `usb.host.fn_last_field`
- `usb.host.template_print_amount`

Print (Yazdır) > Applicator (Aplikatör) > Applicator Port Mode (Aplikatör Port Modu)

Aplikatör portunun "End Print" (Yazdırmayı Bitir) sinyalinin nasıl çalışacağını kontrol eder.

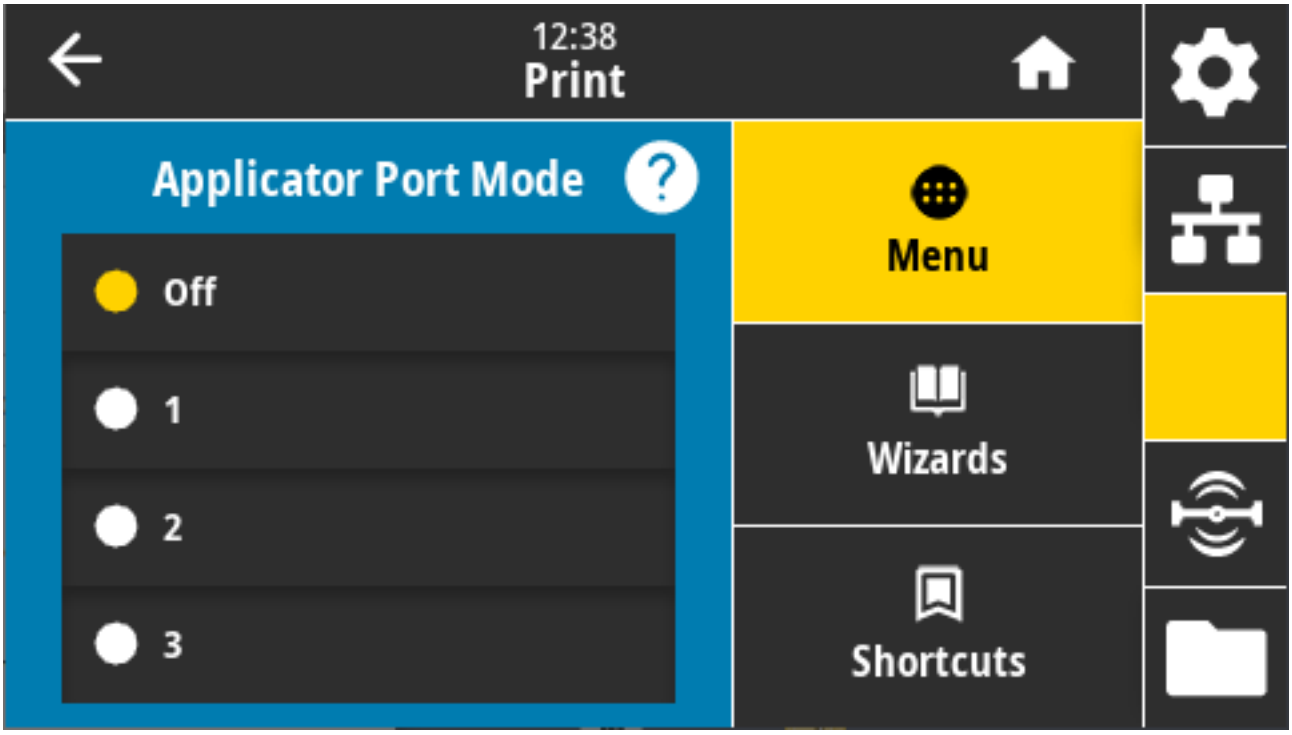

Kabul edilen değerler:

- Off 1 = End Print (Yazdırmayı Bitir) sinyali normalde yüksek ve yalnızca yazıcı etiketi ileriye doğru hareket ettirdiğinde düşük.
- 2 = "End Print" (Yazdırmayı Bitir) sinyali normalde düşük ve yalnızca yazıcı etiketi ileriye doğru hareket ettirdiğinde yüksek.
- 3 = "End Print" (Yazdırmayı Bitir) sinyali normalde yüksek ve bir etiket yazdırıldığında ve konumlandırıldığında 20 ms boyunca düşük.
- 4 = "End Print" (Yazdırmayı Bitir) sinyali normalde düşük ve bir etiket yazdırıldığında ve konumlandırıldığında 20 ms boyunca yüksek.

İlgili ZPL komutları: `^JJ`

Kullanılan SGD komutu: `device.applicator.end_print`

Print (Yazdır) > Applicator (Aplikatör) > Start Print Mode (Yazdırmaya Başla Modu)

Aplikatör portunun "Start Print" (Yazdırmaya Başla) sinyalinin, düzey modunda mı yoksa darbe modunda mı olduğunu belirler.

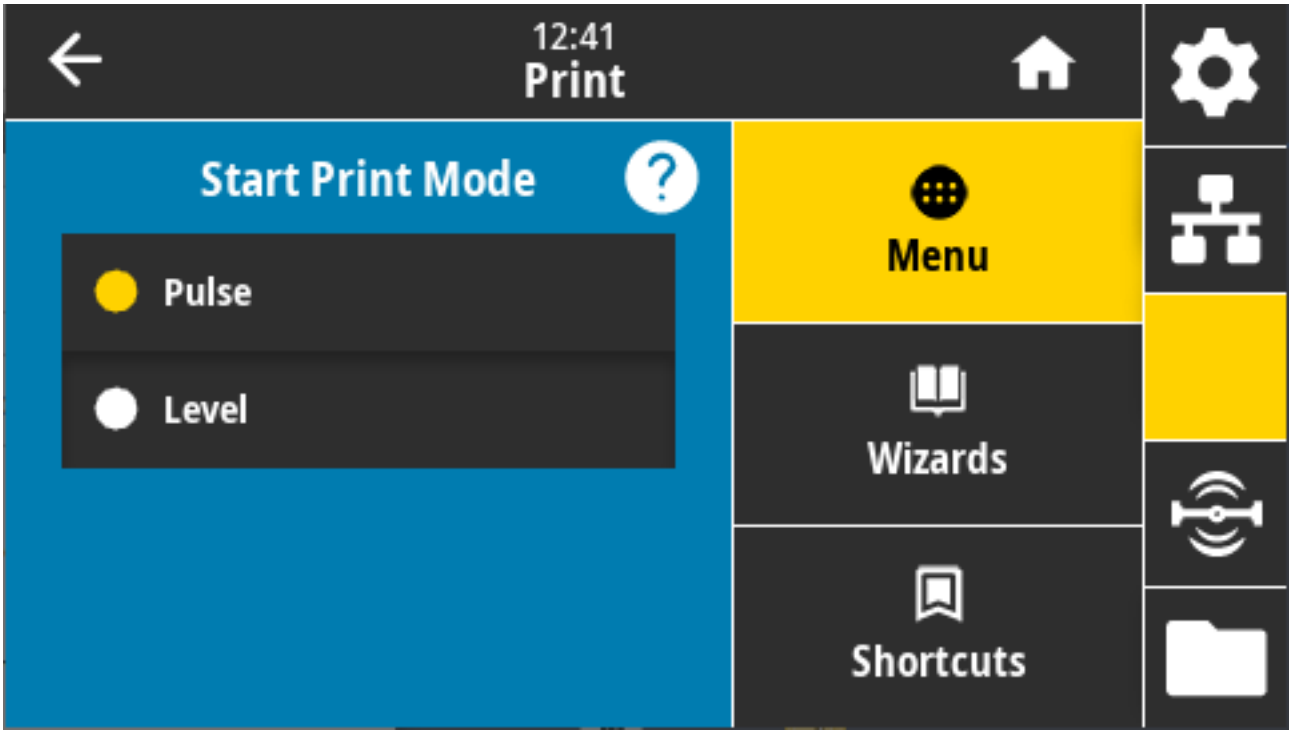

Kabul edilen değerler:

- Pulse (Darbe) — Start Print (Yazdırmaya Başla) sinyali, bir sonraki etiket için onaylanmadan önce devre dışı bırakılmalıdır.
- Level (Seviye) — Start Print (Yazdırmaya Başla) sinyalinin sonraki etiketi yazdırmak için devre dışı bırakılması gerekmez. Start Print (Yazdırmaya Başla) sinyali düşük olduğu ve bir etiket doğru biçimlendirildiği sürece bir etiket yazdırılır.

İlgili ZPL komutları: `^JJ`

Kullanılan SGD komutu: `device.applicator.start_print`

Print (Yazdır) > Applicator (Aplikatör) > Error on Pause (Duraklatmada Hata)

Yazıcının, aplikatör portu hatalarını nasıl ele alacağını belirler. Bu özelliğin etkinleştirilmesi, "Service Required" (Servis Gerekli) pininin de onaylanmasına neden olur.

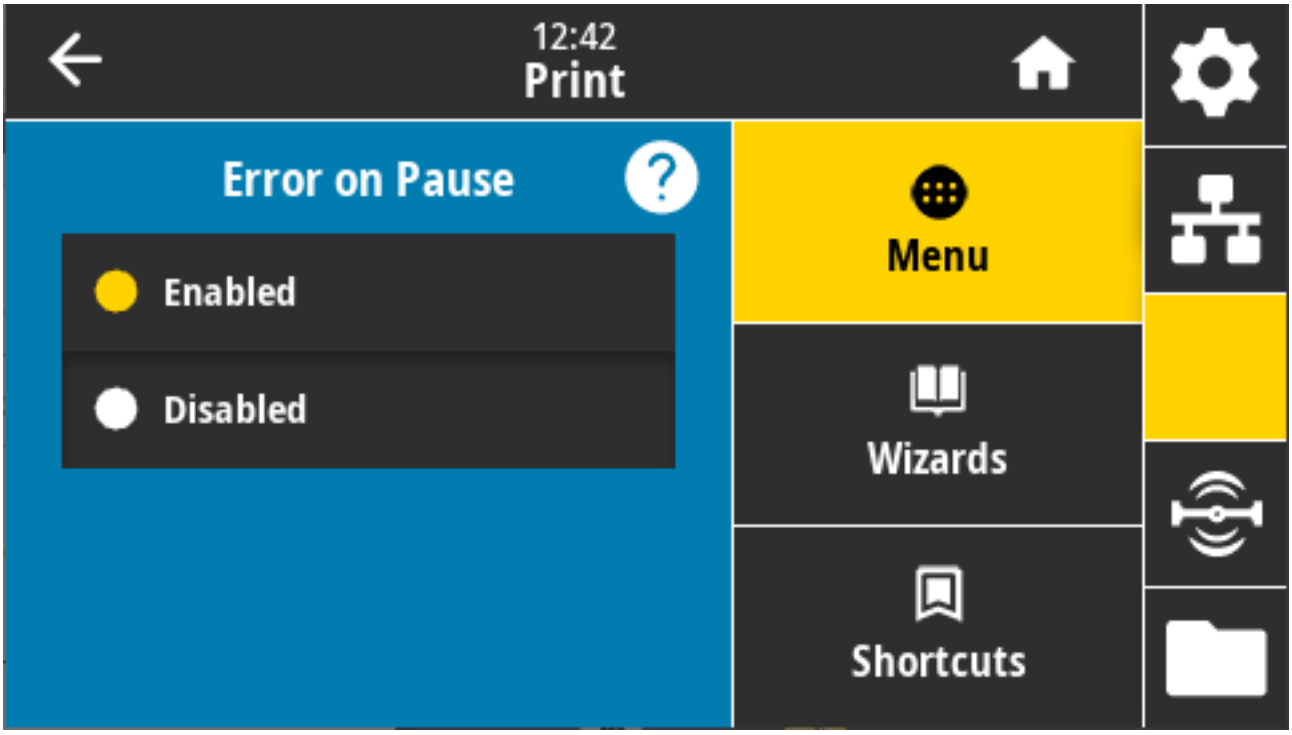

Kabul edilen değerler: ENABLED, DISABLED (ETKİN, DEVRE DIŞI)

Kullanılan SGD komutu: `device.applicator.error_on_pause`

Yazıcı web sayfası: **View and Modify Printer Settings (Yazıcı Ayarlarını Görüntüle ve Değiştir)** > **Advanced Setup (Gelişmiş Kurulum)** > **Error on Pause (Duraklatmada Hata)**

Print (Yazdır) > Applicator (Aplikatör) > Applicator Reprint (Aplikatörle Yeniden Yazdırma)

Bu seçenek, bir aplikatörün bir etiketi yeniden yazdırması için yüksek veya düşük bir değerin gerekli olup olmadığını belirtir.

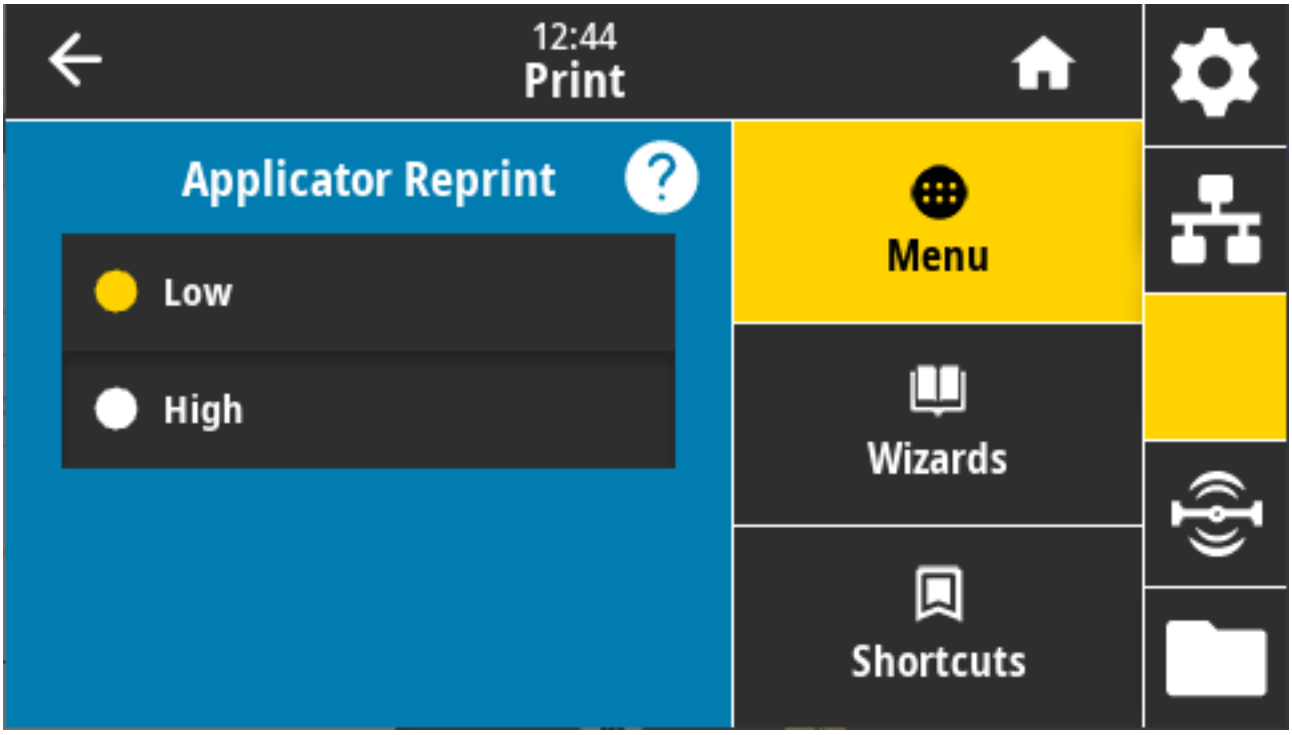

Etkinleştirildiğinde son yazdırılan etiketi yeniden yazdıran ~PR komutunu etkinleştirir veya devre dışı bırakır. Ayrıca Giriş ekranında **Reprint** (Yeniden Yazdır) öğesini de etkinleştirir.

İlgili ZPL komutları: `^JJ, ~PR`

Kullanılan SGD komutu: `device.applicator.reprint`

RFID Menüsü

RFID alt sistem çalışmasını yapılandırmak, izlemek ve test etmek için bu menüyü kullanabilirsiniz.

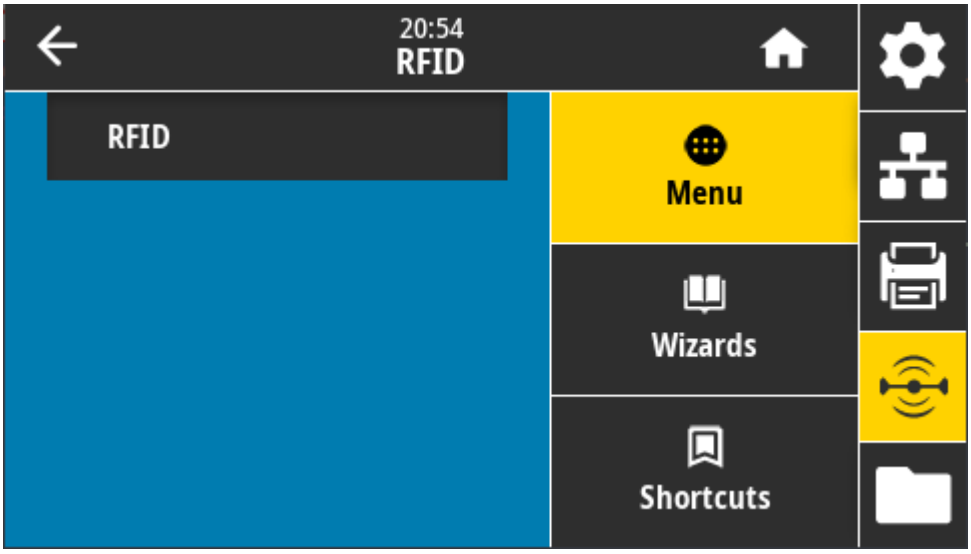

RFID > RFID Status (RFID Durumu)

Yazıcının RFID alt sisteminin durumunu görüntüleyin.

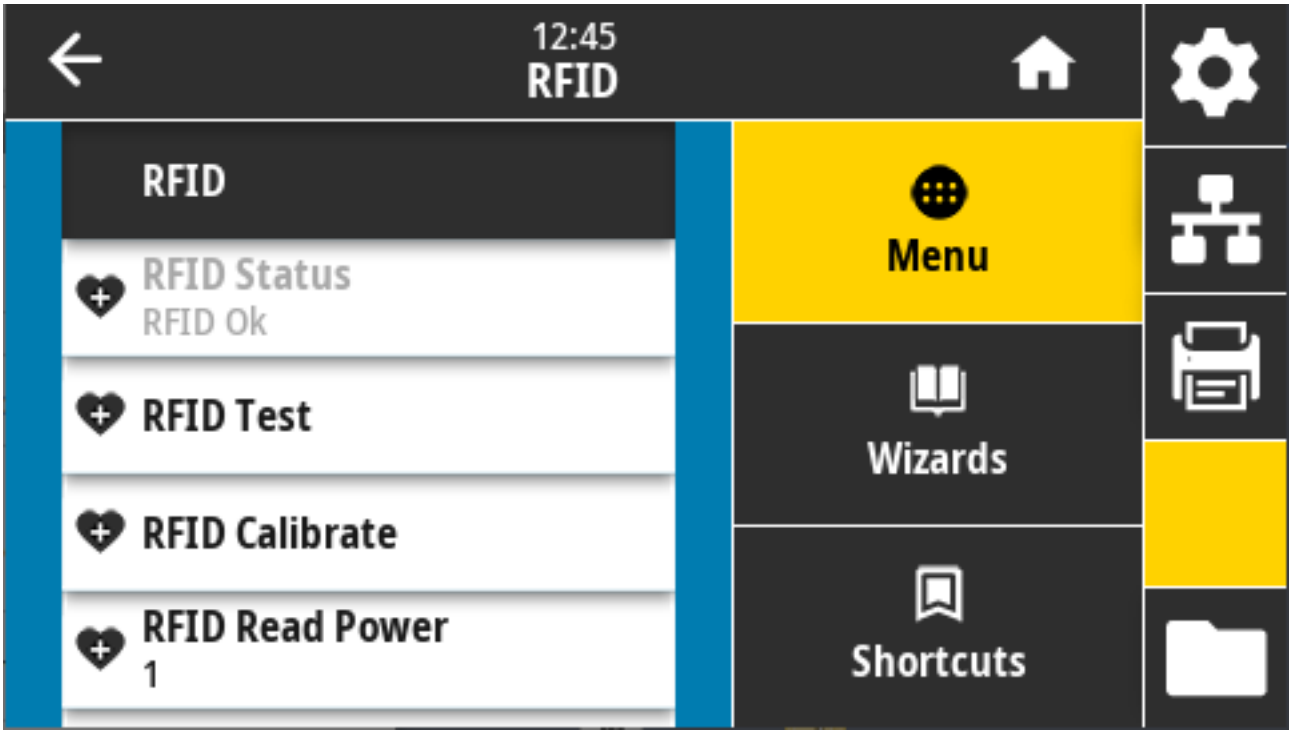

İlgili ZPL komutları: `^HL, ~HL`

Kullanılan SGD komutu: `rfid.error.response`

RFID > RFID Test (RFID Testi)

RFID testi sırasında, yazıcı bir alıcı-vericiye yazma ve okuma girişiminde bulunur. Bu test sırasında yazıcının bileşenleri hareket etmez.

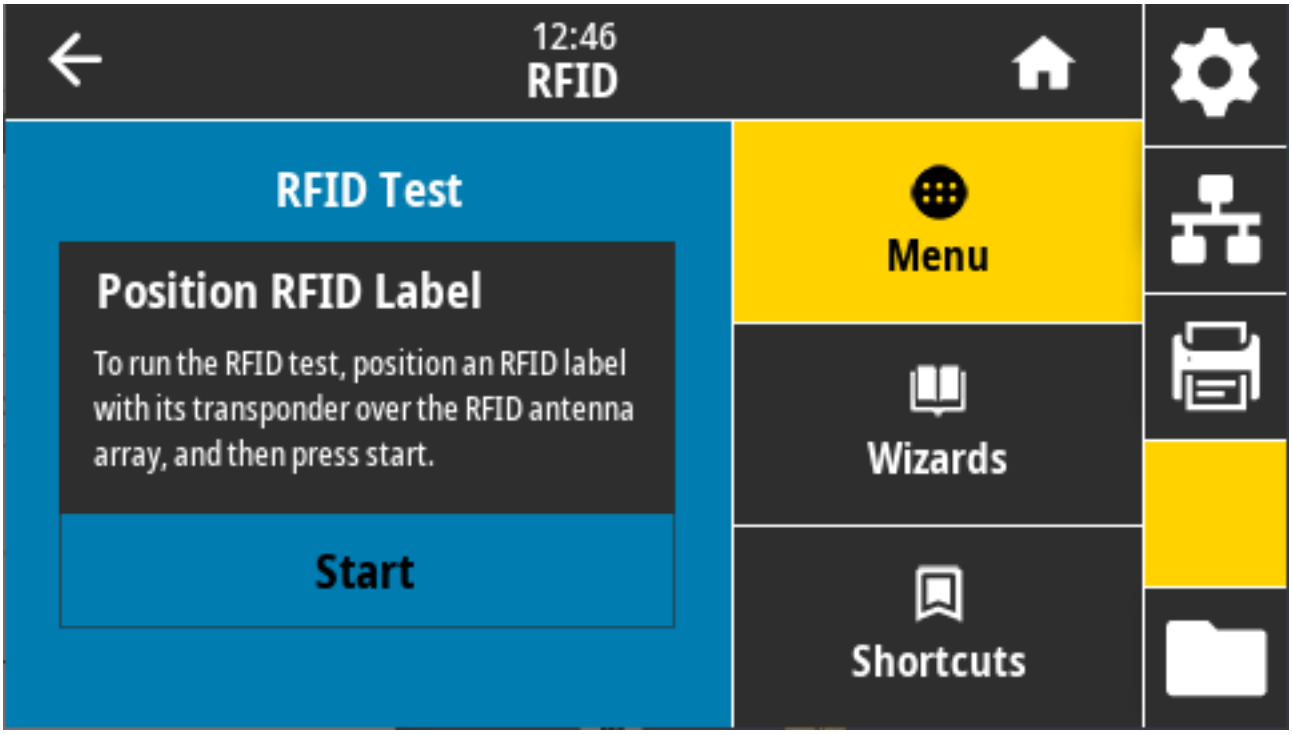

Bir RFID etiketini test etmek için RFID anten dizisinin üzerine aktarıcısı ile birlikte bir RFID etiketi yerleştirin. Ardından **Start** (Başlat) öğesine dokunun.

Bu testin sonuçları, test tamamlandığında ekranda görüntülenir.

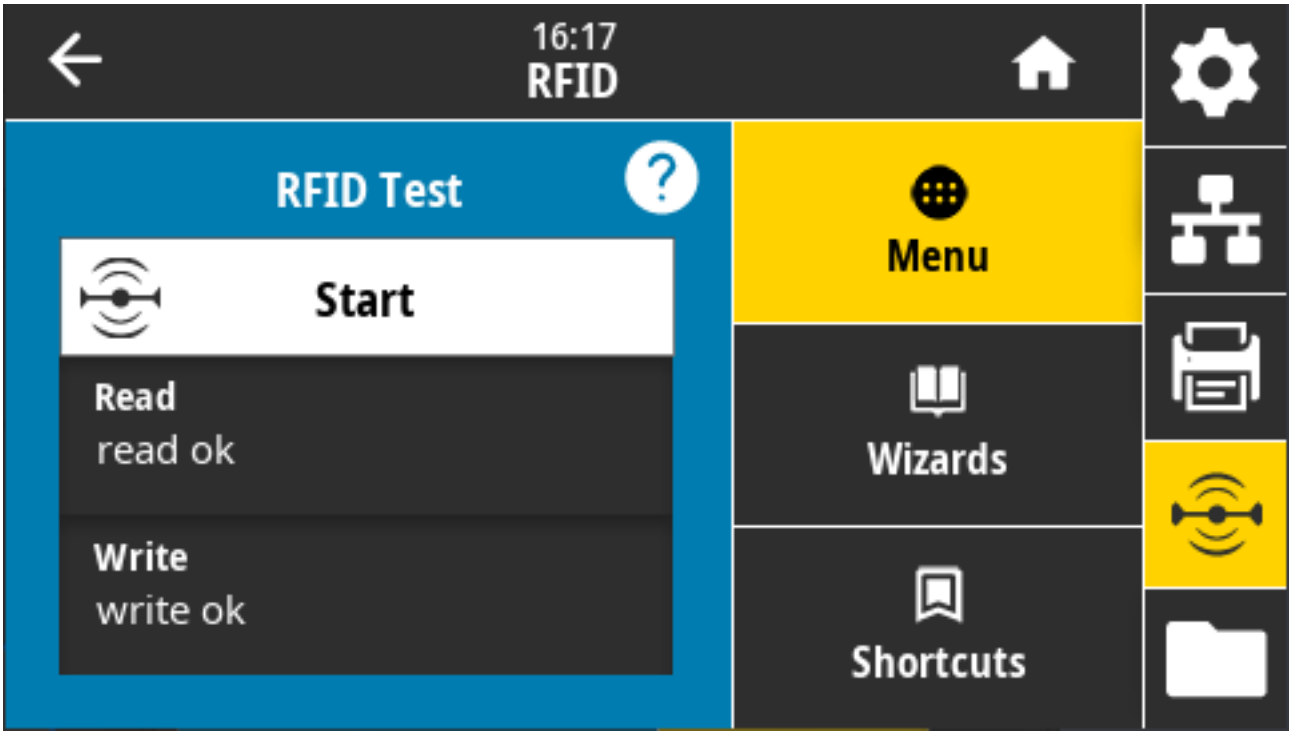

Kullanılan SGD komutu:

- `rfid.tag.test.content`

- `fid.tag.test.execute`

RFID > RFID Calibrate (RFID Kalibrasyonu)

RFID medyasının etiket kalibrasyonu için kullanılır. (Bu, medya ve şerit kalibrasyonu ile aynı DEĞİLDİR.)

İşlem sırasında yazıcı, medyayı hareket ettirir, RFID etiket konumunu kalibre eder ve kullanılan RFID medyasının ideal ayarlarını belirler. Bu ayarlar şunları içerir:

- programlama konumu
- kullanılacak anten elemanı
- kullanılacak okuma/yazma gücü seviyesi

Daha fazla bilgi için zebra.com/manuals adresinde bulunan RFID Programlama Kılavuzu 3'e bakın.

NOT: Bu komutu çalıştırmadan önce, yazıcıya RFID medyasını yükleyin, yazıcınızı kalibre edin (bkz. Print (Yazdır) > Sensors (Sensörler) > Manual Calibration (Manuel Kalibrasyon) sayfa 142), yazıcı kafasını kapatın ve etiket kalibrasyonunun doğru konumdan başlayacağından emin olmak için **FEED** (BESLE) öğesine basın.

Kalibre edilen etiketin öncesindeki ve sonrasındaki tüm alıcı-vericileri bırakın. Bu durum, yazıcının komşu etiketi kodlamayacak RFID ayarlarını belirlemesini sağlar. Etiket kalibrasyon prosedürü sırasında geri beslemeye yer açmak için bir miktar medyanın yazıcının önünden çıkmasına izin verin.

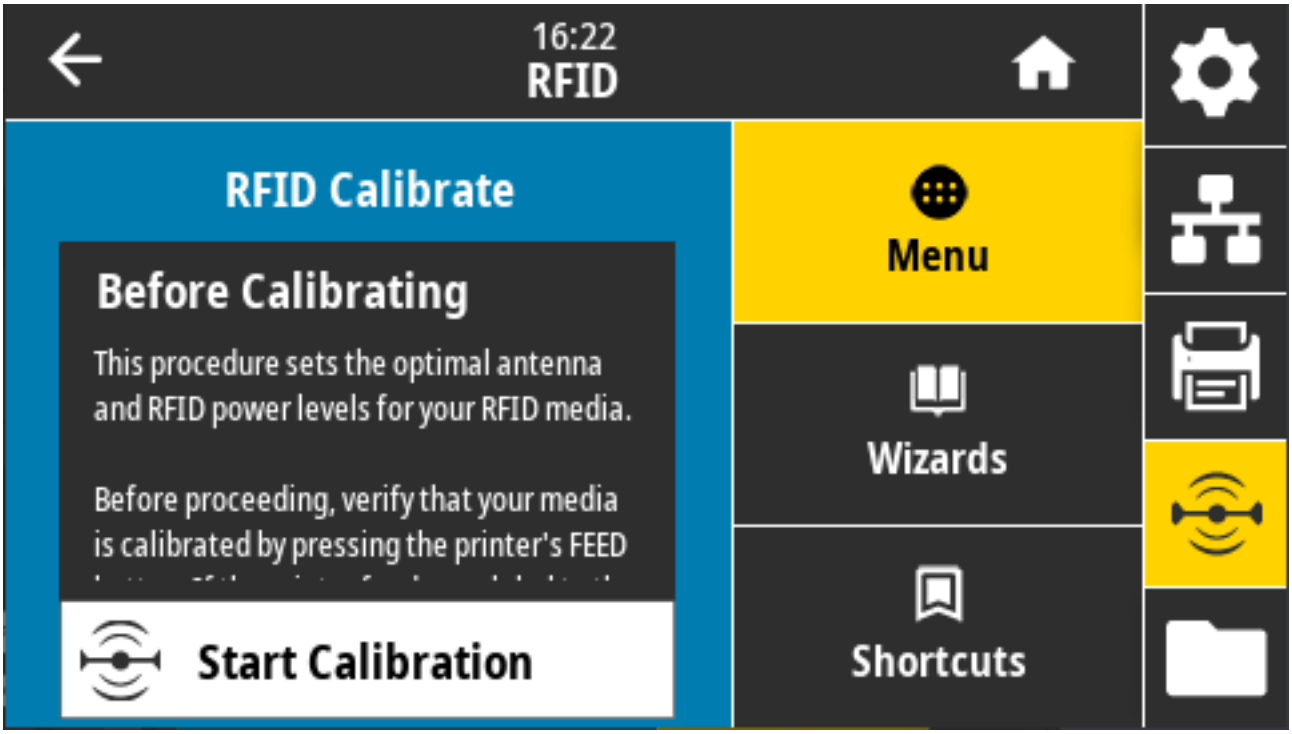

İlgili ZPL komutu: ^HR

Kullanılan SGD komutu: `rfid.tag.calibrate`

RFID > Read Power (Okuma Gücü)

RFID etiket kalibrasyonu kullanmayı planladığınız etiketler için istenen okuma gücünü belirleyemezse burada uygun bir değer belirtin.

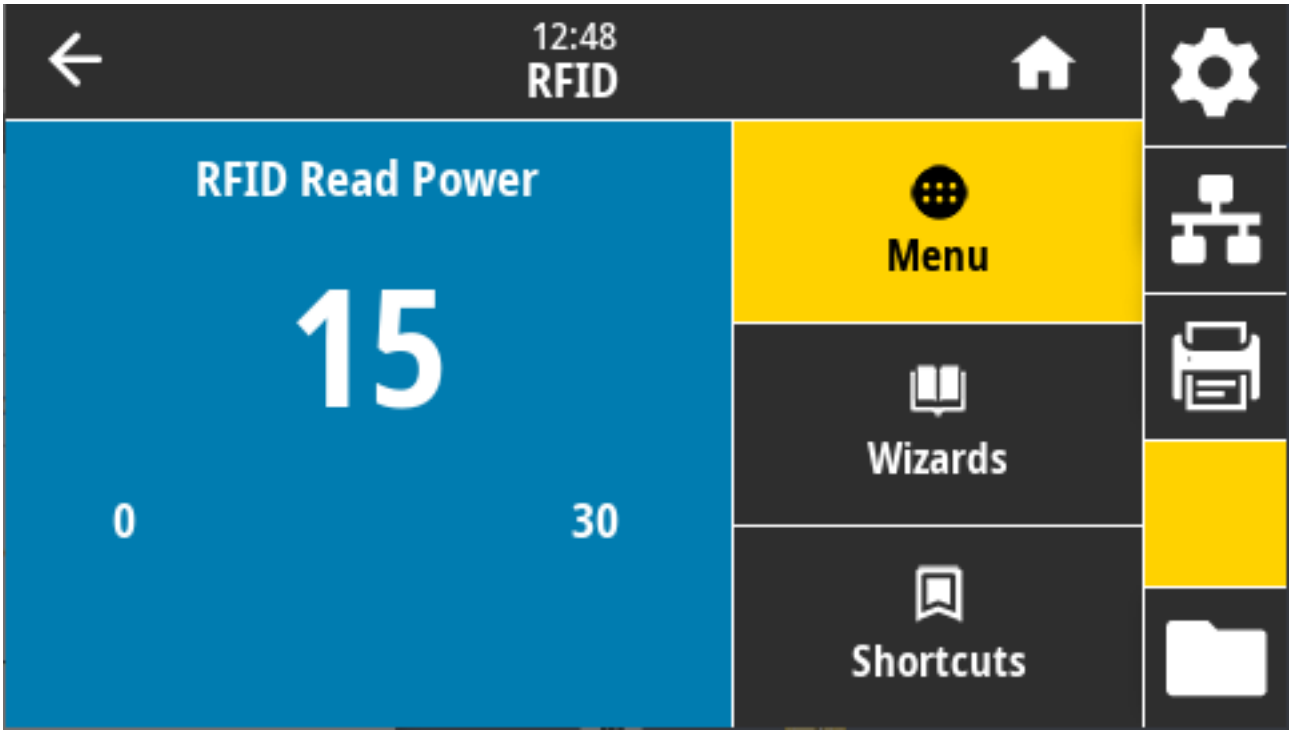

Kabul edilen değerler: 0 ila 30

İlgili ZPL komutları: `^RW`

Kullanılan SGD komutu: `rfid.reader_1.power.read`

Yazıcı web sayfası: **View and Modify Printer Settings (Yazıcı Ayarlarını Görüntüle ve Değiştir)** > **RFID Setup (RFID Kurulumu)** > **RFID READ PWR (RFID OKUMA GÜCÜ)**

RFID > Write Power (Yazma Gücü)

RFID etiket kalibrasyonu kullanmayı planladığınız etiketler için istenen yazma gücünü belirleyemezse bu ekranda uygun bir değer belirtin.

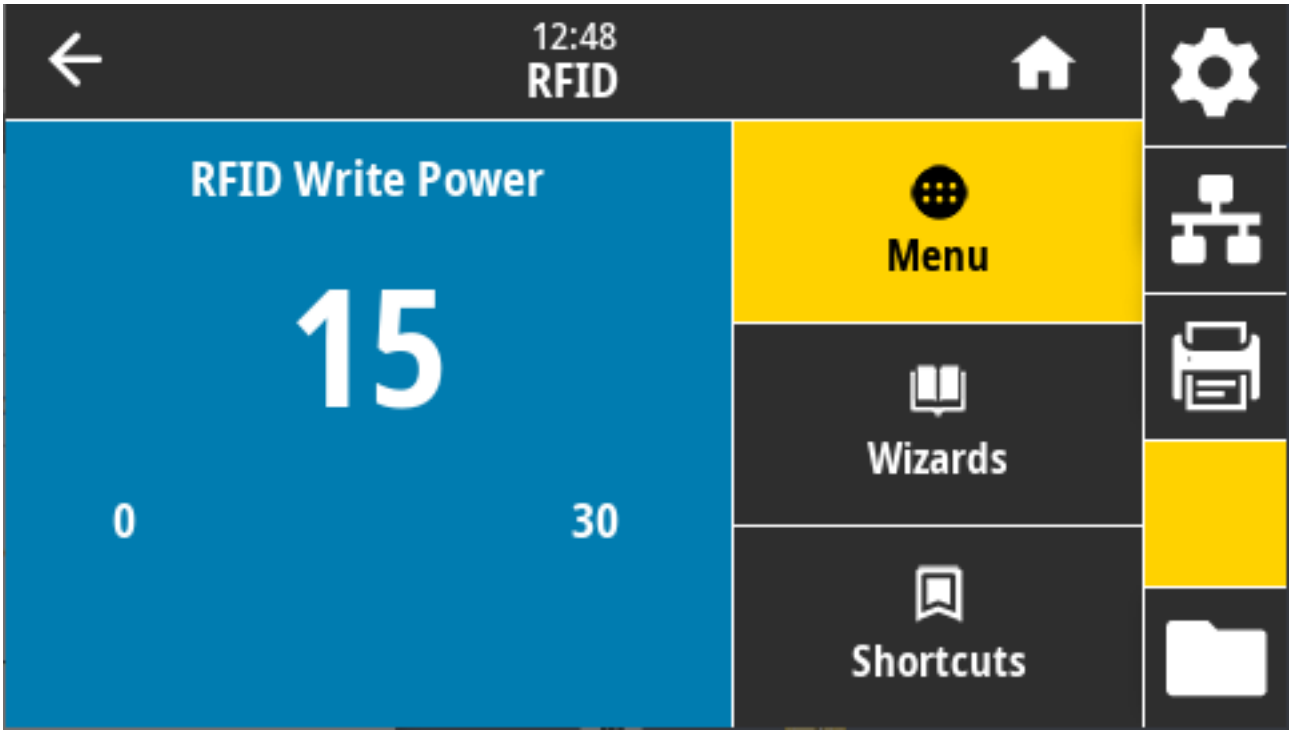

Kabul edilen değerler: 0 ila 30

İlgili ZPL komutları: ^RW

Kullanılan SGD komutu: `rfid.reader_1.power.write`

Yazıcı web sayfası: **View and Modify Printer Settings (Yazıcı Ayarlarını Görüntüle ve Değiştir)** > **RFID Setup (RFID Ayarları)** > **RFID WRITE PWR (RFID YAZMA GÜCÜ)**

RFID > RFID Antenna (RFID Anteni)

RFID etiket kalibrasyonu istenen anten seçimini belirlemezse burada uygun değeri belirtin.

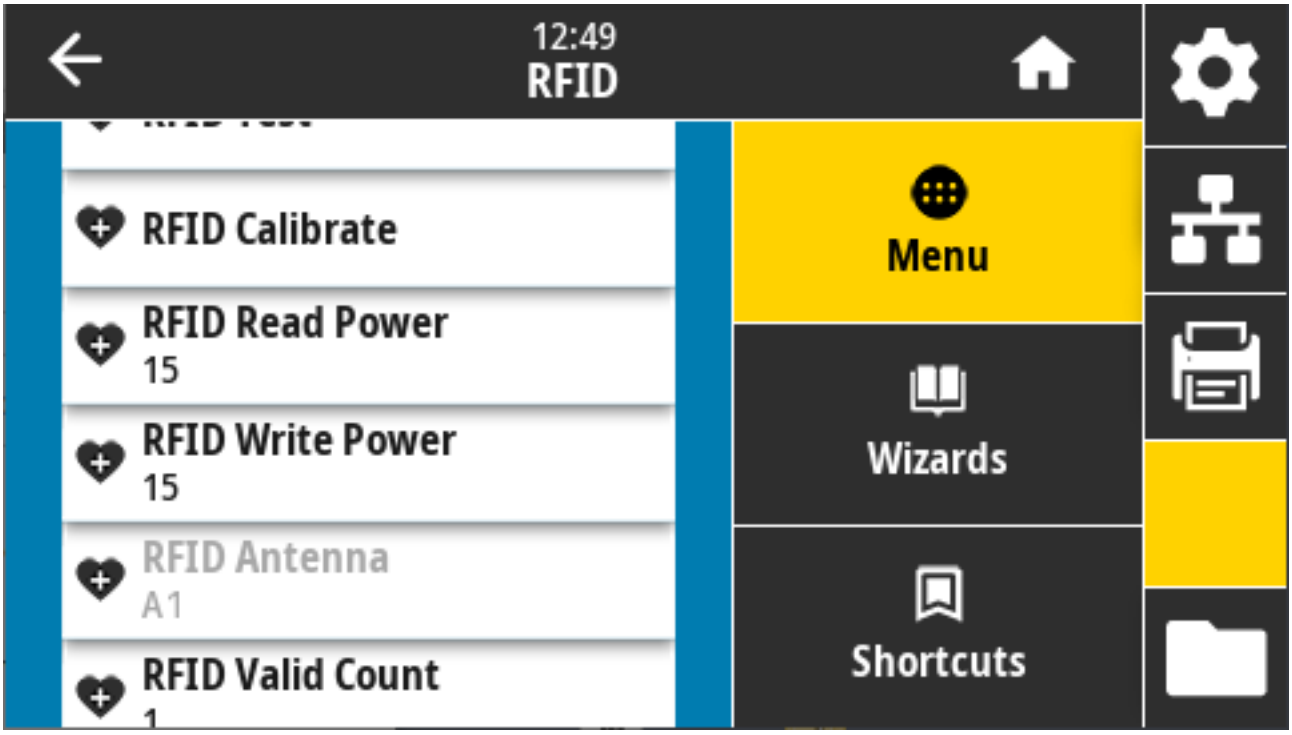

Kabul edilen değerler: A1 varsayılanı (bu Zebra yazıcıda kullanılan merkeze hizalanmış antenler için geçerli tek ayar)

İlgili ZPL komutları: ^RW

Kullanılan SGD komutu: `rfid.reader_1.antenna_port`

Yazıcı web sayfası: **View and Modify Printer Settings (Yazıcı Ayarlarını Görüntüle ve Değiştir)** > **RFID Setup (RFID Ayarları)** > **RFID ANTENNA (RFID ANTENİ)**

RFID > RFID Valid Count (RFID Geçerli Sayısı)

RFID geçerli etiket sayacını sıfırlamak için kullanılır.

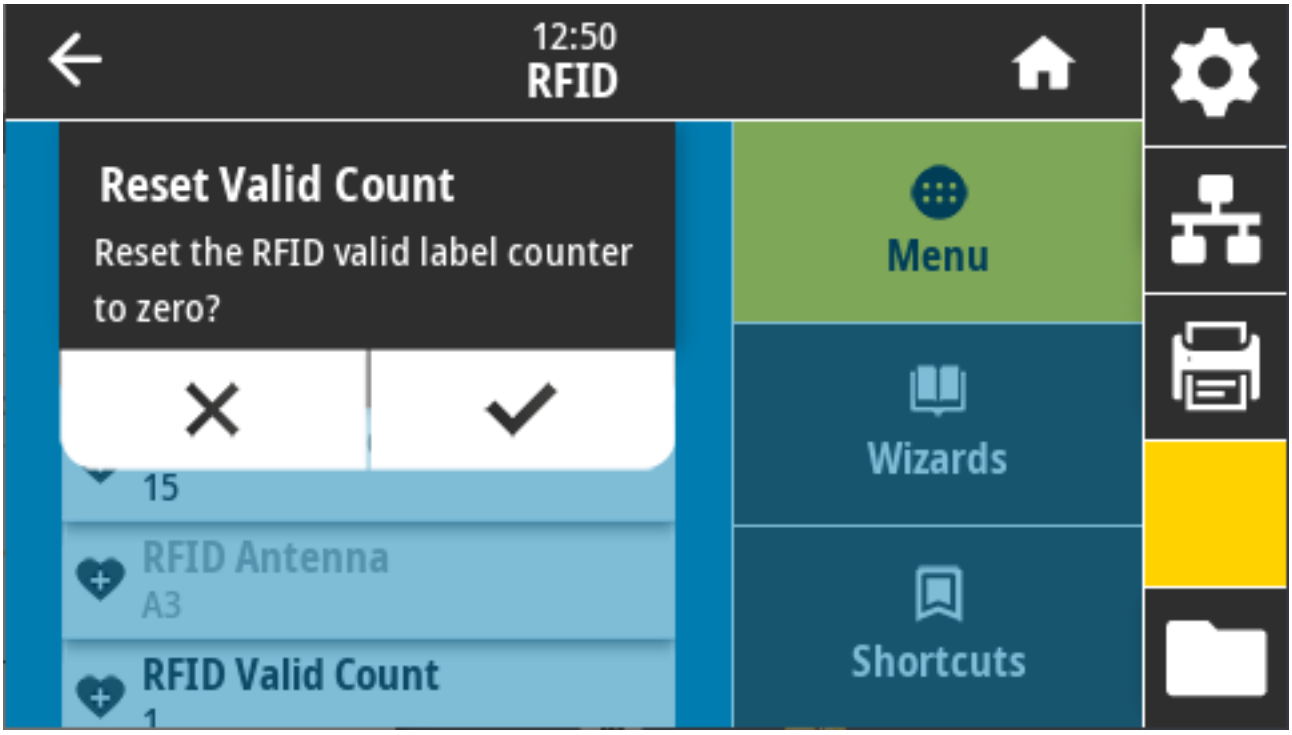

İlgili ZPL komutları: ~R0

Kullanılan SGD komutu: `odometer.rfid.valid_resettable`

RFID > RFID Void Count (RFID Geçersiz Kılma Sayısı)

RFID geçersiz etiket sayacını sıfırlamak için kullanılır.

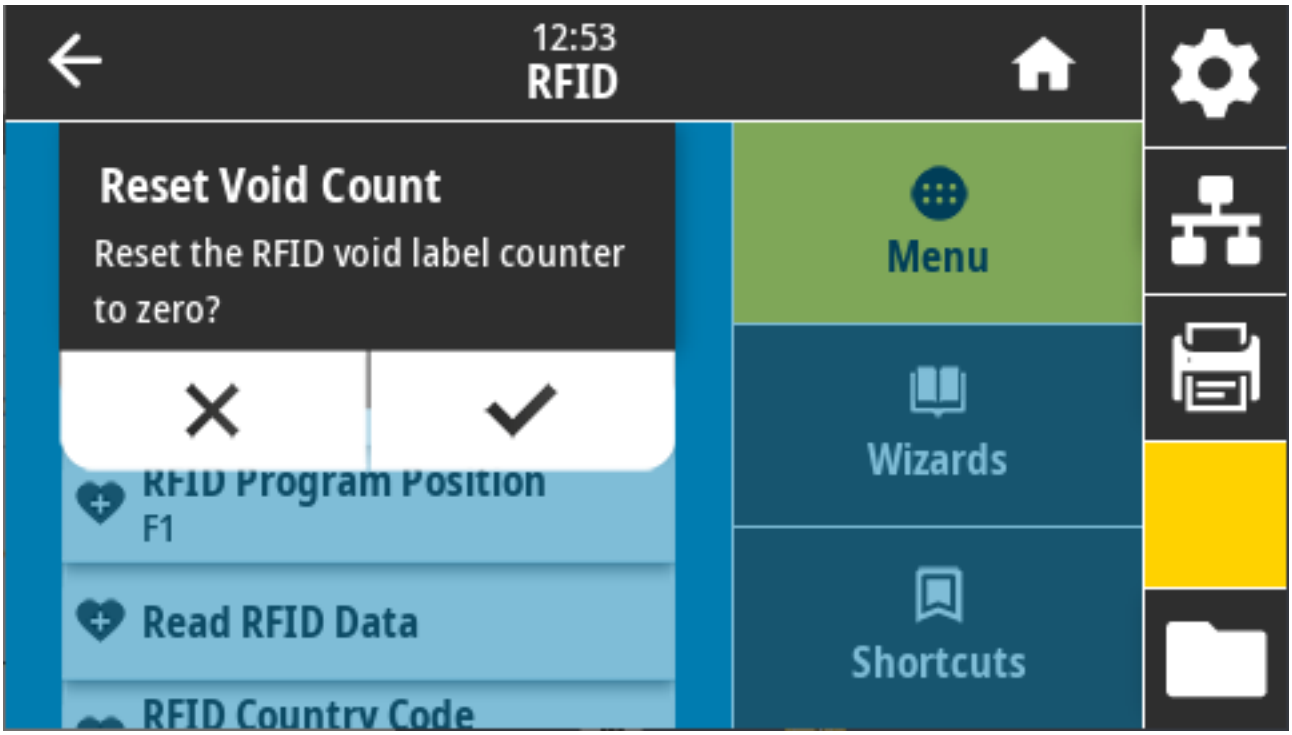

İlgili ZPL komutları: ~R0

Kullanılan SGD komutu: `odometer.rfid.void_resettable`

RFID > RFID Program Position (RFID Programlama Konumu)

İstenen programlama konumu (okuma/yazma konumu) RFID etiket kalibrasyonu ile elde edilmezse uygun değeri belirtin.

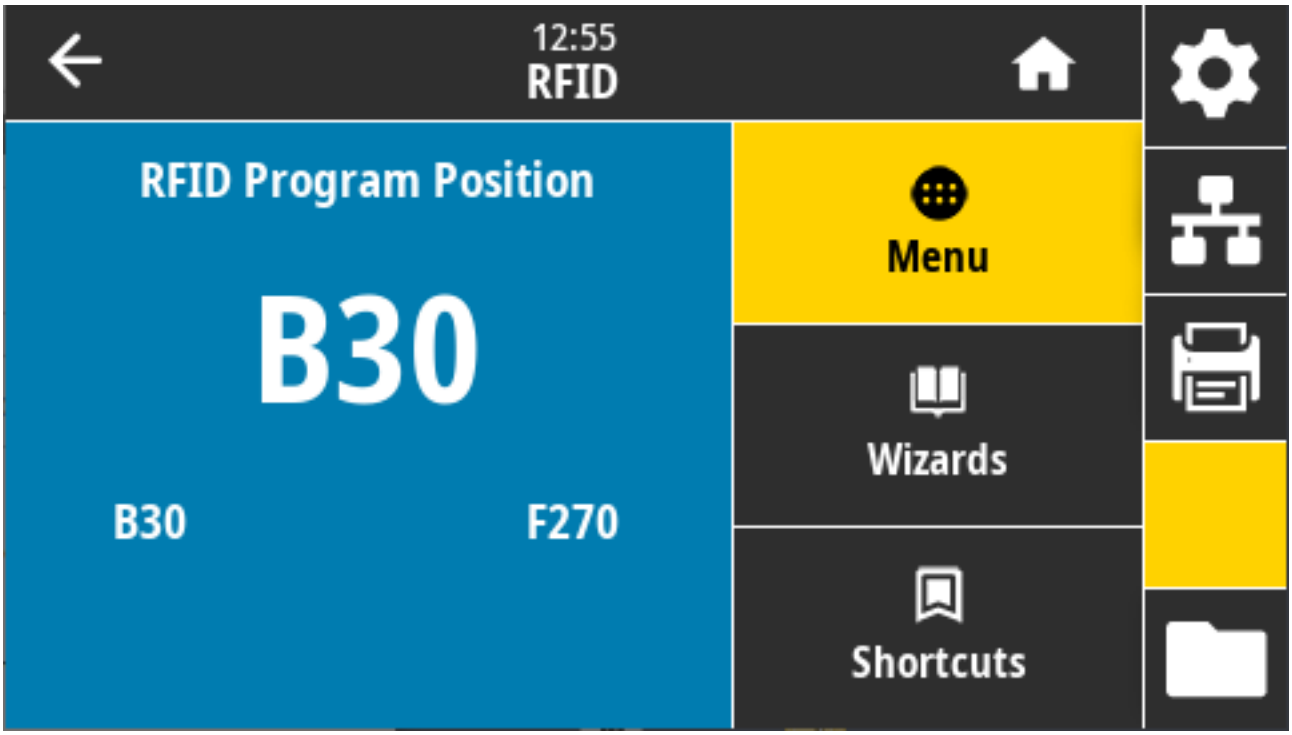

Kabul edilen değerler:

- F0 ila Fxxx (burada xxx, milimetre cinsinden etiket uzunluğu ya da 999'dur, hangisi daha az ise) — Yazıcı, belirlenen mesafe boyunca etiketi ileri iter ve ardından programlamayı başlatır.
- B0 ila B30 — Yazıcı, belirtilen mesafe boyunca etiketi geri besler ve ardından programlamayı başlatır. Geri beslemeyi hesaba katmak için bir geri programlama konumunu kullanırken boş medya astarının yazıcının önünden çıkmasını sağlayın.

İlgili ZPL komutları: ^RS

Kullanılan SGD komutu:`rfid.position.program`

Yazıcı web sayfası: **View and Modify Printer Settings (Yazıcı Ayarlarını Görüntüle ve Değiştir)** > **RFID Setup (RFID Ayarları)** > **PROGRAM POSITION (PROGRAMLAMA KONUMU)**

RFID > Read RFID Data (RFID Verilerini Oku)

Belirtilen etiket verisini RFID anteni üzerinde bulunan RFID etiketinden okuyun ve gönderin. Etiket verileri okunurken hiçbir yazıcı hareketi oluşmaz. Yazıcı kafası açılıp kapatılabilir.

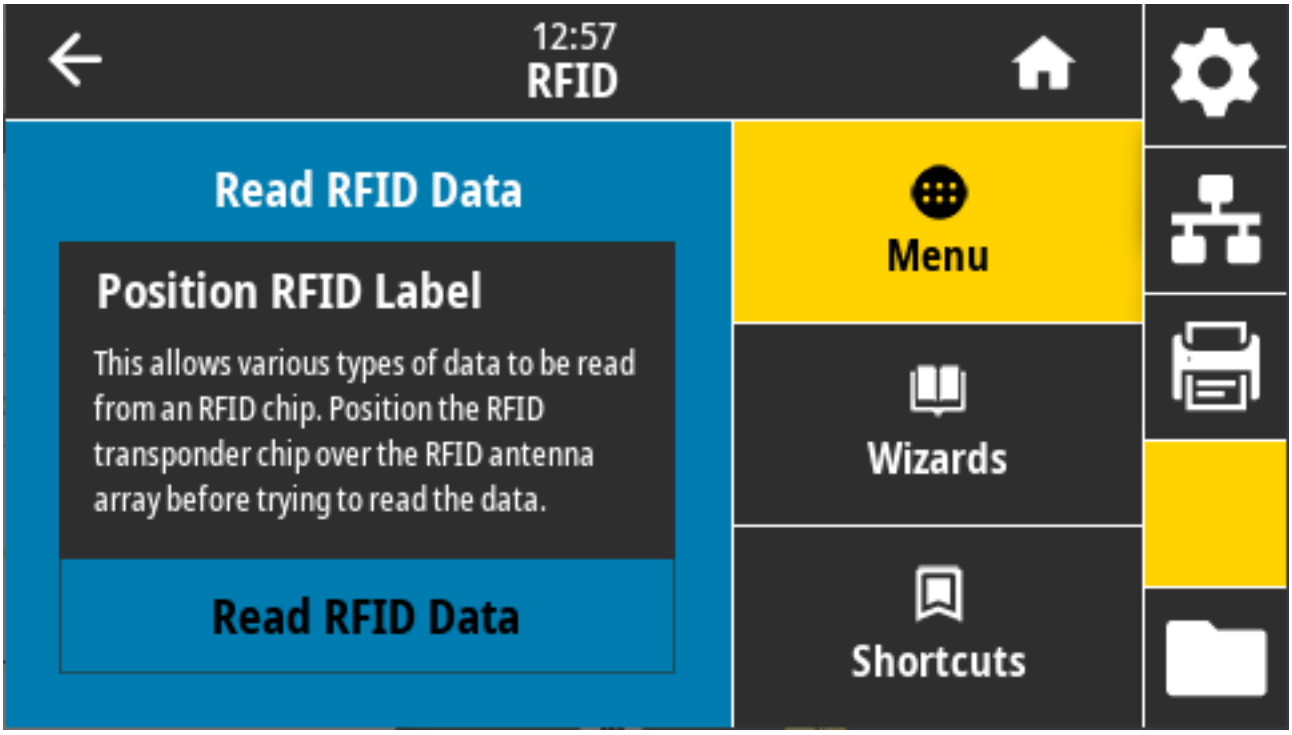

RFID etiketinde depolanan bilgileri okumak ve görüntülemek için RFID etiketini aktarıcısı ile birlikte RFID anteni üzerine yerleştirin, ardından **Read RFID Data** (RFID Verilerini Oku) öğesine dokunun.

Test sonuçları ekranda gösterilir.

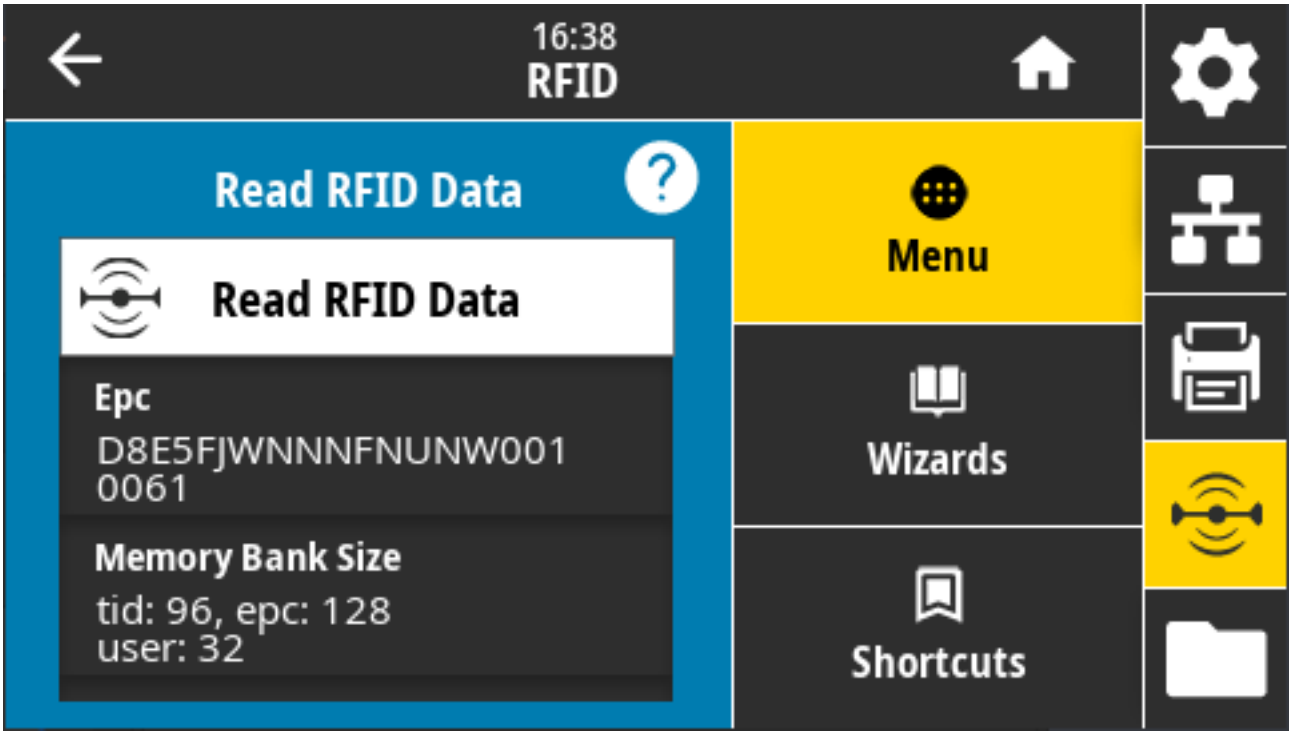

İlgili ZPL komutları: ^RF

Kullanılan SGD komutu:

- `rfid.tag.read.content`
- `rfid.tag.read.execute`

Depolama Menüsü

Yazıcı içindeki dosya işlemlerini yönetmek, USB Ana Bilgisayar aracılığıyla harici dosyalara erişmek ve etiket formatlarını yazdırmak için bu menüyü kullanın.

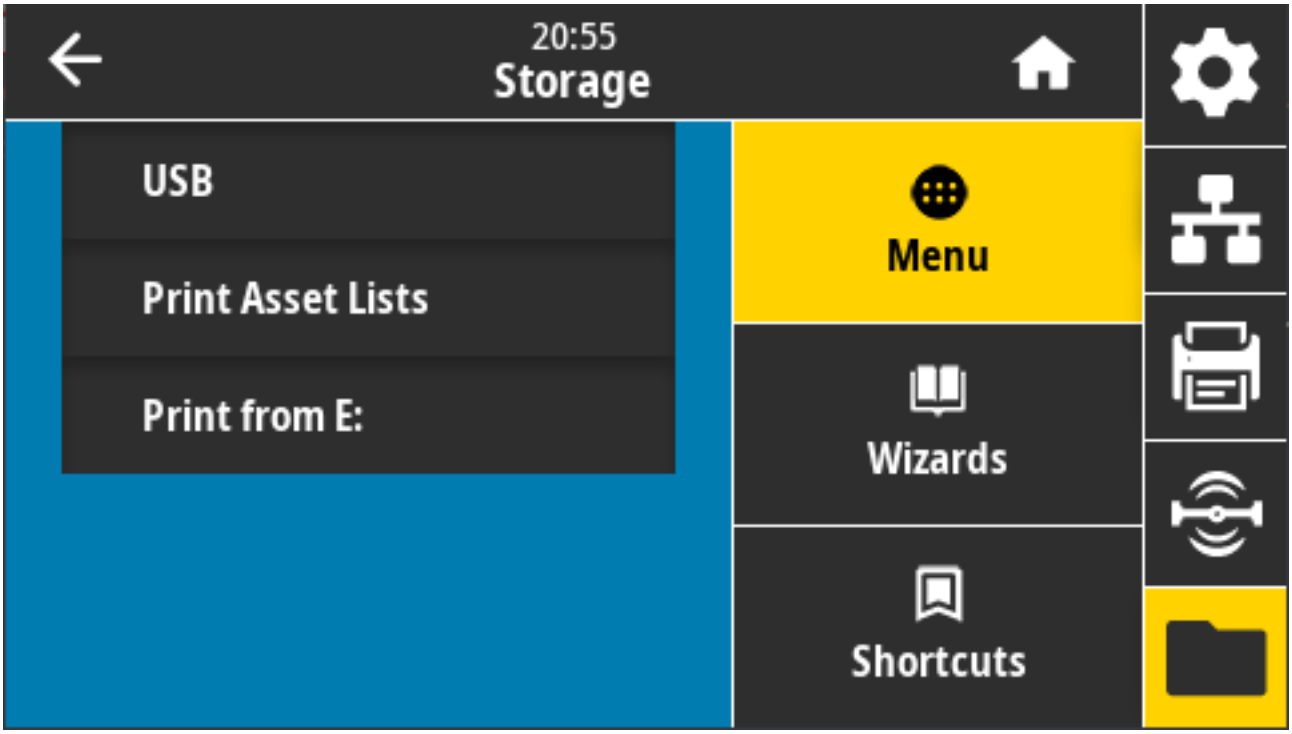

Storage (Depolama) > USB > Copy: Files to USB (Kopyala: Dosyaları USB'ye)

Bir USB Flash sürücüsünde saklamak için yazıcıdan dosyaları seçin.

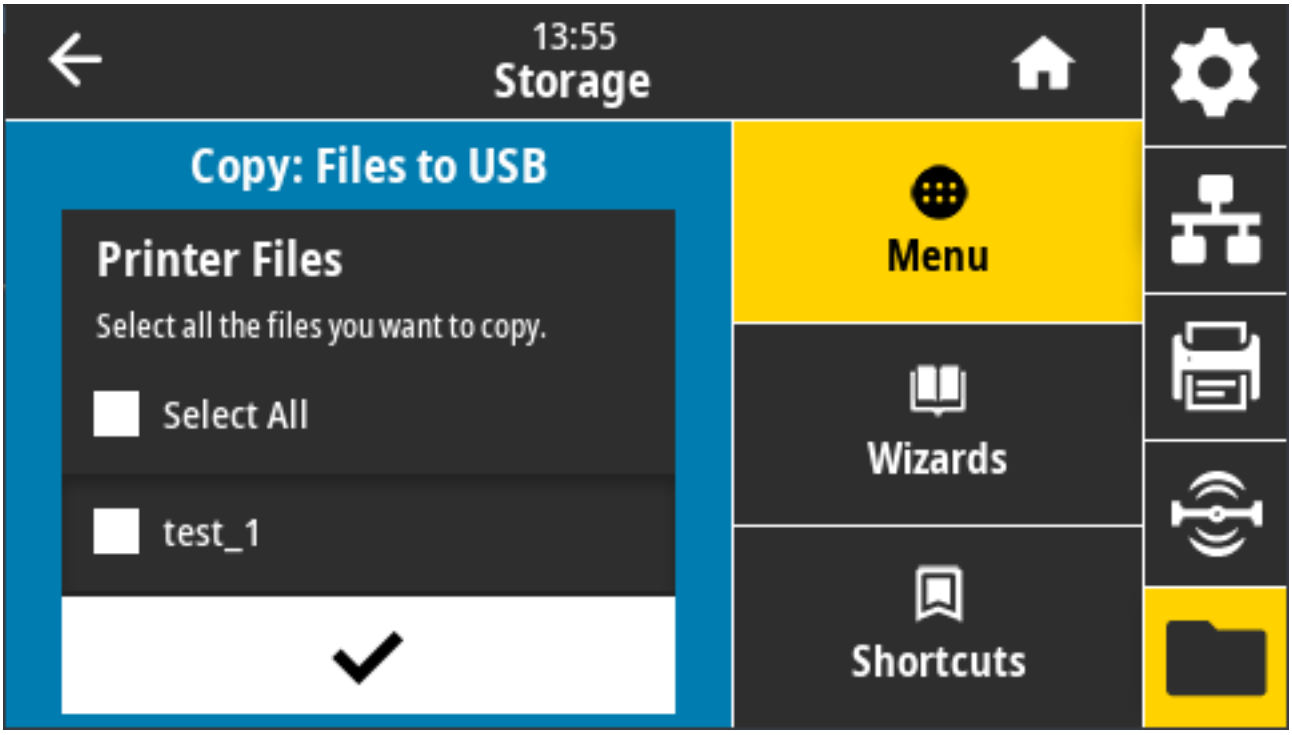

Dosyaları yazıcıdan USB Flash sürücüye kopyalamak için:

1. Yazıcının, USB ana bilgisayar portuna bir USB flash sürücü takın. Yazıcı, mevcut dosyaları listeler
2. İstediğiniz dosyaların yanındaki kutuya dokunun. **Select All** (Tümünü Seç) öğesini de kullanabilirsiniz.
3. Seçilen dosyaları kopyalamak için onay işaretine dokunun.

`SGD command used: usb.host.write_list`

Storage (Depolama) > USB > Copy: Files to Printer (Kopyala: Dosyaları Yazıcıya)

Bir USB Flash sürücüsünden yazıcıya kopyalanacak dosyaları seçin.

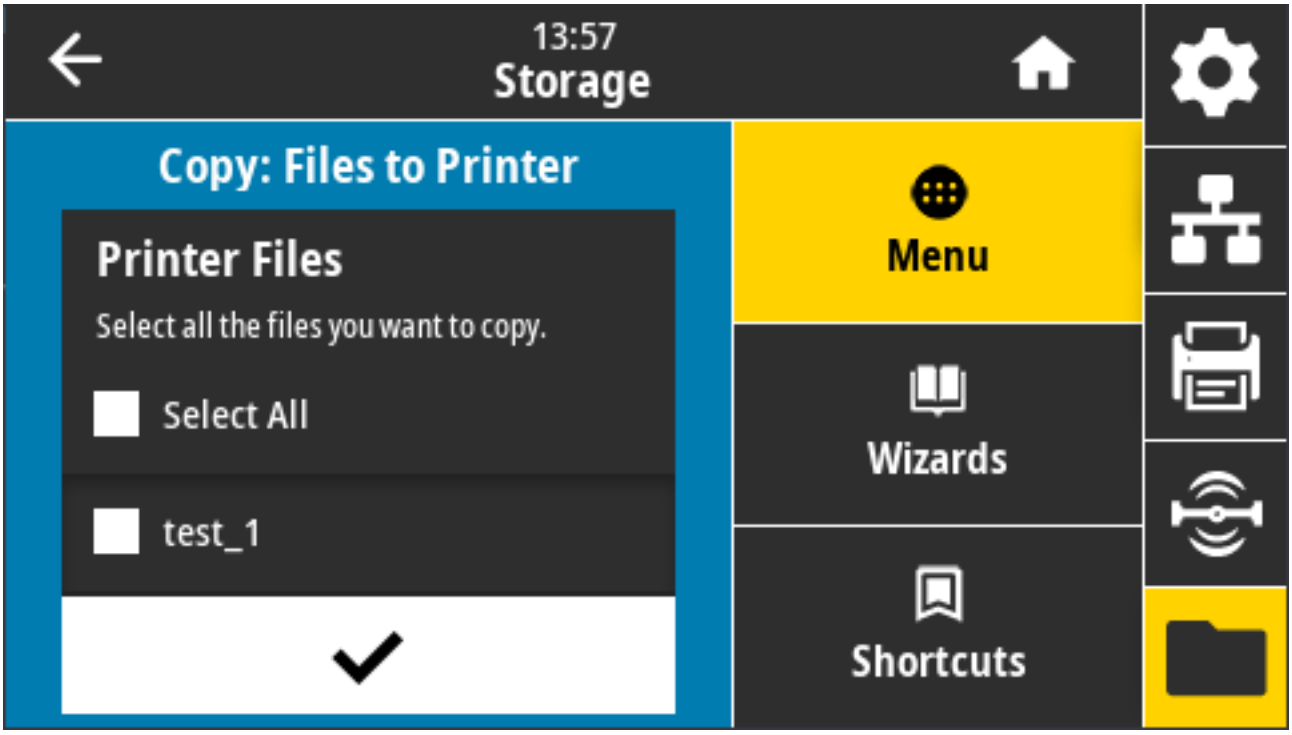

Dosyaları bir USB Flash sürücüden yazıcıya kopyalamak için:

1. Yazıcının, USB ana bilgisayar portuna bir USB flash sürücü takın. Yazıcı, mevcut dosyaları listeler
2. İstediğiniz dosyaların yanındaki kutuya dokunun. Select All (Tümünü Seç) öğesi de mevcuttur.
3. Seçilen dosyaları kopyalamak için onay işaretine dokunun.

`SGD command used: usb.host.read_list`

Storage (Depolama) > USB > Copy: Configuration to USB (Kopyala: Yapılandırma Üzerinden USB'ye)

Yazıcının yapılandırma bilgilerini, yazıcının USB ana bilgisayar portlarından birine takılı USB Flash sürücü gibi bir USB yığın depolama cihazına kopyalamak için bu işlevi kullanın. Bu, bilgileri fiziksel etiketler yazdırmak zorunda kalmadan erişilebilir kılar.

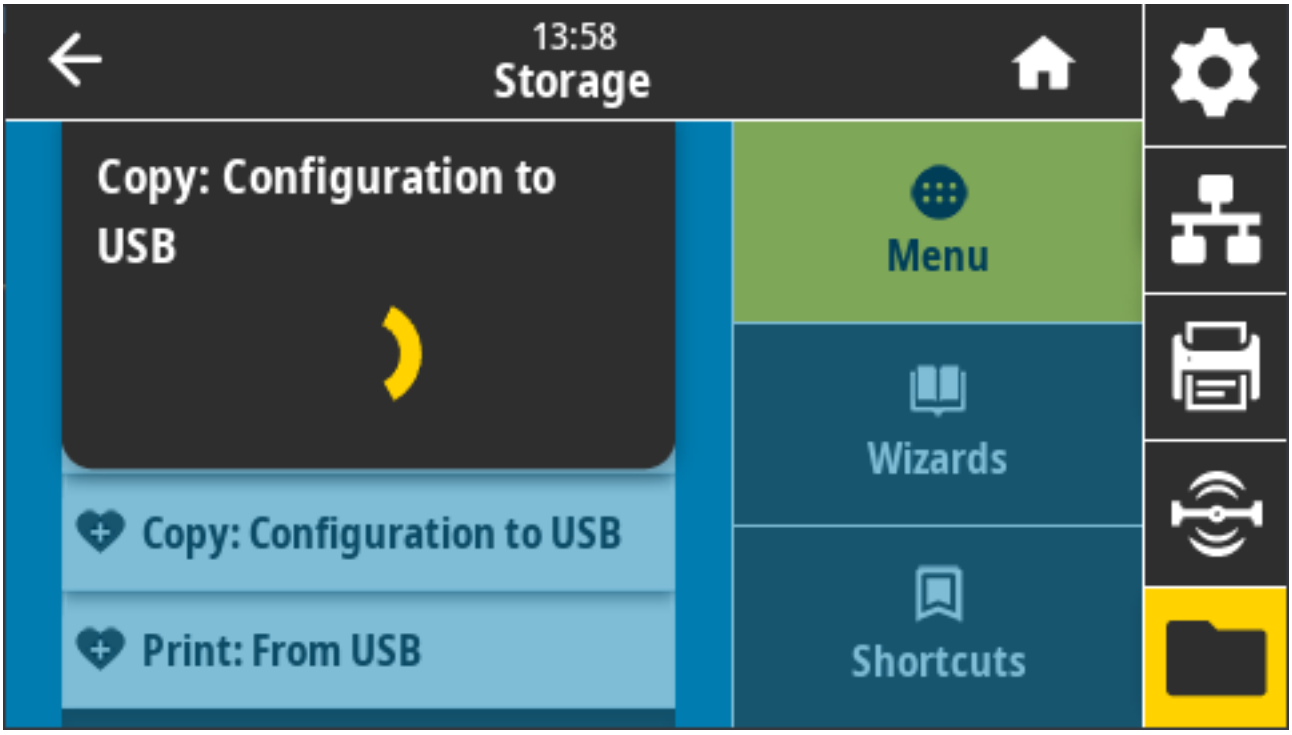

İlgili ZPL komutları: ^HH (ana bilgisayara döndürülen yazıcı yapılandırma bilgilerini döndürür)

Yazıcı web sayfaları:

- Yazıcı yapılandırma bilgilerini web tarayıcınızda görüntülemek için: **Printer Home Page (Yazıcı Ana Sayfası)** > **View Printer Configuration (Yazıcı Yapılandırmasını Görüntüle)**
- Yapılandırma bilgilerini etiketlere yazdırmak için: **View and Modify Printer Settings (Yazıcı Ayarlarını Görüntüle ve Değiştir)** > **Print Listings on Label (Listeleri Etikete Yazdır)** >

Storage (Sakla) > USB > Print: From USB (Yazdır: USB'den)

Bir USB Flash sürücüsünden yazdırılacak dosyaları seçin.

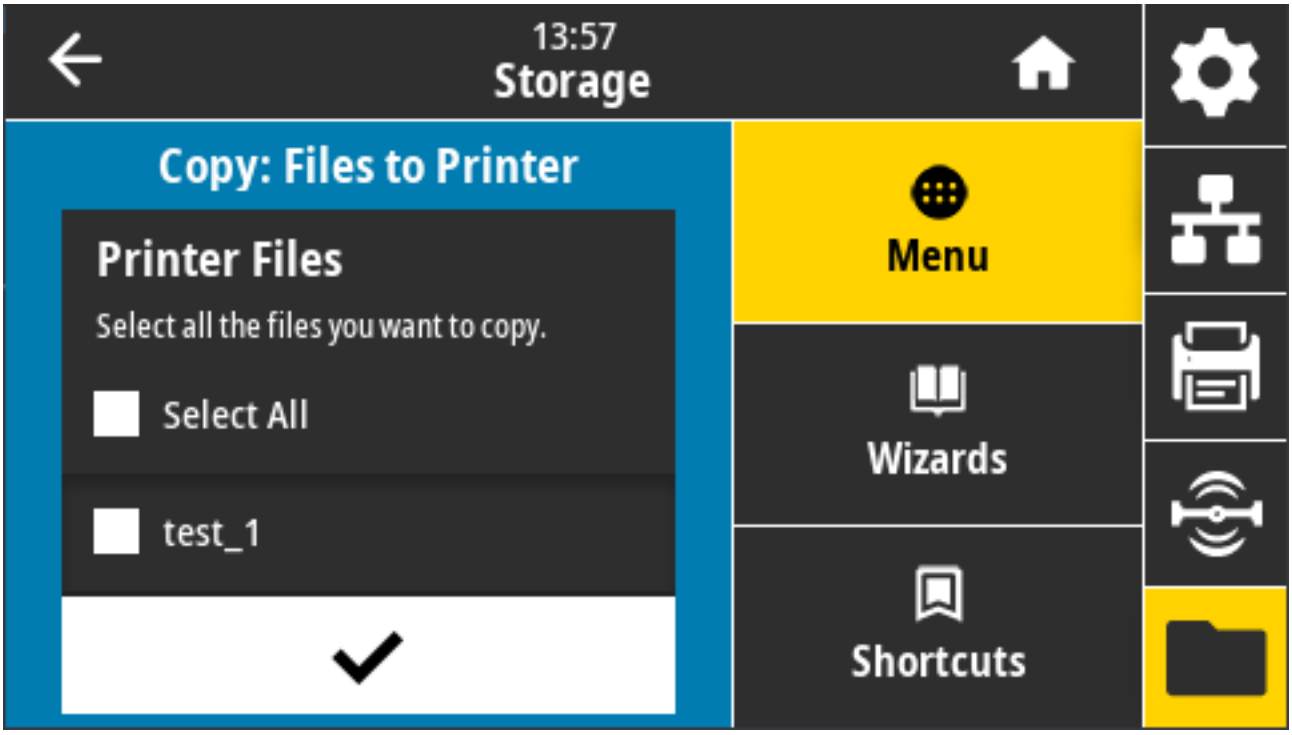

Bir USB Flash sürücüsünden dosyaları yazdırmak için:

1. Yazıcının, USB ana bilgisayar portuna bir USB flash sürücü takın. Yazıcı, mevcut dosyaları listeler
2. İstediğiniz dosyaların yanındaki kutuya dokunun. **Select All** (Tümünü Seç) öğesini de kullanabilirsiniz.
3. Seçilen dosyaları kopyalamak için onay işaretine dokunun.

`SGD command used: usb.host.read_list`

Storage (Depolama) > Print Asset Lists (Varlık Listelerini Yazdır)

Belirtilen bilgileri, bir veya daha fazla etikete yazdırın.

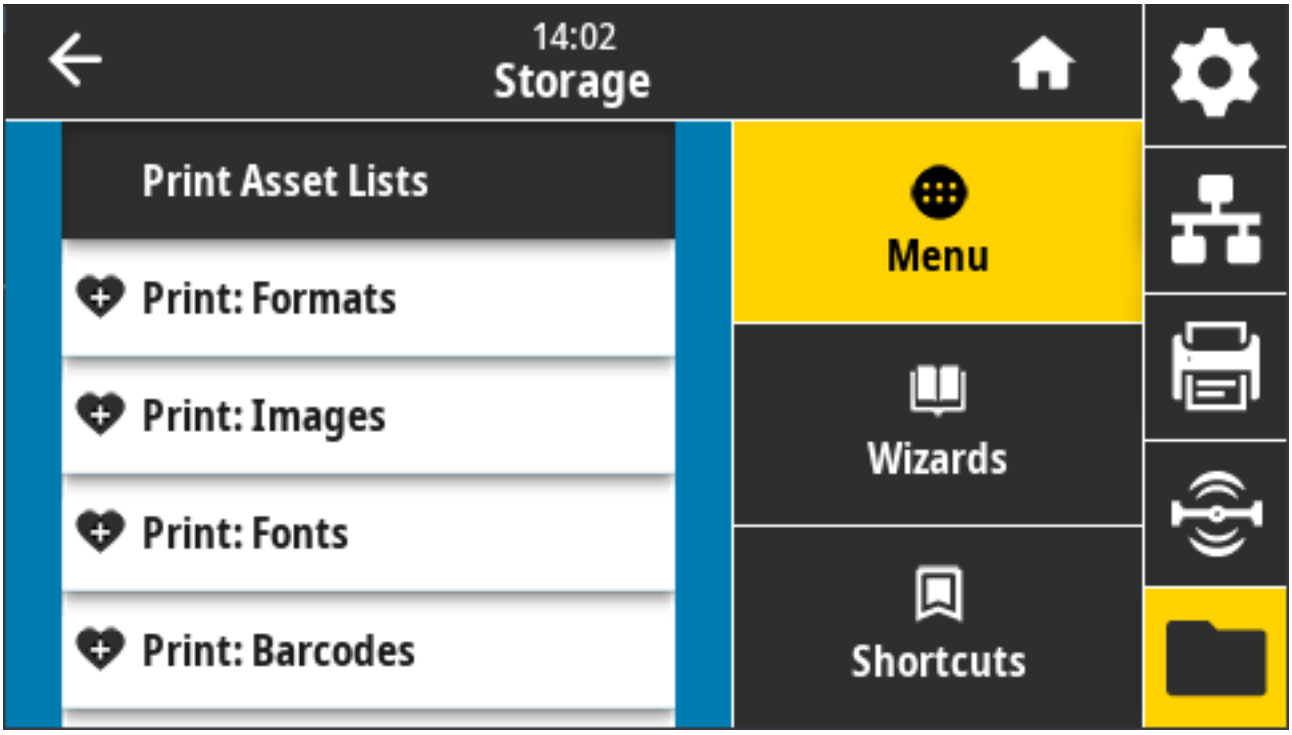

Kabul edilen değerler:

- **Formats** (Biçimler) — Yazıcının RAM'inde, Flash belleğinde ya da isteğe bağlı bellek kartında saklanan formatları yazdırır.
- **Images** (Görüntüler) — Yazıcının RAM'inde, Flash belleğinde ya da isteğe bağlı bellek kartında saklanan resimleri yazdırır.
- **Fonts** (Yazı Tipleri) — Standart yazı tipleri ve isteğe bağlı yazı tipleri de dahil olmak üzere yazıcıda mevcut yazı tiplerini yazdırır. Yazı tipleri, RAM ya da Flash bellekte saklanabilir.
- **Barcodes** (Barkodlar) — Yazıcıda mevcut barkodları yazdırır. Barkodlar, RAM ya da Flash bellekte saklanabilir.
- **All** (Tümü) — Önceki etiketlerin yanı sıra yazıcı yapılandırma etiketini ve ağ yapılandırma etiketini yazdırır

İlgili ZPL komutları: `^WD`

Yazıcı web sayfası: **View and Modify Printer Settings (Yazıcı Ayarlarını Görüntüle ve Değiştir)** > **Print Listings on Label (Listeleri Etikete Yazdır)**

Storage (Depolama) > USB > Print from E: (E: Sürücüsünden Yazdır)

Yazıcı E: belleğindeki dosyalardan yazdırılacak dosyaları seçin.

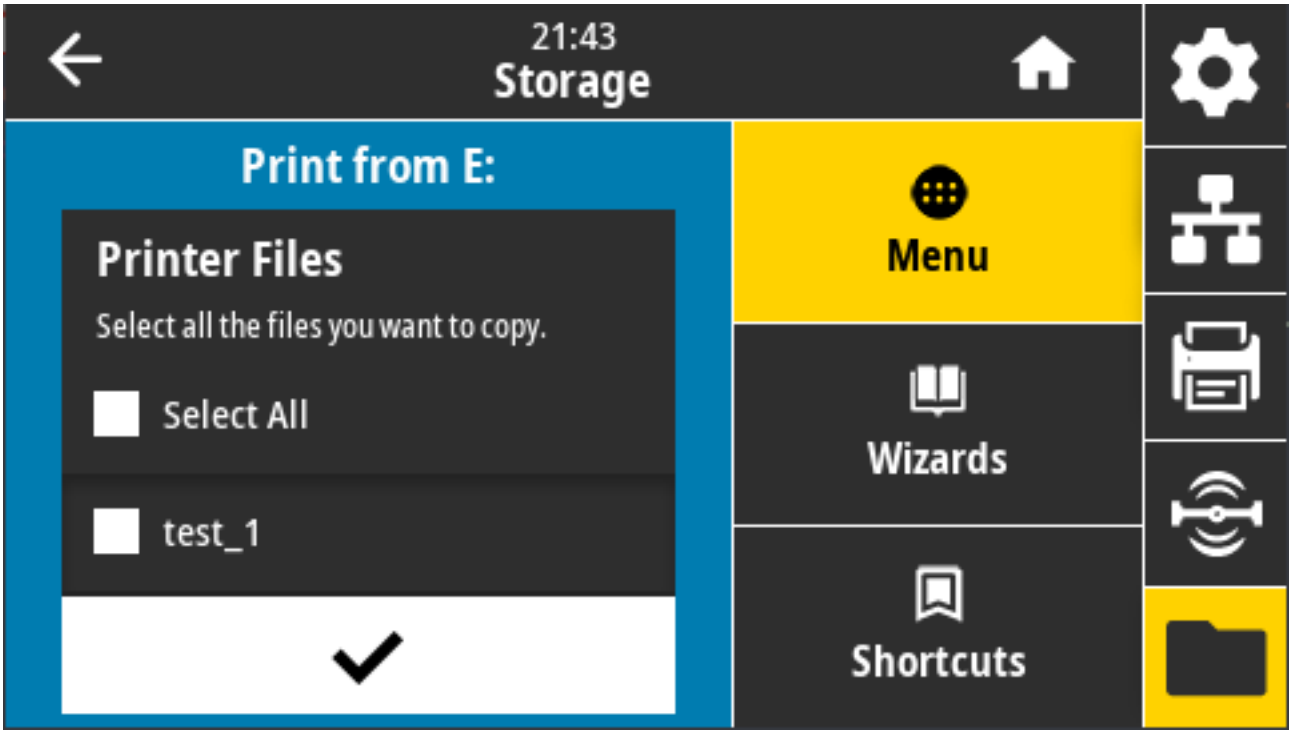

Yazıcı E: belleğinden dosya yazdırmak için:

1. İstediğiniz dosyaların yanındaki kutuya dokunun. **Select All** (Tümünü Seç) öğesini de kullanabilirsiniz.
2. Seçilen dosyaları yazdırmak için onay işaretine dokunun.

Kullanılan SGD komutu: `usb.host.write_list`

Kurulum

Bu bölüm, yazıcınızı kurmanız ve çalıştırmanız konusunda size yardımcı olur. Bu kurulum işlemi iki aşamaya ayrılabilir: donanım kurulumu ve ana sistem (yazılım/sürücü) kurulumu. Bu bölümde ilk etiketinizi yazdırmanız için gereken fiziksel donanım kurulumu açıklanmaktadır.

Yazıcı Kurulumuna Genel Bakış

Fiziksel yazıcı kurulumuna başlamadan önce bu genel bakışı gözden geçirin ve kuruluma hazırlanın.

- Öncelikle yazıcı donanım seçeneklerinin kurulumunu yapın. Bkz. Donanım Seçeneklerini Kurma sayfa 62.
- Yazıcıyı güç erişimi olan ve arabirim kablolarını bağlayabileceğiniz ya da sisteme kablosuz olarak bağlanabileceğiniz güvenli bir yere koyun.
- Yazıcıyı ve güç kaynağını topraklanmış bir AC güç kaynağına takın. Bkz. Yazıcıyı Güç Kaynağına Takma sayfa 169.
- Yazıcınız için medyayı seçin ve hazırlayın. Bkz. Medya sayfa 363.
- Medyayı yükleyin. Bkz. Medya Yükleme sayfa 171.
- Yazıcıyı AÇIK konuma getirin.
- Yazıcıyı medyaya göre kalibre edin. Bkz. SmartCal Medya Kalibrasyonu Gerçekleştirme sayfa 191.
- Temel yazıcı çalışmasını doğrulamak için bir Yapılandırma Raporu yazdırın. Bkz. Bir Yapılandırma Raporu ile Yazdırmayı Test Etme sayfa 192.
- Yazıcıyı KAPATIN.
- Kablolu veya kablosuz bağlantı kullanarak yazıcınızla iletişim kurmak ve yazıcınızı yönetmek için bir yöntem seçin. Kullanılabilir kablolu yerel bağlantı tipleri şunlardır:
  - USB portu
  - Seri portu (yazıcınız için kullanılabilir seçenek)
  - Ethernet (LAN) (yazıcınız için kullanılabilir seçenek)
- Yazıcı gücünün KAPALI durumda olduğundan emin olarak yazıcı kablosunu ağa ya da ana bilgisayar sistemine takın.
- Yazıcı kurulumunun ikinci aşamasına başlayın: tipik olarak Windows için Kurulum sayfa 207.

Yazıcı için bir Konum Seçme

Optimal yazdırma işlemleri için yazıcı ve medya, makul sıcaklıklarda olan, temiz ve güvenli bir yer gerektirir

Yazıcı için aşağıdaki koşullara uygun bir konum seçin:

Durum	Açıklama
Yüzey	Yazıcıyı medya yüklü şekilde tutmak için sağlam, düz ve yeterli boyut ve güçte olmalıdır (veya yelpaze kıvrımlı medya ise medya yüzeye yerleştirildiğinde dengeli ve sağlam olmalıdır).
Boşluk	Yazıcının çalışma konumu, yazıcıyı açmak (medya erişimi ve temizlik için) ve bağlantı ve güç kablolarına erişim için yeterli boşluğa sahip olmalıdır. Düzgün havalandırma ve soğutma sağlamak için yazıcının her iki yanında açık alan bırakın. **ÖNEMLİ:** Hava akışını engelleyip yazıcının aşırı ısınmasına neden olabileceğinden yazıcı tabanının altına ya da çevresine herhangi bir dolgu veya sönümleyici malzeme koymayın.
Güç	Yazıcıyı elektrik prizine kolayca erişebilecek şekilde ayarlayın.
Veri iletişim arabirimleri	Kablolar ile Wi-Fi ya da Bluetooth erişim mesafesinin, iletişim protokolü standardı veya yazıcı ürün veri sayfasında belirtilen maksimum mesafeyi aşmadığından emin olun. Telsiz sinyal gücü, fiziksel engeller (cisimler, duvarlar vb.) nedeniyle düşebilir.
Veri kabloları	Kablolar; güç kabloları ya da kablo boruları, floresan lamba, trafolar, mikrodalga fırınlar, motorlar veya diğer elektriksel parazit kaynaklarının yanından ya da yakınından geçmemelidir. Bu parazit kaynakları iletişim, ana sistemin çalışması ve yazıcı işlevinde sorunlara neden olabilir.
Çalışma koşulları	Yazıcınız çok çeşitli ortamlarda çalışacak şekilde tasarlanmıştır. • Çalışma sıcaklığı: 40°F ila 105°F (5°C ila 41°C) • Çalışmaya uygun nem aralığı: %10 ila %90 yoğuşmasız • Çalışmadığı zamanlarda muhafaza edilecek sıcaklık aralığı: -40°F ila 140°F (-40°C ila 60°C) • Çalışmadığı zamanlardaki nem: %5 - %95 yoğuşmasız

Yazıcı Seçeneklerini ve Bağlantı Modüllerini Takma

Yazıcınız aşağıdaki yazıcı seçeneklerinden herhangi birini kullanacaksa yazıcı kurulumuna devam etmeden önce bunları yüklemeniz gerekir.

- Kablosuz (802.11ac ve Bluetooth 4.2) Modülü - Bkz. Kablosuz Bağlantı Modülünü Takma sayfa 67
- Seri (RS-232 DB-9) Port Modülü — Bkz. Seri Port Modülünü Takma sayfa 64.
- Dahili Ethernet (LAN) Modülü — Bkz. Dahili Ethernet (LAN) Modülünü Takma sayfa 65.
- Etiket Dağıtıcı (kaplamayı etiketten otomatik olarak soyar ve etiketi dağıtır) — Bkz. Etiket Dağıtıcıyı Takma sayfa 75.
- Standart (genel amaçlı) medya kesici — Bkz. Standart Medya Kesiciyi Takma sayfa 76.

- 38,1 mm (1,5 inç), 50,8 mm (2,0 inç) veya 76,2 mm (3,0 inç) İ.Ç. medya göbekleri için Medya Rulosu Göbek Boyutu Adaptörleri. — Bu adaptörlerle ilgili bilgi için bkz. Medya Rulosu Göbek Boyutu Adaptörleri sayfa 77. Adaptörleri takmak için bkz. Medya Rulosu Adaptörlerini Takma sayfa 78.

Yazıcıyı Güç Kaynağına Takma

DİKKAT: Yazıcıyı ve güç kablosunu ıslanabilecekleri bir yerde asla çalıştırmayın. Ciddi kişisel yaralanmayla sonuçlanabilir!

ÖNEMLİ: Her zaman üç tırnaklı fişi olan uygun bir güç kablosu ve IEC 60320-C13 konektör kullandığınızdan emin olun. Bu güç kabloları mutlaka ürünün kullanılmakta olduğu ülkenin ilgili onay damgasını taşımalıdır.

Yazıcınızı gerektiğinde güç kablosuna erişilebilecek şekilde uygun konuma kurun. Bazı kurulum ve sorun giderme görevleri, yazıcıyı KAPATMANIZI isteyebilir. Talimatlar yazıcının gücünün KAPALI duruma getirilmesini gerektirdiğinde yazıcının elektrik akımı TAŞIYAMAMASINI sağlamak için güç kablosunu güç kaynağı prizinden veya AC prizinden ayırın.

1. Güç kaynağını yazıcının DC güç prizine takın.
2. AC güç kablosunu güç kaynağına takın.
3. AC güç kablosunun diğer ucunu uygun AC elektrik prizine takın.

NOT: Güç kablosunun AC çıkışı (priz) ucu, bölgeye göre değişiklik gösterebilir.

AC çıkışında güç açıksa etkin güç ışığı yeşile döner.

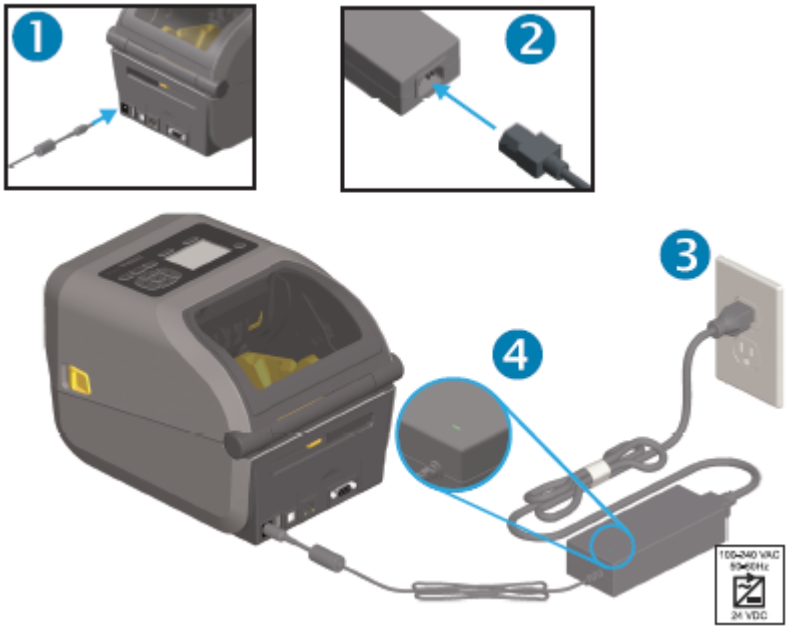

Yazdırma için Medya Hazırlama

Yazdırma ihtiyaçlarınıza uygun medya satın alın. Medya yazıcıyla birlikte gönderilmez.

Etiket, bilet, fiş kağıdı, yelpaze kıvrımlı kağıt, yazılamaz etiket veya diğer yazdırma medyası biçimlerini kullanabilirsiniz. Zebra web sitesi ya da bayiniz istediğiniz yazdırma uygulaması için doğru medyayı seçmenizde yardımcı olacaktır.

Özellikle Zebra yazıcınız ile kullanım için tasarlanmış medya tedariği için zebra.com/supplies adresine gidin.

Kurulum sırasında, normal yazıcı işlemi için kullandığınız medyanın aynısını kullanın. Bu, kurulum veya gerçek hayattaki uygulama sorunlarını tespit etmenize ve böylece bunları en baştan çözmenize yardımcı olur.

Medyanın Hazırlanması ve Kullanımı

Yazdırma kalitesini artırmak için medyanızın dikkatli şekilde kullanılması ve depolanması çok önemlidir. Medya kontamine olur ya da kirlenirse yazıcı hasar görebilir ve yazdırılmış görüntüde geçersiz karakterler, çizgiler, solgunluk ve yapışkan bulaşması gibi hatalar oluşabilir.

ÖNEMLİ: Üretim, paketleme, taşıma ve depolama sırasında medyanın dış kısmı kirlenebilir veya kontamine olabilir. Yazdırma sırasında medyadan yazıcı kafasına kirletici madde bulaşma olasılığını azaltmak için medya rulosunun veya yığınının dış katmanını çıkarın.

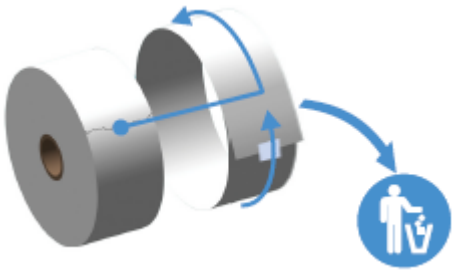

Medya Saklama Yönergeleri

En iyi yazdırma çıktısı için aşağıdaki medya saklama yönergelerini izleyin.

- Medyayı temiz, kuru, serin ve karanlık bir yerde saklayın.

NOT: Doğrudan termal medya, kimyasal olarak ısıya duyarlı şekilde işlenmiştir. Medya, doğrudan güneş ışığı ya da ısı kaynaklarına maruz kaldığında "bozulabilir".

- Medyayı kimyasallar ya da temizleme ürünleriyle birlikte DEPOLAMAYIN.
- Medyayı koruyucu ambalajında bırakın ve ambalajı yalnızca kullanmadan önce çıkarın.
- Pek çok medya türü ve etiket yapışkanının bir raf ömrü ya da son kullanma tarihi vardır. Daima en eski olan (süresi geçmemiş) medyayı önce kullanın.

Rulo Medya Türleri ve Takma

Yazıcılar üç temel medya türünü destekler: Sürekli medya, işaretli medya ve etiket medyası. Bu türlerden üçü de bu kılavuzda açıklanan yazıcı modelleri için aynı şekilde takılır.

- Sürekli ortamda yazdırma uzunluğunu tanımlamak için işaret yoktur. Bunlar genellikle fişler için kullanılır.
- İşaretli medya, yazıcının baskı uzunluğunu algılamasına yardımcı olan siyah çizgiler, siyah işaretler, çentikler veya deliklerle birlikte gelir.

- Etiket medya, yazdırma sensörünün rulodaki etiketlerin başını ve sonunu görmek için medya dolgusunun (astarı) içinden bakma özelliğinden faydalanır.

Yazıcı, çok çeşitli medyaları kullanabileceği iki algılama yöntemini kullanır:

- Sürekli medya ve boşluk/web etiket medyası için orta alan aktarıcı algılama.
- Siyah işaretler, siyah çizgiler, çentikler ya da delikler kullanarak baskı formatı (uzunluk) için tam genişlikte hareketli yansıtıcı algılama.

Medya Türüne göre Medya Algılamayı Ayarlama

- Web/boşluk medyası için yazdırma formatı uzunluğunu belirlemek amacıyla yazıcı, etiket ile astar arasındaki farklılıkları algılar.
- Sürekli rulo medya için yazıcı sadece medyanın özelliklerini algılar. Yazdırma formatının uzunluğu programlama (sürücü veya yazılım) veya son saklanan formun uzunluğu kullanılarak ayarlanır.
- Siyah işaretli medya için yazıcı, ilk siyah işaretten sonraki siyah işaretin başlangıcına kadar yazdırma biçimi uzunluğunu ölçmek için sensörünü kullanır.
- Etiket dağıtıcı kullanıyorsanız medyayı yükleyin ve Etiket Dağıtıcı Seçeneğini Kullanma sayfa 240 ile devam edin.
- Yelpaze kıvrımlı medya kullanıyorsanız bkz. Yelpaze Kıvrımlı Medyaya Yazdırma sayfa 236.

Medya Yükleme

Bu prosedür, yazıcınızla birlikte kullanılabilecek Yırtmalı (standart çerçeve), Etiket Dağıtım ve Medya Kesimi seçenekleri için geçerlidir.

1. Yazıcıyı açın. Serbest bırakma kollarını yazıcının ön tarafına doğru çekin.

2. Medya rulosu tutucuları açın. Yazdırma yüzeyinin merdane (sürücü) silindirinden geçerken yukarı bakması için medya rulosunu yönlendirin. Boşta kalan elinizle medya kılavuzlarını açmak için çekin,

medya rulosunu rulo tutuculara yerleştirip kılavuzları serbest bırakın. Rulonun serbestçe döndüğünden emin olun. Rulonun, medya bölmesinin tabanına oturmaması gerekir.

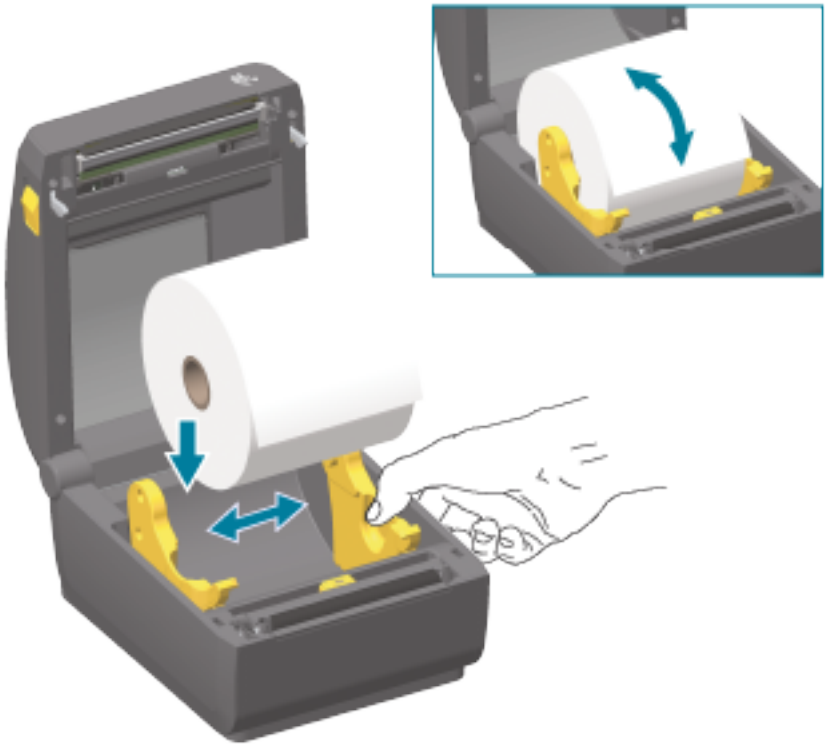

3. Medyayı yazıcının ön tarafına çıkacak şekilde çekin.

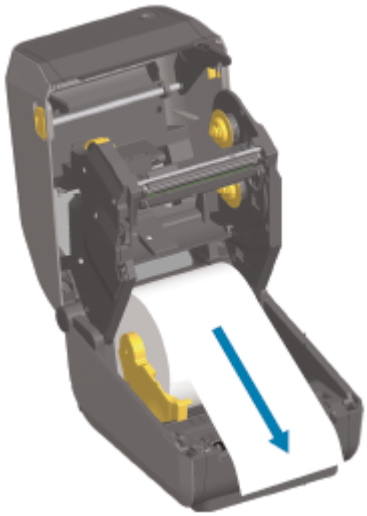

4. Medyayı her iki medya kılavuzunun altına itin.

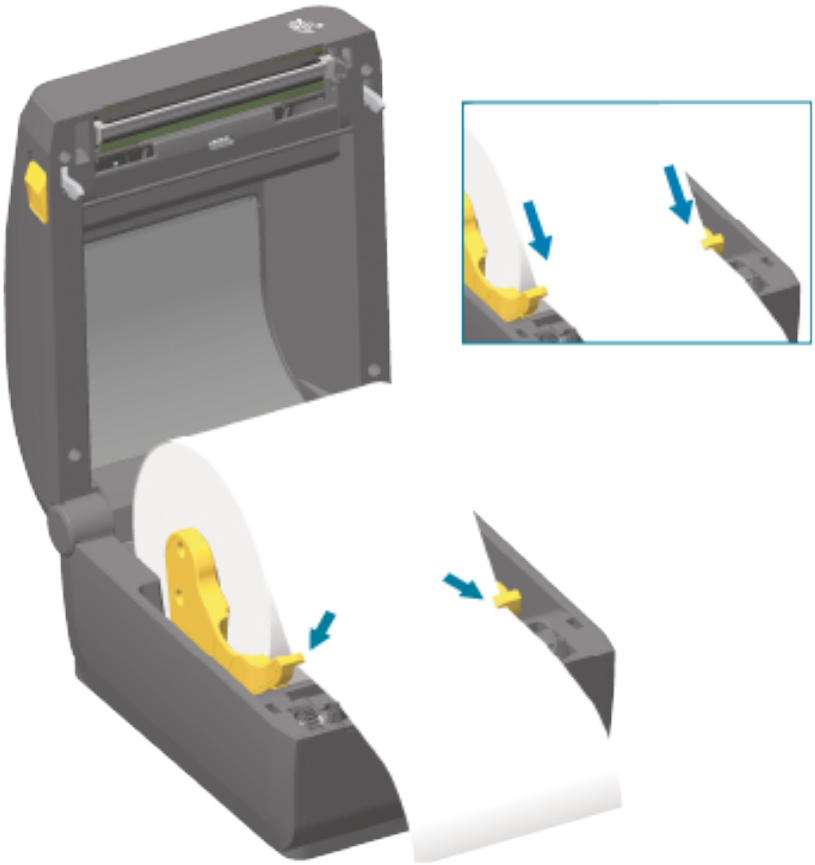

5. Medyayı yukarı çevirin ve hareketli medya sensörünü medya türünüze uygun şekilde hizalayın.

Sürekli rulo fiş tipi medya ve siyah işaret veya çentik içermeyen etiket medyası için...	Medyayı varsayılan merkez konumuna hizalayın.

Siyah işaret (siyah çizgi, çentikler veya delikler), destekli medya için...	Sensör konumunu, sensör siyah işaretin merkezine hizalanacak şekilde ayarlayın. Siyah işaretli medyaya yazdırmak üzere yalnızca siyah işaret algılamasını kullanmak için medyanın ortasından kaçının.

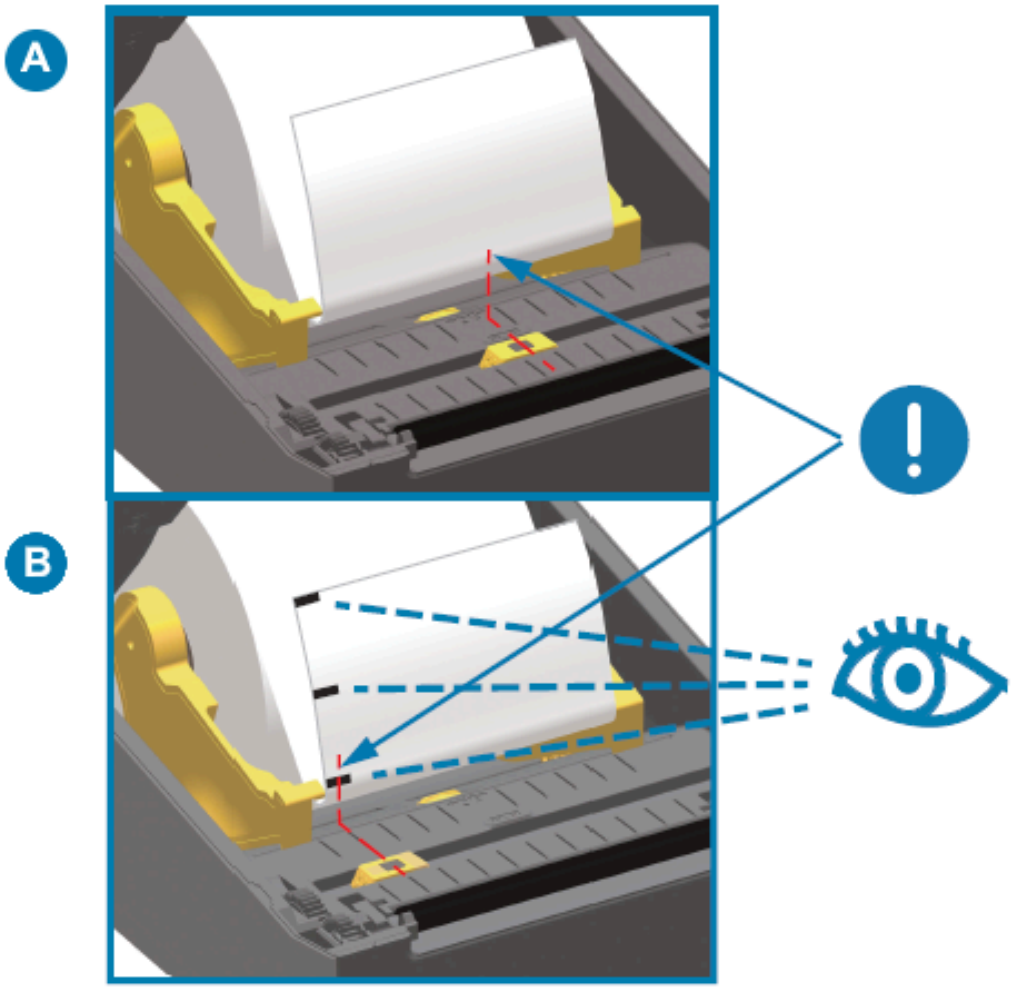

A	Sensörün web (boşluk) algılama standart çalışma konumu (varsayılan)
B	Merkez dışı sensör konumu (yalnızca siyah işaret algılama için kullanın)

Hareketli Sensör Ayarı

Hareketli sensör çift işlevli bir sensördür. Aktarıcı (medyanın içini görür) ve yansıtıcı medya algılama sağlar. Yazıcı her iki algılama yöntemini de ayrı ayrı kullanabilir ancak ikisini aynı anda kullanamaz.

Hareketli sensörün ortasında bir sensör dizesi vardır. Bu, eski Zebra masaüstü yazıcı sensörü konumları ve arasındakilerle uyumlu olan ayarlanabilir aktarıcı web (boşluk) algılama sağlar. Ayrıca standart olmayan medya çeşitleri ya da düzensiz olarak şekillendirilen medya kullanımını da mümkün kılar.

Hareketli sensör sayesinde yazıcı, medyanın arkasındaki (ya da medya astarındaki) siyah işaretlere ya da çentiklere (medyadaki delikler) sahip medyayı kullanabilir. Sensör, web/boşluk algılama dizesinden kaçınmak için medya rulosunun ortasında olmayan siyah işaret veya çentiklerin ortasına hizalanır.

Siyah İşaretler ya da Çentikler için Hareketli Sensörü Ayarlama

Siyah işaret algılama, medya arkasındaki sensörün yakın kızılötesi ışınını sensör algılayıcısına geri yansıtmayan siyah işaretler, siyah çizgiler, çentikler ya da delikler gibi yansıtıcı olmayan yüzeyleri arar. Sensör ışığı ve siyah işaret algılayıcısı sensör kapağı altında yan yana yer alırlar.

1. Hareketli sensörün hizalama okunu, medyanın alt tarafındaki siyah işaretin ya da çentiğin ortasına yerleştirin.
2. Sensör hizalamasını medyanın kenarından olabildiğince uzakta, sensör penceresinin %100'ü siyah işaret civarına denk gelecek şekilde ayarladığınızdan emin olun.

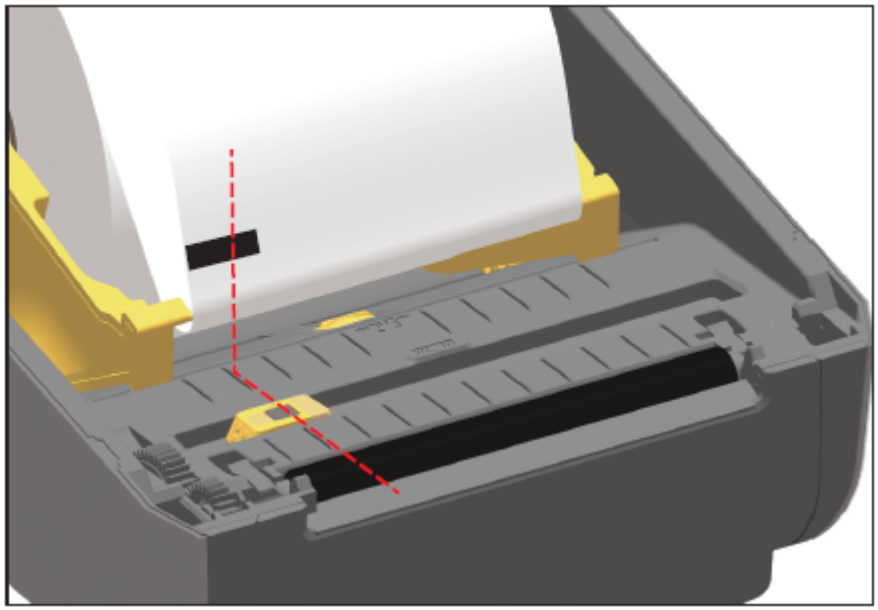

NOT: Yazdırma esnasında, medya bir taraftan diğer tarafa ±1 mm hareket edebilir (medya farklılıklarından ya da kullanım sırasında verilen hasar sebebiyle). Medyanın yan tarafında bulunan çentikler de hasar görebilir.

Web (Boşluk) Algılama için Hareketli Sensörü Ayarlama

Web/boşluk algılama için hareketli sensör birden fazla konumu destekler.

Hareketli sensörün varsayılan konumu çoğu etiket türünde yazdırma için idealdir.

Ayar aralığı, merkezden merkez dışı konumlara kadardır. Bu ayar, iki etiketi bir ruloya yan yana yazdırmak için idealdir.

Hareketli sensör ayarlama aralığı eski Zebra yazıcılarının kullandığı sensör konumlarını kapsar.

Hareketli sensör ile web (boşluk) algılama, sadece hareketli sensörün hizalama oku hizalama anahtarındaki bir konumu gösterdiğinde işlev görür.

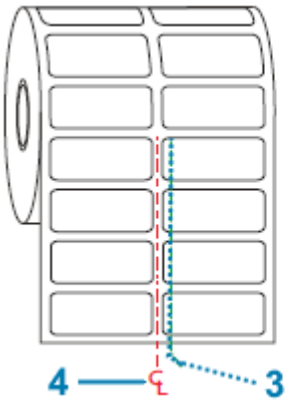

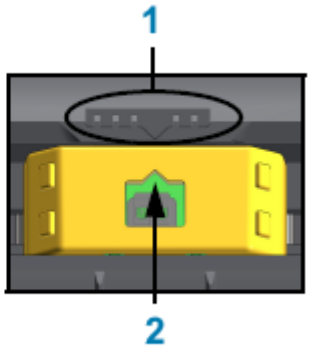

1	Hizalama anahtarı
2	Hizalama oku (varsayılan konum)
3	Varsayılan boşluk algılama konumu
4	Orta çizgi

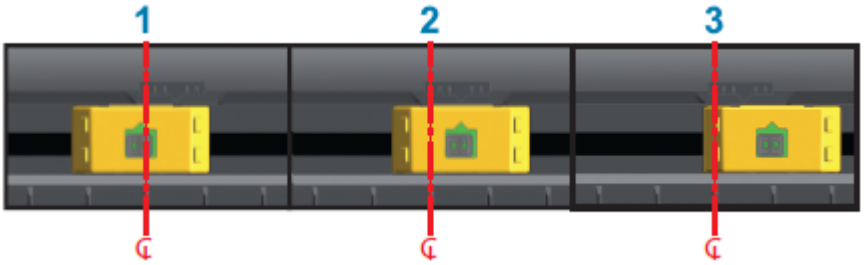

1	Ortaya hizalı algılama konumu
2	Varsayılan algılama konumu
3	Maksimum sağa algılama konumu

Aşağıda ZD Serisi yazıcıya göre Zebra yazıcı sabit sensör konumu verilmiştir:

- Varsayılan — Zebra modelleri G Serisi sabit konumlu sensörler: LP/TLP 2842, LP/TLP 2844 ve LP/TLP 2042
- Ortaya hizalı — Zebra modeli LP/TLP 2742

Kesici Modelleri için Rulo Medyanın Yüklenmesi

Yazıcınızda isteğe bağlı kesici modülü takılıysa rulo medya yüklemeye devam etmek için bu talimatları kullanın.

1. Medyayı kesicinin medya yuvasından geçirin ve yazıcının önünden dışarı çekin.

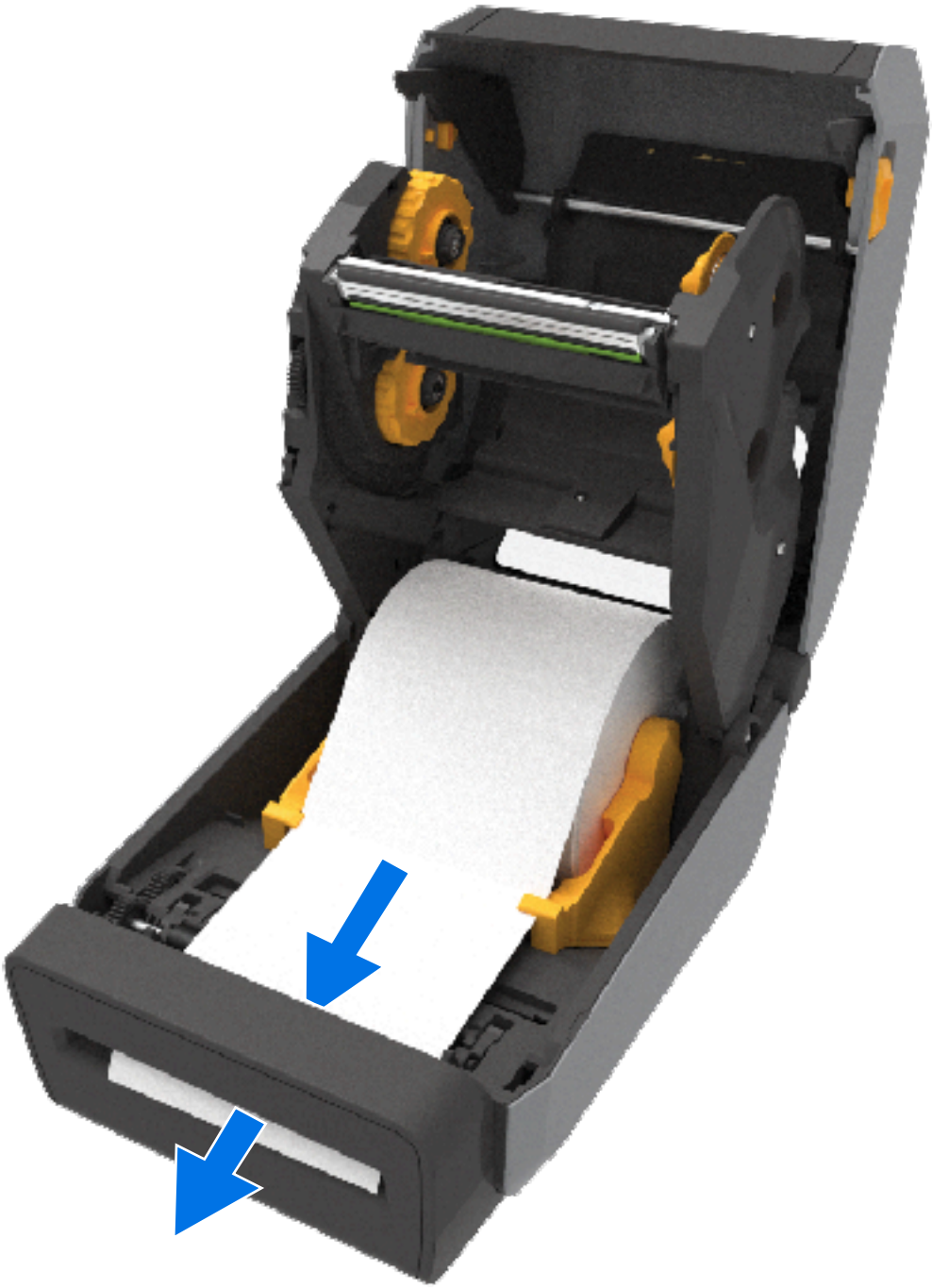

2. Yazıcıyı kapatın. Kapak tutucuları kapanana kadar aşağı bastırın.

Medya için yazıcınızda kalibrasyon yapmanız gerekebilir. Bkz. SmartCal Medya Kalibrasyonu Gerçekleştirme sayfa 191. Yazıcının sensörleri düzgün çalışması için etiketi, astarı ve etiketler arası mesafeyi algılayacak şekilde ayarlanmalıdır.

Ancak aynı fiziksel özelliklere (boyut, etiket türü) ve satıcı/partiye sahip medya yüklerken yazıcının medya sensörlerini yeniden kalibre etmeniz gerekmez. Bu durumda, yeni medyayı yazdırmaya hazırlamak için **FEED** (BESLE) (İlerlet) düğmesine basmanız yeterlidir.

Termal Aktarım Rulo Şeridini Yükleme

Termal aktarım yazıcıları, Zebra tarafından üretilen 74 metrelik ve 300 metrelik şeritleri destekleyen esnek bir şerit sistemine sahiptir. Yazıcınız, Zebra markalı olmayan şerit ruloları desteklemek için 300 metrelik şerit adaptörlerle birlikte temin edilir.

Zebra markalı olmayan yazıcılarla kullanılan 74 metrelik şerit, uygun biçimde işlev göstermek için Zebra markalı olmayan şerit adaptörlerine gerek DUYMAZ.

Aktarma şeritleri, uygulama ihtiyaçlarınızı karşılamak üzere birkaç çeşit olarak mevcuttur ve bazı durumlarda farklı renklerde sunulur. Zebra tarafından üretilen aktarım şeritleri, Zebra yazıcınız ve Zebra marka medyanızla kullanılmak üzere özel olarak tasarlanmıştır. Aktarım şeridi ruloları ve diğer baskı sarf malzemeleri için bkz. zebra.com/supplies.

DİKKAT—ÜRÜN HASARLARI: Zebra markalı olmayan medya veya Zebra yazıcıyla kullanılmak üzere ONAYLANMAMIŞ şeritlerin kullanılması yazıcınıza ya da yazıcı kafasına hasar verebilir.

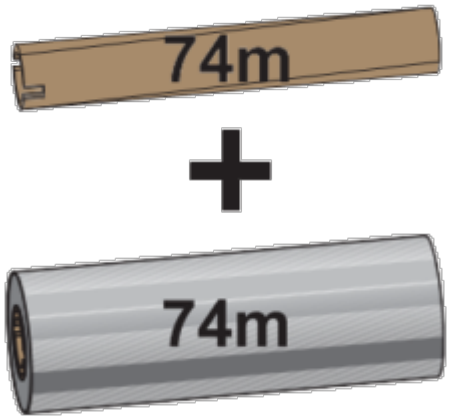

İç Çap (İ.Ç.) = 12,2 mm (0,5 inç)

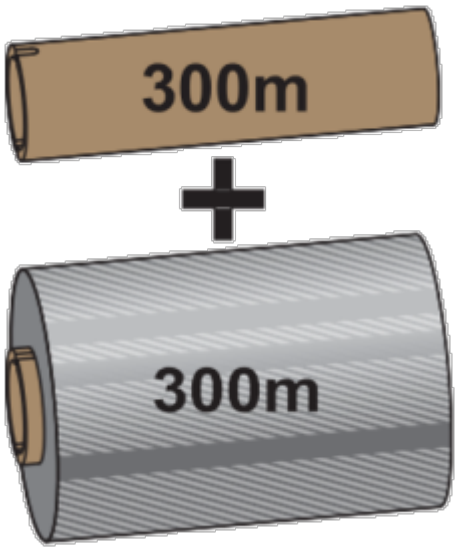

İ.Ç. = 25,4 mm (1,0 inç)

- En iyi yazdırma sonuçlarını elde etmek için birbiriyle uyumlu medya ve şerit türleri kullanın.
- Yazdırma kafasını aşınmaya karşı korumak için daima medyadan daha geniş bir şerit kullanın.
- Doğrudan Termal medya yazdırma için şeridi yazıcıya YÜKLEMEYİN. Bkz. Termal Medya Türlerini Belirleme sayfa 363.
- Şeridin kırışmasını ve diğer yazdırma sorunlarını önlemek için her zaman aktarma şerit rulonuzun iç çapıyla (İ.Ç.) eşleşen boş bir şerit göbeği kullanın.

Yazıcınız, Zebra tarafından üretilen ve şerit bitişine (yansıtıcı) sahip şeritler gerektirir. Yazıcı bu şerit bitişini algıladığında, aktarım şeridi rulosunun kullanıldığını algılar ve yazdırmayı durdurur. Ayrıca, Zebra tarafından üretilen şerit ve şerit göbekleri, yazdırma sırasında şerit rulosunun devreye girmesini ve sürücüyü (kaymadan) korumaya yardımcı olan çentikler içerir.

Yazıcınız için Zebra tarafından üretilen şeritler şunları içerir:

- Performans Parafini
- Premium Parafin/Reçine
- Sentetikler (6 inç/saniye ya da ips maksimum hız) ve yüzey kaplamalı kağıt (4 ips maksimum hız) için Performans Reçinesi
- Sentetikler için (4 ips maksimum hız) Premium Reçine

ÖNEMLİ: 74 metrelik şeritler kullanıyorsanız bunları eski model masaüstü yazıcı şerit göbekleriyle EŞLEŞTİRMEYİN! Bu eski göbekler çok geniştir. Eski tip şerit göbeklerini (ve bazı Zebra marka olmayan şerit göbeklerini), şerit göbeğinin yalnızca bir tarafında görülen çentiklerle tanımlayabilirsiniz.

ÖNEMLİ: Hasarlı çentikleri olan (yuvarlak, yıpranmış, ezilmiş vb.) şerit göbekleri KULLANMAYIN. Göbeği mile kilitlemek için göbek çentikleri kare olmalıdır. Aksi takdirde göbek kayabilir ve şerit kırışmasına, şerit sonu algılamasının bozulmasına veya diğer aralıklı arızalara neden olabilir.

Zebra Aktarım Rulo Şeridini Yükleme

Şeridi yüklemeden önce burada açıklanan hazırlık adımlarını tamamladığınızdan emin olun.

Ambalajını çıkartıp yapışkan bandını çekerek şeridi hazırlayın.

Şeridin ve boş şerit göbeğinin burada gösterildiği gibi şerit göbeklerinin sol tarafında çentikler olduğunu doğrulayın. (Aksi takdirde bkz. Zebra Marka Olmayan 300 Metre Aktarım Şeridini Yükleme sayfa 183.)

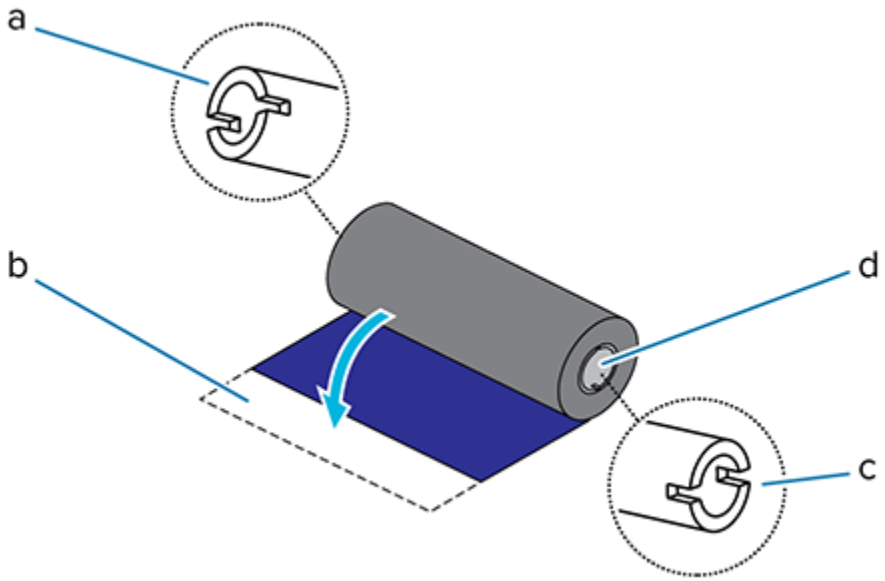

a	Çentik (şeridin sol tarafında gerekli)
b	Yapışkan koruyucu şerit
c	74 metrelik şeridin sağ tarafında da çentikler bulunur
d	Sağ taraf (yazıcı ve rulo)

1. Yazıcı açıkken yazıcının takma millerine boş şerit göbeği yerleştirin.

NOT: İlk şerit takma göbeğinizi ambalaj kutusunda bulabilirsiniz. Sonrasında bir sonraki şerit rulosu için besleme milinden boş bir besleme göbeği kullanın.

2. Boş göbeğin sağ tarafını, göbeği sol taraftaki milin merkeziyle hizalayarak yay yüklü mile (sağ taraf) itin. Ardından, çentikler hizalanana ve kilitlenene kadar çekirdeği döndürün.

3. Yazıcının alt şerit besleme miline yeni bir şerit rulosu yerleştirin. Sağ mile doğru itin ve sol tarafı sol besleme miline kilitleyin.

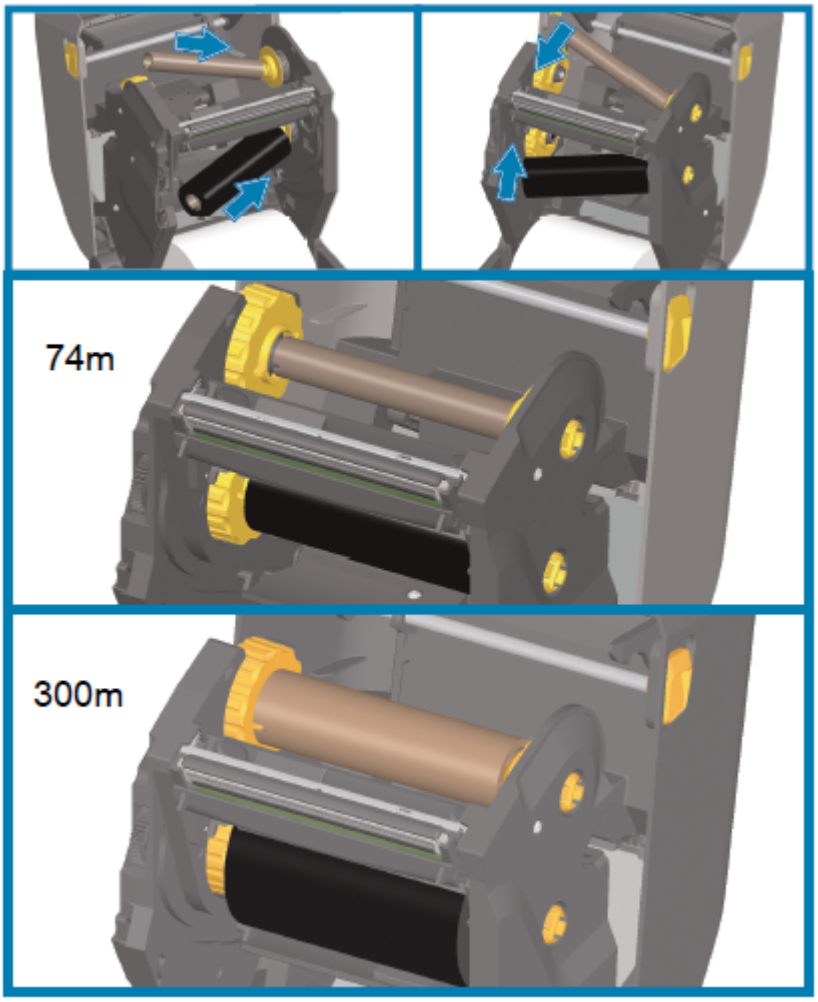

4. Şeridi, takma göbeğine takın. Yeni rulolar üzerindeki yapışkan bandı veya ince bir bant kullanın. Doğrudan göbeğe çekilmesi için şeridi hizalayın.

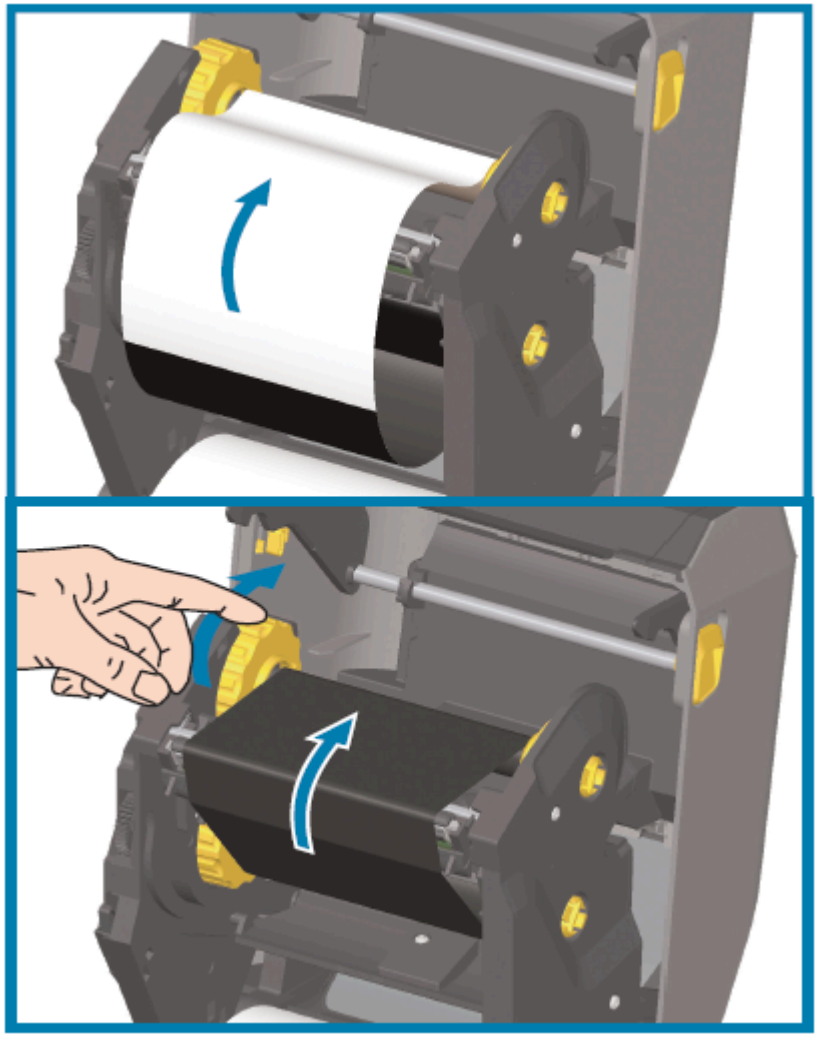

5. Şerit takma haznesini üst tarafı arkaya doğru hareket ettirerek çevirin ve şeritteki gevşekliği giderin. Takma şerit konumunun şerit besleme rulosuna hizalamayı tamamlamak için hazneyi döndürün. Şerit liderinin tamamen şeritle kaplanmış olması gerekir.
6. Medyanın doğru şekilde yüklü olup yazdırmaya hazır olduğunu doğrulayın, ardından yazıcı kapağını kapatın.
7. Yazıcı gücü AÇIK ise medyayı en az 20 cm (8 inç) ilerleterek şeridi düzleştirmek, gevşek bölümleri ve şerit kırışıklıklarını gidermek ve millerdeki şeridi hizalamak için **FEED** (BESLE) düğmesine basın.

8. Yazıcı sürücüsü, uygulama yazılımı veya yazıcı programlama komutlarını kullanarak baskı modu ayarını DIRECT THERMAL (DOĞRUDAN TERMAL) yerine THERMAL TRANSFER (TERMAL AKTARIM) olarak değiştirin.

NOT: Yazıcı, Doğrudan Termal modda ve şerit de yüklendiğinde doğrudan termal medya yüklenmiş olarak yazdıramaz. Şerit yüklenmiş olarak Doğrudan Termal modda yazdırmaya çalışmak, şerit içeride yazdırma hatasına neden olur.

ZPL programlaması kullanarak yazıcı işlemlerini kontrol ederken...	Medya Türü ZPL II komutuna (^MT) bakın ve ZPL Programlama Kılavuzundaki talimatları izleyin.
EPL Sayfa Modu kullanarak yazıcı işlemlerini kontrol ederken...	Seçenekler EPL komutuna (0) bakın ve EPL Sayfa Modu Programlama Kılavuzundaki talimatları uygulayın.

9. Doğrudan Termal yazdırmadan Termal Aktarım yazdırmaya mod değişikliğini doğrulamak için bir yapılandırma raporu yazdırın. Bu raporun yazdırılmasına ilişkin yönergeler için bkz. Yazıcı ve Ağ Yapılandırma Raporları Yazdırma (CANCEL Otomatik Testi) sayfa 319.

   Yazıcı yapılandırma raporundaki `PRINT METHOD, THERMAL-TRANS` şeklinde olmalıdır.

Zebra Marka Olmayan 300 Metre Aktarım Şeridini Yükleme

Yazıcınıza Zebra marka olmayan 300 metrelik aktarım şeridi yüklemek için Zebra şerit göbek adaptörlerine ihtiyacınız vardır.

Yazıcınızda Zebra marka olmayan 300 metrelik şeritlerin kullanılabilmesi için minimum gereksinimler şunlardır:

İç göbek çapı (İ.Ç.)	25,4 mm (1,0 inç, 1,004 inç ila 1,016 inç aralığında)
İç göbek malzemesi	Fiber levha (plastik göbek gibi sert malzemeler düzgün ÇALIŞMAYABİLİR)
Şerit genişlik aralığı	33 mm ila 110 mm (1,3 inç ila 4,3 inç)
Şeridin maksimum dış çapı (D.Ç.)	66 mm (2,6 inç)

DİKKAT—ÜRÜN HASARLARI: Zebra markalı olmayan medya veya Zebra yazıcıyla kullanılmak üzere onaylanmamış şeritlerin kullanılması yazıcınıza veya yazıcı kafasına hasar verebilir. Görüntü kalitesi şunlardan da etkilenebilir:

- yetersiz veya marjinal şerit performansı (maksimum yazdırma hızı, mürekkep formülasyonu vb.)
- çok yumuşak veya çok sert göbek malzemesi)
- gevşek veya sıkı şerit göbeği montajı ya da maksimum dış çapı 66 mm'yi aşan şerit göbeği)

Adaptörler, şeridi ve göbeği medyanın (ve yazıcının) ortasına hizalamanıza yardım eder. Şerit göbeğinin içinde yumuşak fiber levha bulunan bir göbek kilidi yayı bulunur. Yazıcıya takıldığında, yazıcının orta çizgisinden ölçüldüğü şekilde ölçeklendirilir.

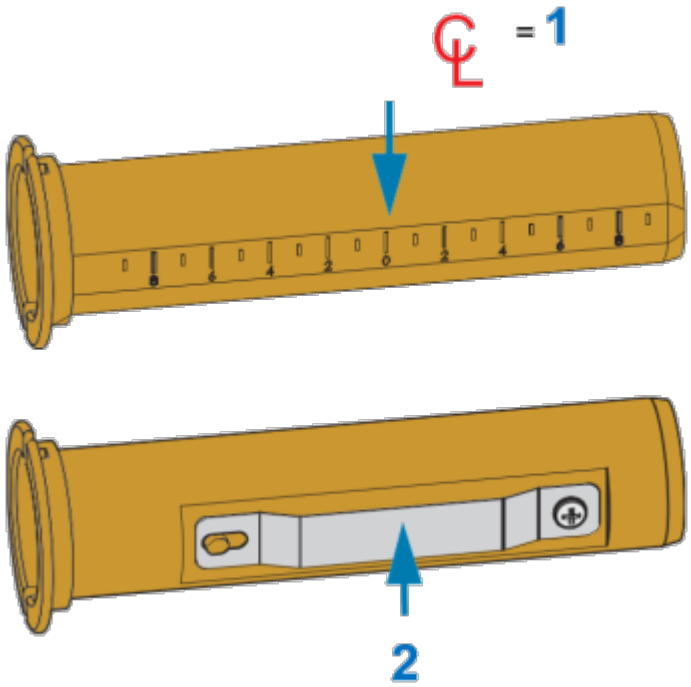

1	Orta çizgi
2	Gövde kilidi yayı

1. Şerit göbeği adaptörüne boş bir şerit göbeği yükleyin. Boş şerit göbeğinin, şerit rulosuyla aynı genişlikte (veya daha büyük) olması gerekir. Göbeği kabaca adaptörün orta çizgisine hizalayın.

NOT: Şerit göbeği adaptörü ve boş bir Zebra marka olmayan şerit göbeği yerine boş bir Zebra şerit göbeği kullanılabilir. Yazıcınızın yanında bir adet 300 metrelik boş şerit göbeği verilmiştir.

2. Zebra marka olmayan şerit rulosunu şerit göbeği adaptörüne yükleyin. Adaptör flanşını sol tarafa yönlendirip şeridin, burada gösterilen şekilde rulonun arkasına doğru açıldığını doğrulayın. Göbeği adaptörün orta çizgisi (CL) üzerinde kabaca ortalayın.

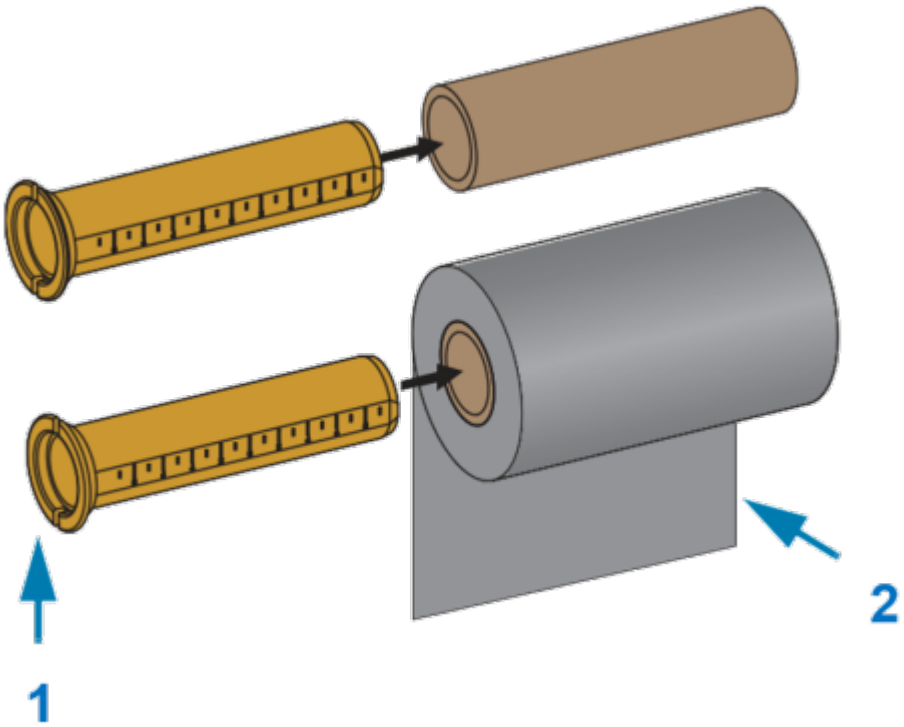

1	Flanş – sol tarafa yerleştirin
2	Rulonun arkasından çıkan şerit

NOT: 110 mm'lik (4,3 inç) maksimum rulo genişliğini ortalamanıza gerek YOKTUR.

Maksimum genişlikten daha az olan ve 33 mm'lik (1,3 inç) minimum genişliğe kadar olan medyalarda, şerit rulolarıyla medya ve yazıcıyı hizalamak için adaptör göbeğinde kademeli ölçek kullanın.

Genişlik = 110 mm (4,3 inç)

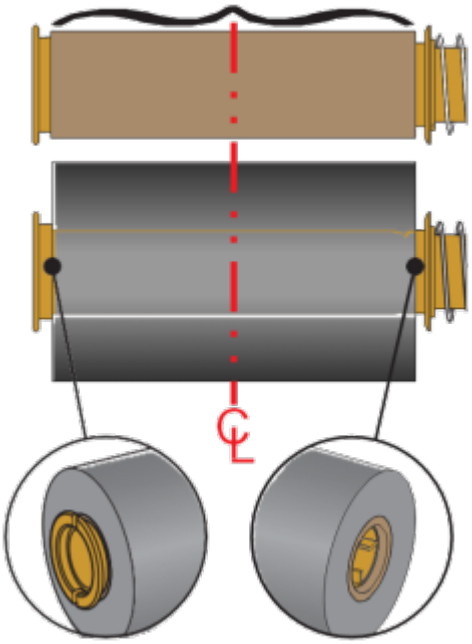

Genişlik = 33 mm (1,3 inç)

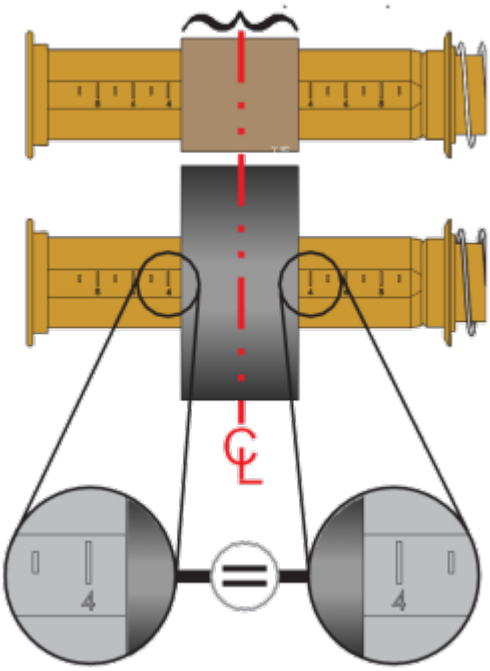

3. Boş göbekli adaptörü, takma millerine ve şerit rulolu adaptörü alt besleme millerine yerleştirin. Göbek adaptörünün sağ tarafı, millerin yay yüklü sağ tarafındaki koni uca sığar. Adaptörü sağ taraftaki mile

itmeye devam edin ve adaptörü sol taraftaki mil haznelerine çevirin. Adaptör flanşındaki çentikler sol taraftaki millerin hazne telleriyle hizalanıp kenetlenene kadar adaptörleri ve hazneleri çevirin.

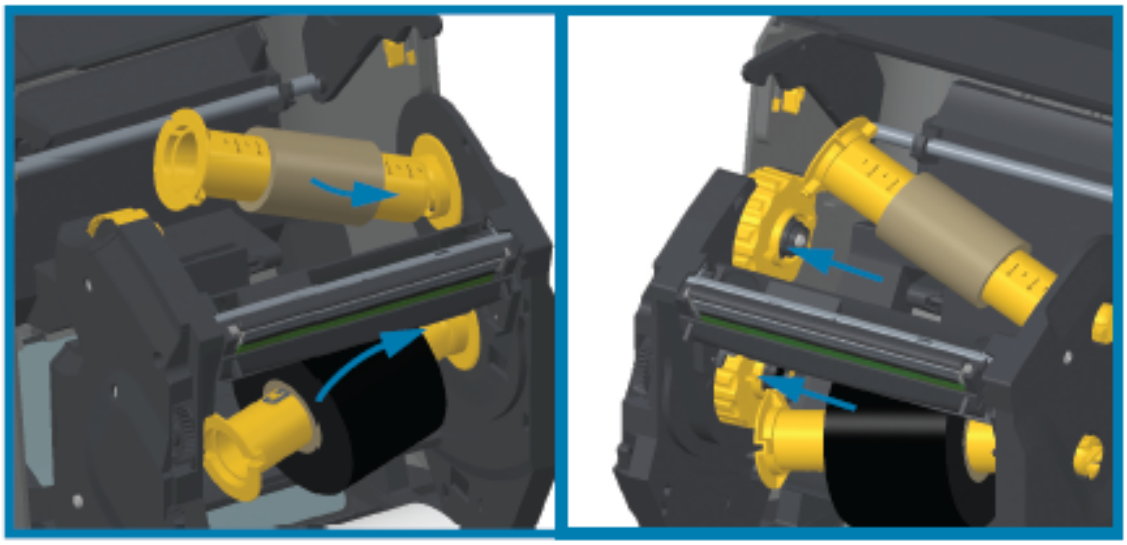

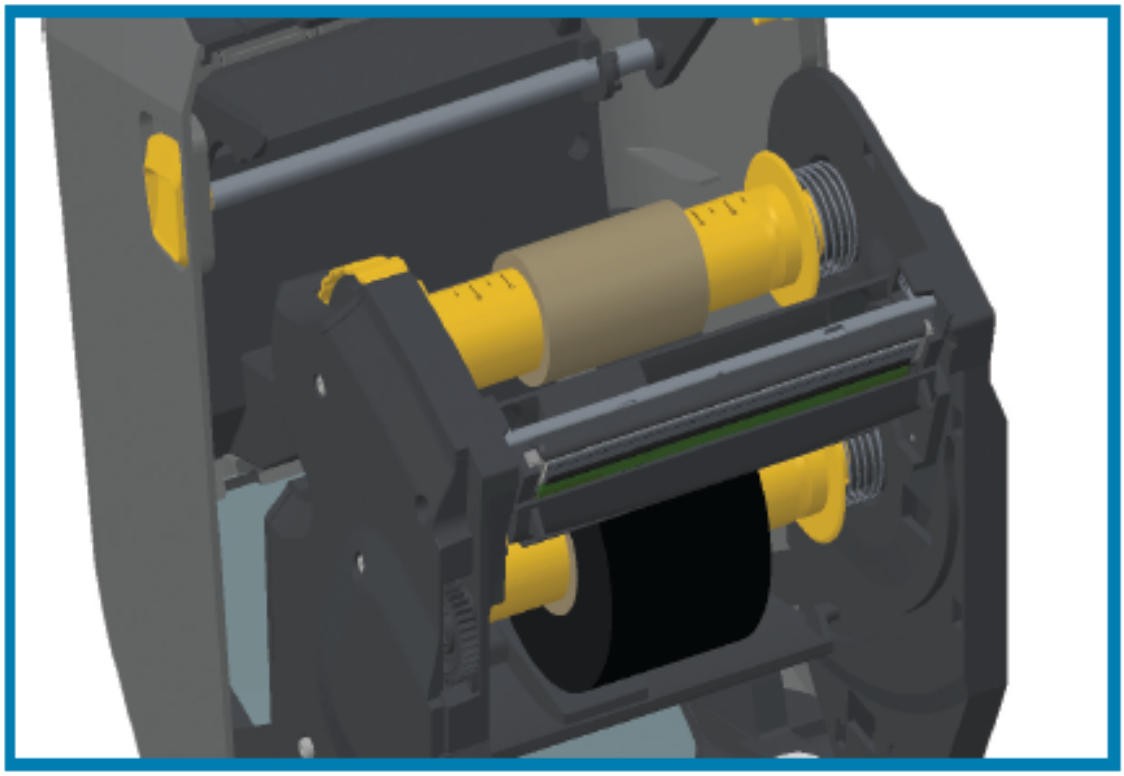

4. Önceki adımlarda şerit ve boş göbekler takılırken merkez noktadan kaymış olabilirler.
   - Şerit rulosunun ve boş göbeğin medyanın (etiket, kağıt vb.) merkeziyle hizalandığını doğrulayın. Şerit göbeği adaptöründeki merkez çizgisi ölçeklerini kılavuz olarak kullanarak doğru konumlara geri getirin.
   - Kullanılan medya için şeridin yeterince geniş olup olmadığını kontrol etmediyseniz bunu şimdi yapın. Yazıcı kafasını korumak için şerit, medyadan daha geniş olmalıdır (genişlik, etiket astarı veya arkalığını içerir).

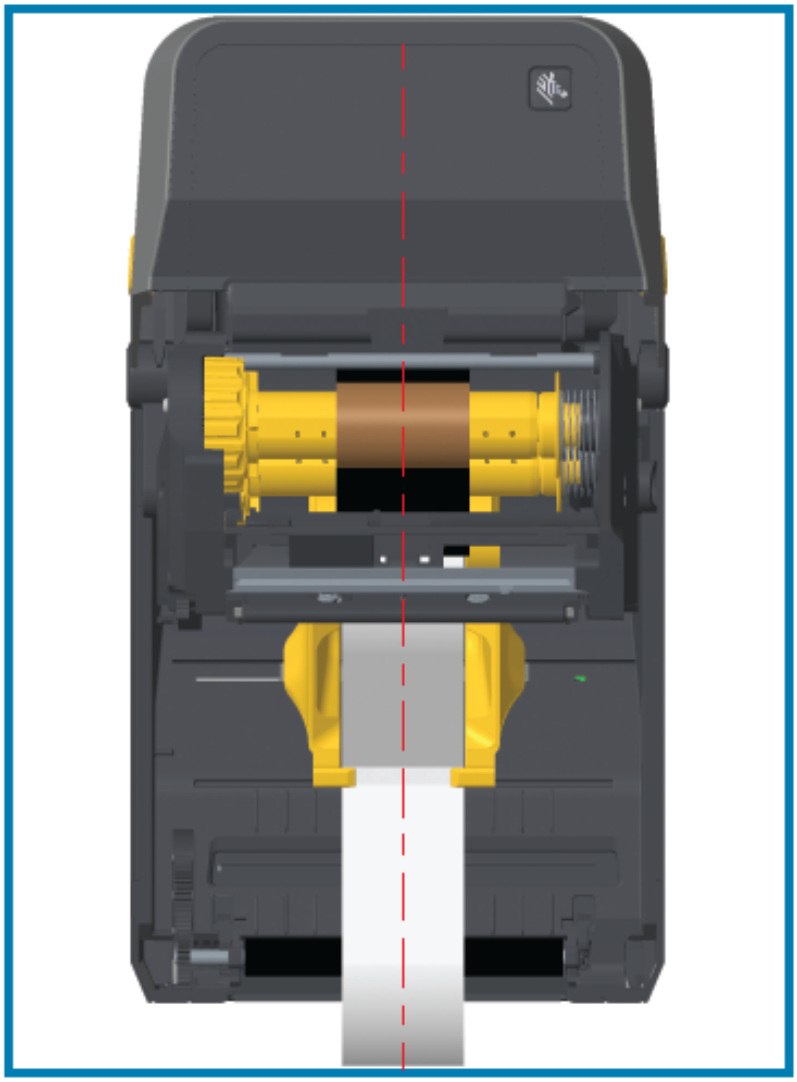

5. Şeridi, takma göbeğine takın. Medyanızın şerit liderinde Zebra tarafından üretilen şeritte olduğu gibi yapışkan bant YOKSA şeridi takma göbeğine tutturmak için ince bant kullanın. Doğrudan göbeğe çekilmesi için şeridi hizalayın.

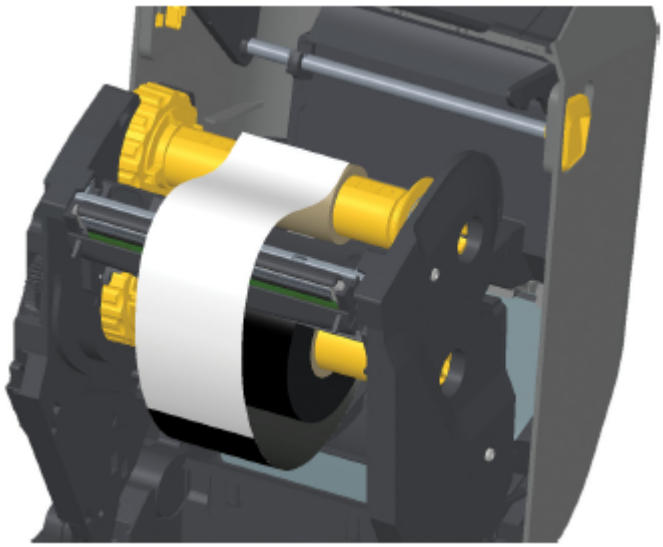

6. Şerit takma haznesini üst tarafı arkaya doğru hareket ettirerek çevirin ve şeritteki gevşekliği giderin. Takma şerit konumunun besleme şerit rulosuna hizalamayı tamamlamak için hazneyi döndürün. Şeridin takma şerit göbeğinin çevresine minimum bir buçuk kez sarılması gerekir.

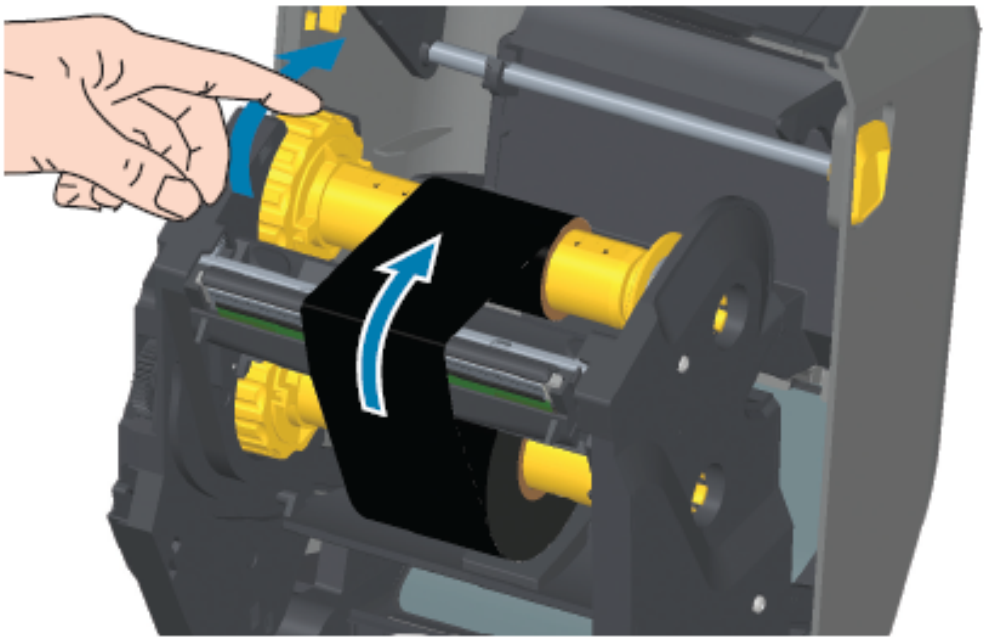

7. Medyanın yüklü olup yazdırmaya hazır olduğunu doğrulayın, ardından yazıcı kapağını kapatın.
8. Yazıcının gücü AÇIK ise yazıcının minimum 20 cm (8 inç) medyayı ilerleterek gevşek bölümleri ve kırışık şeridi çıkarması (şeridi düzleştirmesi) için **FEED** (BESLE) düğmesine basın ve millerdeki şeridi hizalayın.

9. Yazıcı sürücüsü, uygulama yazılımı veya yazıcı programlama komutlarını kullanarak yazdırma modu ayarını Doğrudan Termal yazdırma yerine Termal Aktarım olarak değiştirin.

NOT: Yazıcı, Doğrudan Termal modda ve şerit de yüklendiğinde doğrudan termal medya yüklenmiş olarak yazdıramaz. Şerit yüklenmiş olarak Doğrudan Termal modda yazdırmaya çalışmak, şerit içeride yazdırma hatasına neden olur.

ZPL programlaması ile yazıcı işlemlerini kontrol ederken...	Medya Türü ZPL II komutuna (^MT) bakın ve ZPL Programlama Kılavuzundaki talimatları izleyin).
EPL Sayfa Modu ile yazıcı işlemlerini kontrol ederken...	Seçenekler EPL komutuna (0) bakın ve EPL Sayfa Modu Programlama Kılavuzundaki talimatları uygulayın).

10. Doğrudan Termal yazdırmadan Termal Aktarım yazdırmaya mod değişikliğini doğrulamak için bir yapılandırma raporu yazdırın. Bu raporun yazdırılmasına ilişkin yönergeler için bkz. Yazıcı ve Ağ Yapılandırma Raporları Yazdırma (CANCEL Otomatik Testi) sayfa 319.

    Yazıcı yapılandırma durum raporundaki `PRINT METHOD`, `THERMAL-TRANS` şeklinde olmalıdır.

Şerit Kartuşunu Yükleme – Yalnızca ZD421 Şerit Kartuş Yazıcıları

Yazıcı, termal aktarım yazdırması için aktarım şeridi kartuşunu kullanır. Bu prosedür, kartuşun şerit taşıma yerine kaydırılmasını ve ardından yazıcının kapatılmasını içerir. Yazıcı, kartuşta depolanan kartuşla ilgili bilgileri otomatik olarak okur.

NOT: Yalnızca Orijinal Zebra Şerit Kartuşları desteklenir.

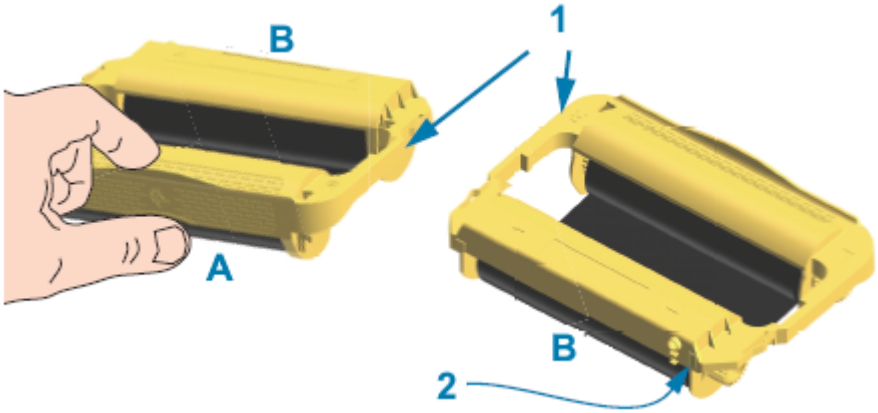

1	Kartuş kılavuz rayları	A	Şerit kartuşunu burada tutun.
2	Kartuş bilgisi akıllı çip	B	Kartuşun bu ucunu takın

1. Yazıcıyı açın ve şerit kartuşunu, yazıcınızın şerit taşıma yerindeki şerit kartuşu yuvasına takın.

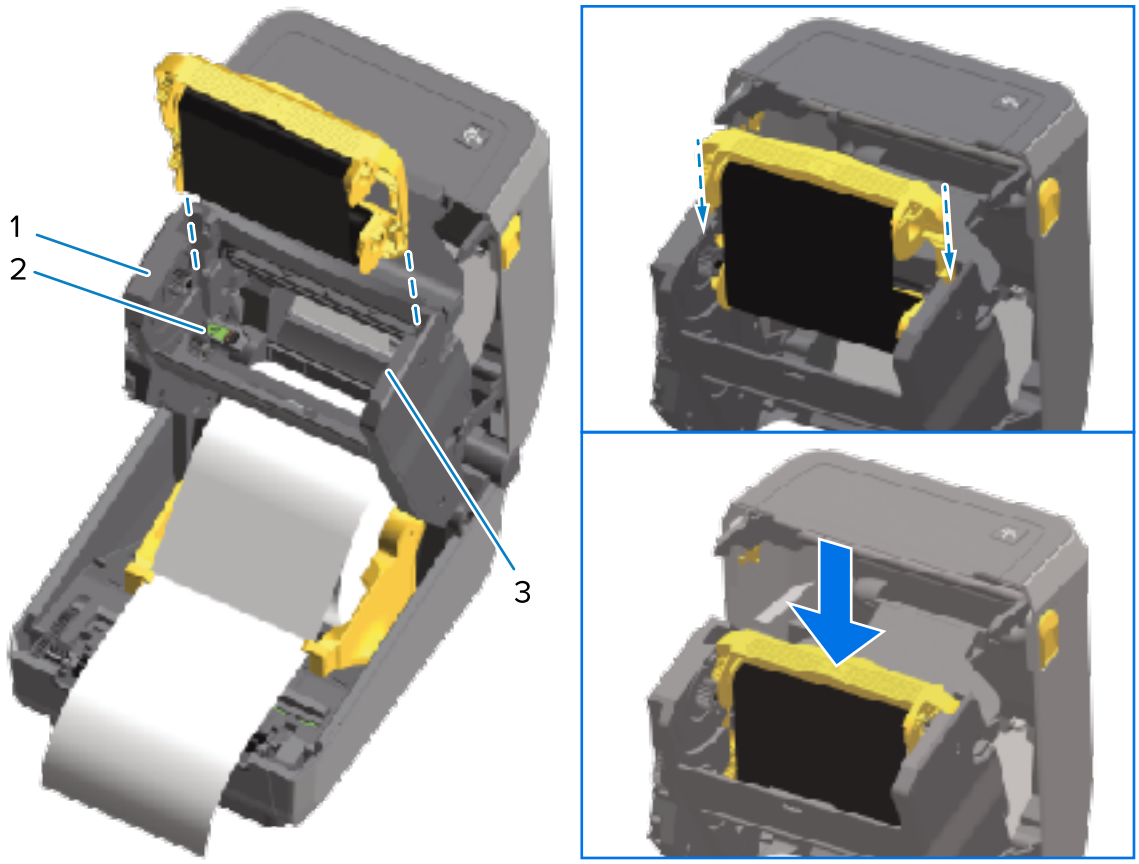

1	Şerit taşıyıcının önü
2	Akıllı çip okuyucu
3	Kartuş kılavuzları

2. Kartuş, şerit taşıma yerinin önüyle hizalı duruma gelene kadar itin.

   Kartuşun yerine oturduğunu duyup hissedeceksiniz.

SmartCal Medya Kalibrasyonu Gerçekleştirme

Yazıcı, yazdırmadan önce en uygun çalışma için medya parametrelerini ayarlamalıdır. Bunu yapmak için medya türünü (web/boşluk, siyah işaret/çentik veya sürekli) ve yazdırma için ölçüm medyası özelliklerini otomatik olarak belirler.

1. Medyanın (termal aktarım modunu kullanıyorsanız aynı zamanda şeridin de) yazıcıya uygun bir şekilde yüklendiğinden ve yazıcının üst kapağının kapalı olduğundan emin olun.
2. Yazıcıyı açmak için **POWER** (GÜÇ) düğmesine basın ve yazıcı Hazır durumda olana kadar bekleyin.

   STATUS (DURUM) Göstergesi, sabit yeşil renkte yanar.

3. **PAUSE** (DURAKLAT) ve **CANCEL** (İPTAL) düğmelerine aynı anda iki saniye boyunca basılı tutun ve bırakın.

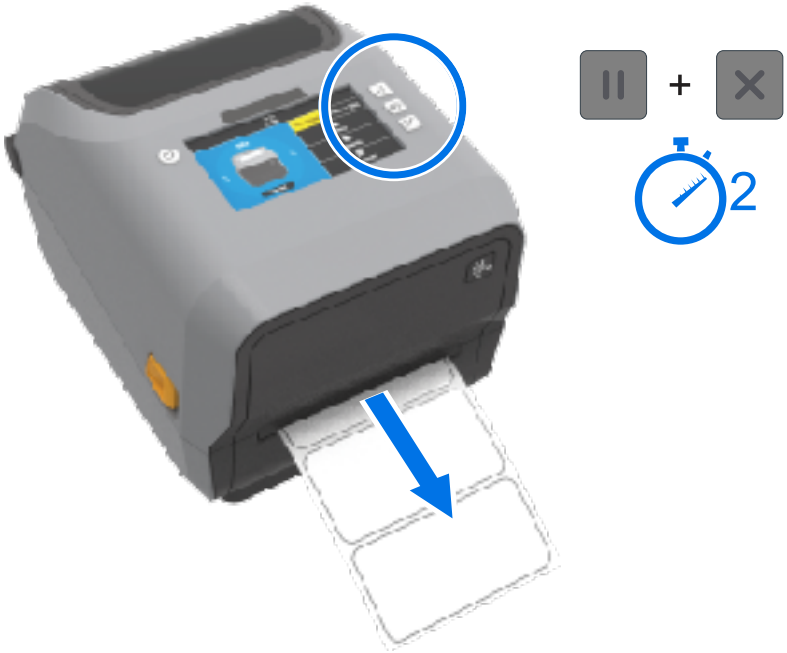

Yazıcı birkaç etiketi besleyip ve ölçerek medya algılama seviyelerini ayarlar. Ölçümü tamamladığında, STATUS (DURUM) göstergesi sabit yeşile döner.

NOT: Belirli bir medyada yapılan ilk kalibrasyondan sonra, kullanılan önceki medyalar (medya türü, satıcı, parti, boyut vb.) aynı türde olduğu sürece yeni yüklenen medya için ek kalibrasyonlara gerek yoktur. Yazıcı yeni yüklenen medyayı otomatik olarak ölçer ve yazdırma sırasında özelliklerindeki küçük değişikliklere göre ayarlar.

Aynı gruptan yeni bir medya rulosu yükledikten sonra, sadece **FEED** (BESLE) (İlerlet) düğmesine bir veya iki kez basarak etiketleri senkronize edebilir ve medya ayarını yazdırma olarak değiştirebilirsiniz.

Yazıcı medyayı tanıyamaz ve medyaya göre doğru şekilde kalibre olmazsa bkz. Manuel Medya Kalibrasyonu sayfa 330.

Bir Yapılandırma Raporu ile Yazdırmayı Test Etme

Yazıcıyı bir bilgisayara bağlamadan önce bir yapılandırma raporu yazdırarak yazıcının çalışır durumda olduğundan emin olun.

Yapılandırma raporlarında bulunan bilgiler yazıcı kurulumu ve yapılandırması ile sorun giderme sırasında kullanışlı olabilir.

1. Medyanın (termal aktarım medyası üzerine yazdırıyorsanız ayrıca şerit) yazıcıya uygun bir şekilde yüklendiğinden ve yazıcının üst kapağının kapalı olduğundan emin olun.
2. Yazıcıyı AÇIK konuma getirin.
3. Yazıcı hazır duruma girdikten sonra (STATUS (DURUM) göstergesi sabit yeşil yanar) aynı anda **FEED** (BESLE) ve **CANCEL** (İPTAL) düğmesini iki saniye basılı tutun ve bırakın.

Yazıcı ve ağ yapılandırma raporları yazdırılır. Yazıcı durduğunda STATUS (DURUM) göstergesi sabit yeşile döner.

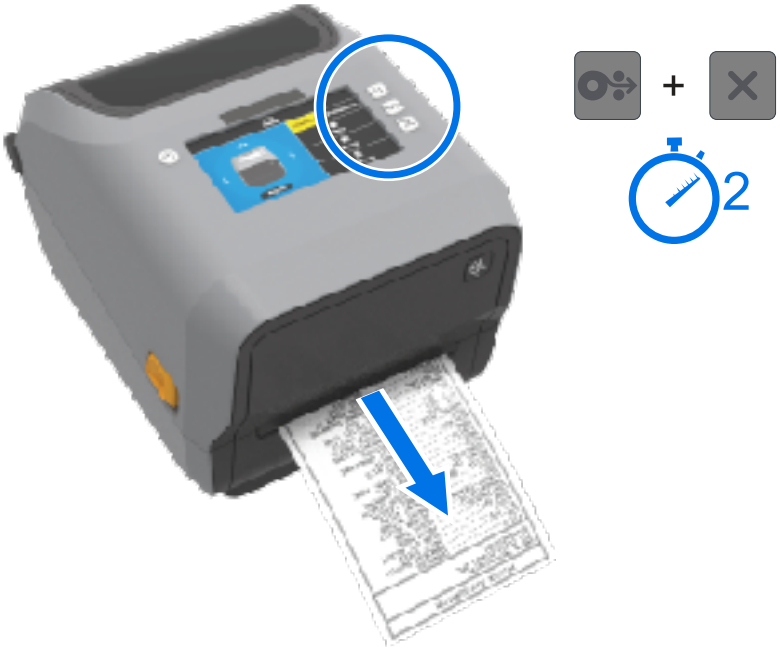

Bu raporları yazdıramazsanız Sorun Giderme sayfa 304 bölümüne bakın.

Bir Medya Sonu Durumunu Tespit Etme ve Giderme

Medyanız bittiğinde, yazıcınız bir medya sonu durumu bildirir. STATUS (DURUM) Göstergesi kırmızı renkte yanıp söner ve SUPPLIES (SARF MALZEMELERİ) göstergesi kırmızı renkte yanar. Bu, normal medya kullanım döngüsünün bir parçasıdır.

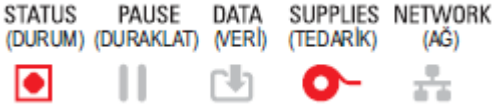

Bir medya sonu durumunu gidermek için:

1. Yazıcıyı açın.

NOT: Medya sonu uyarısı sırasında medya genellikle rulonun sonunda veya neredeyse rulonun sonundadır ve astarda bir etiket eksiktir.

2. Kalan medya ve rulo göbeğini çıkarın.

3. Yeni bir medya rulosu takın.

Aynı medyadan daha fazlasını yüklüyorsanız...	Yeni medyayı yükleyin ve yazdırmaya devam etmek için **FEED** (BESLE) (İlerlet) düğmesine bir kez basın.
Yüklediğiniz yeni medya bu yazıcıyla kullanılan önceki medyayla aynı DEĞİLSE (farklı boyut veya uzunluk ya da farklı bir satıcı veya parti)...	En iyi yazdırma sonuçlarını elde etmek için yeni medyayı yükleyin ve SmartCal prosedürünü kullanarak yazıcıyı yeni medyaya kalibre edin.

NOT: Farklı boyutta (uzunluk veya genişlik) medya yüklerseniz genellikle menüyü kullanarak veya yazıcı programlama komutlarını kullanarak yazıcı ayarlarını değiştirerek programlanan medya boyutlarını veya etkin etiket formatını değiştirmeniz gerekecektir.

ÖNEMLİ: Zaman zaman etiket rulonuzun sonu yerine ortasında bir yerde bir etiket eksik olabilir. Bu, yazıcının bir medya çıkışı uyarısı yapmasına neden olabilir. Bu uyarı durumunu gidermek için:

1. Sonraki etiket merdane silindirine gelene dek medyayı eksik etiketi geçecek şekilde dışarı çekin.
2. Yazıcıyı kapatın.

3. **FEED** (BESLE) (İlerlet) düğmesine bir defa basın.

Yazıcı, yazdırmaya devam etmek üzere etiket konumunu yeniden senkronize eder.

Bir Şerit Sonu Durumunu Tespit Etme ve Giderme

Yazıcı, yazıcıda şerit kalmadığında durum hakkında sizi uyarır. Bu, normal yazdırma döngüsünün bir parçasıdır. Şeridi değiştirmek ve yazdırmaya devam etmek için aşağıdaki adımları uygulayın.

1. Yazıcıyı açın.

NOT: Genellikle, şerit sonu durumunda, yazıcının şerit sonu durumunu algılamak için kullandığı yansıtıcı şerit, şerit kartuşunun veya şerit rulosunun alt kısmında görünür. Ön şerit rulosu/üst rulo doludur.

2. Takma millerinden kullanılmış şerit rulosu veya şerit kartuşunu çıkarıp düzgün bir şekilde atın. Yeni şerit rulosunu yüklemek için kullanmak üzere boş şerit göbeğini (rulo) tutun.
3. Yeni bir şerit rulosu yükleyin (veya yazıcınız şerit kartuş modeliyse yeni bir şerit kartuş takın).
4. Yazdırma işine devam etmek için **FEED** (BESLE) (İlerlet) düğmesine bir kez basın.

Yazıcınızı Bilgisayara Bağlama

Yazıcınızı bir bilgisayara bağlamak için aşağıdaki adımları izleyin.

1. Yazıcıya nasıl bağlanacağınıza karar verin.

   Yazıcınız şu arabirim seçeneklerini ve yapılandırmalarını destekler:

   - Evrensel Seri Veriyolu (USB 2.0) arabirimi — Standart. Kablo gereksinimleri için bkz. Arabirim Kablosu Gereksinimleri sayfa 196, Evrensel Seri Veriyolu (USB) Arabirimi sayfa 335 ve Evrensel Seri Veriyolu (USB) Arabirimi sayfa 335.
   - RS232 Serisi — ZD621 yazıcılarında standart ve ZD421 yazıcılarında sahada yükseltme seçeneği olarak bulunur. Bkz. Seri Portu Arabirimi sayfa 336.
   - Ethernet/LAN — ZD621 yazıcılarda standart ve ZD421 yazıcılarda sahada yükseltme seçeneği olarak bulunur. Kablo gereksinimleri için bkz. Arabirim Kablosu Gereksinimleri sayfa 196 ve Ethernet (LAN, RJ-45) sayfa 198.
   - Dahili Wi-Fi (802.11ac) ve Bluetooth Classic 4.1 (3.0 Uyumlu) — Fabrikada takılan seçenek. Bkz. Wi-Fi ve Bluetooth Classic Kablosuz Bağlantı Seçeneği sayfa 200.

NOT: WiFi bağlantı seçeneğiyle donatılmış Zebra ZD Serisi yazıcılarda Bluetooth Düşük Enerji (düşük hızlı bağlantı) özelliği mevcuttur. Android veya iOS cihazında kurulu Zebra Setup Utilities'i kullanarak bunları yapılandırabilirsiniz.

   Her fiziksel yazıcı iletişim arabirimi için kabloları ve benzersiz parametreleri gözden geçirdiğinizden emin olun. Bu, yazıcıyı doğru ayarlarla kurmanıza yardımcı olur. Ağın (Ethernet/Wi-Fi) ve Bluetooth iletişiminin yapılandırılmasıyla ilgili ayrıntılı talimatlar için Bu Kılavuz Hakkında bölümünde listelenen ürün bilgileri bağlantılarındaki Kablolu ve Kablosuz Yazdırma Sunucusu Kullanım Kılavuzu ve Bluetooth Kablosuz Kılavuzuna bakın.

2. Yazıcı gücünü KAPATIN.
3. Yazıcıyı, seçtiğiniz bağlantı yöntemini (USB, Ethernet/LAN, Wi-Fi veya Bluetooth) kullanarak yönetmek için kullanacağınız bilgisayara ya da cihaza bağlayın.
4. Zebra Setup Utilities'i (ZSU) merkezi cihazınızdan çalıştırın. Bkz. Yazıcı Yükleme Sihirbazını Çalıştırma sayfa 211.

   Merkezi cihaz, Windows için Kurulum sayfa 207 bölümünde listelenen işletim sistemlerini çalıştıran bir Windows bilgisayar veya dizüstü bilgisayar, bir Android cihaz ya da bir Apple cihazı olabilir. Desteklenen yazıcı bağlantı seçenekleri Kablolu/Ethernet, USB ve Kablosuz, Bluetooth Classic ve Bluetooth Düşük Enerji (Bluetooth LE) şeklindedir.

   Zebra Setup Utilities (ZSU), bu arabirimleri kurmanıza yardımcı olmak için tasarlanmıştır. ZSU kullanım kılavuzlarını indirmek için zebra.com/setup adresine gidin.

ÖNEMLİ: Yazıcıyı AÇMAK için Kurulum Sihirbazı tarafından istenene kadar bekleyin. Arabirim kablosunu takarken güç şalterini KAPALI konumda tutun. İletişim kabloları takılıp çıkarılmadan ÖNCE güç kablosunun güç kaynağına ve yazıcının arkasındaki güç prizine takmanız gerekir.

   ZSU sihirbazı, Zebra Windows sürücülerini yükler.

5. ZSU yükleme sihirbazı sizden istediğinde yazıcıyı açın, ardından yazıcı kurulumunu tamamlamak için ekrandaki talimatları izleyin.

Arabirim Kablosu Gereksinimleri

Veri kabloları tamamen korumalı yapıda olmalı ve metal ya da metalize konektör kılıflarla donatılmalıdır. Korumalı kablolar ve konektörler, elektrik gürültüsünü ve radyasyonu önlemek için gereklidir.

Kablodaki elektrik parazitini en aza indirmek için:

- Veri kablolarını olabildiğince kısa tutun (1,83 m [6 fit] önerilir).

- Veri kablolarını güç kabloları ile karıştırıp birbirlerine BAĞLAMAYIN.
- Veri kablolarını güç kablo borularına BAĞLAMAYIN.

ÖNEMLİ: Bu yazıcı, FCC Kural ve Düzenlemeleri, B Sınıfı Malzemeler için Bölüm 15 ile uyumludur ve tamamen korumalı veri kabloları kullanır. Korumasız kabloların kullanımı, radyasyon yayılımlarını B Sınıfı sınırlarının üstüne çıkartabilir.

USB Arabirimi

Evrensel Seri Veri Yolu (sürüm 2.0 uyumlu) mevcut bilgisayar donanımınızla uyumlu hızlı bir arabirim sunar. USB'nin "tak ve çalıştır" tasarımı, kurulumu kolaylaştırır. Birden fazla yazıcı tek bir USB portunu/ağını paylaşabilir.

USB kablo kullanırken USB 2.0 uyumluluğunu garanti etmek için kablonun ya da kablo ambalajının üzerinde "Certified USB™" işaretinin (aşağıya bakın) yer aldığından emin olun.

Seri Arabirim

Yazıcı, DTE iletişimi için bir Null Modem (çapraz geçişli) kablosu kullanır. Gereken kablonun bir ucunda yazıcının arkasında bulunan (DB-9S) seri portuyla eşleşen dokuz pimli D tipi (DB-9P) erkek konektör bulunmalıdır. Bu sinyal arabirim kablosunun diğer ucu, ana bilgisayardaki seri portuna bağlanır. İşlevlere dair bilgi için bu kılavuzdaki Arabirim Konektörü Kablo Şeması kısmına bakın.

Güvenilir iletişim için yazıcıyla ana bilgisayar (tipik olarak bir PC) arasındaki seri portu iletişim ayarlarının eşleşmesi gerekir. Değiştirilen en yaygın ayarlar, saniye başına Bit (veya Baud hızı) ve Akış kontrolüdür.

Yazıcıyla ana bilgisayar arasındaki seri iletişim şu yöntemlerle ayarlanabilir:

- ZPL ^SC komutu.
- yazıcıyı varsayılan yazıcı yapılandırmasına sıfırlama.

Seri iletişim ayarları için fabrika varsayılanları şu şekildedir:

- 9600 baud
- 8 bit kelime uzunluğu
- Eşlik YOK
- 1 durdurma biti
- XON/XOFF
- Windows tabanlı ana bilgisayar sisteminde "Yazılım" veri akışı kontrolü

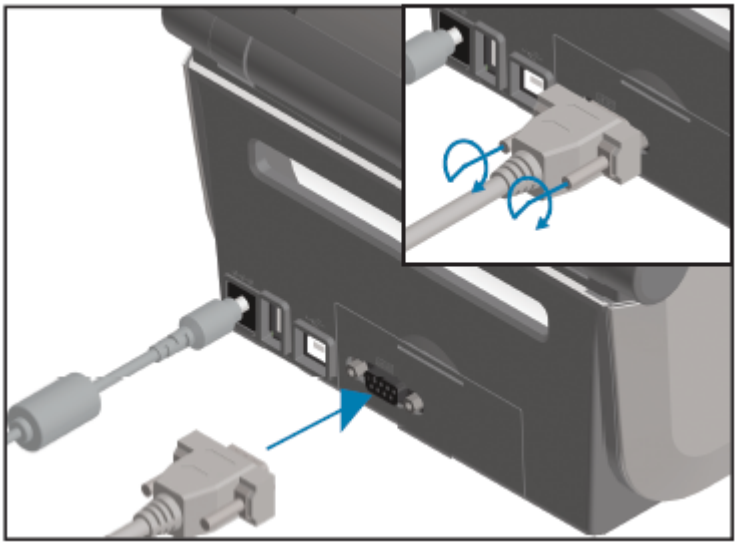

ÖNEMLİ: RS-232 kablo adaptörü program kilitlerini (DTE<=>DCE) bu yazıcıyla kullanmayın. Bazı program kilitleri yazıcı açıkken USB ana bilgisayar portu cihazlarının çalışmasını olumsuz etkileyebilir.

Ethernet (LAN, RJ-45)

Yazıcınızda CAT-5 veya daha iyi sınıfta UTP RJ-45 Ethernet kablosuna gereksinim duyulur.

Yazıcınız, uygun kablo kullanılarak Ethernet/LAN ağınıza fiziksel olarak bağlı olmalı ve ağ bağlantısı kurup ağınızda çalışacak şekilde doğru yapılandırılmış olmalıdır.

Yazıcı, yazıcının yazdırma sunucusu web sayfalarından erişilebilen dahili bir ağ yazdırma sunucusu içerir.

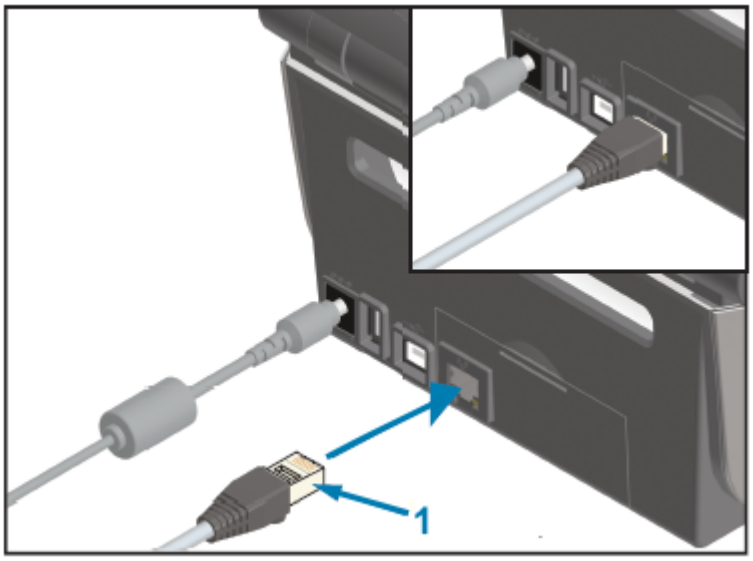

1	Ethernet kablosu (RJ-45 konektörü)

NOT: Uyumlu bir Ethernet/LAN üzerinde çalışmak üzere yazıcınızı nasıl yapılandıracağınız hakkında bilgi için Kablolu ve Kablosuz Yazdırma Sunucusu Kullanım Kılavuzuna bakın.

Ethernet Durum/Etkinlik Göstergeleri

Yazıcıdaki Ethernet konektörünün iki durum/etkinlik göstergesi vardır. Bu göstergeler, konektörde arabirim durumunu sağlamak için kısmen görünür.

Yazıcının kullanıcı arabiriminde de gösterge ışıkları bulunur. Bu ışıklar yazıcı ağ çalışma durumunu gösterir. Daha fazla bilgi için bkz. Gösterge Işığı Şekillerinin Anlamı sayfa 53.

LED Durumu	Açıklama
Her ikisi de KAPALI	Ethernet bağlantısı tespit edilmedi.
Yeşil	100 Mb/sn bağlantı tespit edildi.
Yeşil ve Yanıp sönen Bal Rengi	100 Mb/sn bağlantı ve Ethernet etkinliği tespit edildi.
Bal Rengi	10 Mb/sn bağlantı tespit edildi.
Bal Rengi ve Yanıp sönen Yeşil	10 Mb/sn bağlantı ve Ethernet etkinliği tespit edildi.

Ağ Erişimi için bir IP Adresi Atama

Yazıcınız dahil olmak üzere bir Ethernet ağındaki (LAN ve WLAN) tüm cihazlar bir ağ IP (Internet Protokolü) adresi gerektirir.

Yazıcı yapılandırması ve yazdırma için cihaza erişmek üzere yazıcının IP adresine ihtiyacınız olacaktır.

IP adresi atamanın beş yolu vardır:

- DHCP (Dinamik Ana Bilgisayar Yapılandırma Protokolü) (varsayılan ayar)
- Zebra Setup Utilities (ZebraDesigner Windows yazıcı sürücüsünü içerir)
- Telnet
- Mobil Uygulamalar

- ZebraNet Bridge.

Kişisel Ağlar için DHCP

Yazıcınız varsayılan olarak DHCP ile bir Ethernet LAN ya da Wi-Fi ağı üzerinde çalışacak şekilde ayarlanır.

Bu ayar asıl olarak kişisel ağlara yöneliktir. Yazıcı gücü her açıldığında ağ otomatik olarak yeni bir IP adresi sağlar.

Windows yazıcı sürücüsü yazıcıya bağlantı için Statik bir IP adresi sunar. Atanan IP adresi ilk yazıcı kurulumundan sonra değiştiyse yazıcıya erişmek için yazıcı sürücüsünde ayarlanan IP adresini değiştirmeniz gerekir.

Yazıcınızı Yönetilen Bir Ağda Kullanma

Yazıcının yapılandırılmış bir ağda (LAN veya Wi-Fi) kullanımı, ağ yöneticisinin yazıcıya bir Statik IP adresi atamasını ve yazıcınızın ağda çalışması için gerekli diğer ayarları yapmasını gerektirir.

Yazdırma Sunucusu Kullanıcı Kimliği ve Parolası Varsayılanları

Yazıcının bazı özelliklerine ve WiFi seçeneğine erişmek üzere yazıcının dahili yazdırma sunucusu için varsayılan Kullanıcı Kimliği ve/veya varsayılan parolaya ihtiyacınız olacaktır.

Fabrika varsayılan Kullanıcı Kimliği: `admin`

Fabrika varsayılan Parolası: `1234`

Wi-Fi ve Bluetooth Classic Kablosuz Bağlantı Seçeneği

Bu kullanım kılavuzu, Wi-Fi Yazdırma Sunucusu Seçeneğini Kurma sayfa 214 ve Yazıcıyı Bluetooth Kullanarak Yapılandırma sayfa 224 bölümünde açıklandığı üzere Dahili Wi-Fi Yazdırma Sunucunuzun ve Bluetooth Classic 4.X kablosuz bağlantı seçeneklerinizin yalnızca temel yapılandırmasını kapsar.

Yazıcınızın Ethernet ve Bluetooth işlemleriyle ilgili ayrıntılar için zebra.com adresinde bulunan Kablolu/Kablosuz Yazdırma Sunucusu Kullanım Kılavuzu ve Bluetooth Yazıcı Yönetim Kılavuzuna bakın.

Seçenek Kurulumlarını Bitirmek için Yazıcı Ürün Yazılımını Güncelleme

İdeal yazıcı performansı için daima yazıcının en son ürün yazılımı sürümünü kurmanız önerilir.

Yazıcı ürün yazılımı güncelleme talimatları için bkz. Yazıcı Ürün Yazılımını Güncelleme sayfa 303. Belirli Link-OS yazıcı modeliniz için yazıcı destek sayfaları ve yazıcı modelleriniz için ürün yazılımı güncelleştirmelerine bağlantılar için bkz. Bu Kılavuz Hakkında sayfa 14.

Önce Yazıcı Sürücülerini Yüklemeyi Unutursanız Yapılacaklar

Zebra yazıcınızı sürücüleri yüklemeden önce bir güç kaynağına bağlarsanız ve yazıcı AÇILIRSA ana bilgisayarınızda Belirtilmemiş cihaz olarak görüntülenir. Yazıcınızın ana bilgisayar cihazınızda tanımlanabilir olması için bu prosedürü izleyin.

1. **Windows** menüsünden **Control Panel** (Denetim Masası) öğesini açın.

2. **Devices and Printers** (Cihazlar ve Yazıcılar) seçeneğine tıklayın.

   Bu örnekte, ZTC ZT320-203dpi ZPL, yanlış kurulmuş bir Zebra yazıcıdır.

3. Cihazı temsil eden simgeye sağ tıklayın, ardından **Properties** (Özellikler) öğesini seçin.

   Cihaz özellikleri görüntülenir.

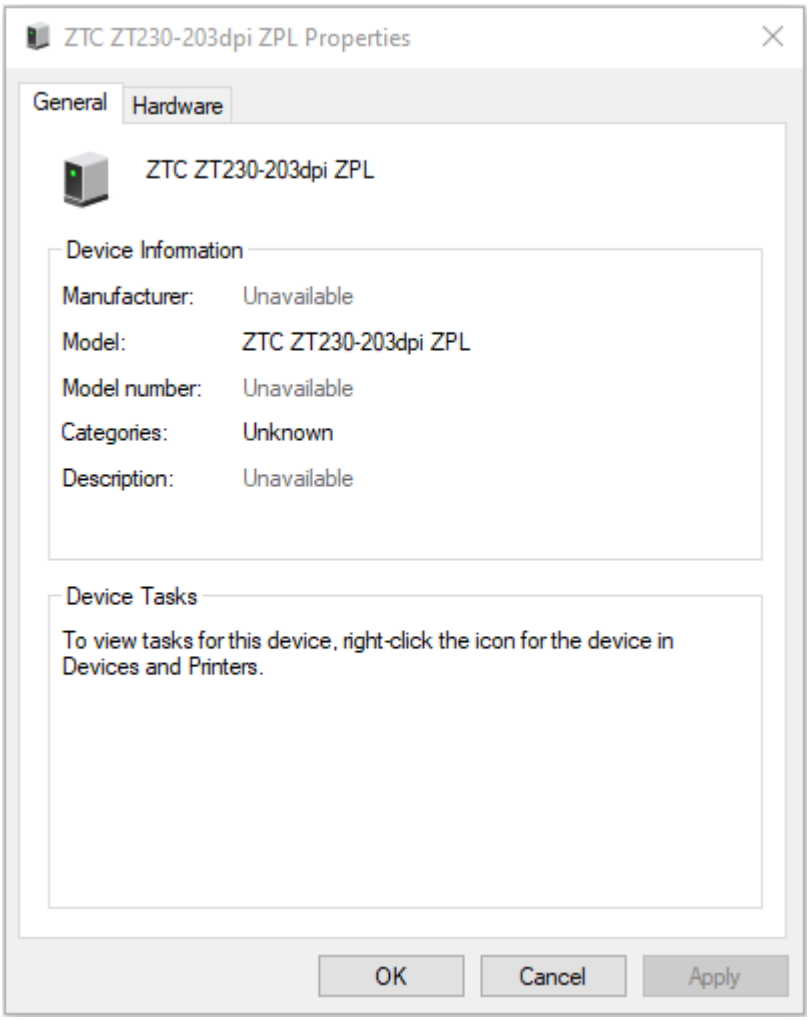

4. **Hardware** (Donanım) sekmesine tıklayın.

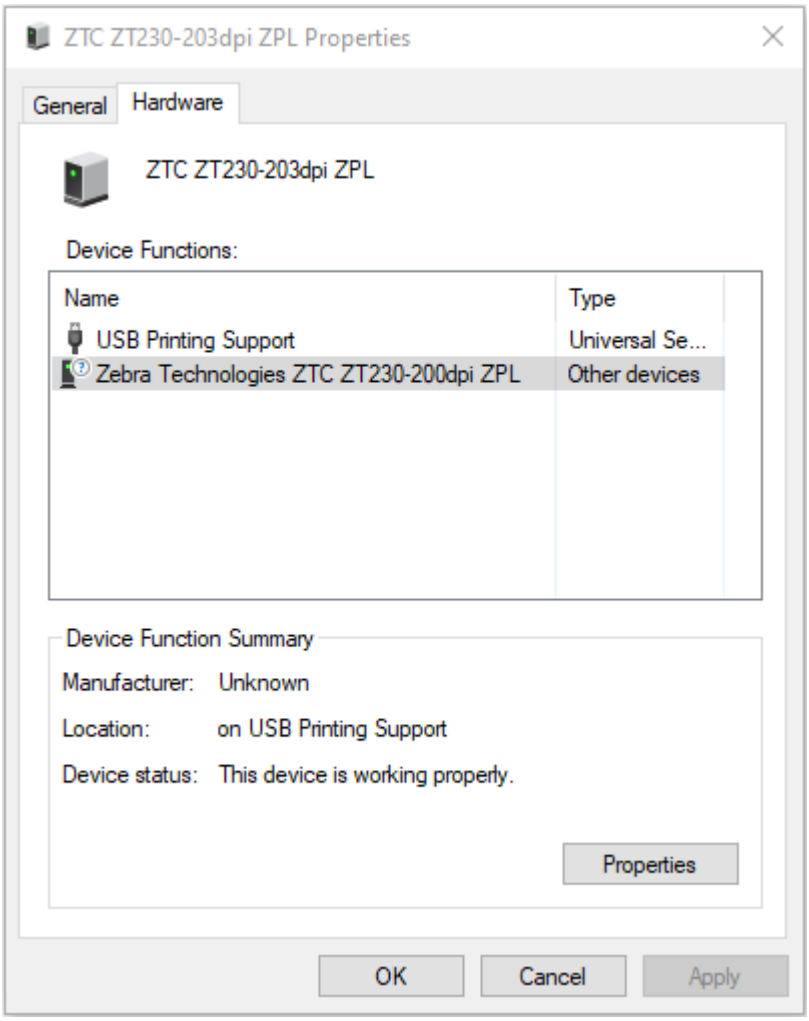

5. **Device Functions** (Cihaz İşlevleri) listesinden yazıcıyı seçin ve ardından **Properties** (Özellikler) öğesine tıklayın.

   Özellikler görüntülenir.

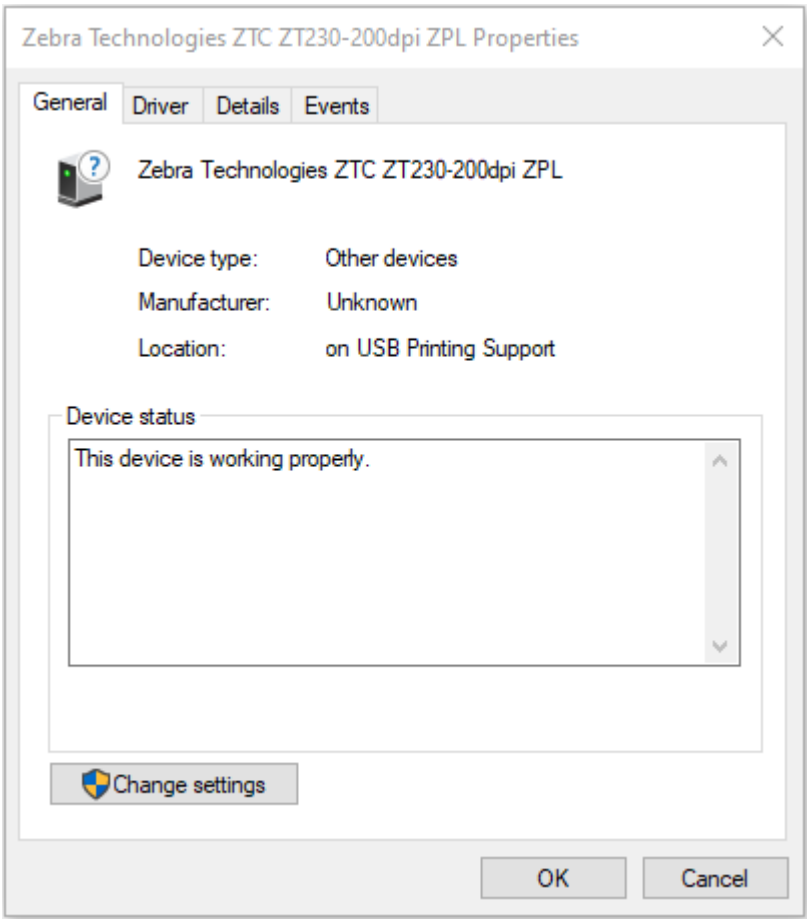

6. **Change settings** (Ayarları değiştir) seçeneğine ve ardından **Driver** (Sürücü) sekmesine tıklayın.

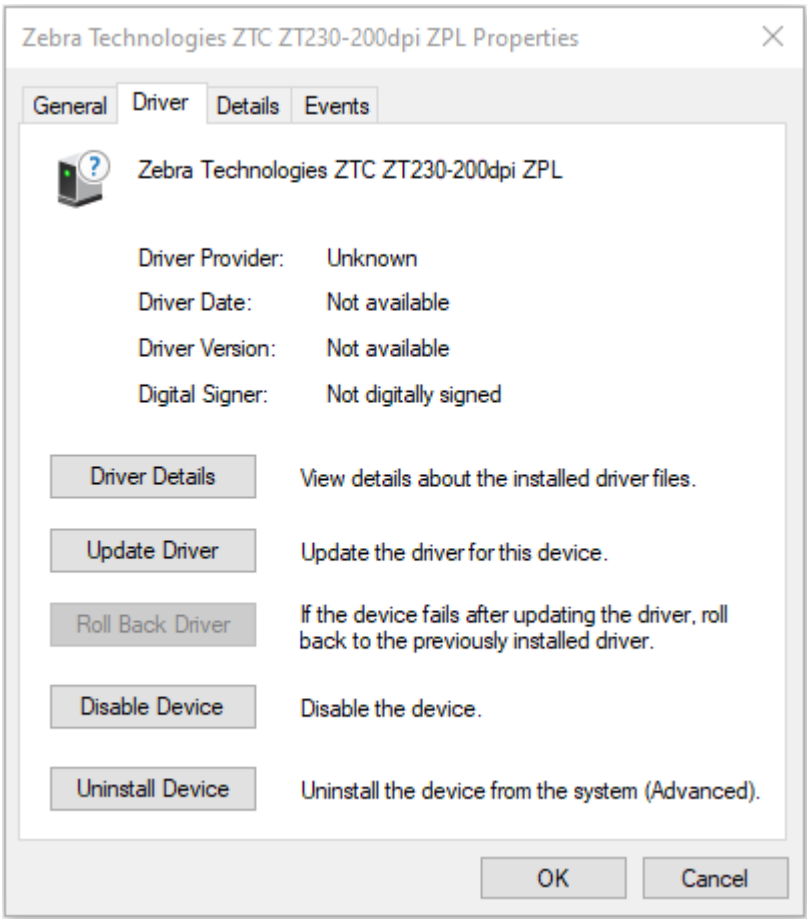

7. **Update Driver** (Sürücüyü Güncelleştir) seçeneğine tıklayın.

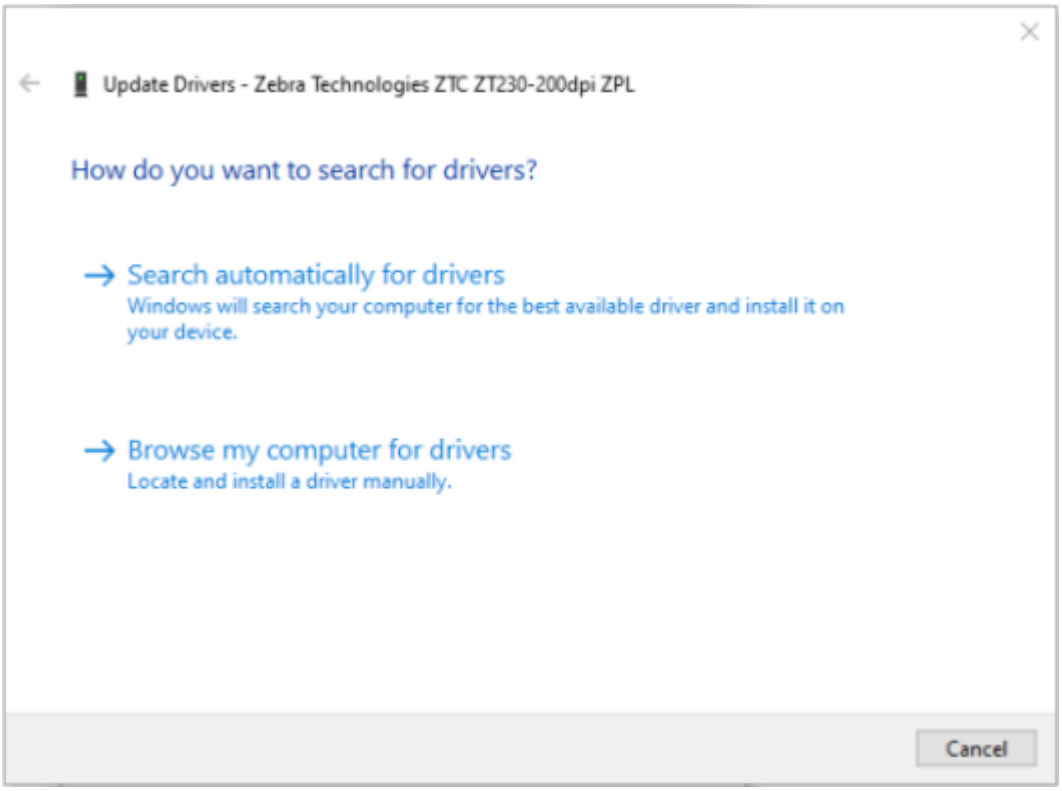

8. **Browse my computer for driver software** (Bilgisayarımdaki sürücülere göz at) öğesine tıklayın.
9. **Browse**... (Gözat) öğesine tıklayın ve **Downloads** (İndirilenler) klasörüne gidin.

10. Klasörü seçmek için **OK** (Tamam) öğesine tıklayın.

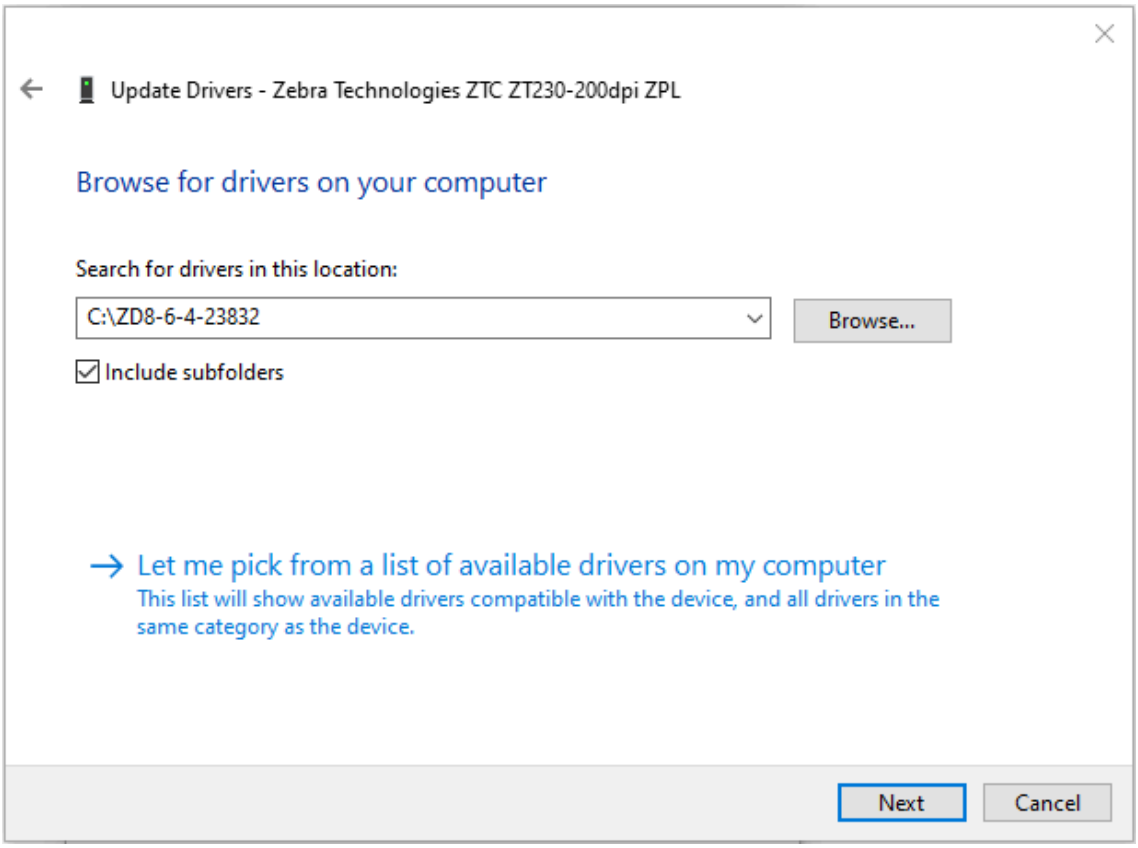

11. **Next** (İleri) öğesine tıklayın.

Cihaz doğru sürücülerle güncellenir.

Windows için Kurulum

Bu bölüm, yazıcınız ile Windows işletim sistemi ortamı arasındaki iletişimi kurmanıza yardımcı olur.

Windows ile Yazıcı İletişim Ayarı (İşleme Genel Bakış)

En yaygın (desteklenen) Windows işletim sistemlerini ve yerel (kablolu) bağlantıyı kullanarak yazıcınızı nasıl kuracağınızı anlamak için bu genel bakış bölümünü kullanın.

Yazıcınızı Wi-Fi Yazdırma Sunucusu Seçeneğini Kurma sayfa 214 ve Yazıcıyı Bluetooth Kullanarak Yapılandırma sayfa 224 içinde açıklandığı gibi fabrikada takılan Wi-Fi veya Bluetooth kullanarak da ayarlayabilirsiniz.

1. Zebra Setup Utilities'i (ZSU), Bu Kılavuz Hakkında sayfa 14 içinde listelenen yazıcı bilgi sayfalarından birinden indirin.
2. Yazıcının KAPALI olduğundan emin olun.
3. İndirilenler dizininizden Zebra Setup Utilities'i (ZSU) çalıştırın.
4. **Install New Printer** (Yeni Yazıcı Kur) seçeneğine tıklayın ve kurulum sihirbazını çalıştırın.
5. **Install Printer** (Yazıcı Kur) öğesini seçin, ardından Zebra yazıcı listesinden yazıcınızın model numarasını seçin.
6. Uygun USB portunu seçin ve bilgisayara bağlanın.

   Ağa bağlı cihazların veya Bluetooth Classic (4.0) cihazların sihirbaz yönlendirmeli kurulumu için USB arabirimini kullanabilirsiniz.
7. Yükleme sihirbazı sizden bu işlemi yapmanızı istediğinde yazıcı gücünü AÇIN.
8. Seçilen arabirim türü için yazıcı iletişimlerini yapılandırmak üzere sihirbazı kullanın.
9. Yazıcınızın doğru şekilde kurulduğunu doğrulamak için bir yazdırma testi gerçekleştirin. Bir test baskısının çıktısının nasıl alınacağı hakkında bilgi için bkz. Yazıcınız Bağlandıktan Sonra sayfa 232.

ÖNEMLİ: Yazıcı AÇIK durumdayken yazıcıya bağlanmadan önce yazıcı sürücülerini yüklemediyseniz bkz. Önce Yazıcı Sürücülerini Yüklemeyi Unutursanız Yapılacaklar sayfa 200.

Windows Yazıcı Sürücülerini Yükleme

Yazıcınızı Microsoft Windows tabanlı bir bilgisayarla kullanmak için önce doğru sürücüleri yüklemeniz gerekir. Yazıcı sürücülerini merkezi cihazınıza kurmak için Zebra Setup Utilities'i kullanın ve Utilities'i yazıcının gücü KAPALI durumdayken çalıştırın. Bu sürücüler, yazıcınızı merkezi cihazınızın rahatlığıyla kurmanıza ve yönetmenize olanak tanır: Windows bilgisayar, Android cihazı veya Apple cihazı.

NOT: Yazıcınızı, kullanabileceğiniz desteklenen bağlantılardan herhangi birini kullanarak bilgisayarınıza bağlayabilirsiniz. Ancak, kurulum sihirbazları tarafından bunu yapmanız istenene kadar bilgisayarınızdan yazıcıya herhangi bir kablo BAĞLAMAYIN. Kabloları yanlış zamanda bağlarsanız yazıcınız doğru yazıcı sürücülerini yüklemez. Yanlış sürücü kurulumundan kurtulmak için bkz. Önce Yazıcı Sürücülerini Yüklemeyi Unutursanız Yapılacaklar sayfa 200.

NOT: Bir bilgisayar kullanılıyorsa Zebra sürücüsü tarafından desteklenen bir Windows işletim sistemi çalıştırmalıdır. (Desteklenen Windows işletim sistemlerinin listesi için Zebra Setup Utilities Sürüm Notlarına bakın.)

Bilgisayarınızı yazıcıya bağlamak için fiziksel bir kablo kullanıyorsanız kullanmayı planladığınız fiziksel iletişim arabirimine özgü kablolama özelliklerini ve parametreleri incelediğinizden emin olun. Bu bilgiler, yazıcıya güç vermeden önce ve uygulamadan hemen sonra uygun yapılandırma kurulum seçeneklerini belirlemenize yardımcı olur.

- Temel arabirim kablosu gereksinimleri için bkz. Arabirim Kablosu Gereksinimleri sayfa 196.
- USB kablo gereksinimleri ve temel USB bağlantısı hakkında bilgi için bkz. USB Arabirimi sayfa 197.
- Ethernet kablosu özellikleri ve temel Ethernet bağlantısı hakkında bilgi için bkz. Ethernet (LAN, RJ-45) sayfa 198.
- Ethernet/LAN ve Bluetooth arabirimlerini kurma hakkında ayrıntılı bilgi için zebra.com adresinde bulunan Kablolu/Kablosuz Yazdırma Sunucusu Kullanım Kılavuzu ve Bluetooth Yazıcı Yönetim Kılavuzuna bakın.

1. zebra.com/drivers adresine gidin.
2. **Printers** (Yazıcılar) öğesine tıklayın.
3. Yazıcı modelinizi seçin.
4. Yazıcınızın ürün sayfasında **Drivers** (Sürücüler) öğesine tıklayın.
5. Windows için uygun sürücüyü indirin.

   Sürücü yürütülebilir dosyası (`zd86423827-certified.exe` gibi) İndirilenler klasörünüze eklenir.
6. Yazıcının KAPALI olduğundan emin olun.

ÖNEMLİ: Kurulum Sihirbazı tarafından istenene kadar yazıcıyı AÇMAYIN.

7. Bilgisayarınızdan Zebra Setup Utilities (ZSU) yürütülebilir dosyasını çalıştırın ve komutları izleyin.

   Kurulum sihirbazı yazıcı sürücülerini yükler ve yazıcıyı AÇIK duruma getirmeniz için sizi uyarır.

NOT: Kurulum tamamlandığında sürücüleri sisteminize eklemeyi [Configure System (Sistemi Yapılandır)] veya sonraki bir adımda belirli yazıcıları eklemeyi seçebilirsiniz.

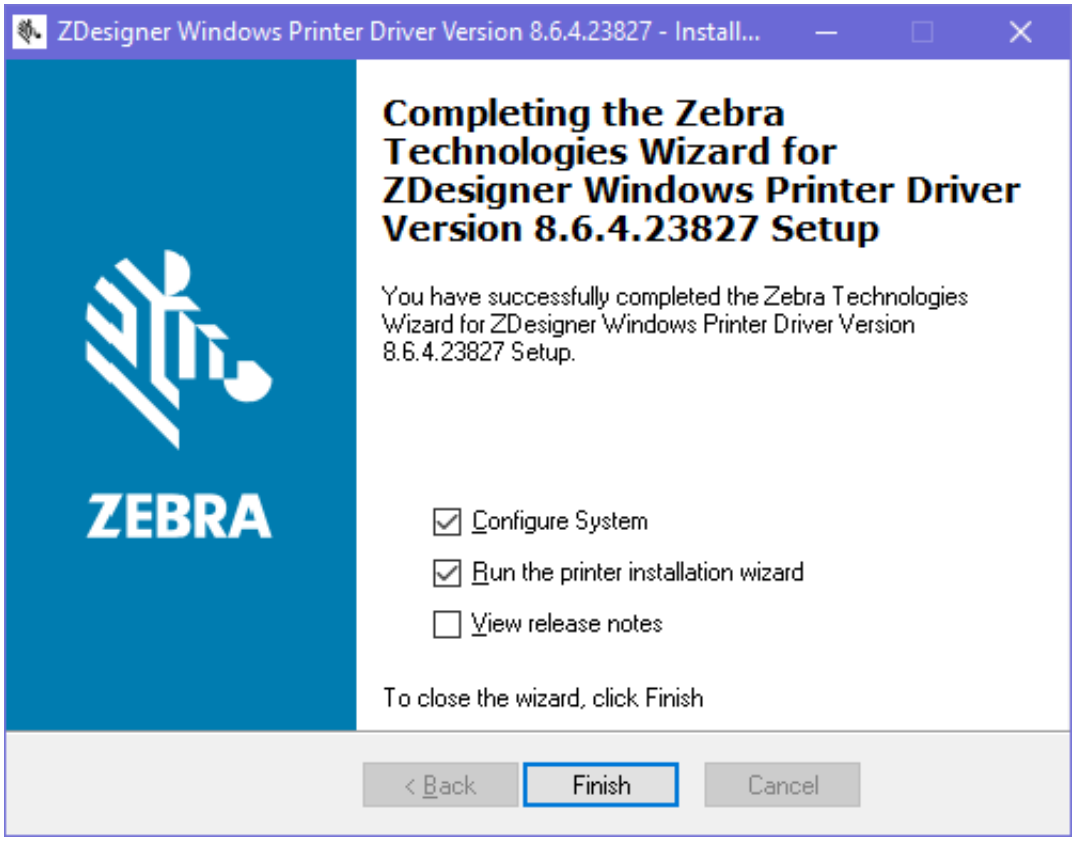

8. **Configure System** (Sistemi Yapılandır) öğesini seçin ve **Finish** (Bitir) öğesine tıklayın.

   Yazıcı Kurulum Sihirbazı sürücüleri yükler.

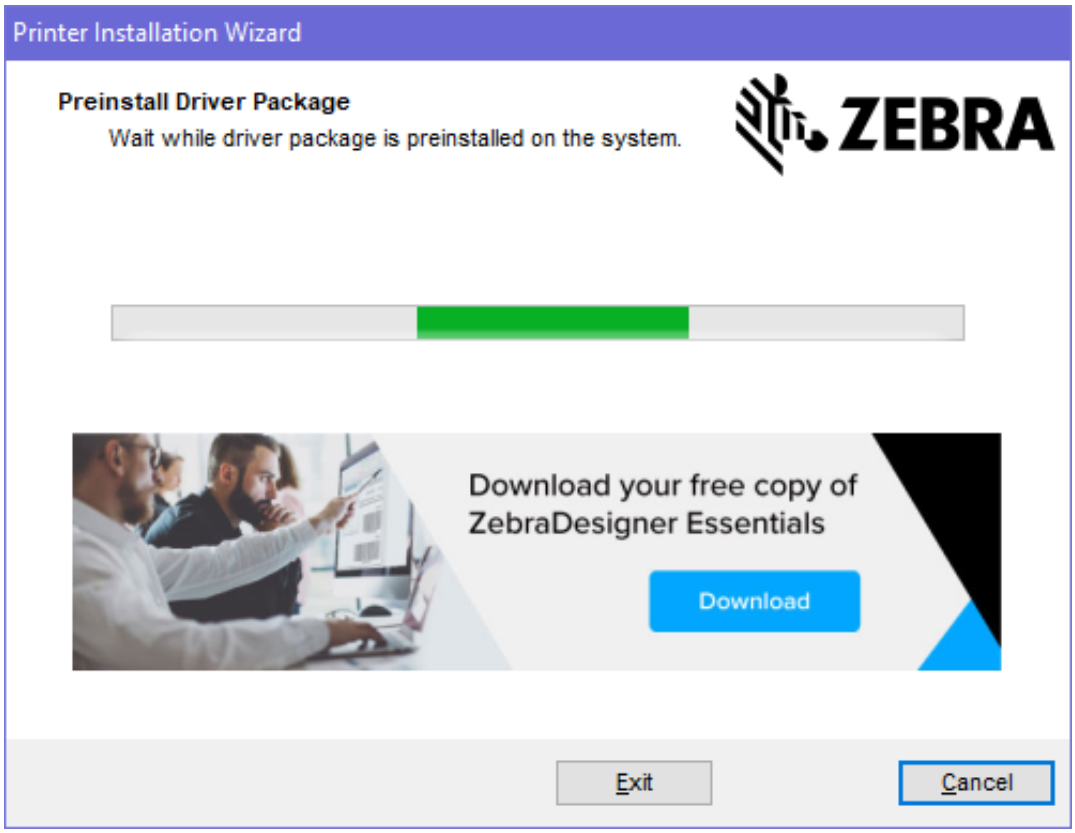

Yazıcı Yükleme Sihirbazını Çalıştırma

1. Sürücü yükleyicisinin son ekranında **Run the Printer Installation Wizard** (Yazıcı Yükleme Sihirbazını Çalıştır) seçeneğini işaretli bırakın, ardından **Finish** (Bitir) öğesine tıklayın.

   Yazıcı Sürücüsü Sihirbazı görüntülenir.

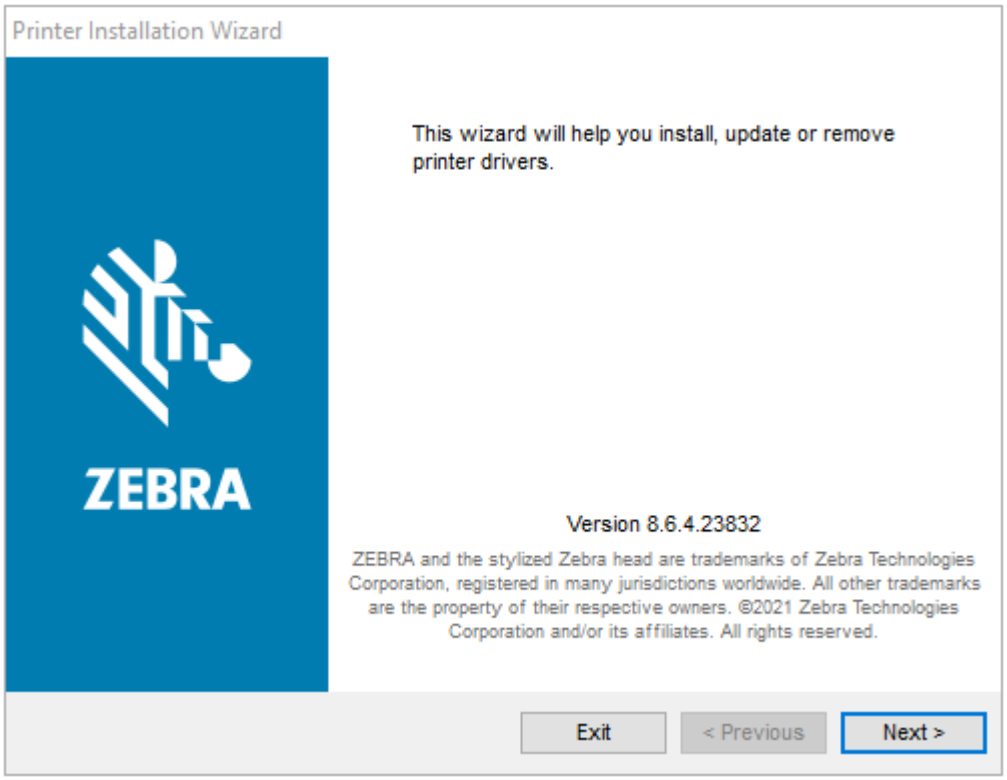

2. **Next** (İleri) öğesine tıklayın.

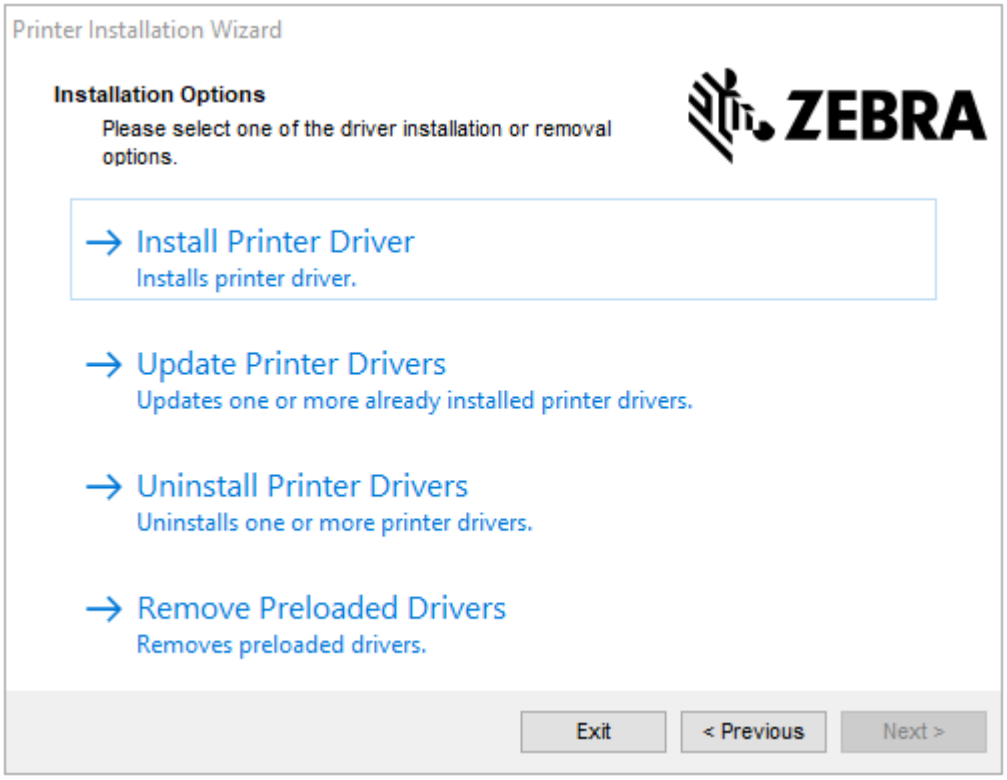

3. **Install Printer Driver** (Yazıcı Sürücüsü Yükle) öğesine tıklayın.

   Lisans sözleşmesi görüntülenir.

4. Lisans sözleşmesinin koşullarını okuyup kabul edin ve ardından **Next** (İleri) seçeneğine tıklayın.

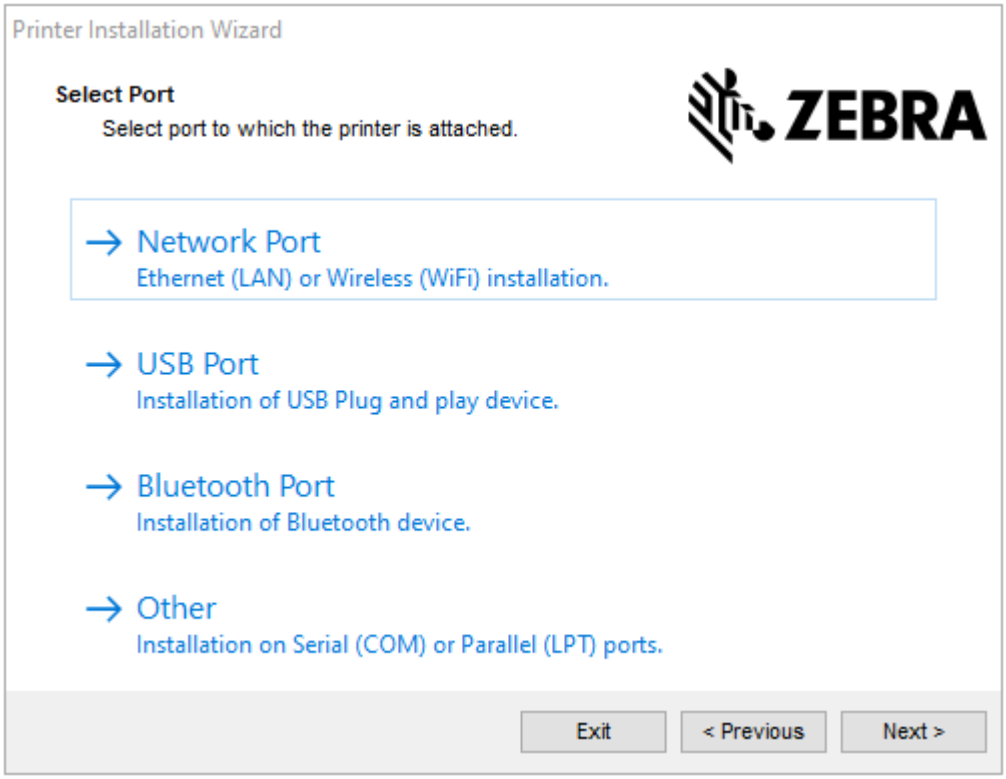

5. Yazıcınız için yapılandırmak istediğiniz iletişim seçeneğini belirleyin:
   - Ağ Portu: Ethernet (LAN) ya da kablosuz (Wi-Fi) ağ bağlantısı olan yazıcılar yüklemek için. Sürücünün yerel ağınızı cihazlar için taramasını bekleyin ve komutları izleyin.
   - USB Portu: USB kablosuyla bağlı yazıcıları yüklemek için. Yazıcıyı bir bilgisayara bağlayın. Yazıcı zaten bağlıysa ve açılmışsa USB kablosunu çıkarıp yeniden takmanız gerekebilir. Sürücü, bağlı yazıcının modelini otomatik olarak arar.
   - Bluetooth Portu: Bluetooth bağlantısı olan yazıcıları yüklemek için.
   - Diğer: Seri (COM) gibi başka bir kablo türü kullanarak kurulum için. Ek yapılandırma gerekmez.
6. İstenirse yazıcı modelinizi ve çözünürlüğünüzü seçin.

   Model ve çözünürlük, yazıcı yapılandırma etiketinde listelenir. Etiket yazdırma yönergeleri için bkz. Yazıcı ve Ağ Yapılandırma Raporları Yazdırma (CANCEL Otomatik Testi) sayfa 319.

Wi-Fi Yazdırma Sunucusu Seçeneğini Kurma

Kablosuz alıcı seçeneği (Wi-Fi, Bluetooth Classic ve Bluetooth Low Energy içeren) YALNIZCA fabrikada takılan bir yapılandırma olarak mevcuttur. Bu talimatlar, Bağlantı Sihirbazı kullanarak dahili Wi-Fi Yazdırma Sunucusu seçeneğinizin temel yapılandırmasıyla ilgili size yol gösterir.

NOT: Ethernet/LAN ve Bluetooth arabirimlerini kurma hakkında ayrıntılı bilgi için zebra.com adresinde bulunan Kablolu/Kablosuz Yazdırma Sunucusu Kullanım Kılavuzu ve Bluetooth Yazıcı Yönetim Kılavuzuna bakın.

Yazıcınızı aşağıdaki yöntemlerden birini kullanarak kablosuz çalışma için yapılandırabilirsiniz:

Bağlantı Sihirbazını Kullanma (bu kılavuzda ele alınmıştır)	Sihirbaz çalıştırıldığında, bilgisayarınızın Wi-Fi üzerinden yazıcınızla iletişim kurmasını sağlamak için bir ZPL komut dosyası yazar. İşlemin sonuna doğru sihirbaz, komutu doğrudan yazıcınıza göndermenizi veya ZPL komut dosyasını bir dosyaya kaydetmenizi ister. Bu ZPL dosyasını kaydetmeyi seçerseniz: • Mevcut herhangi bir bağlantıyı (seri, paralel, USB ya da kablolu yazdırma sunucusu) kullanarak dosyayı aynı ağ ayarlarını kullanacak bir veya daha fazla yazıcıya gönderebilirsiniz. • Yazıcının ağ ayarları fabrika varsayılanlarına geri yüklendiyse dosyayı daha sonra yazıcıya yeniden gönderebilirsiniz.
Kendi yazdığınız ZPL komut dizesini kullanarak*	Güvenlik Türü için temel parametreleri ayarlamak amacıyla `^WX` komutunu kullanın.
Yazıcıya gönderdiğiniz Set/Get/Do (SGD) komutlarını kullanarak	Kablosuz Güvenlik türünü ayarlamak için `wlan.security` ile başlayın. Ardından diğer gerekli parametreleri belirtmek için diğer SGD komutlarını (seçtiğiniz güvenlik türüne göre gerekli olacaktır) ekleyin.
NOT: * Bu seçeneklerle ilgili daha fazla bilgi edinmek için ZPL Programlama Kılavuzunu inceleyin. Bu komutları herhangi bir mevcut bağlantı ile (seri, paralel, USB ya da kablolu yazdırma sunucusu) gönderebilirsiniz.	

ZebraNet Bridge Bağlantı Sihirbazını Kullanarak Yazıcıyı Yapılandırma

Yazıcınıza bağlanmak ve bulut, WLAN ve LAN işlemleri için yapılandırmak üzere birkaç seçeneğiniz olsa da Link-OS Profile Manager aracını kullanmanızı öneririz. Link-OS Profile Manager, zebra.com/software adresinden indirilebilen bir yapılandırma yardımcı programı olan ZebraNet Bridge Enterprise (yerel ve LAN yapılandırmaları için) ile birlikte sağlanır.

Bağlantı Sihirbazı (bu yazılımın bir parçasıdır), yazıcınız için uygun ZPL komut dizesini yazarak yazıcınızı kablosuz çalışma için kolayca yapılandırmanıza olanak tanır. Yazıcınızın kablosuz yazdırma sunucusunu ilk kez veya yazıcının ağ seçeneklerini fabrika varsayılanlarına sıfırladıktan sonra yapılandırmak için bu yardımcı programı kullanın.

1. Henüz indirilip yüklenmediyse zebra.com/software adresinden ZebraNet Bridge Enterprise 1.2.5 veya üzeri bir sürümü indirin ve bilgisayarınıza kurun.

NOT: Yazıcıyı yapılandırmak için ZebraNet Bridge Enterprise 1.2.5 veya üzeri bir sürüme ihtiyacınız olacaktır.

2. ZebraNet Bridge Enterprise yardımcı programını başlatın. Seri numarası girmeniz istenirse **Cancel** (İptal) öğesine tıklayıp Bağlantı Sihirbazını kullanmaya devam edebilirsiniz.

3. Windows **Menu** (Menü) çubuğundan, **Tools (Araçlar)** > **Connectivity Wizard (Bağlantı Sihirbazı)** öğesini seçin.

   Bağlantı Sihirbazı açılır.

4. **Choose Port** (Port Seç) listesinden, yazıcının bağlandığı portu seçin.

Dosyayı yazıcıya göndermeden kaydetmek istiyorsanız...	Kullanılabilir portlardan birini seçin.
File (Dosya) öğesini seçmeye karar verirseniz...	Dosyanın konumuna göz atın.
Bir seri port seçerseniz...	Seri port yapılandırma bilgileri **Choose Port** (Port Seç) listesinin altında görüntülenir. Gerekirse yazıcınızın ayarları ile uyuşacak şekilde seri iletişim ayarlarını değiştirin. **NOT:** Bir port başka bir cihaz tarafından kullanımdaysa açılır listede GÖRÜNTÜLENMEZ.

5. **Next** (İleri) öğesine tıklayın.

   Sihirbaz, yazdırma sunucusu cihazını ayarlamanızı ister.

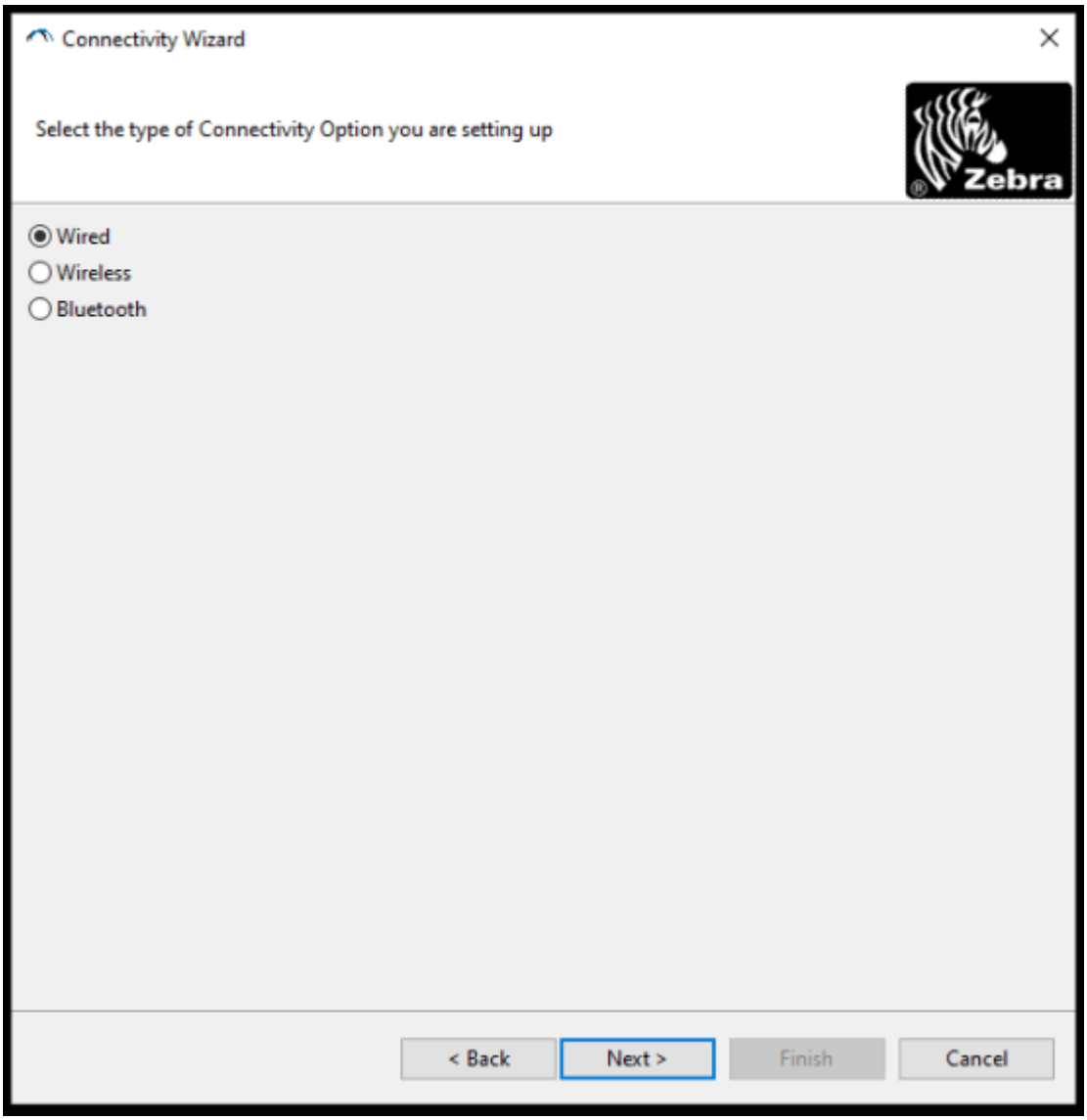

6. **Wireless** (Kablosuz) öğesini seçin, ardından **Next** (İleri) seçeneğine tıklayın.

   Sihirbaz sizden kullandığınız yazıcının türünü ister.

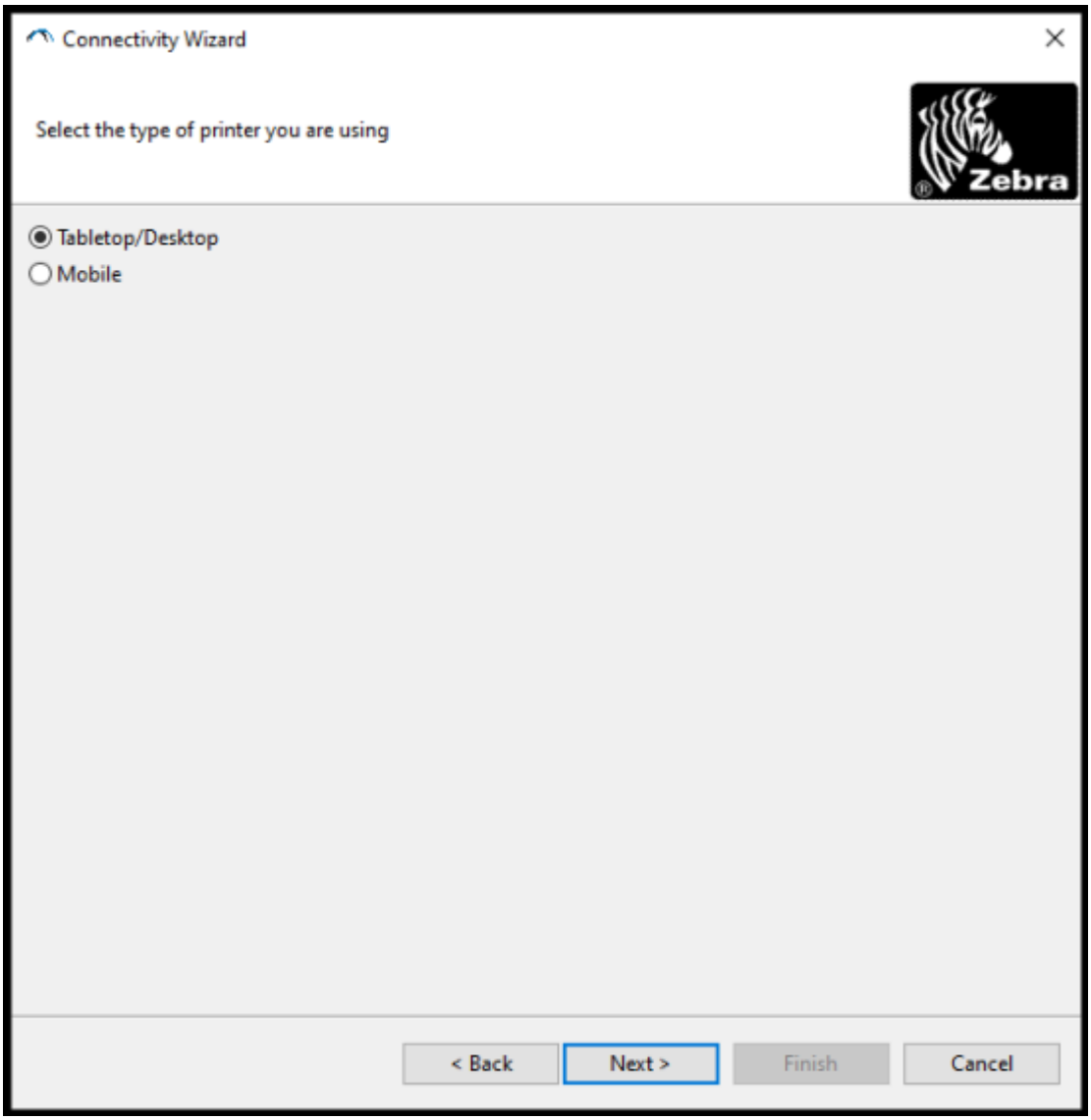

7. Kullandığınız yazıcının türünü seçin, ardından **Next** (İleri) öğesine tıklayın.

   Sihirbaz sizden kablosuz IP ayrıntılarını girmenizi ister.

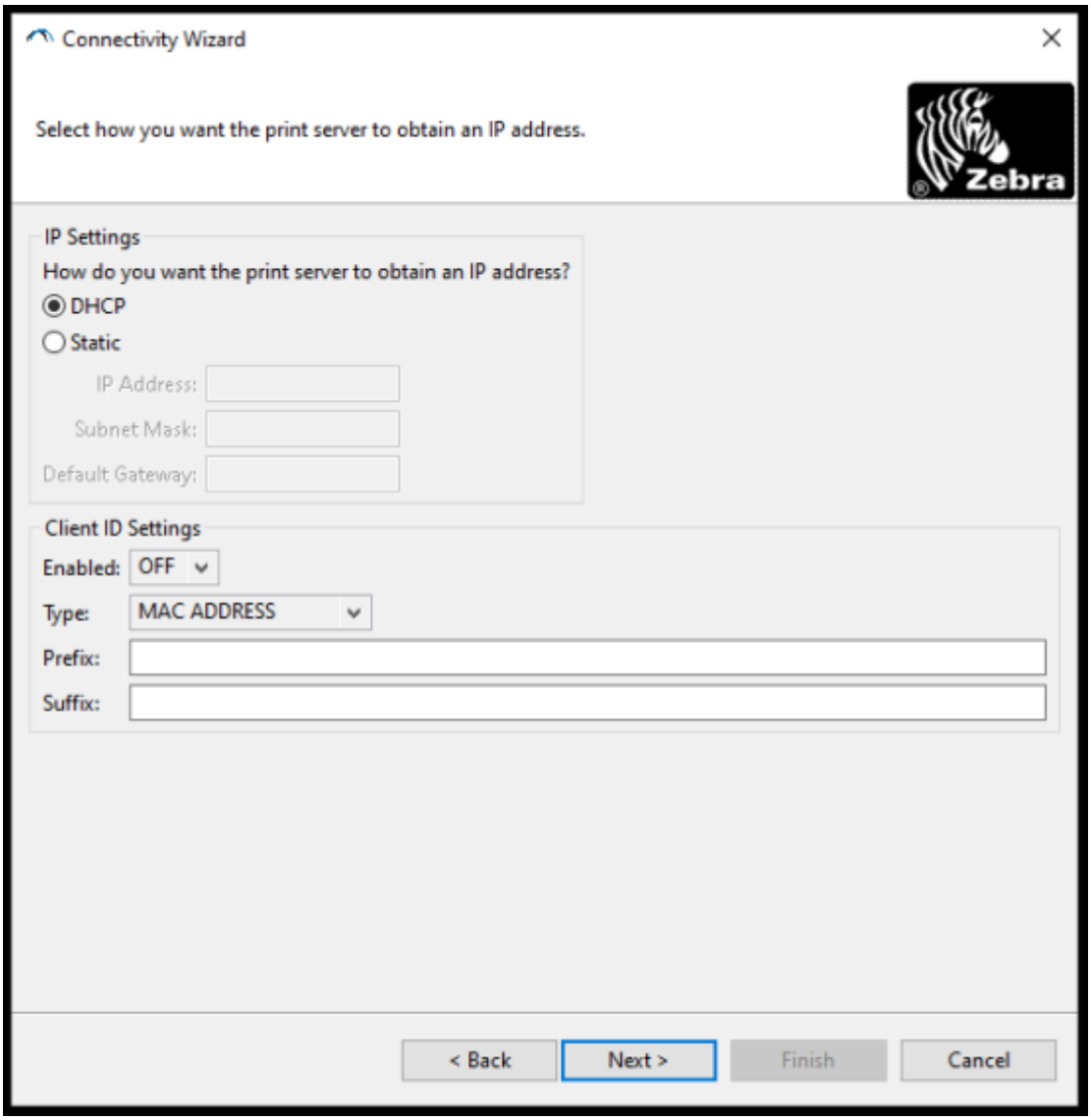

8. **DHCP** (dinamik) ya da **Static** (Statik) IP seçeneğini etkinleştirin.

DHCP seçeneğini belirlerseniz...	**Next** (İleri) seçeneğine tıklayın ve bu prosedürde bir sonraki adıma geçin.

Static (Statik) seçeneğini belirlerseniz...	Kablosuz yazdırma sunucusunun **IP Address** (IP Adresi), Varsayılan Ağ Geçidini ve Alt Ağ Maskesini girin ve **Next** (İleri) öğesine tıklayın. Kullanılacak doğru değerler için ağ yöneticinize başvurun.

Wireless Settings (Kablosuz Ayarları) penceresi açılır.

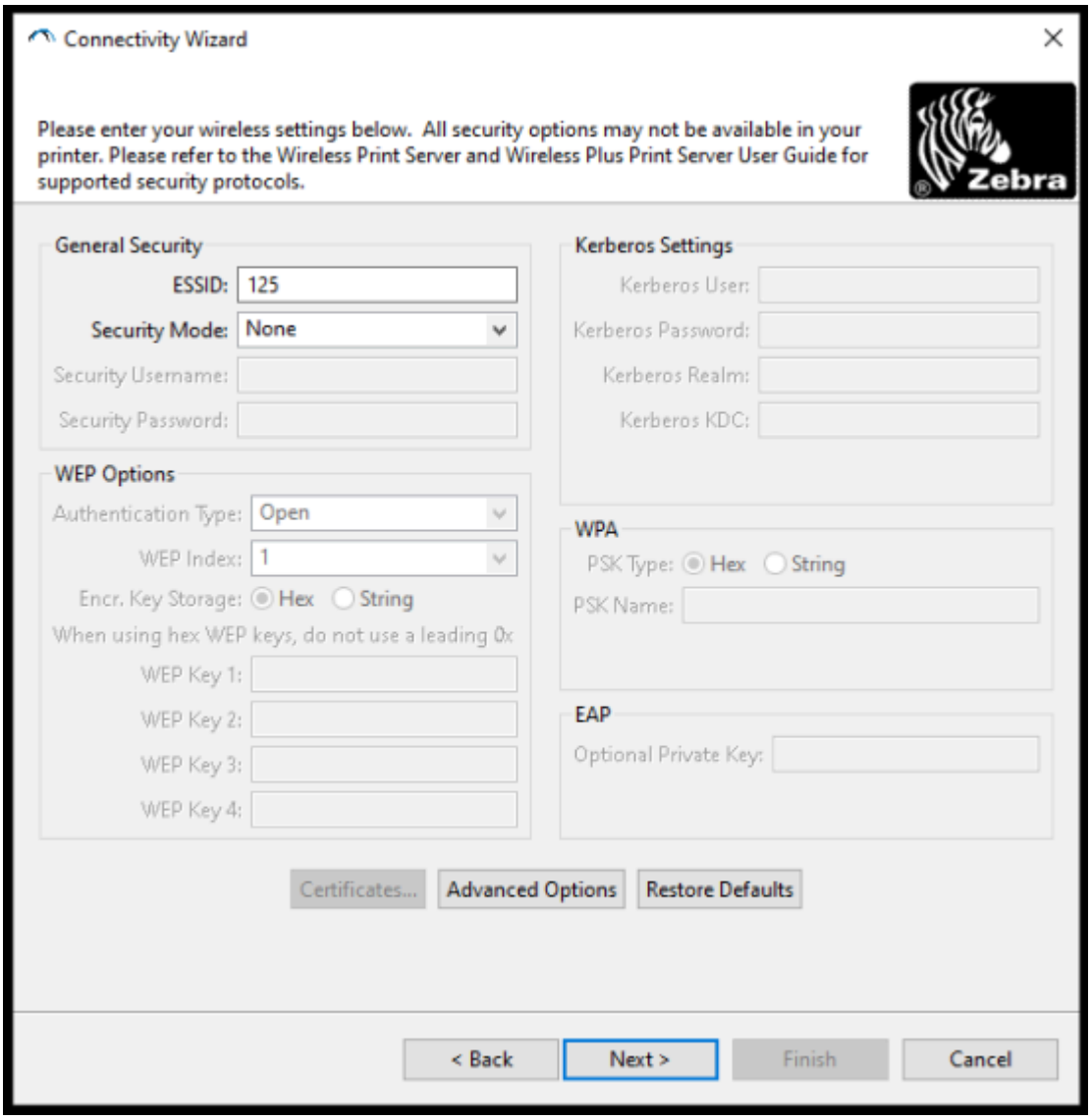

9. **ESSID**'yi girin.

NOT: Bu adımları tamamlamadan önce erişim noktanızda **ESSID**'yi (ve kullanıyorsanız şifreyi) ayarlamalısınız.

10. **Security Mode** (Güvenlik Modu) açılır listesinden uygun modu seçin. Tercih ettiğiniz seçeneğe bağlı olarak bu prosedürdeki bir sonraki adıma geçmeden önce kullanmaya karar verdiğiniz seçeneğin altında listelenen ek adımları tamamlayın.

Şunu seçerseniz...	Bu ek adımları uygulayın ve ardından bu prosedürdeki bir sonraki adıma geçin.
None (Hiçbiri) (herhangi bir güvenlik protokolü yok)	Bu adımı atlayın.
WEP 40-Bit veya **WEP 128-Bit**	Pencerenin WEP Options (WEP Seçenekleri) bölümüne aşağıdaki değerleri girin: • Authentication Type (Kimlik Doğrulama Türü) • WEP Index (WEP Dizini) • Encryption Key Storage (Şifreleme Anahtarı Depolama) • WEP Keys (WEP Anahtarları)
EAP-TLS, EAP-TTLS, EAP-FAST veya WPA-EAP-TLS	EAP bölümünde, gerekirse bir **Optional Private Key** (İsteğe Bağlı Özel Anahtar) girin.
PEAP, LEAP, WPA-EAP-TTLS, WPA-PEAP veya WPA-LEAP	Genel Güvenlik bölümünde, **Security Username** (Güvenlik Kullanıcı Adı) ve **Password** (Parola) girin.
WPA-PSK	WPA bölümünde **PSK Type** (PSK Türü) öğesini seçin ve **PSK Name** (PSK Adı) girin.
WPA-EAP-FAST	Genel Güvenlik bölümünde, **Security Username** (Güvenlik Kullanıcı Adı) ve **Password** (Parola) girin. EAP bölümünde, istenirse bir **Optional Private Key** (İsteğe Bağlı Özel Anahtar) girin.
KERBEROS	Kerberos Ayarları altında, **Kerberos User** (Kerberos Kullanıcısı), **Kerberos Password** (Kerberos Parolası), **Kerberos Realm** (Kerberos Bölgesi) ve **Kerberos KDC** (Kerberos KDC) için değerleri girin. **NOT:** KERBEROS, Dahili Kablosuz Plus yazdırma sunucuları ya da telsiz kartlarında DESTEKLENMEZ.

11. **Next** (İleri) öğesine tıklayın.

12. Wireless Settings (Kablosuz Ayarları) penceresinde **Advanced Options** (Gelişmiş Seçenekler) öğesine tıklayın.

    Advanced Wireless Settings (Gelişmiş Kablosuz Ayarları) penceresi açılır.

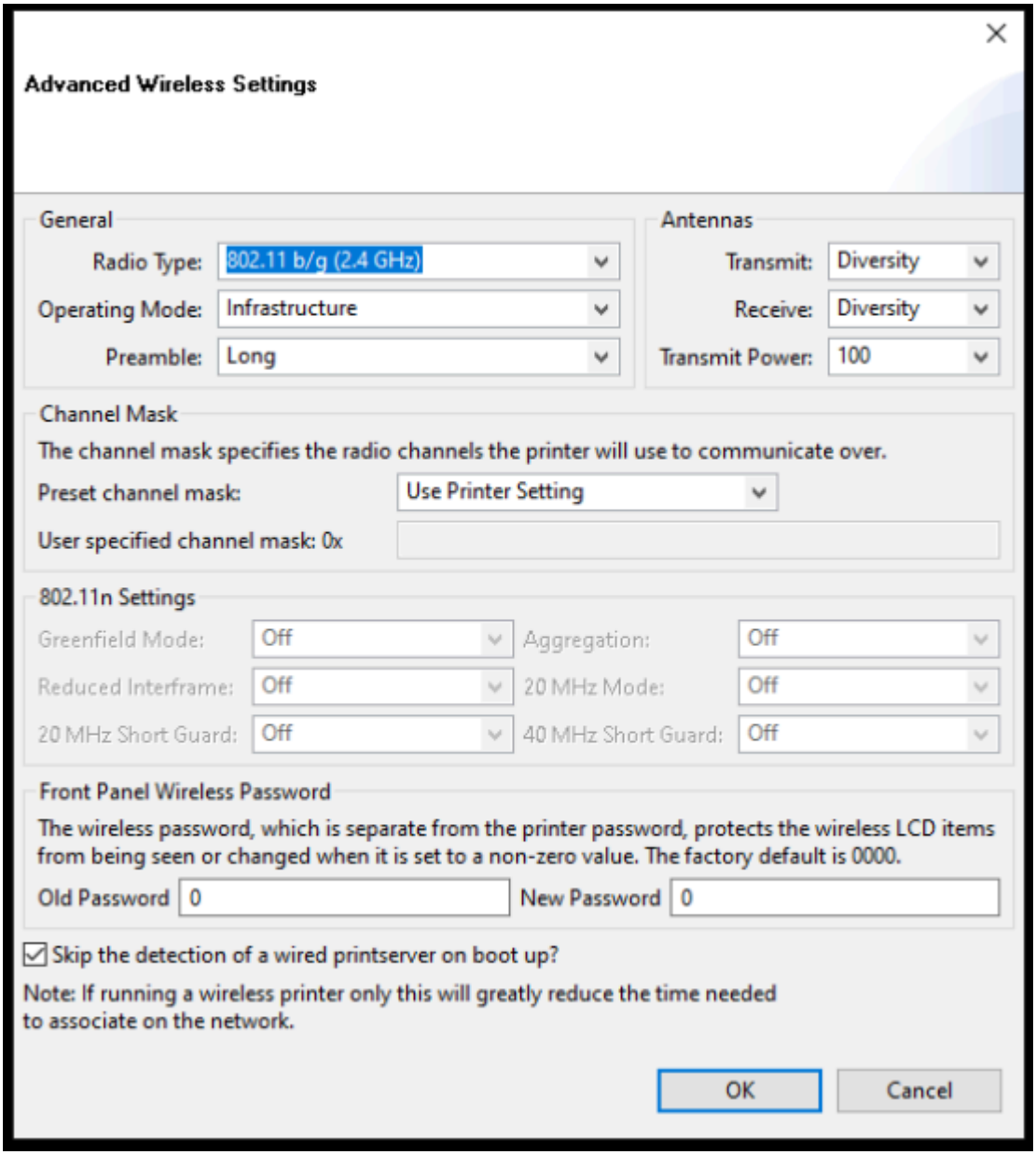

13. Gerekirse Advanced Wireless Settings (Gelişmiş Kablosuz Ayarları) penceresindeki ayarları gözden geçirin ve değiştirin.

14. Wireless Settings (Kablosuz Ayarları) penceresine dönmek için **OK** (Tamam) öğesine tıklayın.

15. **Next** (İleri) öğesine tıklayın.

    Önceki adımlarda yaptığınız seçimlere bağlı olarak sihirbaz, uygun ZPL komutlarıyla bir komut dosyası oluşturur ve bunları incelemeniz için görüntüler.

    Tabletop/Desktop (Masaüstü) seçimi yaptıysanız şuna benzer bir iletişim kutusu görüntülenecektir:

16. Komut dizesini hemen gönderip göndermeyeceğinizi ya da daha sonra kullanım için kaydedip kaydetmeyeceğinize karar verin.

Yazıcıya bir ZPL Yapılandırması Komut Dizesi Gönderme

ZebraNet Bridge Bağlantı Sihirbazını Kullanarak Yazıcıyı Yapılandırma sayfa 215 ile seçtiğiniz port aracılığıyla ZPL komut dosyasını yazıcıya göndererek yazıcı Wi-Fi sunucusu kurulumunu tamamlayın. Yazıcı ileride fabrika varsayılanlarına sıfırlanırsa ZPL komut dosyasını kaydedip yazıcı ağ yapılandırmasını geri yüklemek için kullanabilirsiniz. Komut dizesini kaydetmek, aynı ayarlara ihtiyaç duymaları halinde birden çok yazıcıyı hızlı bir şekilde yapılandırmanıza da olanak tanır.

1. Yazıcının bilgisayara, kablo bağlantısı üzerinden USB portuna bağlandığını doğrulayın.

2. Yazıcı kapalıysa yazıcıyı AÇIK duruma getirin.
3. Bağlantı Sihirbazında: Review and Send ZPL for Wireless (Kablosuz için ZPL'yi İncele ve Gönder) penceresinde, **Finish** (Bitir) öğesine tıklayın.

   Bilgisayar, ZPL komut dizesini arabirim portundan yazıcıya gönderir. Wireless Setup Wizard (Kablosuz Kurulum Sihirbazı) ekranı kapanır.
4. Yazıcı gücünü KAPATIN ve ardından yeniden AÇIN.
5. Yazıcınızı kablosuz bağlantı için ayarladığınızı doğrulamak için yazıcının gösterge ışıklarından kablosuz durumunu gözlemleyin.
6. Bu noktada, daha sonra bu yazıcıyla kullanmak ve aynı ağ ayarlarına ihtiyaç duyabilecek diğer yazıcıları yapılandırmak için ZPL komut dizesini kaydedebilirsiniz. Komut dizesini kaydetmek için:

   a) Review and Send ZPL for Wireless (ZPL'yi Kablosuz için İncele ve Gönder) penceresinde komut dizesini seçip sağ tıklayın ve **Copy** (Kopyala) öğesini seçin.

   b) Notepad gibi bir metin düzenleyici açın ve komut dizesini uygulamaya yapıştırın.

   c) Komut dizesini kaydedin.

   d) Bağlantı Sihirbazına geri döndüğünüzde, şu anda komut dizesini yazıcıya göndermeden Sihirbazdan çıkmak için **Cancel** (İptal) öğesine tıklayabilirsiniz.

   Aynı yazıcıyı yeniden yapılandırmak (fabrika varsayılanlarına sıfırlanmış olması durumunda) veya aynı ayarlara sahip diğer yazıcıları yapılandırmak için kayıtlı ZPL komut dosyasını, bu prosedürün önceki adımlarında açıklandığı gibi istediğiniz bağlantı aracılığıyla yazıcıya gönderin.

Yazıcıyı Bluetooth Kullanarak Yapılandırma

Zebra Setup Utilities, yazıcınız için hızlı ve kolay Bluetooth kablosuz bağlantısı sunar.

1. Masaüstünüzdeki **Zebra Setup Utilities** (ZSU) simgesine çift tıklayın.
2. Bilgisayarınızı ve yazıcınızı bir USB kablosuyla bağlayın.
3. İlk ZSU ekranında, pencerede gösterilen yazıcıyı vurgulayın ve **Configure Printer Connectivity** (Yazıcı Bağlantısını Yapılandır) öğesine tıklayın.

4. Bağlantı türü ekranında **Bluetooth** öğesini seçin, ardından **Next** (İleri) düğmesine tıklayın.

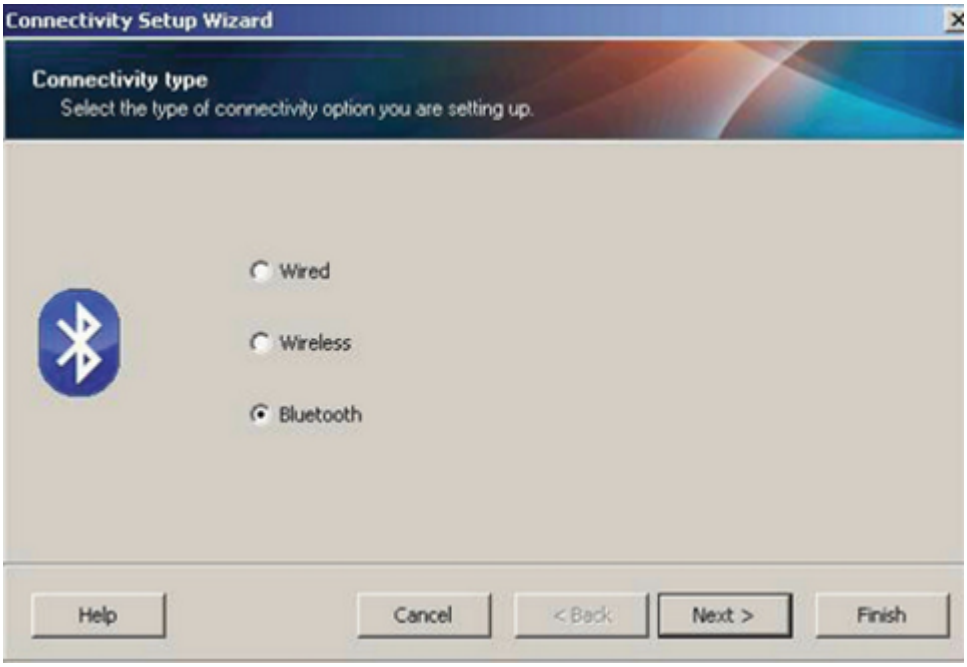

5. Bluetooth Settings (Bluetooth Ayarları) ekranında Bluetooth işlevini etkinleştirmek için **Enabled** (Etkin) öğesini işaretleyin.
6. **Friendly Name** (Kolay Ad) alanında, cihazı ağda bulmak için kullanacağınız cihazın Bluetooth adını belirleyin.

   Bu, merkezi cihazın yazıcıya uygulayacağı addır.
7. Merkezi cihazlar eşleştirilecek yeni cihazlar ararken cihazın görünmesini istiyorsanız **Discoverable** (Bulunabilir) öğesini **On** (Açık) olarak ayarlayın. Aksi halde **Off** (Kapalı) olarak ayarlayın.
8. **Authentication** (Kimlik Doğrulama) ayarını **On** (Açık) konumuna getirin.

NOT: Bu ayar Link-OS Profile Manager'da mevcut değildir ancak Zebra Setup Utilities'te bir PIN girmek istiyorsanız bunu **On** (Açık) olarak ayarlamanız gerekir. Yazıcıdaki gerçek kimlik doğrulama ayarı, **Advanced Settings(Gelişmiş Ayarlar)** > **Security Mode (Güvenlik Modu)** bölümüne erişilerek belirlenir.

9. **Authentication PIN** (Kimlik Doğrulama PIN'i) belirlemek için gerekli değerler, yazıcınızı yönetmek için kullandığınız merkezi cihaz tarafından kullanılan Bluetooth sürümüne bağlı olarak değişir. Merkezi cihaz BT v2.0 veya daha eskisini kullanıyorsa bu alana sayısal bir değer girin. Bluetooth eşleştirmesini doğrulamak için bu aynı değeri merkezi cihaza girmeniz istenecektir. PIN eşleştirme için **Advanced**

Settings (Gelişmiş Ayarlar) içerisinden **Security Mode 2** (Güvenlik Modu 2) veya **Security Mode 3** (Güvenlik Modu 3) öğelerini de seçin.

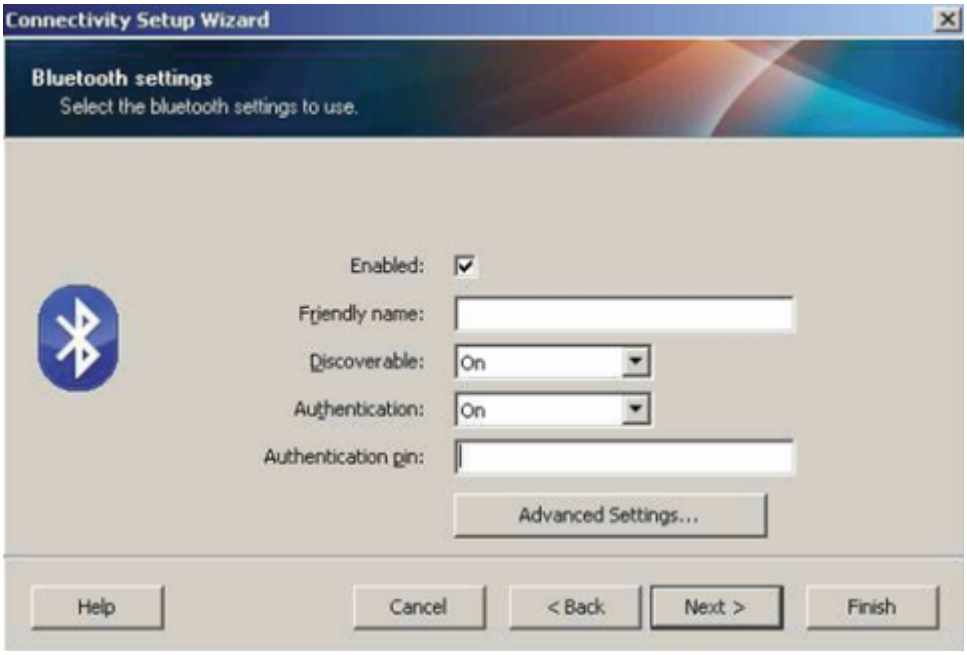

NOT: Merkezi cihaz BT v2.1 veya daha yeni bir sürüm kullanıyorsa bu ayarın hiçbir etkisi olmaz. BT v2.1 ve daha yeni sürümler, PIN kullanımı gerektirmeyen Güvenli Basit Eşleştirme (SSP) kullanır.

10. Gelişmiş Bluetooth ayarlarını görüntülemek için **Advanced Settings...** (Gelişmiş Ayarlar...) öğesine tıklayın.

NOT: Advanced Settings (Gelişmiş Ayarlar) hakkında daha fazla bilgi edinmek için Kablolu ve Kablosuz Yazdırma Sunucuları Kullanıcı Kılavuzu'na bakın. Bu kılavuzu zebra.com/manuals adresinden indirebilirsiniz.

11. Yazıcınızı yapılandırmaya devam etmek için **Next** (İleri) öğesine tıklayın.

    Yazıcınızı merkezi cihazınızdan yapılandırmanız için gereken belirli SGD komutları görüntülenir.

12. Send Data (Veri Gönder) ekranında, komutları göndermek istediğiniz yazıcının adına tıklayın. Komutları daha sonra kullanmak üzere bir dosyaya kaydetmek için **File** (Dosya) öğesine de tıklayabilirsiniz.

13. Komutları seçtiğiniz yazıcıya göndermek için **Finish** (Bitir) düğmesine tıklayın.

    Yazıcı, belirlediğiniz programlama ayarlarıyla güncellenir ve yeniden başlatılır.

14. Bu aşamada USB arabirimini yazıcınızdan ayırabilirsiniz.

15. Bluetooth eşleştirme işlemini tamamlamak için merkezi cihazınızdaki Bluetooth cihazı arama öğesini etkinleştirin ve eşleştirmenin tamamlanmasına ilişkin merkezi cihaz tarafından sağlanan talimatları izleyin.

Yazıcıyı Windows 10 İşletim Sistemine Bağlama

Merkezi cihazınıza Bluetooth özellikli bir cihaz eklemeden (bu işleme eşleştirme de denir) önce, eşleştirilecek cihazın açık ve bulunabilir olduğundan emin olun.

NOT: Windows cihazınızda, Bluetooth cihazına bağlanmak için bir Bluetooth adaptörü bulunması gerekebilir. Ayrıntılar için Windows cihazınızın kullanım kılavuzuna bakın.

Microsoft markalı olmayan bazı Bluetooth program kilitleri ve ana bilgisayardaki dahili Bluetooth cihazları YALNIZCA Güvenli Basit Eşleştirme'yi (SSP) destekleyen marjinal sürücülere sahiptir ve **Add printer** (Yazıcı ekle) sihirbazını normal bir şekilde tamamlayamayabilir.

Windows **Settings** (Ayarlar) altında **Bluetooth Devices** (Bluetooth Cihazları) öğesine erişmeniz ve "cihaz" (kurmakta olduğunuz Bluetooth özellikli yazıcı) için SPP'yi etkinleştirmeniz gerekebilir.

Yazıcıyı, yazıcınız için yerel yazıcı USB portuna kurun ve ardından kurulum SPP (sanal seri port) COM portuna tamamlandıktan sonra **Port** öğesini değiştirin.

1. **Windows Start** ( ) (Windows Başlat) düğmesine tıklayın, ardından **Settings** (Ayarlar) öğesini seçin.

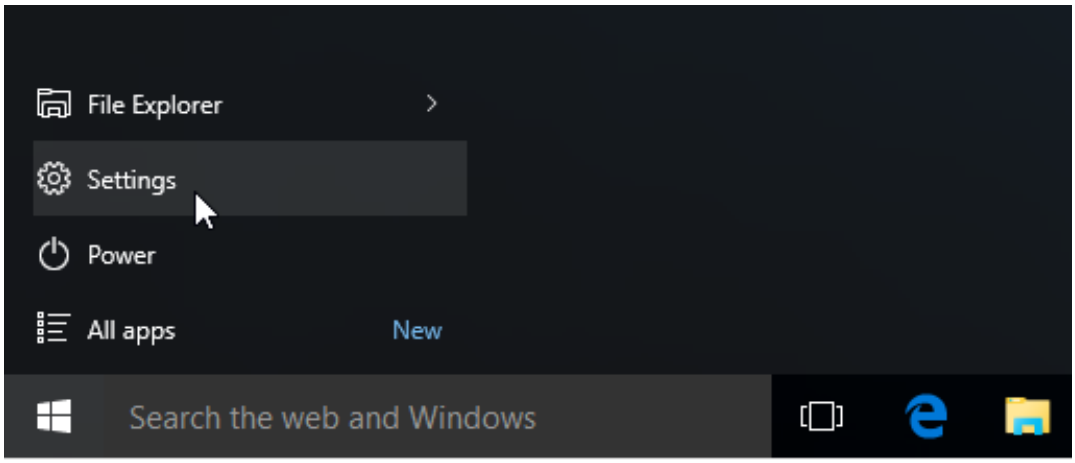

2. **Devices** (Cihazlar) öğesine tıklayın.

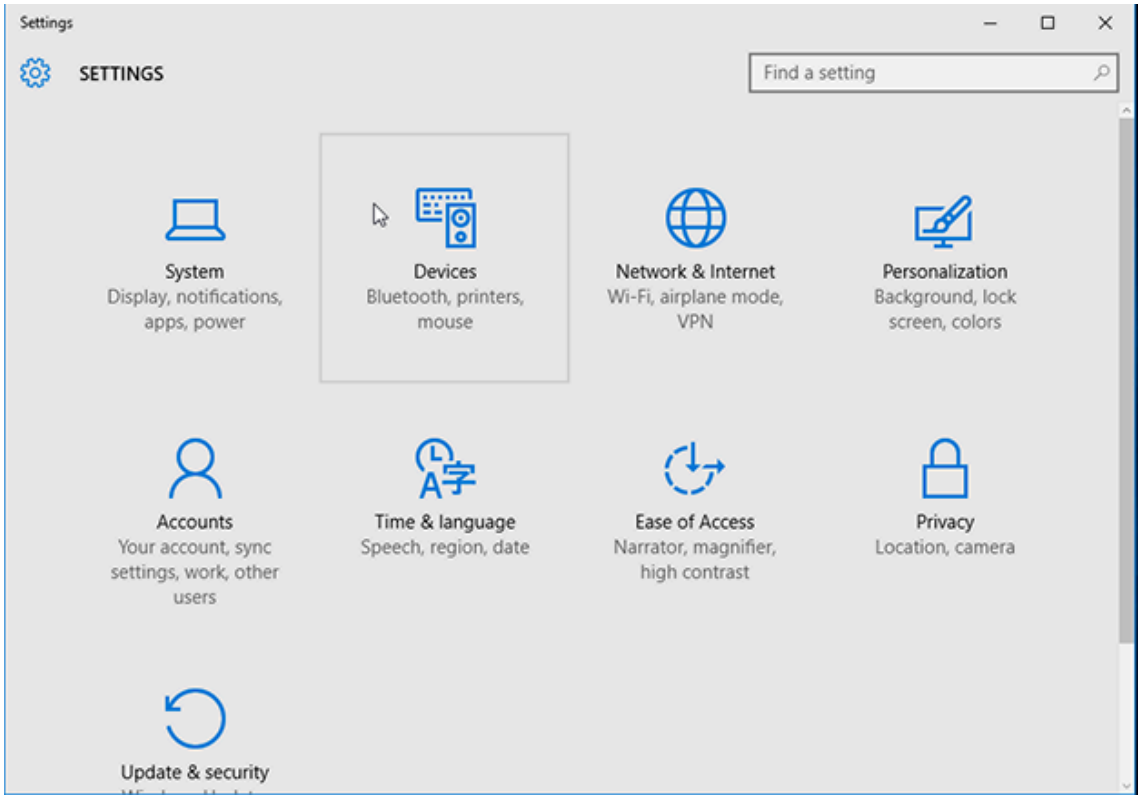

3. **Bluetooth** öğesine tıklayın.

NOT: Bilgisayarınızda Bluetooth yoksa cihaz kategorileri listesinde Bluetooth kategorisi GÖSTERİLMEZ.

Yazıcı burada gösterildiği gibi seri numarasıyla tanımlanır.

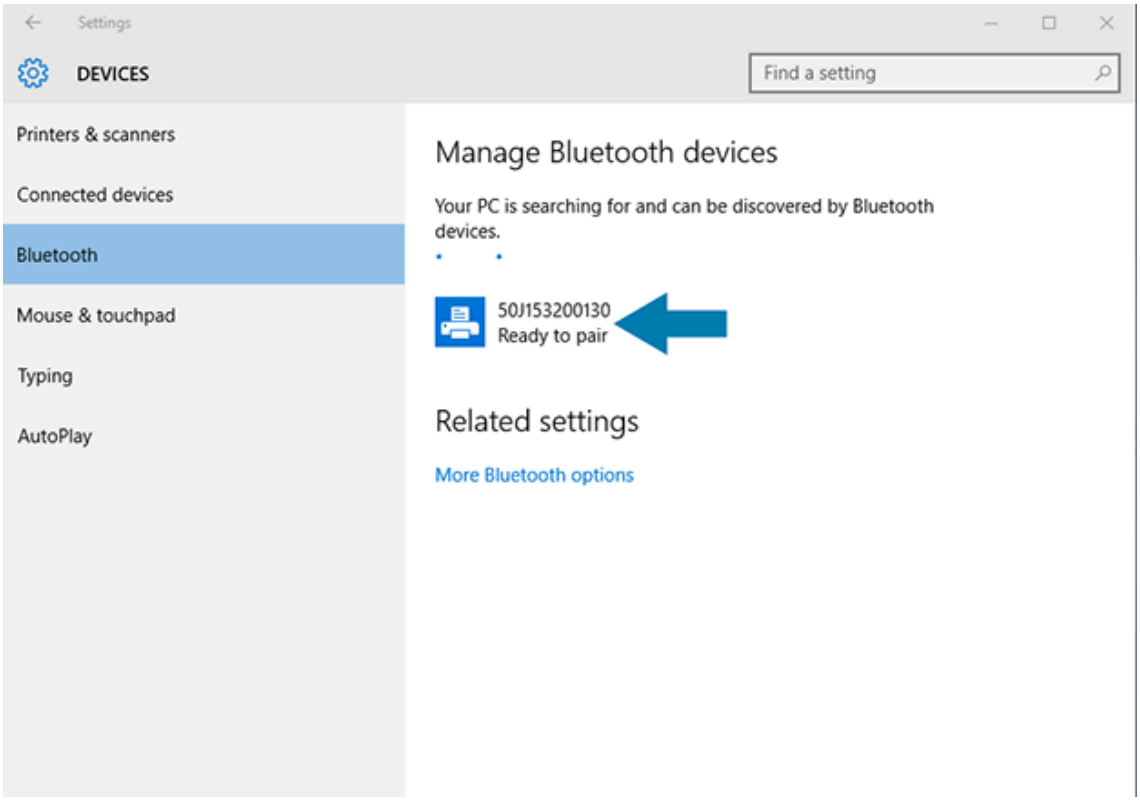

4. Yazıcı simgesine ve ardından **Pair** (Eşleştir) seçeneğine tıklayın.

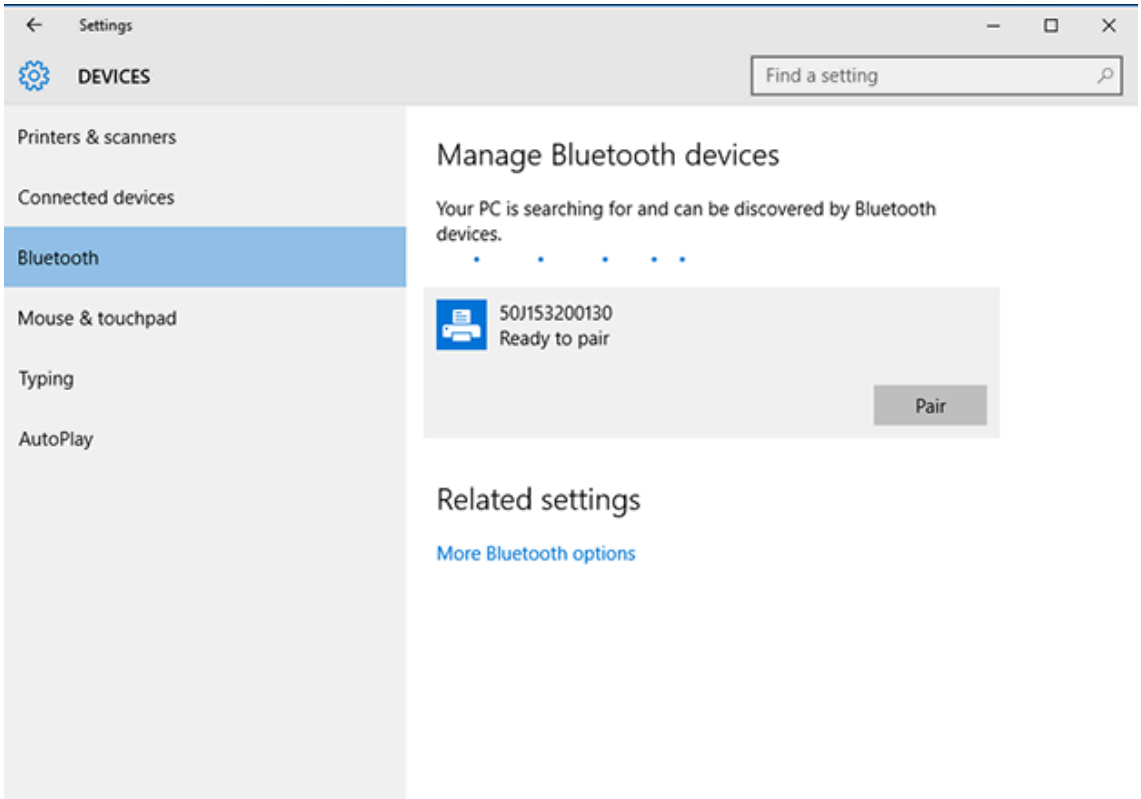

Yazıcı bir şifre yazdırır.

5. Şifreyi ekrandaki şifre ile karşılaştırın. Eşleşiyorsa **Yes** (Evet) öğesine tıklayın.

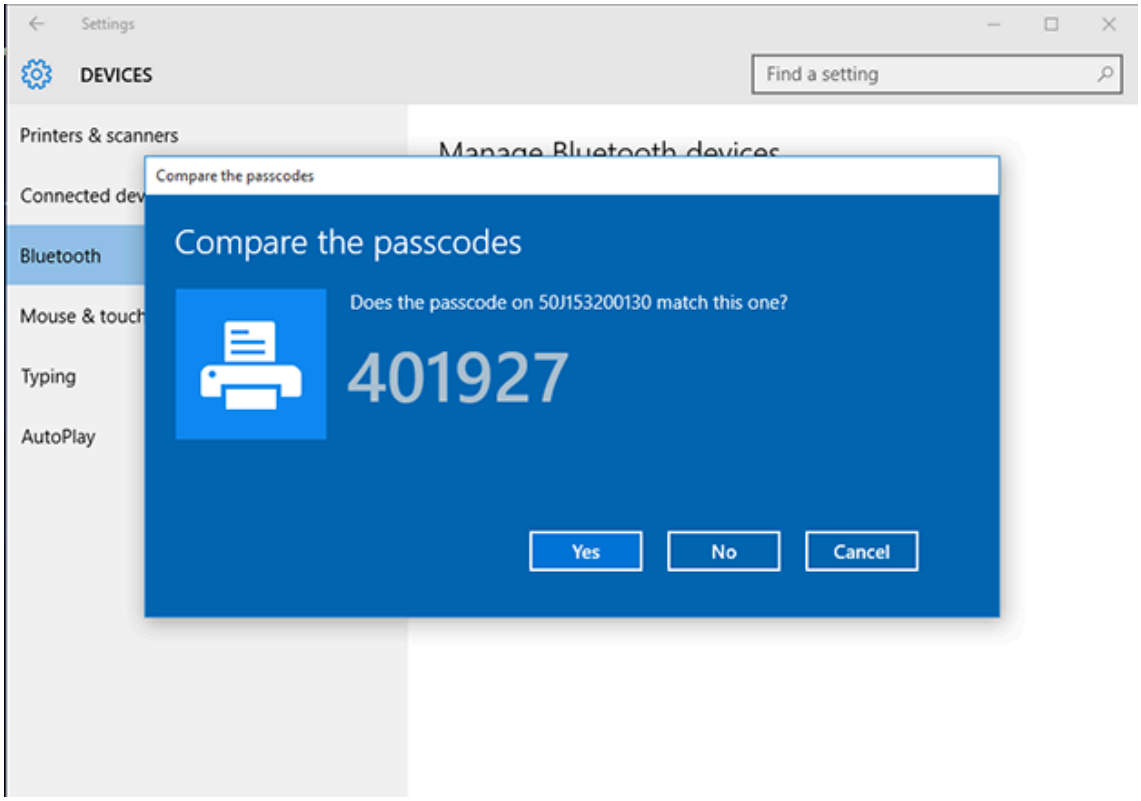

Eşleştirme bittiğinde yazıcı durumu "Connected" (Bağlı) olarak değişir.

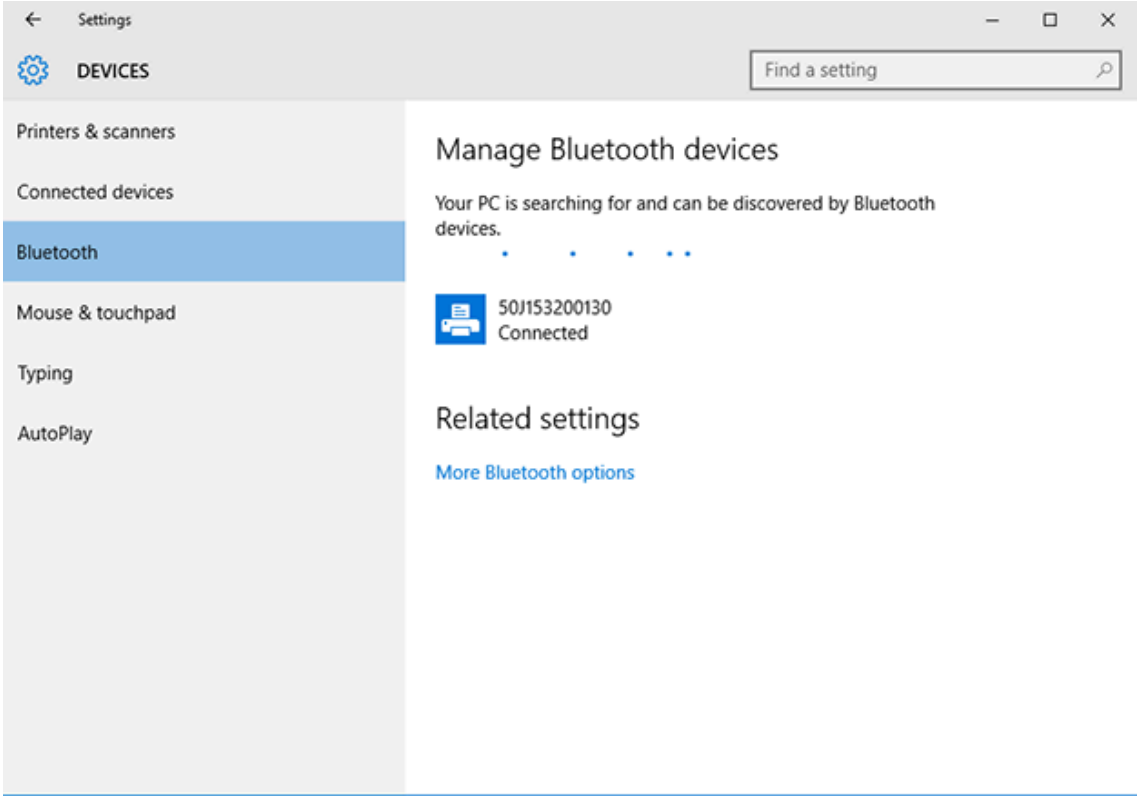

Yazıcınız Bağlandıktan Sonra

Yazıcınızla temel iletişim sağlandığında, yazıcınızın iletişimini test edip diğer yazıcıya ilişkin uygulamaları, sürücüleri veya yardımcı programları kurabilirsiniz.

Yazıcı çalışmasını doğrulamak nispeten basit bir işlemdir:

- Windows işletim sistemlerinde, bir test etiketine erişip yazdırmak için Zebra Setup Utilities ya da Windows **Control Panel** (Denetim Masası) içindeki **Printers and Faxes** (Yazıcı ve Fakslar) özelliğini kullanabilirsiniz.
- Windows dışındaki işletim sistemlerinde, yazıcıya tek bir komutla (`~WC`) bir yazıcı yapılandırma raporu yazdırmasını söyleyen bir ASCII metin dosyası gönderebilirsiniz.

Zebra Setup Utilities ile Yazdırmayı Test Etme

1. Zebra Setup Utilities'i açın.
2. Yazıcıyı seçmek için yeni kurulan yazıcının simgesine tıklayın.
3. **Open Printer Tools** (Yazıcı Araçlarını Aç) öğesine tıklayın.
4. Yazdır sekmesine erişin, **Print configuration label** (Yapılandırma etiketini yazdır) ve ardından **Send** (Gönder) seçeneğine tıklayın.

Yazıcı bir yapılandırma raporu yazdırmalıdır. Aksi takdirde yazıcının bu kılavuzdaki talimatlara göre kurulduğundan emin olun ve sorunları çözmek için Sorun Giderme bölümündeki bilgileri kullanın.

Windows Yazıcı ve Fakslar Menüsüyle Yazdırmayı Test Etme

1. Yazıcılar ve Fakslar menüsüne erişmek için Windows **Start** (Başlat) menüsü düğmesine veya **Control Panel** (Denetim Masası) öğesine tıklayın, ardından menüyü açın.
2. Yeni yüklenen yazıcı simgesine tıklayarak yazıcıyı seçin ve yazıcının **Properties** (Özellikler) menüsüne erişmek için sağ tıklayın.
3. Yazıcının Genel sekme penceresinde **Print Test Page** (Test Sayfası Yazdır) düğmesine tıklayın.

Yazıcı bir Windows test sayfası yazdırır.

Ağa Bağlı Bir Ethernet Yazıcısıyla Test Yazdırması

İki yöntemden birini kullanarak Ethernet'e (LAN/WLAN) bağlı bir yazıcıda test yazdırması yapabilirsiniz: Komut isteminden bir MS-DOS komutu kullanarak veya Windows **Start** (Başlat) menüsünden **Run** (Çalıştır) öğesini seçerek.

1. Bu ASCII dizesiyle bir metin dosyası oluşturun: `~WC`
2. Dosyayı `TEST.ZPL` gibi isteğe bağlı bir dosya adıyla kaydedin.
3. Yazıcı Yapılandırma Raporu – Ağ Durumu çıktısından IP adresini bulun.
4. Yazıcıyla aynı LAN veya WAN'e bağlı merkezi bir cihazdan, bir web tarayıcı penceresinin adres çubuğuna aşağıdakini yazın ve **Enter** tuşuna basın: `ftp x.x.x.x` (burada `x.x.x.x`, yazıcınızın IP adresidir).

   `123.45.67.01` olan bir IP adresi için şunu girersiniz: `ftp 123.45.67.01`

5. `put` yazıp ardından dosya adını girin ve **Enter** tuşuna basın.

   `TEST.ZPL` dosyasını kullanarak yazdırma testi için kullanılacak komut `put TEST.ZPL` şeklindedir.

Yazıcı, bir yazıcı yapılandırma raporu yazdırır.

Windows Dışındaki İşletim Sistemlerinde Kopyalanan Bir ZPL Komut Dosyasıyla Yazdırmayı Test Etme

1. Bu ASCII dizesiyle bir metin dosyası oluşturun: `~WC`
2. Dosyayı `TEST.ZPL` gibi isteğe bağlı bir dosya adı kullanarak kaydedin.
3. Dosyayı yazıcıya kopyalayın. DOS için bu dosyayı sistemin seri portuna bağlı bir yazıcıya göndermek, yazıcıdan merkezi cihaza bu komutu göndermek kadar basit olacaktır: `COPY TEST.ZPL COM1`

NOT: Diğer arabirim bağlantı türleri ve işletim sistemlerinde farklı komut dizileri gerektirir. Bu test işlemi için uygun yazıcı arabiriminin nasıl kopyalanacağı hakkında ayrıntılı talimatlar için işletim sisteminizin sistem belgelerine bakın.

Yazdırma İşlemleri

Bu bölümde medya ve yazdırmanın nasıl kullanıldığı, yazı tipi ve dil desteği ve daha az yaygın olan yazıcı yapılandırmalarının kurulumu hakkında genel bilgiler verilmektedir.

Termal Yazdırma

Zebra ZD Serisi yazıcılar, doğrudan termal medyayı açığa çıkarmak için ısı veya "mürekkebi" eritip medyaya aktarmak amacıyla ısı ve basınç kullanır. Isınan ve elektrostatik boşalmalara karşı hassas olan yazıcı kafasına dokunmaktan kaçınmak için azami dikkat gösterilmelidir.

DİKKAT—SICAK YÜZEY: Yazıcı kafası sıcak olabilir ve ciddi yanmalara sebep olabilir. Yazıcı kafasının soğumasını bekleyin.

DİKKAT: Yazıcı kafasına zarar vermemek ve kişisel yaralanmalardan korunmak için yazıcı kafasına temas etmekten KAÇININ. Yazıcı kafasına bakım yapmak için YALNIZCA temizleme kalemini kullanın.

DİKKAT—ESD: İnsan vücudunun yüzeyinde veya diğer yüzeylerde biriken elektrostatik enerjinin boşalması, yazıcı kafasına ve bu cihazda kullanılan diğer elektronik bileşenlere hasar verebilir. Yazıcı kafasıyla ya da üst kapağın altındaki elektronik bileşenlerle çalışırken statiğe karşı güvenli prosedürlere uymanız gerekir.

Yazıcınızın Yapılandırma Ayarlarını Belirleme

ZD Serisi yazıcı, yazıcı ayarlarını ve donanım ayrıntılarını listeleyen bir yapılandırma raporu yazdırabilir.

Bu rapora şunlar dahildir:

- çalışma durumu (koyuluk, hız, medya türü vb.)
- kurulu yazıcı seçenekleri (ağ, arabirim ayarları, kesici vb.)
- yazıcı ayrıntıları (seri numarası, model adı, ürün yazılımı sürümü vb.)

Bu etiketi yazdırma yönergeleri için...	Bkz. Yazıcı ve Ağ Yapılandırma Raporları Yazdırma (CANCEL Otomatik Testi) sayfa 319.
Yapılandırma raporunu ve raporda tanımlanan ilişkili programlama komutu ve komut durumlarını yorumlama hakkında bilgi için...	Yapılandırma raporunu ve raporda listelenen ilişkili programlama komutu ve komut durumlarını yorumlama hakkında bilgi için bkz. ZPL Yazıcı Yapılandırması Yönetimi sayfa 368.

Bir Yazdırma Modu veya Toplama Yöntemi Seçme

Yazıcıyı belirli bir yazdırma modunu kullanacak şekilde ayarlamak için ZPL Programlama Kılavuzundaki ^MM komutunu kullanma talimatlarına bakın. Bu kılavuzu indirmek için zebra.com/support adresinde listelenen yazıcı bilgileri bağlantılarından birine gidin.

Yazıcınız şu yazdırma modlarını destekler:

Tear Off (Yırtma) (varsayılan; herhangi bir yazıcı seçeneğiyle ve çoğu medya türüyle kullanılabilir)	Yazıcı, etiketleri aldığı gibi yazdırır. Etiketler, yazdırıldıktan sonra yırtılabilir.
Peel (Çıkarma) (Etiket Dağıtıcı seçeneği takılıysa)	Yazıcı, yazdırma sırasında etiketi astardan soyar. Mevcut etiket çıkarılana kadar bir sonraki etiketi yazdırmak için duraklatılır.
Cutter (Kesici) (fabrikada takılan Kesici seçeneğiniz varsa)	Yazıcı, yazdırıldıktan sonra her bir etiketi keser.

Yazıcıyı kullanılabilir bir baskı modunu kullanmak üzere ayarlamak için:

- Collection Method (Toplama Yöntemi) ayarına erişin. Bkz. Print (Yazdır) > Label Position (Etiket Konumu) > Collection Method (Toplama Yöntemi) sayfa 138.
- ZPL Programlama Kılavuzunda açıklanan ^MM komutunu kullanın. Bu kılavuzu zebra.com/manuals adresinden indirebilirsiniz.

Yazdırma Kalitesini Ayarlama

Yazdırma kalitesi, yazıcı kafasının, yazdırma hızının ve yüklenen medyanın ısı (veya yoğunluk) ayarının birleşiminden etkilenir. Uygulamanız için en iyi karışımı bulmak için bu ayarlarla denemeler yapın.

Yazdırma kalitesini, Zebra Setup Utilities üzerinden **Configure Print Quality** (Yazdırma Kalitesini Yapılandır) sihirbazı ile ayarlayabilirsiniz.

Genel yazdırma ve barkod kalitesini optimize etmek için yazıcının FEED (BESLE) otomatik testi özelliğini kullanarak koyuluk ve yazdırma hızı ayarlarındaki değişiklikleri görmenizi sağlayacak bir yazdırma kalitesi raporu yazdırın. Bu raporun yazdırılmasına ilişkin yönergeler için bkz. Yazdırma Kalitesi Raporu Oluşturma (FEED (BESLE) Otomatik Testi) sayfa 321.

Herhangi bir ayar yapmadan önce bir yazıcı yapılandırma raporu yazdırarak yazıcının medya ayarlarını doğrulayın. Bkz. Yazıcı ve Ağ Yapılandırma Raporları Yazdırma (CANCEL Otomatik Testi) sayfa 319.

1. Yazdırma koyuluğu (veya yoğunluk) ayarını şu yöntemlerden birini kullanarak düzenleyin:
   - Set Darkness (Koyuluğu Ayarla) (~SD) ZPL komutunu kullanın. Ayrıntılar için zebra.com/manuals adresinden indirebileceğiniz ZPL Programlama Kılavuzuna bakın.
   - Bir Manuel Yazdırma Koyuluğu Ayarı sayfa 332 deneyin.
2. Yazdırma hızını ayarlamak için aşağıdaki yöntemlerden birini kullanın:
   - ZebraDesigner gibi uygulama yazılımları zebra.com/zebradesigner adresinden indirilebilir.
   - ZPL Yazdırma Hızı (^PR) komutu. Ayrıntılar için zebra.com/manuals adresinden indirebileceğiniz ZPL Programlama Kılavuzuna bakın.

NOT: Medya üreticileri, yazıcınızı medyaları ile kullanırken belirli hız ayarları önerebilir. Önerilen hız, yazıcınızın maksimum hız ayarından düşük olabilir.

3. Otomatik medya türü tespit etmenin ve algılamanın maksimum uzaklığını düşürmek için ZPL Maksimum Etiket Uzunluğu komutunu (^ML) kullanın.

   Minimum uzaklık, yazdırılan en uzun etiketin uzunluğunun iki katından az olmamalıdır. Yazdırılan en büyük etiket 2'ye 6 inçlik bir etiketse maksimum etiket (medya) uzunluk algılama uzaklığı, varsayılan 39 inçlik uzaklıktan 12 inç değerine düşürülebilir.

Yazdırma Genişliğini Ayarlama

Yazıcıyı ilk kez kullanmadan önce yazdırma genişliğini ayarlamanız gerekir. Ayrıca, yazıcıya önceki yazdırma işi için yüklemiş olduğunuz medyadan farklı bir genişlikte medya yüklerken de bu ayarı yapmalısınız.

Yazdırma genişliğini ayarlamak için aşağıdakilerden birini kullanabilirsiniz:

- Windows yazıcı sürücüleri
- zebra.com adresinden indirilebilen ZebraDesigner gibi uygulama yazılımları
- ZPL programlama Yazdırma Genişliği (^PW) komutu. Ayrıntılı bilgi için zebra.com/manuals adresinde bulunan ZPL Programlama Kılavuzuna bakın.)
- Genişliğin ayarlanmasıyla ilgili talimatlar için bkz. Manuel Yazdırma Genişliği Ayarı sayfa 331.

Yazıcıyı Kullanırken Sarf Malzemelerini Değiştirme

Yazdırma sırasında medya sarf malzemesi (şerit, etiketler, fişler, biletler vb.) biterse tekrar yüklerken yazıcının gücünü AÇIK bırakın. (Yazıcıyı kapatırsanız veri kaybı olur). Yeni bir medya rulosu veya şerit yükledikten sonra yazdırma işlemine devam etmek için **FEED** (BESLE) düğmesine basmanız yeterlidir.

Yelpaze Kıvrımlı Medyaya Yazdırma

Yelpaze kıvrımlı medyaya yazdırmak için bu prosedürü izleyin.

Yelpaze kıvrımlı medya yazıcıya arkadan girer ve yazdırma işi sırasında yazıcının ön tarafından çıkar.

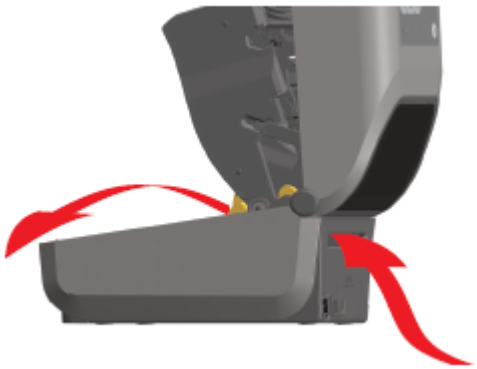

1. Medyayı yazıcıdan çıkarın.
2. Termal aktarım yazıcılarınız varsa ve yelpaze kıvrımlı kapak takılıysa kapağı çıkarın.
3. Yazıcınızın üst kapağını açın.

4. ZD621 yazıcılar ve ZD421 Kartuş yazıcı için altın renkli tekerlek ile medya kılavuzu durma konumunu ayarlayın.
   a) Durma konumunu ayarlamak için yelpaze kıvrımlı medyanın bir bölümünü kullanın.
   b) Kılavuzlar arasındaki boşluğu açmak için tekerleği sizden uzağa doğru döndürün. Boşluğu daraltmak için tekerleği kendinize doğru döndürün.

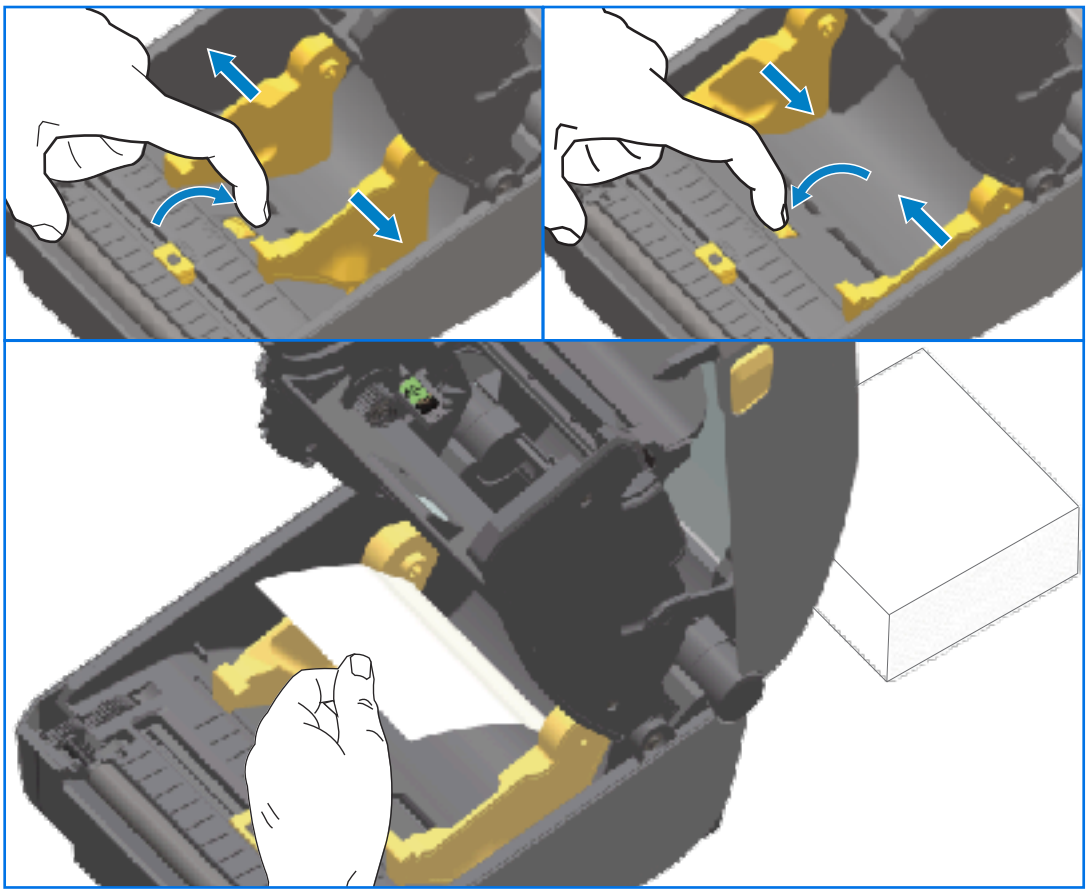

5. ZD421 kartuşsuz yazıcılar için - Medya kılavuzu durdurma konumunu, sol medya kılavuzundaki kayar kilitle ayarlayın.
   a) Durma konumunu ayarlamak için yelpaze kıvrımlı medyanın bir bölümünü kullanın.
   b) Rulo içeride konumunu kilitlemek için gri renkli medya rulosu tutucusunun tabanına doğru itin.
   c) Medya kılavuzları arasındaki alanı daraltmak için tekerleği kendinize doğru çevirin.

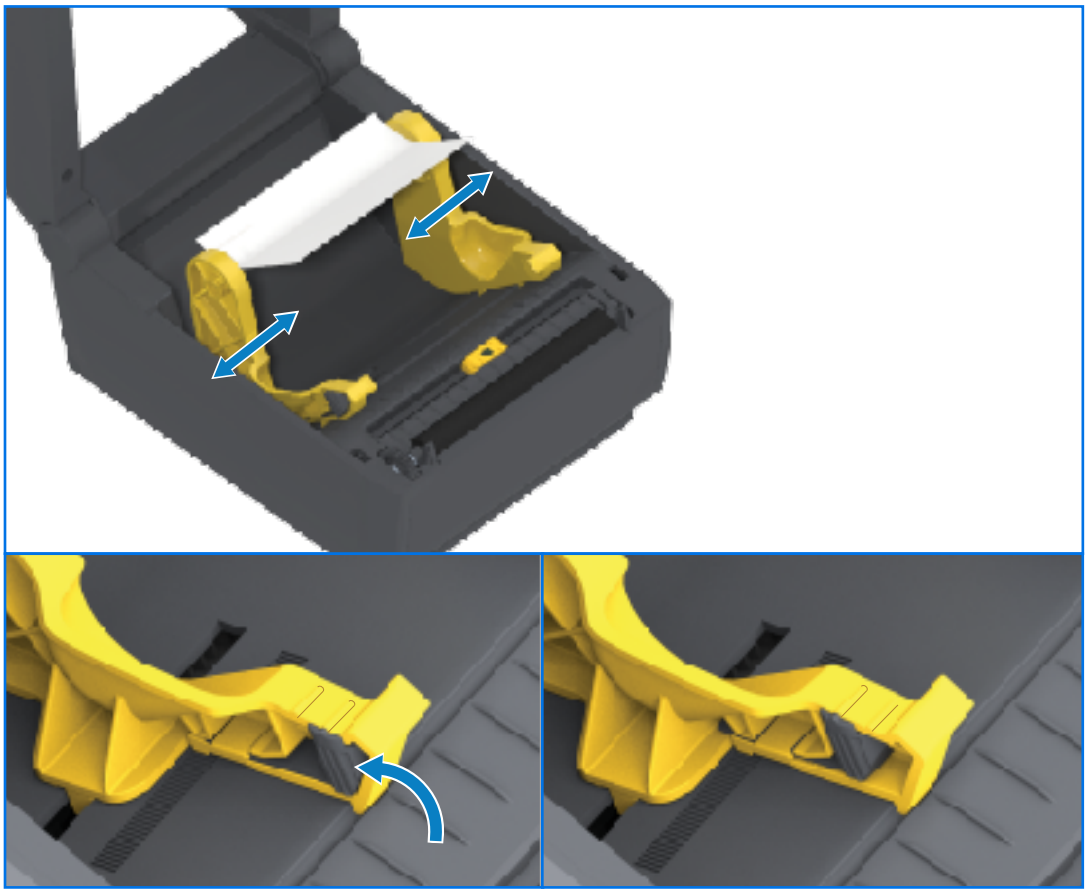

6. Medyayı yazıcının arkasındaki yuvadan sokun ve medya kılavuzu ile rulo tutucular arasına yerleştirin.

7. Üst kapağı kapatın.

ÖNEMLİ: Yazdırma sonrasında veya birkaç etiketi ilerletmek için **FEED** (BESLE) düğmesine bastıktan sonra, medya kılavuzu durdurma konumunun daha fazla ayarlanması gerekebilir:

- medya, merkezi takip etmiyor (bir yandan diğer yana hareket eder) veya
- yazıcıdan çıkarken medyanın kenarları (astar, etiket, kağıt vb.) yıpranmış ya da hasar görmüş

Ek ayarlama sorunu çözmediyse medyayı, medya kılavuzundaki iki rulo tutucu pim üzerinden geçirin.

Ayrıca, rulo tutucuların arasına yelpaze kıvrımlı medya yığınıyla aynı genişlikte boş bir rulo göbeği yerleştirerek ince medyalar için ek destek sağlayabilirsiniz.

Harici Olarak Monte Edilmiş Rulo Medyayla Yazdırma

Yazıcınız, harici olarak monte edilen rulo medyaları (yelpaze kıvrımlı medyada olduğu gibi) barındırabilir. Medyayı silindirden çıkarırken (başlangıçta) düşük atalet sağlamak için medya rulosu ve stant kombinasyonuna ihtiyacı vardır.

Harici olarak monte edilen rulo medya kullanırken aşağıdaki hususları göz önünde bulundurun:

- Medya ideal olarak yazıcıya doğrudan yazıcının arkasından girmeli ve yazıcının arkasındaki yelpaze kıvrımlı medya yuvası içinden geçmelidir.

- Medyanın sorunsuz ve serbestçe hareket etmesi gerekir. Medya standınıza monte edildiğinde kaymaması, atlamaması, sıkışmaması, bükülmemesi ve hareket etmemesi gerekir.
- Medya rulosunun hareketi, herhangi bir yazıcı veya diğer yüzeylerle temastan dolayı engellenmemelidir.
- Yazıcı, yazdırma sırasında çalışma yüzeyinden kaymayacak veya kalkmayacak şekilde yerleştirilmelidir.

Etiket Dağıtıcı Seçeneğini Kullanma

Etiket dağıtıcı seçeneği, etiket yazdırma işlemi sırasında etiket yazıcıdan çıkmadan önce destek malzemesinin (astar/web) otomatik olarak etiketten ayrılmasını sağlar. Birden fazla etiket yazdırıyorsanız ve yazıcı uygun şekilde programlandıysa yazıcı yazdırılmış ve dağıtılmış, arkası çıkarılmış bir etiketi çıkardıktan sonra sonraki etiketi yazdırır ve dağıtır.

Etiket dağıtım modunu kullanmak için yazıcının Medya Kullanımı ayarını Peel-Off (Çıkarma) olarak ayarlamak üzere Windows yazıcı sürücüsünü veya Zebra Setup Utilities içerisindeki Configure Printer Settings (Yazıcı Ayarlarını Yapılandır) sihirbazını kullanın.

Yazıcıyı, programlama komutları göndererek etiket dağıtabilecek şekilde de yapılandırabilirsiniz. ZPL kullanıyorsanız şu komut dizilerini kullanın:

- `^XA ^MMP ^XZ`
- `^XA ^JUS ^XZ`

1. Etiketleri yazıcıya yükleyin. Yazıcıyı kapatın ve yazıcıdan etiketin minimum 100 milimetrelik (4 inç) bir bölümü çıkana kadar **FEED** (BESLE) düğmesine basın. Etiketleri astar üzerinde bırakın.

2. Astarı yazıcının üzerine kaldırın, ardından dağıtıcı kapağının ortasındaki altın renkli mandalı yazıcıdan dışarı çekerek kapağı açın.

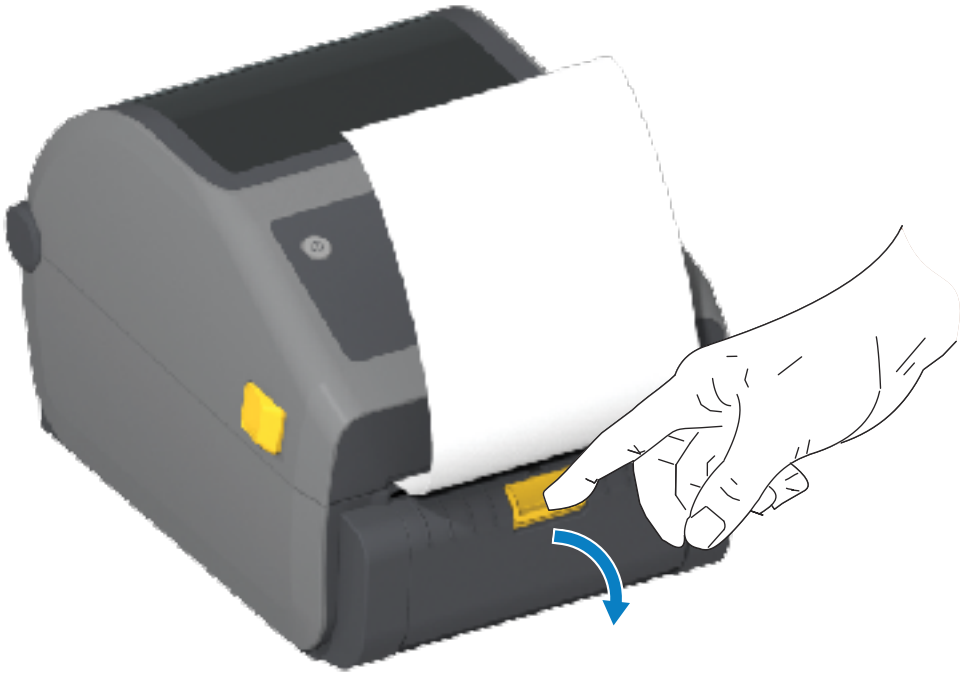

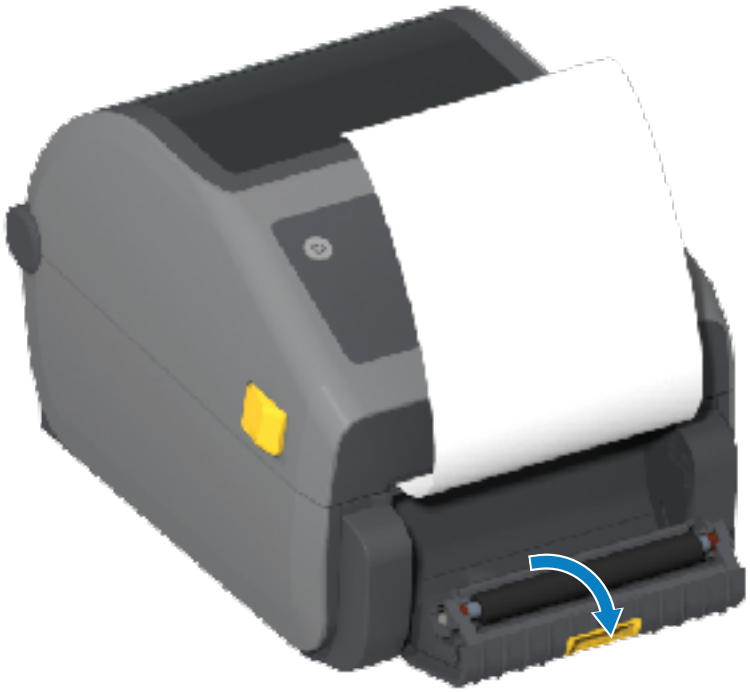

3. Etiket astarını dağıtıcı kapağı ile yazıcı gövdesi arasına sokun.

4. Etiket astar ucunu sıkıca tutarken dağıtıcı kapısını kapatın.

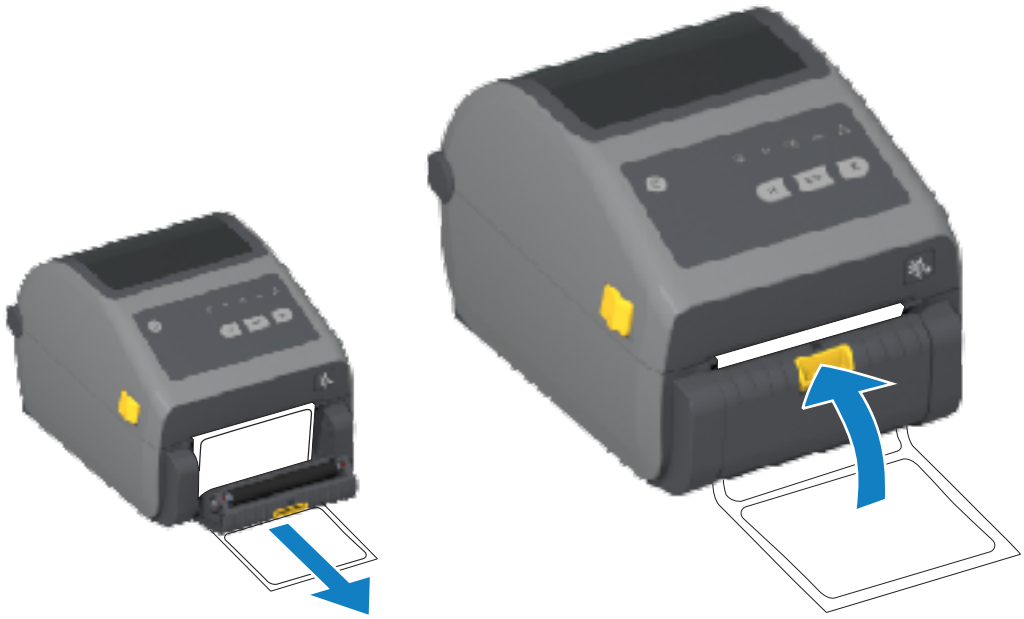

5. Bir etiket çıkarma için gelene dek **FEED** (BESLE) (İlerlet) düğmesini bir veya birkaç kez basıp bırakın.

6. Yazdırma işlemi sırasında yazıcı, arkasını çıkarıp tek bir etiket sunar. Yazıcının bir sonraki etiketi yazdırabilmesi için etiketi yazıcıdan kaldırın.

NOT: Yazıcı programlama komutlarını kullanarak dağıtılan (arkası çıkarılmış) etiketin çıkarılmasını algılayacak şekilde etiket alındı sensörünü etkinleştirmediyseniz yazdırılan etiketler sıkışır ve mekanizmayı kilitleyebilir.

Astarsız Seçeneklerini Kullanma

Astarsız Medya Yırtma ve Kesici seçenekleri standart medya yazıcıları gibi işler. Bu seçenekler, yazdırılmış ve sunulmuş etiketin yazıcıdan alındığını algılayan ilave bir sensör barındırır.

Astarsız yazıcılar, yazıcı ve medya yolu alanlarında merdane (sürücü) silindiri ve özel yapışmaz yüzeyleri azami düzeye çıkaran özel temizleme işlemleri gerektirir.

Astarsız yazdırma seçeneği, her bir etiket arasında duran bir çok etiketli format/form yazdırmanıza izin verir. Dağıtılmış (soyulmuş) etiketin sökülmesi, tüm etiketler yazılana dek yazıcının yazdırmasını ve bir sonraki etiketi dağıtmasını tetikler.

Dağıtım modunu kullanmak için yazıcı sürücüsünde ya da Zebra Setup Utility'de Zebra Setup Utility Configure Printer Settings (Yazıcı Ayarlarını Yapılandır) sihirbazı ile MEDIA HANDLING (MEDYA KULLANIMI) seçeneğini PEEL-OFF (ÇIKARMA) olarak ayarlayın.

Alternatif olarak yazıcıya uygun ZPL programlama komutlarını gönderebilirsiniz. ZPL'de programlarken, yazıcıyı dağıtıcı seçeneğini kullanacak şekilde ayarlamak için aşağıda gösterilen komut sıralarını kullanabilirsiniz:

- `^XA ^MMP ^XZ`

- ^XA ^JUS ^XZ

Ayrıntılar için zebra.com/manuals adresinden indirebileceğiniz ZPL Programlama Kılavuzuna bakın.

Astarsız Yazdırma

Astarsız medya standart yırtma yuvasına veya genel fabrikada takılan kesici seçeneklerine sahip modellerle aynı şekilde yükleme yapar.

Medyayı yükleme hakkında bilgi için bkz. Medya Yükleme sayfa 171 ve Kesici Modelleri için Rulo Medyanın Yüklenmesi sayfa 176.

- Medya Yeniden Yükleme — Yapıştırıcı ve kir birikmesine karşı yazıcı kafasını temizleyin ve medya yolu ile merdane silindirini inceleyin. Astarsız medyanızın yapışkanlı tarafı ile partikülleri giderin. Medya yoluna ve merdane silindirine bir etiket ile hafifçe dokunarak partikülleri merdane silindirinin ve medya yolu alanlarının açıkta kalan alanlarından kaldırın. Daha fazla bilgi için Önerilen Temizleme Programı sayfa 264 bölümündeki Astarsız Merdane (Sürücü) Silindiri girişine bakın.
- Yazıcıya yerleştirmeye hazır oluncaya kadar yeni medyayı koruyucu paketinden çıkarmayın. Silindiri yan tarafı üzerine ayarlamak, kirleticilerin yapışmasına neden olur ve yüzeylere yapışmasına yol açabilir.

ÖNEMLİ: Merdane silindiri, silindirin dış kenarlarında yapıştırıcı birikmesine yol açabilir. Çok sayıda medya rulosu kullanıldıktan sonra bu yapıştırıcı halkaları yazıcı rutin şekilde kullanırken yerinden çıkabilir. Bu partikül yığınları başka alanlara aktarılabilir. Bu birikmeyi gidermek için merdaneyi bu kılavuzun Bakım bölümündeki talimatları kullanarak gerektiği gibi temizleyin.

Yazıcıya Dosyalar Gönderme

zebra.com/software adresindeki Zebra web sitesinde bulunan Link-OS Profile Manager, Zebra Setup Utilities (ve sürücü), ZebraNet Bridge veya Zebra ZDownloader kullanarak Microsoft Windows işletim sistemlerinden yazıcıya grafik, yazı tipi ve programlama dosyaları gönderilebilir.

Şerit Kartuşu Programlama Komutları

Bu Zebra yazıcı serisiyle birlikte sunulan Şerit Kartuş yazıcı, şerit kartuşun kullanımını desteklemek için birçok Set-Get-Do (SGD) programlama komutu sunar.

SGD komutları ve özellikle SGD şerit kartuşu komutları hakkında daha fazla bilgi edinmek için ZPL Programlama Kılavuzunu inceleyin. Kılavuzu zebra.com/manuals adresinden indirilebilirsiniz.

Aşağıda SGD şerit kartuşu komutlarından bazıları gösterilmektedir.

```
! U1 getvar "device.feature.ribbon_cartridge"
! U1 getvar "ribbon.cartridge.part_number"
! U1 getvar "ribbon.cartridge.authenticated"
! U1 getvar "ribbon.cartridge.length_remaining"
! U1 getvar "ribbon.cartridge.serial_number"
! U1 getvar "ribbon.cartridge.width"
! U1 getvar "ribbon.cartridge.type"
! U1 getvar "ribbon.cartridge.length"
! U1 getvar "ribbon.cartridge.inserted"
```

```
ribbon.ribbon_low.warning : 50 , Choices: off,5,10,15,25,50,75,100
! U1 getvar "ribbon"
! U1 getvar "ribbon.ribbon_low.warning"
! U1 setvar "ribbon.ribbon_low.warning" "75"
! U1 setvar "ribbon.ribbon_low.warning" "off"
```

Zebra Setup Utilities'i, komut göndermek ve **Open Communication With Printer** (Yazıcıyla Açık İletişim) özelliğini kullanarak yazıcıdan durum bilgisi almak için kullanabilirsiniz.

Takılı Pil Tabanı ve Pil Seçeneği ile Yazdırma

Pil kullanıldığında yazıcı çalışma prosedürleri farklılık gösterir. Güç bağlantıları ve güç kaybı durumları farklı çalışma durumları gerektirir. Pil, pilin ömrünü en üst düzeye çıkarmak, yazdırma kalitesini korumak ve basit bir çalışma sistemine sahip olacak şekilde tasarlanmıştır.

- Yazıcının harici güç kaynağını pile bağladığınızda, "uyku modundan çıkar" ve şarj edilmesi gerekip gerekmediğini (şarj seviyesi %90'ın altında) belirler.
- Şarj düzeyi %90'ın altına düşmediği sürece pil şarj olmaya başlamayacaktır. Bu şarj işlemi, pilinizin ömrünü uzatır.
- Pil şarj olmaya başladıktan sonra pil, %100 şarj olur ve ardından Uyku Moduna geçer.
- Yazıcı, pil devresinden yazıcıya geçen harici güç alır. Pil, medya yazdırırken veya taşırken şarj olmaz.
- Pil, depoladığı kullanılabilir şarjı en üst düzeye çıkarmak için Uyku Modu sırasında yalnızca çok az güç kullanır.
- Tamamen boşalmış bir pil yaklaşık iki saatte dolar.

Kesintisiz Güç Kaynağı (UPS) Modu

UPS modunda yazıcı, pil devresinden yazıcıya geçen harici güç alır.

1. Pili uyandırmak için **Battery Control** (Pil Kontrolü) düğmesine basın ve pilin şarjı olup olmadığını kontrol edin.

   60 saniye sonra pil uyku moduna girer. Bu modda pil, uyanmak ve yazıcıya güç sağlamak için bir işaret olarak harici güç kaybını kullanır.
2. Yazıcı gücünü normalde yaptığınız gibi KAPATIP AÇIN. Yazıcının UPS modunda çalışması için pilin el ile açılması gerekmez.

Pil Modu

Bu modda, yazıcı yalnızca pil ile çalışır.

1. Pili uyandırmak için takılı pil üzerindeki **Battery Control** (Pil Kontrolü) düğmesine basın ve pilin yeterli şarjı olup olmadığını kontrol edin. 60 saniye sonra, yazıcı KAPALI durumdayken pil uyku moduna geçer.
2. Yazıcıyı AÇIK konuma getirin.
3. Yazıcıyı normalde olduğu gibi kullanın.
4. **Battery Control** (Pil Kontrolü) düğmesine basarak gerektiği zaman pil şarj durumunu kontrol edebilirsiniz.

5. Son pil şarj düzeyi göstergesi yanıp sönerken pilinizi değiştirin veya şarj edin.

NOT: Pilin şarjı biterse ve yazıcı kapanırsa yazdırma işleminiz kesintiye uğrayabilir.

Yazıcı Yazı Tipleri

ZD Serisi yazıcı, birçok dili ve yazı tipini destekler.

ZPL programlama dilini kullanarak yazıcınızda bulunan gelişmiş yazı tipi eşleştirme ve ölçekleme teknolojisinden faydalanabilirsiniz. ZPL komutları aşağıdakileri destekler:

- Anahat yazı tipleri (TrueType ve OpenType)
- Unicode karakter eşleme
- Temel bit eşlemeli yazı tipleri
- Karakter kodu sayfaları

Yazıcınızın yazı tipi özellikleri, programlama diline bağlıdır.

- Yazı tiplerinin, kod sayfalarının, karakter erişiminin, yazı tiplerinin listelenmesi ve ilgili yazıcı programlama dillerinin sınırlamaları ile ilgili açıklamalar ve belgeler için zebra.com/manuals adresinden indirilebileceğiniz ZPL ve eski EPL programlama kılavuzlarına bakın.
- Metin, yazı tipleri ve karakter desteği hakkında bilgi için yazıcınızın programlama kılavuzlarına bakın.

Zebra, ZPL ve EPL yazıcı programlama dilleri için yazıcıya yazı tipi indirmeyi sağlayan çeşitli yardımcı program ve uygulama yazılımlarına sahiptir.

ÖNEMLİ: Yazıcınıza fabrikada yüklenen bazı ZPL yazı tipleri lisansla sınırlıdır. Bunları ürün yazılımını yeniden yükleyerek veya güncelleyerek yazıcınıza kopyalama, klonlama ya da geri yükleme mümkün DEĞİLDİR. Bu lisansla sınırlanmış ZPL yazı tipleri, açık bir ZPL nesne silme komutu kullanılarak kaldırılırsa bunları bir yazı tipi etkinleştirme ve yükleme yardımcı programı kullanarak tekrar satın alıp kurmanız gerekir.

EPL yazı tipleri bu tür bir kısıtlamaya sahip değildir.

Yazıcınızdaki Yazı Tiplerini Tanımlama

Yazı tipleri, yazıcıdaki birçok depolama alanına yüklenebilir. Yazı tipleri ve bellek, yazıcıdaki programlama dilleri tarafından paylaşılır.

ZPL programlama dili EPL ve ZPL yazı tiplerini tanıyabilir. Ancak EPL programlama yalnızca EPL yazı tiplerini tanıyabilir. Yazı tipleri ve yazıcı belleği hakkında daha fazla bilgi için ilgili programlama kılavuzlarına bakın.

ZPL yazı tiplerine özel:

ZPL yazdırma işlemi için yazı tiplerini yönetme ve indirme	Zebra Setup Utilities veya ZebraNet Bridge Utilities'i kullanın.
Yazıcınıza yüklenen tüm yazı tiplerini görüntülemek için	Yazıcıya `^WD` ZPL komutunu gönderin. Ayrıntılar için ZPL Programlama Kılavuzu'na bakın. ZPL'de: • Çeşitli yazıcı bellek alanlarındaki bit eşlem yazı tipleri `.FNT` dosya uzantısıyla tanımlanabilir.

	• Ölçeklenebilir yazı tipleri `.TTF`, `.TTE` veya `.OTF` dosya uzantılarıyla tanımlanır. (EPL bu yazı tiplerini desteklemez.)

Yazıcıyı Kod Sayfalarıyla Yerelleştirme

ZPL ve EPL olmak üzere her yazıcı programlama dili için yazıcınız, yazıcıya yüklenen kalıcı yazı tipleri için iki dil, bölge ve karakter grubunu destekler.

Yazıcınız, yaygın uluslararası karakter eşleme kod sayfaları ile yerelleştirmeyi destekler.

Unicode dahil ZPL kod sayfası desteği için ZPL Programlama Kılavuzundaki `^CI` komutuna bakın.

Asya Yazı Tipleri ve Diğer Büyük Yazı Tipi Setleri

ZPL ve EPL olmak üzere yazıcının her iki programlama dili de büyük piktografik çift bayt Asya yazı tipi setlerini destekler. ZPL programlama dili, Unicode'u destekler.

Asya dilleri ideografik ve piktografik yazı tiplerinin tek dilli kod sayfasını destekleyen binlerce karaktere sahip büyük karakter setleri vardır. Yazıcı üreticileri, bu büyük karakter kümelerini desteklemek için çift baytlık (maksimum 67840) karakter sistemini (bu sorunu çözmek için tek baytlık, maksimum 256 karakter sistemi yerine Latin tabanlı dil karakterleri tarafından kullanılan) benimsemiştir.

Unicode'un icat edilmesi, tek bir yazı tipi seti kullanarak birden çok dili destekleme becerisinin ortaya çıkmasıyla gerçekleşti. Unicode yazı tipi, bir veya birkaç kod noktasını destekler (kod sayfası karakter eşlemelerine bakın) ve bu yazı tipine karakter eşleme sorunlarını çözen standart bir yöntemle erişilir.

Yazıcınıza indirilebilecek yazı tiplerinin sayısı, kullanımda olmayan Flash bellek miktarına ve indirilecek yazı tipinin boyutuna bağlıdır.

NOT: Bazı Unicode yazı tipleri büyük boyuttadır. Bunlara Microsoft'un sunduğu MS (Microsoft) Arial Unicode yazı tipi (23 MB) ya da Zebra şirketinin sunduğu Andale yazı tipi (22 MB) dahildir. Bu büyük yazı tipi setleri, genelde çok sayıda dili destekler.

Asya Yazı Tiplerini Edinme ve Yükleme

Asya bit eşlem yazı tipi setleri genellikle yazıcıya yazıcı kullanıcısı ya da entegratör tarafından indirilir.

ZPL yazı tipleri, yazıcıdan ayrı olarak satın alınır.

Aşağıdaki EPL Asya Yazı Tipleri, zebra.com adresinden ücretsiz olarak indirilebilir:

- Basitleştirilmiş ve Geleneksel Çince (SimSun ölçeklendirilebilir Basitleştirilmiş Çince yazı tipi, Çin'de kullanılabilecek bir güç kablosu ile birlikte gelen yazıcılara önceden yüklenmiştir.)
- Japonca: JIS ve Shift-JIS eşlemeleri
- Johab dahil Korece
- Tay dili

EPL Satır Modu (Yalnızca Doğrudan Termal Yazıcılar)

Doğrudan termal yazıcınız Satır Modu yazdırmayı destekler. EPL Satır Modu yazdırma, EPL1 programlama diliyle komut uyumlu olacak şekilde tasarlanmıştır.

Satır Modu ile yazdırma, temel perakende (satış noktası veya POS olarak da adlandırılır), sevkiyat, envanter, iş akışı kontrolü ve genel etiketleme için idealdir. Satır Modlu EPL yazıcıları çok yönlüdür ve pek çok medya ve barkod yazdırabilme özelliğine sahiptir.

Satır modunda yazdırma, metin ve veri satırındaki en büyük öğenin (barkod, metin, logo ya da basit dikey çizgiler) yüksekliğindeki tek satırları yazdırır. Satır modu, tek satır yazdırma sebebiyle pek çok kısıtlamaya sahiptir: hiçbir hassas öğe yerleşimi, çakışan öğe ve yatay barkod (merdiven) yoktur.

- Satır Modu yazıcı işlevine girmek için yazıcıya EPL `0EPL1` komutunu gönderin. Ayrıntılı bilgi için EPL Programlama Kılavuzu (Sayfa Modu) ya da EPL Satır Modu Programlama Kılavuzunu inceleyin.
- Yazıcıya `esc0EPL2` komutunu göndererek Satır Modu yazdırma işlevinden çıkın. Daha fazla bilgi için EPL Satır Modu Programlama Kılavuzunu inceleyin.
- Satır Modu aktifken ZPL ve EPL (EPL2) Sayfa Modu programlama, Satır Modu programlama ve veri olarak işlenir.
- Varsayılan ZPL ve EPL (EPL2) Sayfa Modu etkinken Satır Modu programlama, ZPL ve/veya EPL programlama ve veriler olarak işlenir.

Yazıcı yapılandırma raporu yazdırarak yazıcı programlama modunu (yazıcının ayarlandığı) belirleyebilir ve doğrulayabilirsiniz.

ZD621 Kilitli Yazıcı Seçeneği

Kilitli yazıcı seçeneği yalnızca sağlık hizmeti modellerinde mevcuttur.

Aşağıdaki özellikler, kilitli yazıcıda yerleşik olarak bulunur:

- Yazıcının medya bölmesine kilit ve anahtarla erişim.
  - Yazıcıya entegre metal kilitleme mekanizması.
  - Tekrar edilebilir hareket için hassas biçimde üretilmiş metal parçalar.
  - Kilitleme mekanizması iki anahtarlı olarak verilir.
- Yazıcıyı masa gibi herhangi bir hareketsiz nesneye kilitlemenize olanak tanıyan endüstri standardı Kensington kilit yuvasını destekler.
- Daha fazla güvenlik için kalıcı olarak kapatılmış bir medya penceresi (bakımı yapılamaz) içerir.
- Kilitlenen yazıcı modellerinde **FEED** (BESLE) düğmesi devre dışı bırakılır. Bunun amacı, yazıcı kilitlendiğinde kullanıcıların medyayı elle ilerletmesini önlemektir. **FEED** (BESLE) düğmesi daima, **FEED** (BESLE) devre dışı modunda başlatılır.
- Yalnızca yazıcının içine yüklenebilen medyaları destekler. Bu model, yazdırma için yelpaze kıvrımlı medya kullanmanız gerektiğinde önerilmez.

Kilitli yazıcının özelliklerini gösteren bir çizim için bkz. ZD621 Doğrudan Termal Kilitlemeli Yazıcı Özelliği – Yalnızca Sağlık Hizmeti Modelleri sayfa 44.

Zebra Klavye Görüntü Birimi (ZKDU) – Yazıcı Aksesuarı

ZKDU, yazıcıda saklanan EPL veya ZPL etiket formlarına erişmek için yazıcıyla etkileşimde bulunan küçük bir terminal birimidir.

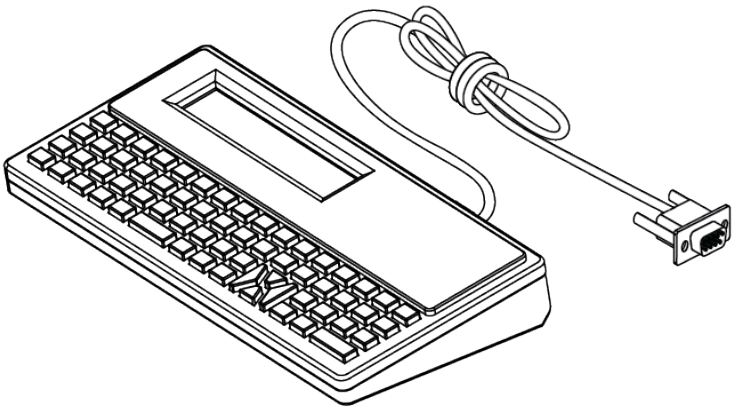

ZKDU aşağıdaki işlevler için kullanılır:

- Yazıcıda bulunan etiket formlarını listelemek
- Yazıcıda bulunan etiket formlarını almak
- Değişken veri girişi yapmak
- Etiket yazdırmak
- Her iki yazıcı dili format/form türünü desteklemek için EPL ve ZPL arasında geçiş yapmak. Bu formlar, güncel Zebra markalı etiket yazıcılarında depolanabilir ve yazdırılabilir.

NOT: ZKDU yalnızca bir terminal birimidir. Verileri saklamaz ve yazıcı veya yazdırma parametrelerini değiştirmek için kullanılamaz.

Zebra Basic Interpreter (ZBI)

ZBI 2.0 programlama diliyle yazıcınızı kişiselleştirip iyileştirin. ZBI 2.0 sayesinde Zebra yazıcılar PC veya ağ bağlantısı olmadan uygulamaları çalıştırabilir ve ölçüm aleti, tarayıcı ve diğer çevre birimlerinden girdi alabilir. ZBI 2.0, ZPL yazıcı komut diliyle çalışır, böylece yazıcılar ZPL olmayan veri akışlarını anlayabilir ve bunları etiketlere dönüştürebilir. Bu da Zebra yazıcının alınan girdilerden barkodlar ve metin yaratabileceği, ZPL olmayan etiket formatlarını, sensörleri, klavyeleri ve çevre birimlerini oluşturabileceği anlamına gelir. Yazıcılar, yazdırılan etiketlerde kullanılmak üzere bilgi almak için bilgisayar tabanlı veritabanı uygulamalarıyla etkileşim kurmak üzere de programlanabilir.

- ZBI 2.0, bir ZBI 2.0 Anahtar Kiti siparişi vererek ya da zebra.com adresinden bir anahtar satın alarak etkinleştirilebilir.
- Anahtarı uygulamak için ZBI Key Manager (ZDownloader yardımcı programı olarak da bilinir) kullanın.
- ZBI 2.0 uygulamalarını oluşturmak, test etmek ve dağıtmak için sezgisel bir ZBI-Developer kullanılır. Dahili sanal yazıcı; kullanılacak programları hızlı bir biçimde oluşturmanıza, test etmenize ve hazırlamanıza olanak tanır.

ZBI-Developer, Zebra Web sitesinde zebra.com/software adresinde mevcuttur. Zebra Basic Interpreter 2.0'a bakın.

Güç Arızası Kurtarma Modu Jumper'ını Ayarlama

Yazıcı, güç arızası kurtarma modu ayarlıyken bir güç arızası sonrasında, gözetimsiz olarak kendini yeniden başlatmak üzere yapılandırılabilir.

NOT: Güç Arızası Kurtarma Modu YALNIZCA bir yazıcı bağlantı modülü takılı yazıcılarda kullanılabilir.

Yazıcı bağlantı modüllerinde bir güç arızası kurtarma jumper'ı vardır. Jumper, varsayılan olarak KAPALI olarak ayarlanmıştır. Jumper'ı AÇIK olarak ayarlayarak etkin bir AC güç kaynağına takıldığında (yani yazıcı gücü AÇIK olduğunda) yazıcının otomatik olarak açılmasını sağlayabilirsiniz.

NOT: İnsan vücudunun yüzeyinde veya diğer yüzeylerde biriken elektrostatik enerjinin boşalması yazıcı kafasına ve bu cihazda kullanılan diğer elektronik bileşenlere hasar verebilir. Yazıcı kafasıyla ya da elektronik bileşenlerle çalışırken statiğe karşı güvenli prosedürlere uymanız gerekir.

1. DC güç kablosunu ve tüm arabirim konektörlerini yazıcının arkasından çıkarın.
2. Modül erişim kapısını ve bağlantı modülünü sökün. ZD421 yazıcılarla ilgili talimatları içeren Yazıcı Bağlantı Modüllerinin Çıkarılması sayfa 66 bölümüne bakın.

NOT: ZD621 yazıcılar için modül çıkarma adımları, ZD421 yazıcılarla aynıdır.

3. AUTO (OTOMATİK) (Güç Arızası Kurtarma Modu) jumper'ını KAPALI konumdan AÇIK konuma getirin.
4. Bağlantı modülü ile modül erişim kapısını yeniden kurun. Bkz. Dahili Ethernet (LAN) Modülünü Takma sayfa 65 veya Seri Port Modülünü Takma sayfa 64.

NOT: Bağlantı modülü takma prosedürleri ZD621 yazıcılarla ve ayrıca ZD421 yazıcılarla aynıdır.

5. DC güç fişi ve arabirim kablolarını yazıcıya tekrar bağlayın.

USB Ana Bilgisayar Portu ve Link-OS Kullanım Örnekleri

Bu bölüm, yazıcının USB Host portunu kullanma ile birlikte Link-OS özellikleri ve uygulamalar konusunda bilgi sunar. USB Ana Bilgisayar Portunun nasıl kullanılacağını iyi bir şekilde anlamak için bu örnek görevleri verilen sırayla deneyin.

USB Ana Bilgisayar

USB ana bilgisayar portu; klavye, tarayıcı veya USB flash (bellek) sürücüsü gibi USB cihazlarını yazıcıya bağlamanıza olanak tanır.

USB Ana Bilgisayarı için kullanım durumları aşağıdaki gibidir:

- Ürün yazılımı güncellemeleri
- Dosya aktarımları ve yönetimi
- Düşük güçlü USB veri girişi cihazları için bir port olarak (klavyeler, ölçüm aletleri, tarayıcılar ve diğer kama cihazları).

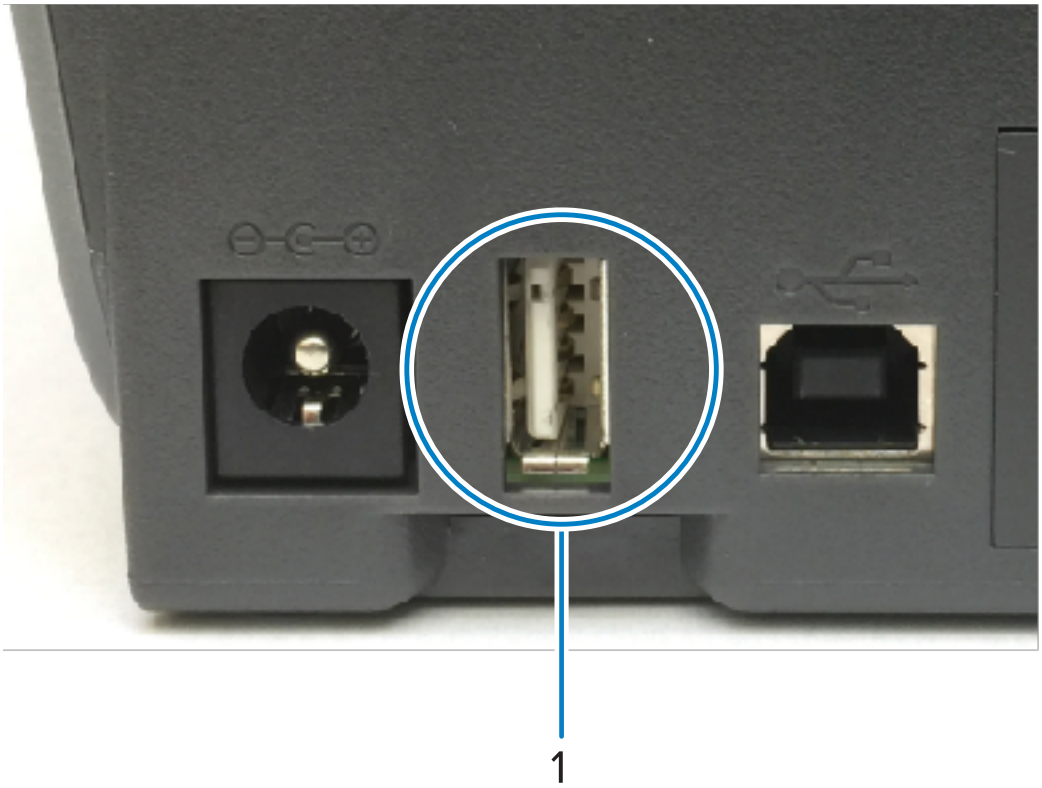

1	USB ana bilgisayar portu

ÖNEMLİ: USB Flash sürücü, FAT dosya sistemi kullanılarak biçimlendirilmelidir. Dosya adları sadece 1 ila 16 alfasayısal karakterden (A, a, B, b, C, c, ..., 0, 1, 2, 3, ...) oluşabilir. Yalnızca ASCII karakterleri kullanın. Dosya adlarında Asya karakterleri, Kiril karakterleri ya da aksanlı karakterler KULLANMAYIN. Bir dosya adında alt çizgiler varsa bazı işlevler düzgün çalışmayabilir. Bunun yerine nokta kullanın.

Ürün Yazılımı Güncellemeleri için USB Ana Bilgisayar Kullanma

USB ana bilgisayar portu, ürün yazılımı güncellemeleri için bir USB Flash sürücüyü yazıcıya bağlamanızı sağlar.

Zebra "yansıtma" işlevleri, önemli yazıcı yönetimi görevlerini kolayca gerçekleştirmenizi sağlar.

Örneğin, en son sürümü zebra.com adresinden indirip dosyaları bir USB Flash sürücüye (1 TB'a kadar depolama kapasitesine sahip) kopyalayarak, USB sürücüyü yazıcıya bağlayarak ve dosyaları yazıcı belleğine yükleyerek yazıcı ürün yazılımını güncelleyebilirsiniz.

Yansıtma ve Set-Get-Do `usb.mirror` SGD komutları hakkında bilgi edinmek için ZPL Programlama Kılavuzunu inceleyin.

Alıştırmaları Tamamlama Dosyaları

Bu bölümdeki alıştırmaları tamamlamak için ihtiyaç duyduğunuz dosyaların çoğunu Zebra web sitesi zebra.com'da .ZIP dosyası olarak burada bulabilirsiniz. Bu arşiv dosyasını indirin ve içeriğini merkezi cihazınıza (ana bilgisayar) çıkarın.

Mümkün olduğunda, dosyaların içeriği bu bölümde gösterilir. Metin veya resim olarak görüntülenemeyen kodlanmış içeriğe sahip dosyaların içerikleri gösterilmez.

Dosya 1: ZEBRA.BMP

Dosya 2: SAMPLELABEL.TXT

```
^XA
^FO100,75^XGE:zebra.bmp^FS
^FO100,475^A0N,50,50^FDMirror from USB Completed^FS
^XZ
```

Bu basit etiket formatında, yansıtma alıştırmasının sonunda Zebra logosu ve bir metin satırı yazdırılır.

Dosya 3: LOGO.ZPL

Zebra logosu bit eşlem dosyasını kullanır.

Dosya 4: USBSTOREDFILE.ZPL

```
CT~~CD,~CC^~CT~
^XA~TA012~JSN^LT0^LH0,0^JMA^PR4,4~SD15^LRN^CI0^XZ
~DG000.GRF,07680,024,,[image data]
^XA
^LS0
^SL0
^BY3,3,91^FT35,250^BCN,,Y,N^FC%,{,#^FD%d/%m/%Y^FS
^FT608,325^XG000.GRF,1,1^FS
^FT26,75^A0N,28,28^FH\^FDThis label was printed from a format stored^FS
^FT26,125^A0N,28,28^FH\^FDon a USB Flash Memory drive. ^FS
^BY3,3,90^FT33,425^BCN,,Y,N
^FD>:Zebra Technologies^FS
^PQ1,0,1,Y^XZ
^XA^ID000.GRF^FS^XZ
```

Bu etiket formatı, bir görüntü ve metin yazdırır. Bu dosya, yazdırılabilmesi için USB bellek cihazında kök düzeyinde saklanır.

Dosya 5: VLS_BONKGRF.ZPL

Dosya 6: VLS_EIFFEL.ZPL

Dosya 7: KEYBOARDINPUT.ZPL

```
^XA
```

```
^CI28
^BY2,3,91^FT38,184^BCN,,Y,N^FC%,{,#^FD%d/%m/%Y^FS
^FO385,75^XGE:zebra.bmp^FS
^FT40,70^A0N,28,28^FH\^FDThis label was printed using a keyboard input.
^FS
^FT35,260^A0N,28,28^FH\^FDThis label was printed by:^FS
^FT33,319^A0N,28,28^FN1"Enter Name"^FS
^XZ
```

USB klavye girişi alıştırması için kullanılan bu etiket formatı aşağıdakileri yapar:

- Gerçek Zamanlı Saat (RTC) ayarınıza bağlı olarak, geçerli tarihe sahip bir barkod oluşturur. (Satın aldığınız yazıcı versiyonunda RTC mevcut olmayabilir).
- Zebra logosu grafiğini yazdırır.
- Sabit metni yazdırır.
- Kullanıcı tarafından klavyeyle girilen metni yazdırır.

Dosya 8: SMARTDEVINPUT.ZPL

```
^XA
^CI28
^BY2,3,91^FT38,184^BCN,,Y,N^FC%,{,#^FD%d/%m/%Y^FS
^FO385,75^XGE:zebra.bmp^FS
^FT40,70^A0N,28,28^FH\^FDThis label was printed using a smart device input.
 ^FS
^FT35,260^A0N,28,28^FH\^FDThis label was printed by:^FS
^FT33,319^A0N,28,28^FN1"Enter Name"^FS^XZ
```

Önceki etiketle aynı etiket formatıdır. Aralarındaki tek fark yalnızca farklı metin yazdırma kullanılmasıdır. Bu format, akıllı cihaz girişi alıştırması için kullanılır.

Alıştırma 1: Dosyaları USB Flash Sürücüye Kopyalama ve USB Yansıtması Uygulama

1. USB flash sürücünüzde aşağıdaki öğeleri oluşturun:
   - Şu ada sahip bir klasör: `Zebra`
   - Bu klasörde üç alt klasör:
     - `appl`
     - `commands`
     - `files`
2. `/appl` klasörüne, yazıcınıza yönelik en son ürün yazılımının bir kopyasını yerleştirin.

NOT: Dosya adlarında alt çizgilerden kaçının. Alt çizgiler varsa bazı işlevler düzgün ÇALIŞMAYABİLİR. Bunun yerine nokta kullanın.

3. `/files` klasörüne aşağıdaki dosyayı yerleştirin: `ZEBRA.BMP`
4. `/commands` klasörüne aşağıdaki dosyaları yerleştirin: `SAMPLELABEL.TXT` ve `LOGO.ZPL`.
5. USB flash sürücüyü yazıcınızın önünde bulunan USB ana bilgisayar portuna takın.
6. Kullanıcı arabirimine bakın ve aşağıdakileri bekleyin:
   - USB flash sürücüdeki ürün yazılımı yazıcıdakinden farklıysa ürün yazılımı yazıcıya indirilir. Daha sonra yazıcı yeniden başlatılır ve bir yazıcı yapılandırma etiketi yazdırır. (USB flash sürücüde ürün yazılımı yoksa veya ürün yazılımı sürümü aynıysa yazıcı bu işlemi atlar.)
   - Yazıcı `/files` klasöründeki dosyaları indirir ve ekranda kısa bir süre görüntüler ve Renkli Dokunmatik ekrana sahip yazıcılarda USB sürücüsünden yazıcıya indirilen dosyaların adları görüntülenir.
   - Yazıcı, `/commands` klasörüne eklediğiniz tüm dosyaları çalıştırır.
   - Yazıcı yeniden başlatılır ve ardından şu mesajı görüntüler: `MIRROR PROCESSING FINISHED.`
7. USB Flash sürücüyü yazıcıdan çıkarın.

Alıştırma 1: İleri Düzey Operatörler için Bilgiler

Bu komutlarla ilgili daha fazla bilgi edinmek için ZPL Programlama Kılavuzuna bakın.

Yansıtmayı etkinleştirme/devre dışı bırakma:

```
! U1 setvar "usb.mirror.enable" "value" – Values: "on" or "off"
```

Bir USB Flash sürücü USB ana bilgisayar portuna takıldığında ortaya çıkan otomatik yansıtmayı etkinleştirme/devre dışı bırakma:

```
! U1 setvar "usb.mirror.auto" "value" – Values: "on" or "off"
```

Yansıtma işlemi yeniden deneme sayısı — Başarısız olursa yansıtma işleminin tekrarlanma sayısını belirtin:

```
! U1 setvar "usb.mirror.error_retry" "value" – Values: 0 to 65535
```

USB'den dosya yolunu değiştirin — Yansıtma işlemleri sırasında USB bellekten dosyaları almak için yazıcının aradığı dosya konumunu yeniden programlayın:

```
! U1 setvar "usb.mirror.appl_path" "new_path" – Default: "zebra/appl"
```

USB'ye dosya yolunu değiştirin — Yansıtma işlemleri sırasında yazıcının dosyaları yerleştirdiği USB belleğindeki dosya konumunu yeniden programlayın:

```
! U1 setvar "usb.mirror.path" "path" – Default: "zebra"
```

USB ana bilgisayar portunu etkinleştirme/devre dışı bırakma:

```
! U1 setvar "usb.host.lock_out" "value" – Values: "on" or "off"
```

Alıştırma 2: USB Flash Sürücüden bir Etiket Formatı Yazdırma

USB Dosyasını Yazdır seçeneği USB Flash sürücü gibi bir USB yığın depolama cihazından dosyaları yazdırmanızı sağlar.

Dosyalar yazdırılabilir (`.ZPL` ve `.XML`) olmalıdır ve dizin içinde değil USB cihazının kök düzeyinde bulunmalıdır.

1. Aşağıdaki dosyaları USB Flash sürücünüze kopyalayın:
   - Dosya 4: `USBSTOREDFILE.ZPL`
   - Dosya 5: `VLS_BONKGRF.ZPL`
   - Dosya 6: `VLS_EIFFEL.ZPL`
2. USB Flash sürücüyü yazıcınızın önündeki USB ana bilgisayar portuna takın.
3. Yazıcının ekranından, yazıcının Home (Giriş) ekranındaki **Menu (Menü)** > **Storage (Depolama)** öğelerine dokunun.

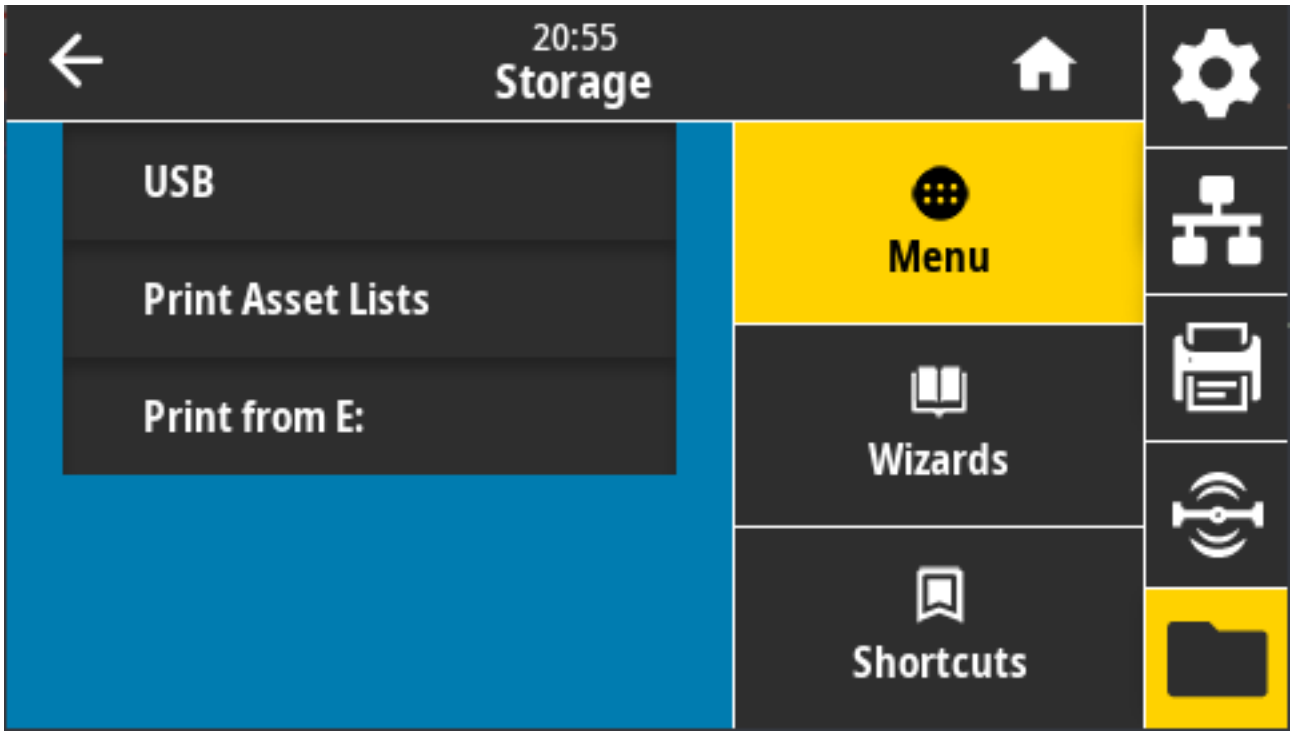

4. **Menu (Menü)** > **Storage (Depolama)** > **USB** > **Print: From USB (Yazdır: USB'den)** öğelerini dokunarak seçin. Yazıcı, mevcut dosyaları listeler.

5. İstediğiniz dosyaların yanındaki kutuya dokunun. **Select All** (Tümünü Seç) seçeneği de bulunur.

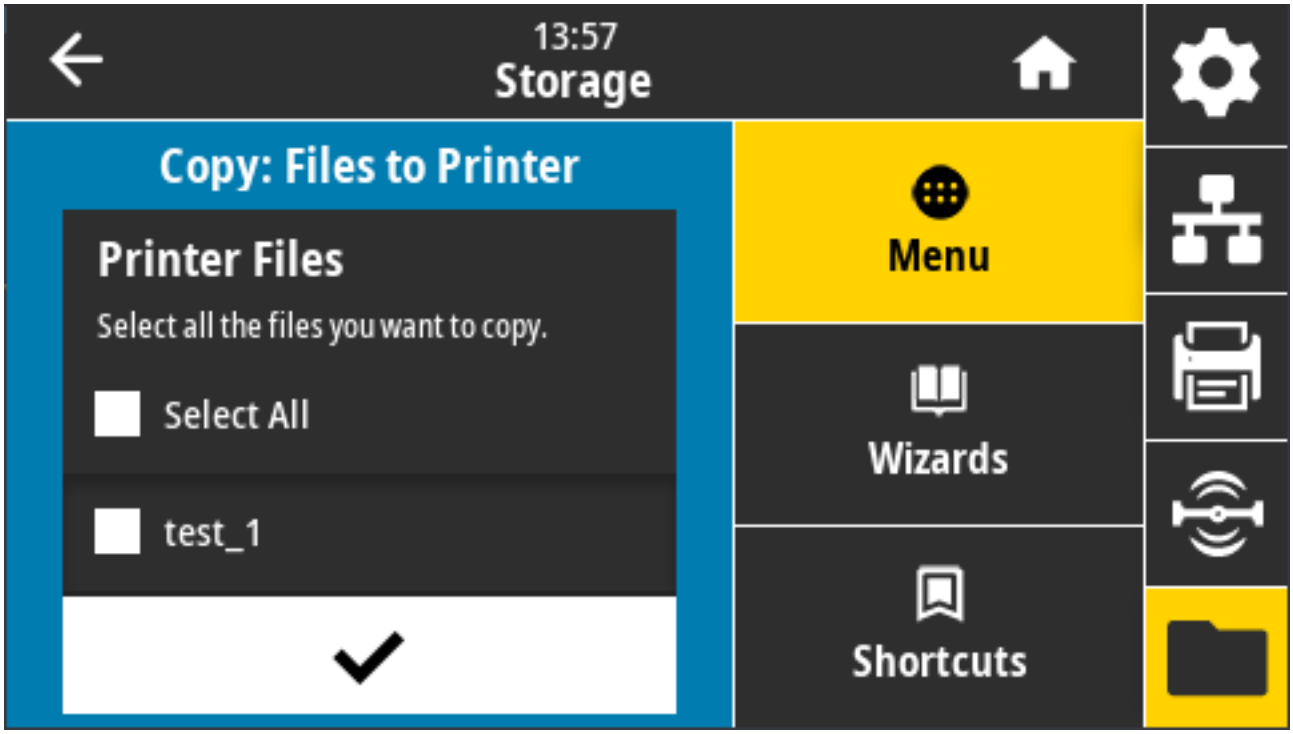

6. Seçilen dosyaları yazdırmak için onay işaretine dokunun.
7. USB Flash sürücüyü yazıcıdan çıkarın.

Alıştırma 3: Dosyaları USB Flash Sürücüye/Sürücüden Kopyalama

Copy USB File (USB Dosyasını Kopyala) seçeneği, dosyaları USB yığın depolama cihazından yazıcının Flash bellek E: sürücüsüne kopyalamanızı sağlar.

1. Aşağıda listelenen dosyaları USB Flash sürücünüzün kök dizinine kopyalayın. (Dosyalar bir alt klasöre yerleştirilmemelidir.)
   - Dosya 7: `KEYBOARDINPUT.ZPL`
   - Dosya 8: `SMARTDEVINPUT.ZPL`
2. USB Flash sürücüyü yazıcınızın önündeki USB ana bilgisayar portuna takın.

3. Yazıcının ekranından, yazıcının Home Screen (Ana Sayfa) ekranında **Menu** (Menü) öğesine dokunun.

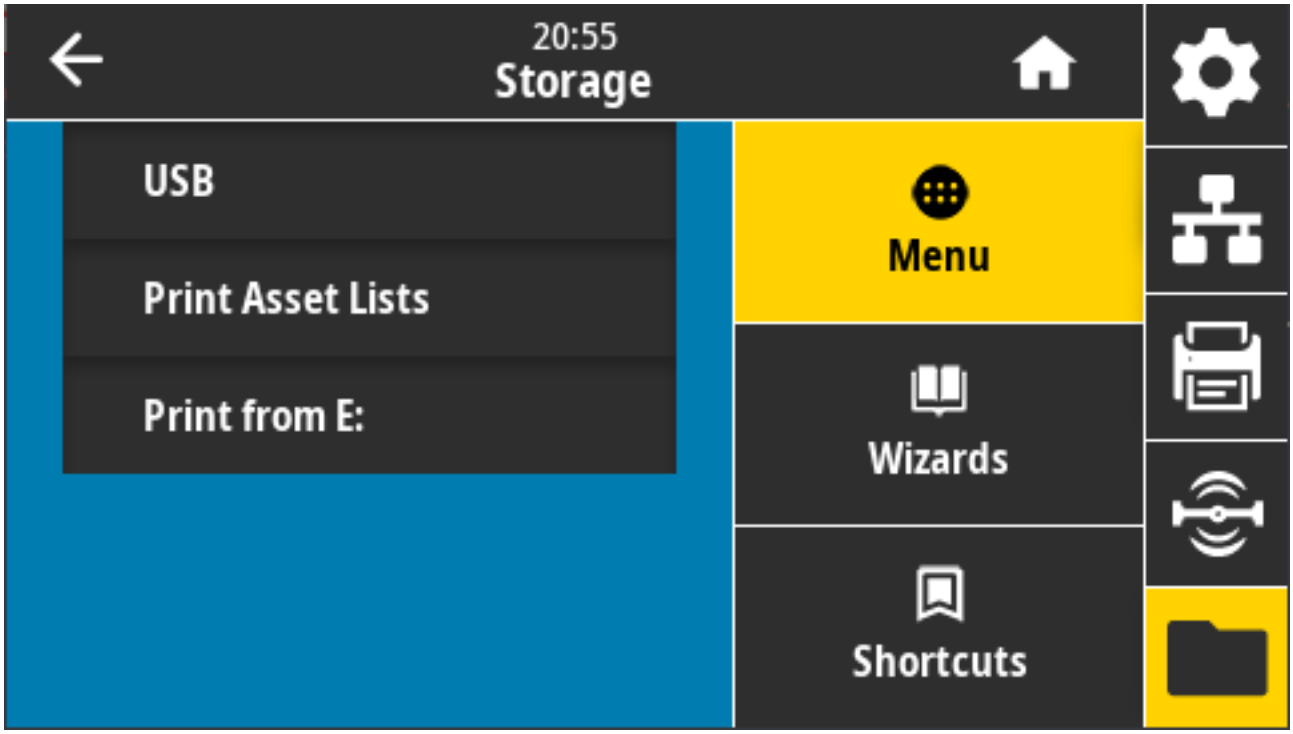

4. **Menu (Menü)** > **Storage (Depolama)** > **USB (USB)** > **Copy: (Kopyala:)** öğelerine dokunun **Files to Printer (Dosyaları Yazıcıya)** öğesine dokunun.

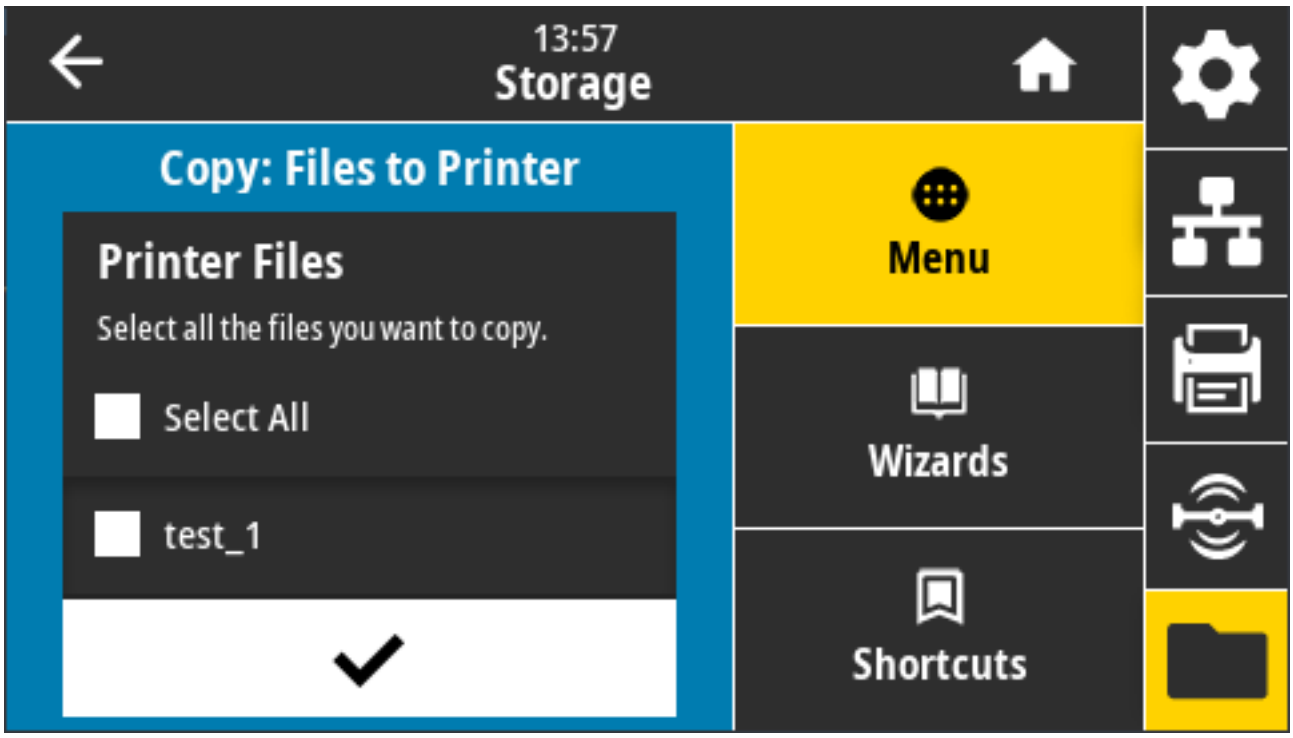

Yazıcı, mevcut dosyaları listeler.

5. Kopyalamak istediğiniz dosyaların yanındaki kutuya dokunun. **Select All** (Tümünü Seç) öğesini de kullanabilirsiniz.
6. Seçilen dosyaları kopyalamak için onay işaretine dokunun.
7. USB Flash sürücüyü USB host portundan çıkarın.

   Yazıcı, dosyayı E: belleğine kaydeder.
8. Artık **Menu (Menü)** > **Storage (Depolama)** > **USB** > **Copy: (Kopyala:)** öğelerini kullanarak dosyaları yazıcıdan bir USB Flash sürücüye kopyalayabilirsiniz **Files to USB** (Dosyaları USB'ye).

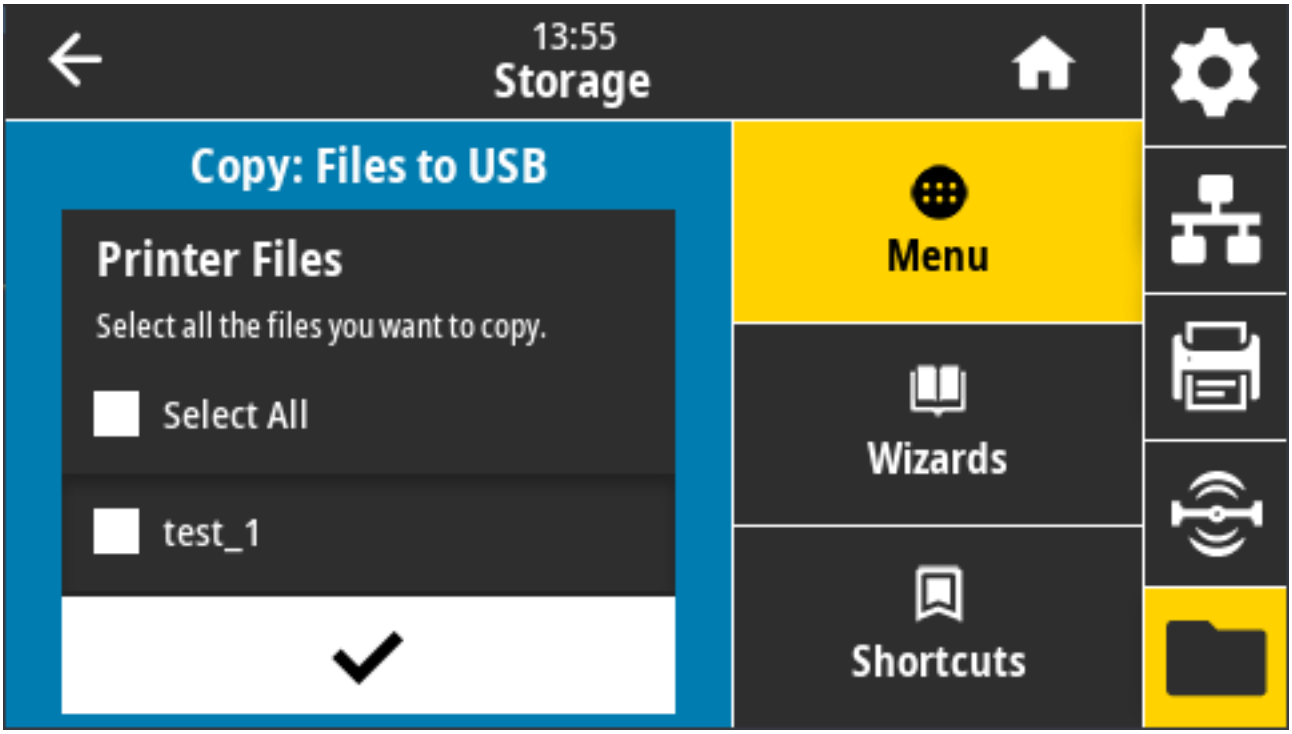

Select All (Tümünü Seç) seçeneği, yazıcıda saklanan tüm dosyaları USB Flash sürücüye kopyalamak için kullanılabilir. USB sürücüye kopyalanan `.ZPL` uzantılı herhangi bir dosya, içeriği normal yürütme için bir yazıcıya gönderilebilecek şekilde sonradan işlenir.

Alıştırma 4: Depolanan Dosya için bir USB Klavyeyle Veri Girme ve Etiket Yazdırma

Yazdırma Haznesi özelliği, bir `*.ZPL` şablon dosyasına `^FN` alan verilerini girmek için klavye veya barkod tarayıcı gibi bir USB İnsan Arabirimi Cihazı (HID) kullanmanıza izin verir.

1. Önceki alıştırmayı yaptıktan sonra, bir USB klavyeyi yazının önünde bulunan USB ana bilgisayar portuna takın.

2. **Menu (Menü)** > **Print (Yazdır)** öğelerine dokunun.

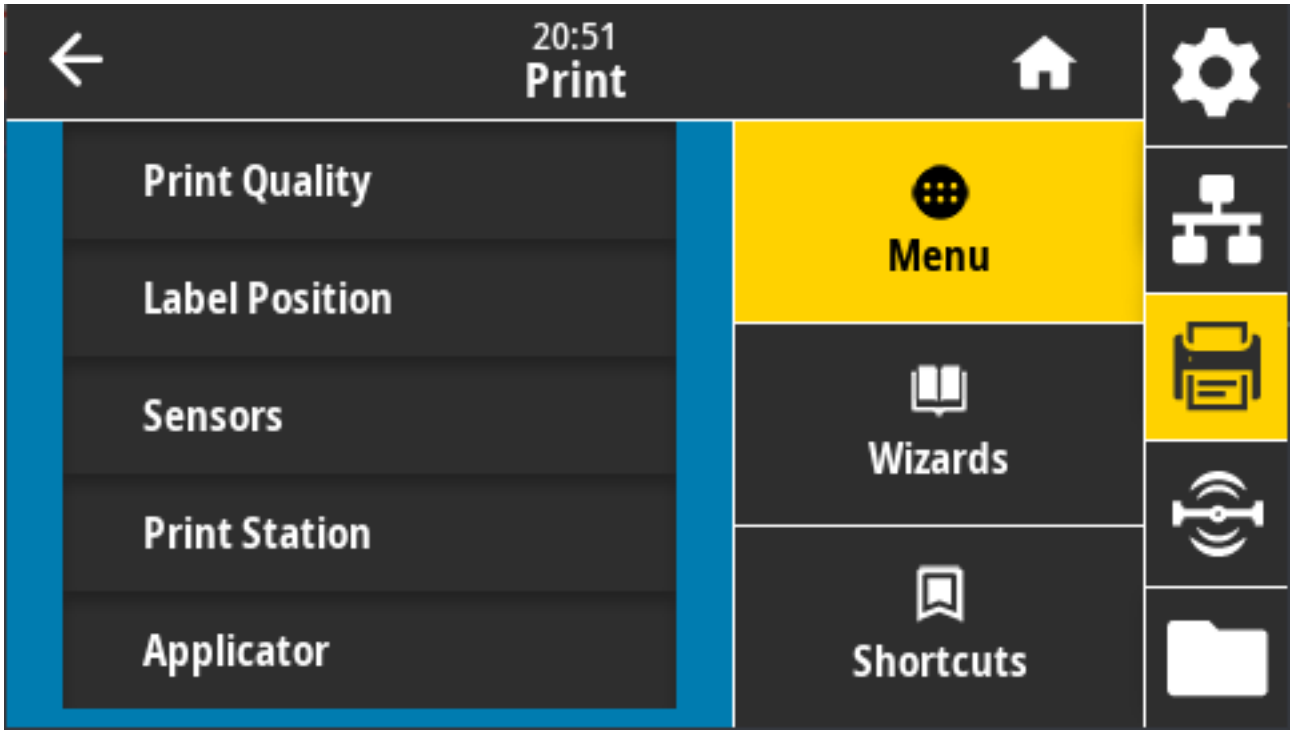

Print (Yazdır) ekranı görüntülenir.

3. **Menu (Menü)** > **Print (Yazdır)** > **Print Station (Yazdırma Haznesi)** öğelerine dokunun.

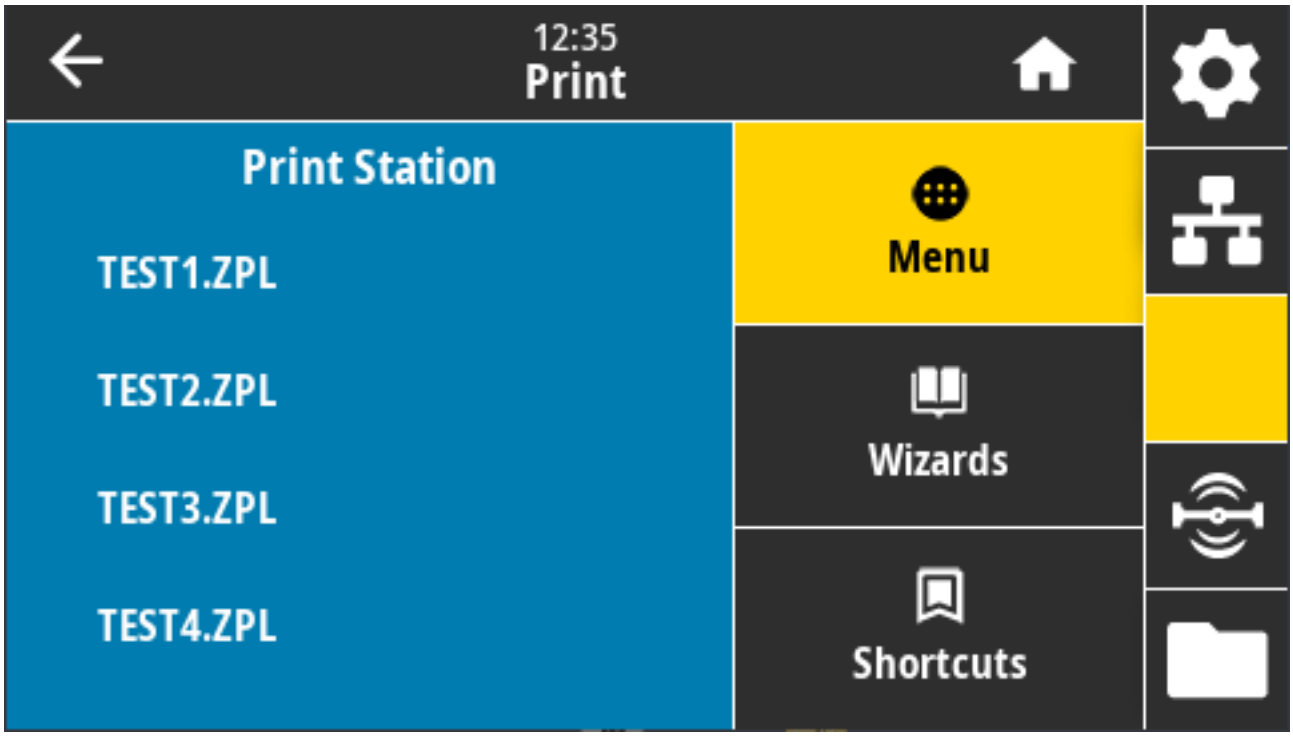

Yazıcı, yürütülebilir dosyaları yükler ve bunları işler. Mevcut dosyalar listelenir.

4. `KEYBOARDINPUT.ZPL` dosyasını seçin.

   Yazıcı dosyaya erişir ve dosyada `^FN` alanlarındaki bilgileri girmenizi ister. Bu durumda, adınızı ister.

5. Harici klavyeyi kullanarak adınızı yazın ve **ENTER** tuşuna basın.

   Yazıcı, yazdırılacak etiket sayısını girmenizi ister.

6. Harici klavyeyi kullanarak istediğiniz etiket miktarını belirtin ve **ENTER** tuşuna basın.

   Belirtilen sayıda etiket, adınızla birlikte uygun alanlara yazdırılır.

USB Ana Bilgisayar Portu ve Yakın Alan İletişimi (NFC) Özelliklerini Kullanma

Zebra Print Touch özelliği, cihazı yazıcıyla eşleştirmek için Android tabanlı ve NFC özellikli bir cihazı (akıllı telefon veya tablet gibi) yazıcının NFC logosuna dokundurmanıza olanak tanır. Bu özelliği, istenen bilgileri sağlamak ve bu bilgileri kullanarak bir etiket yazdırmak için kullanabilirsiniz.

ÖNEMLİ: Bazı cihazlar, siz ayarlarını değiştirene kadar yazıcıyla NFC iletişimini desteklemeyebilir. Zorluklarla karşılaşırsanız daha fazla bilgi için servis sağlayıcınıza ya da akıllı cihaz üreticinize başvurun.

Şekil 7 Print Touch Konumu (Pasif NFC)

Alıştırma 5: Bir Akıllı Cihazla Saklanan Dosya için Veri Girme ve Etiket Yazdırma

NOT: Bu alıştırmadaki adımlar, akıllı cihazınıza, servis sağlayıcınıza veya akıllı cihazınızda ücretsiz Zebra Utilities uygulamasının yüklü olup olmadığına bağlı olarak çeşitlilik gösterebilir.

Yazıcınızı bir Bluetooth arabirimi kullanacak şekilde yapılandırmak amacıyla özel talimatlar için Zebra Bluetooth Kullanıcı Kılavuzu'na bakın. Bu kılavuzun bir kopyasına zebra.com/manuals adresinden erişebilirsiniz.

1. Cihazınızda Zebra Utilities uygulaması yüklü değilse cihazınız için uygulama mağazasına gidin, Zebra Utilities uygulamasını arayın ve yükleyin.
2. Akıllı cihazınızı yazıcınızdaki **Zebra Print Touch** simgesinin yanında tutarak yazıcıyla eşleştirin.
   a) Gerekirse akıllı cihazınızı kullanarak yazıcınız hakkındaki Bluetooth bilgilerine erişin. Talimatlar için cihazınız için mevcut üretici belgelerine bakın.
   b) Gerekirse cihazla eşleştirmek için Zebra yazıcının seri numarasını seçin.
   c) Akıllı cihazınız yazıcı tarafından algılandıktan sonra yazıcı, sizden eşleştirmeyi kabul etmenizi veya reddetmenizi isteyebilir. Gerekirse **ACCEPT** (KABUL ET) öğesine basın. Bazı akıllı cihazlar bu istem olmadan yazıcıyla eşleşir.
3. Cihazınızdaki Zebra Utilities uygulamasını başlatın.

   Zebra Utilities ana menüsü görüntülenir.

4. Bir Apple cihazınız varsa aşağıdaki adımları gerçekleştirin: Cihazınız Apple marka değil ise sonraki adıma atlayın.
   a) Sağ alt köşedeki **Settings** (Ayarlar) ( ) öğesine dokunun.
   b) **Get Labels From Printer** (Yazıcıdan Etiketleri Al) ayarını **ON** (Açık) olarak değiştirin.
   c) **Done** (Bitti) öğesine dokunun.
   d) **Files** (Dosyalar) öğesine dokunun.

      Akıllı cihaz, yazıcıdan veri alır ve bunu görüntüler. Bu alma işleminin tamamlanması bir dakika veya daha uzun sürebilir.
5. Gösterilen formatlar arasında dolaşın ve `E:SMARTDEVINPUT.ZPL` öğesini seçin.

   Etiket formatındaki `^FN` alanına dayalı olarak akıllı cihaz, sizden adınızı girmenizi ister.
6. İstendiğinde adınızı girin.
7. İsterseniz yazdırılacak etiketlerin miktarını değiştirin.
8. Etiketi yazdırmak için **Print** (Yazdır) öğesine dokunun.

Bakım

Bu bölümde rutin temizleme ve bakım prosedürleri yer almaktadır. zebra.com/supplies adresinden yazıcınızla çalışacak malzemeleri edinmeniz önerilir.

Temizleme

Zebra yazıcınız, yazıcınızın işlevlerini yerine getirmeye ve yüksek kalitede etiket, fiş vb. yazdırmaya devam etmek için düzenli bakıma ihtiyaç duyabilir.

ÖNEMLİ: Kesici mekanizması, bakım temizliği GEREKTİRMEZ. Bıçağı ya da mekanizmayı TEMİZLEMEYİN. Bıçakta yapıştırıcılar ve aşınmaya karşı koruma sağlayan özel bir kaplama vardır.

Çok fazla alkol kullanılması elektronik parçaların kirlenmesine neden olabilir, bu da yazıcının düzgün çalışmasından önce kuruması için çok daha uzun süre beklenmesini gerektirir.

DİKKAT—ÜRÜN HASARLARI: Basınçlı hava spreyi yerine bir hava kompresörü KULLANMAYIN. Hava kompresörleri, yazıcınızın hava sistemine kaçıp zarar verebilecek mikro kirleticiler ve partiküller barındırır.

DİKKAT—GÖZ YARALANMASI: Sensörleri temizlemek için basınçlı hava kullanırken gözlerinizi uçan partiküller ve nesnelere karşı korumak için koruyucu gözlük kullanın.

Temizlik Malzemeleri

Yazıcınızla birlikte aşağıdaki yazıcı temizlik malzemelerinin kullanılması önerilir:

Bu ve diğer yazıcı sarf malzemeleri ve temizleme aksesuarları zebra.com/suppplies adresinden temin edinilebilir.

Yazıcı kafası temizleme kalemleri	Rutin yazıcı kafası temizliği içindir.
Min. %99,7 saf izopropil alkol	Etiketli bir alkol dağıtıcı kullanın. **NOT:** Yazıcıyı temizlemede kullanılan temizlik malzemelerini asla yeniden nemlendirmeyin. Her zaman temiz malzemeler kullanın.
Lifsiz temizlik çubukları	Medya yolu, kılavuzu ve sensörlerini temizlemek için.

Temizlik bezleri	Medya yolunu ve iç kısmı temizlemek için (örneğin Kimberly-Clark Kimwipes)
Basınçlı hava spreyi	**DİKKAT—ÜRÜN HASARLARI:** Basınçlı hava spreyi yerine bir hava kompresörü KULLANMAYIN. Hava kompresörleri, yazıcınızın hava sistemine kaçıp zarar verebilecek mikro kirleticiler ve partiküller barındırır.

ÖNEMLİ: Ürünün zarar görmesini ve kişisel yaralanma riskini önlemek için yazıcıyı temizlerken her bir temizlik prosedüründe belirtilen önlemleri uygulayın.

Önerilen Temizleme Programı

Temizleme, yazıcı bakımının rutin bir parçasıdır. Yazıcınızı ve bileşenlerini burada listelenen programı kullanarak temizlediğinizden emin olun.

Bileşen / Alan	Öneriler
Yazıcı Kafası	Her beş medya rulosunu yazdırdıktan sonra yazıcı kafasını temizleyin. Bkz. Yazıcı Kafasını Temizleme sayfa 265.
Standart merdane (sürücü) silindiri	Yazdırma kalitesini iyileştirmek için gerektiğinde. Merdane silindirleri kayarak yazdırma görüntüsünün bozulmasına ve en kötü senaryoda medyanın (etiket, fiş, bilet vb.) hareket etmemesine yol açabilir, merdaneyi temizlemek ve gerekirse değiştirmek için bu Bakım bölümündeki ayrıntılı talimatlara bakın. Standart merdane silindirleri, siyah (203 dpi) ve gri (300 dpi) olmak üzere iki renkte sunulur.
Astarsız Merdane (Sürücü) Silindiri	Astarsız merdane normalde temizlik gerektirmez. Medyanın yapışkan tarafı, yazdırırken partikülleri alır. Merdane silindirinde parçacık biriktiğini görürseniz bunları temizleyin. Merdane silindiri, silindirin dış kenarlarında yapıştırıcı birikmesine yol açabilir. Çok sayıda medya rulosu kullanıldıktan sonra, bu yapıştırıcı "halkaları" yazıcıyı kullanırken yerinden çıkabilir. Söz konusu bu partikül yığınları yazıcının başka alanlarına, en önemlisi de yazıcı kafasına aktarılabilir. Yapıştırıcı partiküllerini temizlemek için bir parça astarsız medyanın yapışkan tarafını kullanarak hafifçe bastırın ve merdane silindirinden partikülleri temizleyin. Merdanenin temizlenmesi ve değiştirilmesi için bu Bakım bölümündeki talimatlara bakın. Astarsız medya yazıcıya yapışıyor ve yapışmaya neden oluyorsa yapışmaz silikon kaplama bitmiş olabilir. Bu durumda, normal şartlar altında astarsız merdanenin değiştirilmesi gerekir. Astarsız merdane silindirleri, kırmızıya çalan kahverengi (203 dpi) ve kahverengi (300 dpi) olmak üzere iki renkte sunulur. **DİKKAT:** Silindiri solüsyonla temizlemek veya bu tür bir silindirin hassas yüzeyini ovalamak astarsız merdaneye kalıcı olarak zarar verir veya kullanım ömrünü kısaltır.
Medya yolu	Gerektiğinde lifsiz temizlik bezleri ve %99,7 saf izopropil alkolle nemlendirilmiş lifsiz yumuşak bezlerle iyice temizleyin. Alkolün tam olarak buharlaşmasını bekleyin. Bkz. Medya Yolunu Temizleme sayfa 268.

Bileşen / Alan	Öneriler
Dahili	Gerektiğinde toz ve partikülleri silmek veya yazıcıdan uzaklaştırmak için yumuşak bir bez parçası, fırça veya basınçlı hava kullanarak temizleyin. Yağ ve pislik gibi kirleticileri çözmek için %99,7 saf izopropil alkol ve lifsiz bir temizleme bezi kullanın.
Harici	Gerektiğinde toz ve partikülleri silmek veya yazıcıdan uzaklaştırmak için yumuşak bir bez parçası, fırça veya basınçlı hava kullanarak temizleyin. Yazıcının dışı normal sabun ve su solüsyonları ile nemlendirilmiş bez kullanılarak temizlenebilir. Solüsyonun yazıcı içine veya diğer alanlara kaçmasını önlemek için sadece minimum miktarda temizlik solüsyonu kullanın. Konektörleri veya yazıcının içini bu yöntemle TEMİZLEMEYİN. En yeni sağlık hizmetleri yazıcı modelleri, hastane ve diğer benzeri ortamlar için artık ultraviyole (UV) ve dezenfekte edilmeye hazır plastikler içerir. Yazıcının kullanıcı arabirim kontrolleri sızdırmaz nitelikte olduğu için yazıcının geri kalan dış yüzeyleri ile birlikte temizlenebilir. Test edilen ve onaylı temizlik maddeleri ve yöntemleri hakkında en son bilgileri öğrenmek için Zebra Web sitesindeki zebra.com/support adresinde Zebra Sağlık Hizmetleri Yazıcılarını Dezenfekte Etme ve Temizleme Kılavuzu bölümünü inceleyin.
Etiket dağıtıcı seçeneği	Etiket dağıtma işlemlerini iyileştirmek için gerektiğinde temizleyin. Dağıtıcıyı çalıştırma hakkında daha fazla bilgi için bkz. Etiket Dağıtıcı Seçeneğini Temizleme sayfa 273.
Kesici seçeneği	Kesici, bakımı kullanıcı tarafından yapılabilecek bir bileşen değildir. Kesici açıklığının veya bıçak mekanizmasının içini TEMİZLEMEYİN. Kesici yuvasını (muhafaza) temizlemek için dış yüzey temizleme prosedürünü izleyin. Kesicinin temizlenmesi ve bakımı için bir servis teknisyeni ile iletişime geçin. **DİKKAT:** Kesici ünitesinde kullanıcının bakımını yapabileceği parçalar yoktur. Kesici kapağını (yuva) asla çıkarmayın. Kesici mekanizması içine asla cisim ya da parmak sokmaya çalışmayın. **ÖNEMLİ:** Bıçakta yapıştırıcılar ve aşınmaya karşı koruma sağlayan özel bir kaplama vardır. Temizlemek, bıçağı kullanılmaz hale getirebilir. **ÖNEMLİ:** Bu kılavuzda önerilen temizlik malzemelerini kullanın. Onaylanmamış aletlerin, pamuklu çubukların, çözücülerin (alkol dahil) vb. kullanımı kesiciye zarar verebilir veya kesicinin ömrünü kısaltabilir ya da kesicinin sıkışmasına neden olabilir.

Yazıcı Kafasını Temizleme

En iyi yazdırma işlemleri için her yeni medya rulosu yüklemenizde yazıcı kafasını temizleyin.

Yazıcı kafası üzerinde daima yeni bir temizleme kalemi kullanın. Eski, kullanılmış kalemler, önceki kullanımlardan yazıcı kafasına zarar verebilecek kirleticiler taşır.

DİKKAT: Yazıcı kafası, yazdırma sırasında ısınır. Yazıcı kafasına zarar vermemek ve kişisel yaralanmalardan korunmak için yazıcı kafasına temas etmekten kaçının. Yazıcı kafasına bakım yapmak için sadece temizleme kalemini kullanın.

DİKKAT—ESD: Yazıcı kafasıyla ya da üst kapağın altındaki elektronik bileşenlerle çalışırken statiğe karşı güvenlik prosedürlerine uyun. İnsan vücudunun yüzeyinde veya diğer yüzeylerde biriken elektrostatik enerjinin boşalması, yazıcı kafasına ve bu cihazda kullanılan diğer elektronik bileşenlere hasar verebilir.

Yazıcı Kafasını Temizleme - ZD421/ZD621 Doğrudan Termal Yazıcılar

Zebra, yeni bir medya rulosu yüklerken yazıcı kafasını temizlemenizi önerir.

1. Temizleme kalemini, yazıcı kafasının koyu bölümüne sürün. Medyanın kenarlarından dışarı ve medya yolundan uzağa aktarılan yapıştırıcıyı taşımak için ortadan dışa doğru temizleyin.

2. Islak alanların tamamen kurumasına izin vermek için yazıcıyı kapatmadan önce bir dakika bekleyin.

Yazıcı Kafasını Temizleme - ZD421/ZD621 Termal Aktarım Yazıcıları

Her yeni medya rulosu yüklemenizde yazıcı kafasını temizleyin.

1. Aktarım şeridi kuruluysa devam etmeden önce bunu sökün.

2. Temizleme kalemini, yazıcı kafasının koyu bölümüne sürün. Medyanın kenarlarından medya yolunun dışına aktarılan yapıştırıcıyı taşımak için ortadan dışa doğru temizleyin.

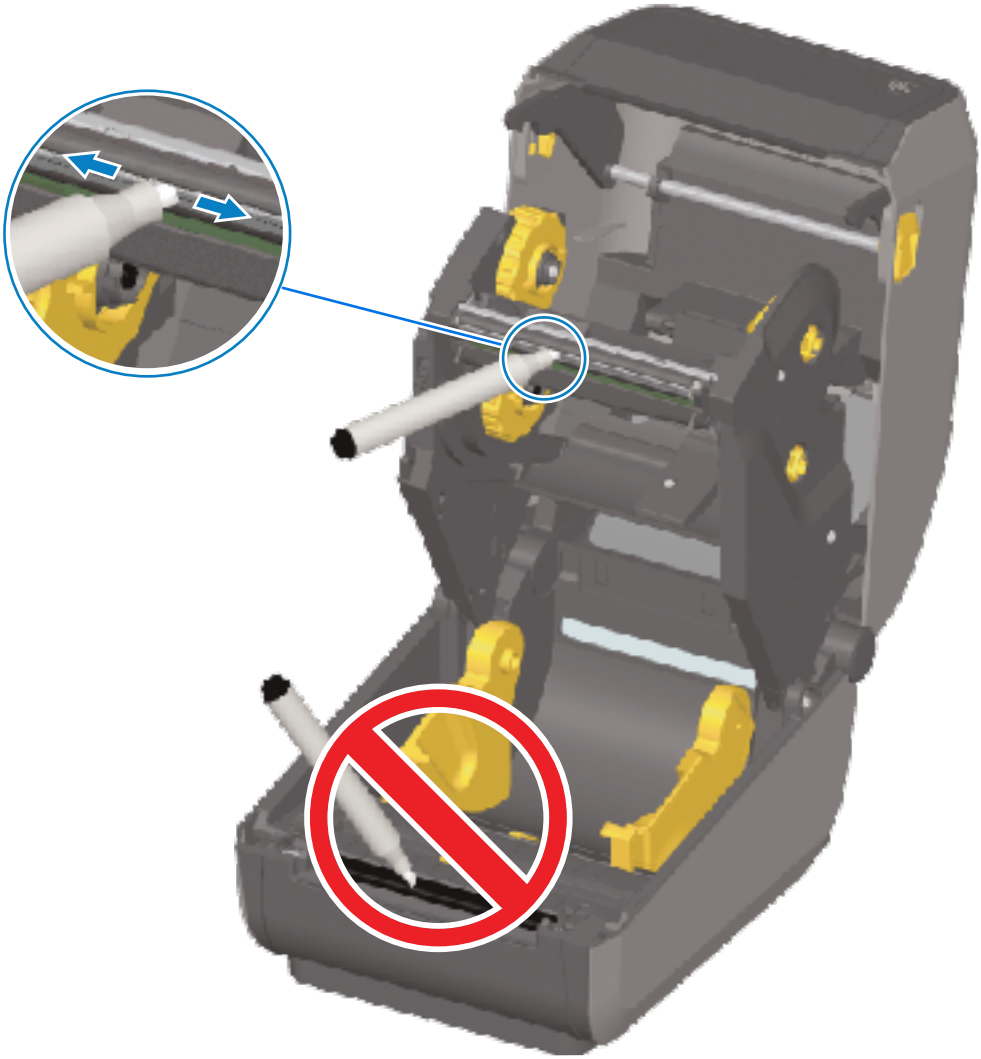

3. Tüm bileşenlerin kurumasına izin vermek için yazıcıyı kapatmadan veya şerit yüklemeden önce bir dakika bekleyin.

Yazıcı Kafasına Erişme — ZD421 Şerit Kartuş Yazıcıları

Zebra, yeni bir medya rulosu yüklerken yazıcı kafasını temizlemenizi önerir.

1. Şerit sürücü taşıyıcısını serbest bırakmak için iki serbest bırakma kolunu çekin. Yazıcı kafasına erişme ile ilgili talimatlar için bkz. ZD421 Şerit Kartuş Yazıcının Yazıcı Kafasına Erişme sayfa 35.
2. Yazıcı kafasına erişmek için yazıcı kafası aktüatörünü kaldırın.

3. Temizleme kalemini, yazıcı kafasının koyu bölümüne sürün. Ortadan dışa doğru temizlediğinizden emin olun. Bu sayede yapışkan, medyanın dış kenarlarından medya yolunun dışına doğru aktarılır.

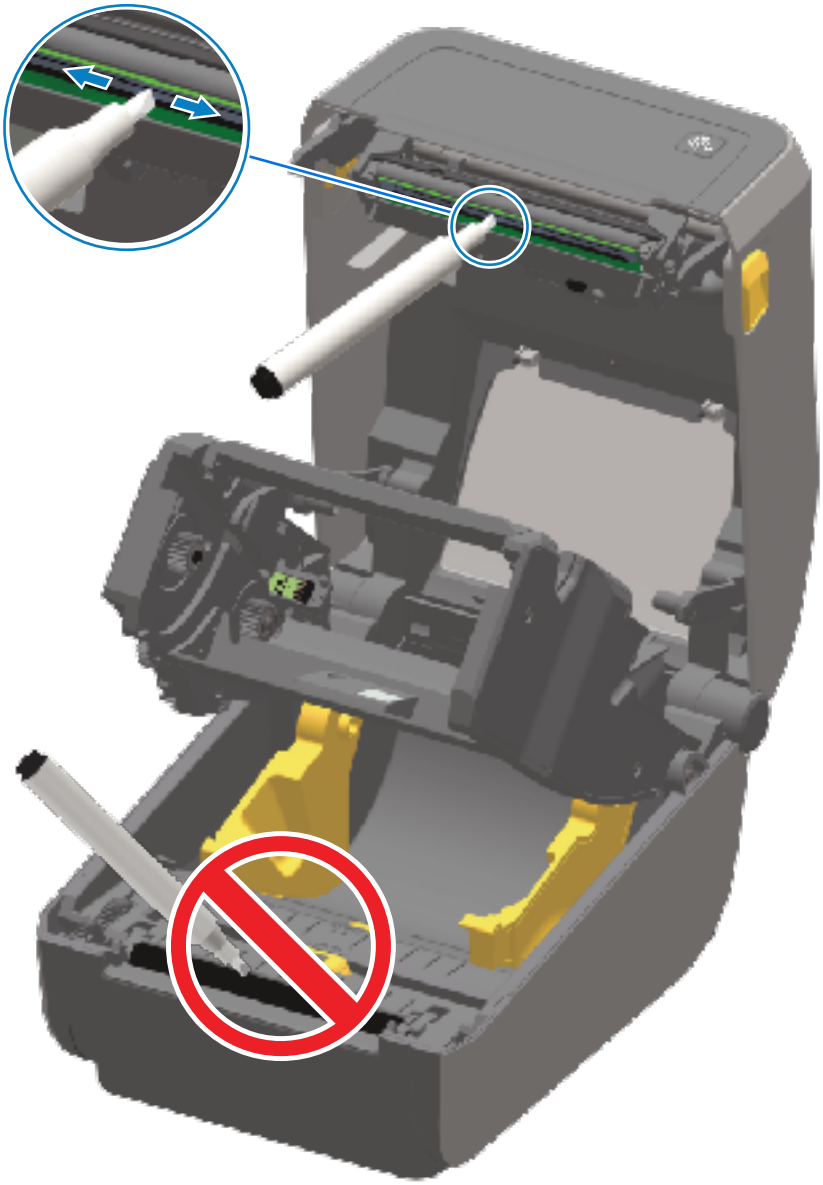

4. Yazıcı kafası yüzeyinin kuruması için bir dakika bekleyin.
5. Yazıcı kafası aktüatör kolunu serbest bırakın ve sonrasında şerit sürücü taşıyıcısını yazıcı aktüatör koluna itin.

   Serbest bırakma kolları, şerit sürücü taşıyıcısını üst kapağa ve yazıcı kafası aktüatör koluna tekrar bağlayarak yerine oturur.

Medya Yolunu Temizleme

Tutucular, kılavuzlar ve medya yolu yüzeylerinde biriken kalıntıları, tozu veya tabakaları gidermek için temizleme çubuğu ve/veya tiftiksiz bir bez kullanın.

Temizlik çubuğu ya da bezi %99,7 saf tıbbi kullanıma uygun alkol ile hafifçe ıslatın.

Temizliği zor alanlarda, medya bölmesi yüzeylerine birikebilecek yapışkanı gidermek için kalıntıyı emmesi amacıyla temizlik çubuğunda ekstra alkol kullanın.

ÖNEMLİ: Bu işlemde yazıcı kafası, sensör ya da merdaneyi TEMİZLEMEYİN.

Medya Yolunu Temizleme: - ZD421/ZD621 Yazıcıların Alt Yarısı

Bu kılavuz kapsamındaki tüm yazıcı modellerinin alt yarısı, bu prosedürde açıklandığı üzere aynı şekilde temizlenir.

ÖNEMLİ: Bu işlemde yazıcı kafası, sensör ya da merdaneyi TEMİZLEMEYİN.

1. Rulo tutucuların iç yüzeylerini ve medya kılavuzların altını %99,7 saf izopropil alkol solüsyonu ile hafifçe ıslatılmış bezler veya temizlik çubukları ile silin. Biriken artıkları çıkarmak üzere ıslatmak için gerekirse ekstra alkol kullanın.
2. Rulo tutucuların iç yüzeylerini ve medya kılavuzların altını bir temizlik çubuğu ile silin.

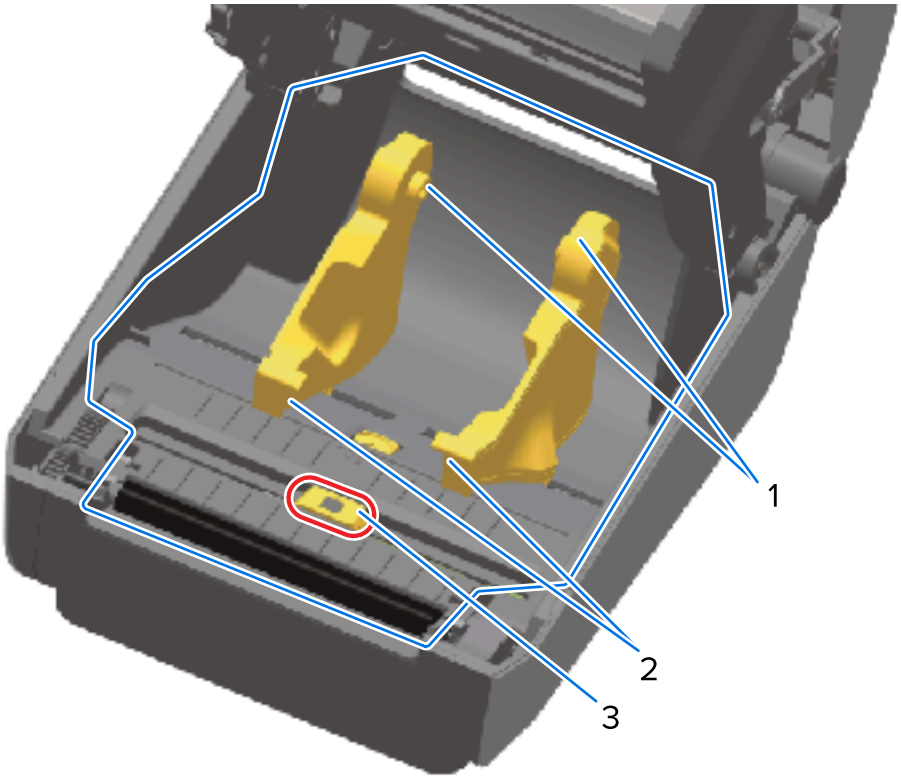

1	Medya rulosu tutucuları
2	Medya kılavuzları
3	Sensör (TEMİZLEMEYİN)

NOT: Her temizlik için temiz bir pamuklu çubuk kullanın. Kullanılan tüm temizlik çubuklarını atın.

3. Hareketli sensör kızak kanalını silin (sensörün kendisini SİLMEYİN). Tüm alanlara erişebilmek için gerektiğinde sensörü yavaşça hareket ettirin.
4. Temizlenen tüm alanların iyice kuruması için zaman tanımak üzere yazıcıyı kapatmadan önce bir dakika bekleyin.

Medya Yolunu Temizleme - ZD421/ZD621 Doğrudan Termal Yazıcıların Üst Yarısı

Medya yolunu temizlemek üzere kullanılacak temizlik solüsyonu ve temizlik çubuğu ya da bezler ile ilgili bilgi edinmek için bkz. Medya Yolunu Temizleme.

Yapıştırıcı ve diğer kirleticileri çıkarmak üzere alanları (mavi ile aşağıdaki şekilde gösterilen) %99,7 saf izopropil alkol ile nemlendirilmiş temiz bir temizlik çubuğu veya tiftiksiz bez kullanın.

NOT: Sensör dizisini TEMİZLEMEYİN.

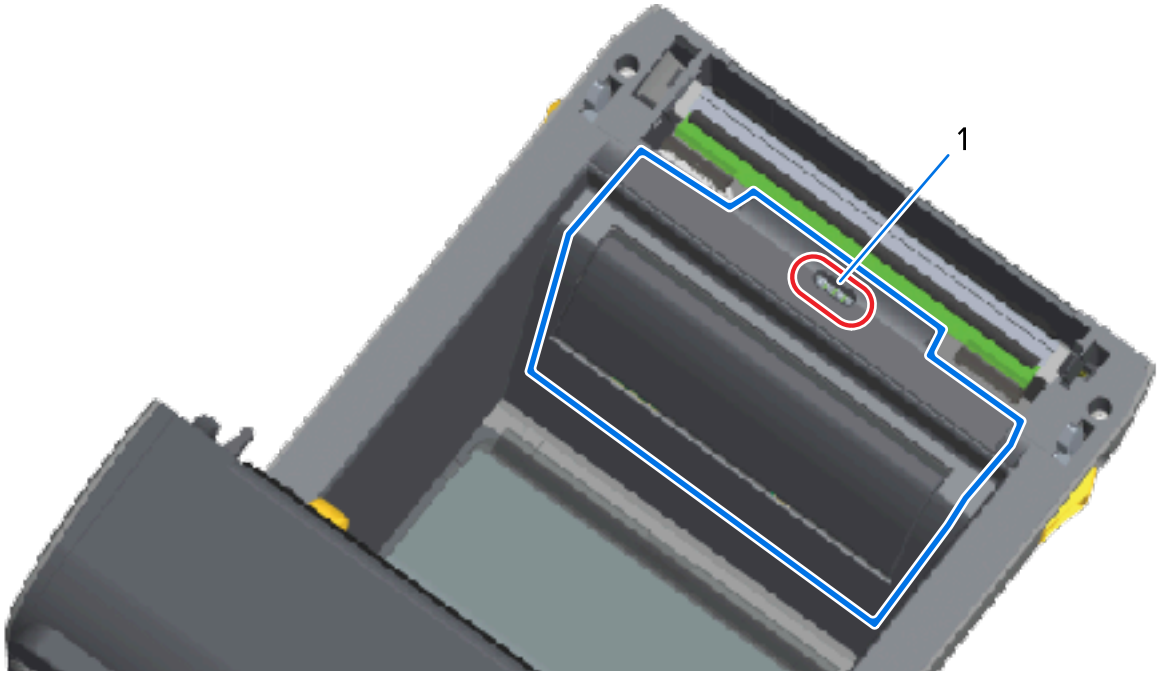

1	Sensör (TEMİZLEMEYİN)

Medya Yolunu Temizleme - ZD421/ZD621 Termal Aktarım Yazıcıların Üst Yarısı

Bu yolu temizlemek üzere kullanılacak temizlik solüsyonu ve temizlik çubuğu ya da bezler ile ilgili bilgi edinmek için bkz. Medya Yolunu Temizleme.

Yazıcı kafasının yakınında ve yazıcının şerit taşıyıcısının önündeki alanı (aşağıdaki şekilde işaretlenmiştir) silmek için %99,7 saf izopropil alkol solüsyonu ile hafifçe ıslatılmış temiz bir temizlik çubuğu veya tiftiksiz bez kullanın.

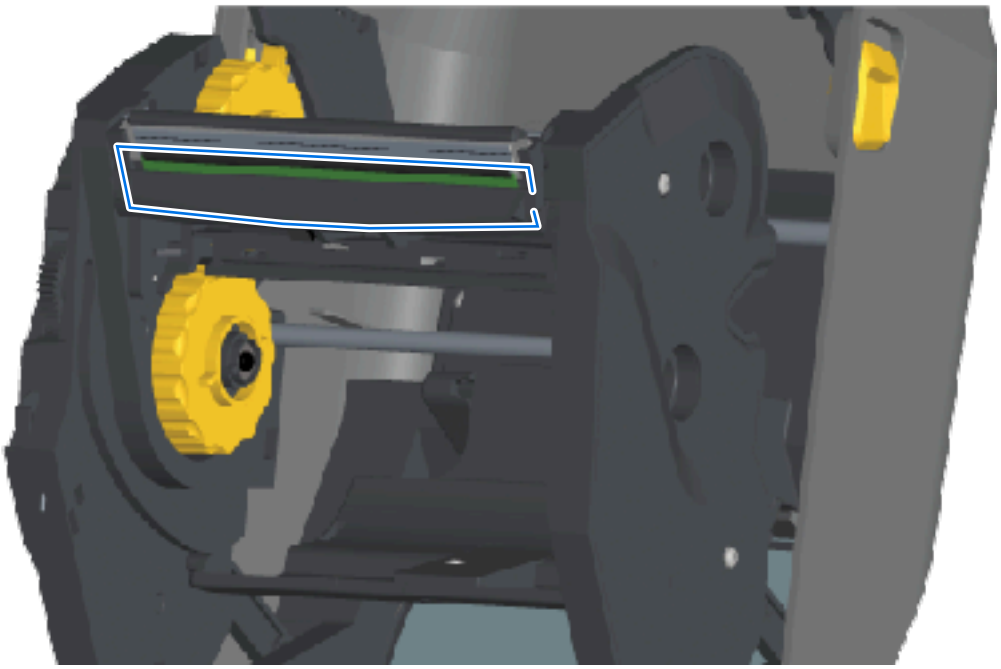

Medya Yolunu Temizleme – ZD421 Termal Aktarım Şerit Kartuş Yazıcılarının Üst Yarısı

1. Şerit sürücü taşıyıcısını serbest bırakmak için iki serbest bırakma kolunu çekin. Yazıcı kafasına erişme ile ilgili talimatlar için bkz. ZD421 Şerit Kartuş Yazıcının Yazıcı Kafasına Erişme sayfa 35.

2. Yazıcı kafası aktüatör kolu ve şerit sürücü taşıyıcısı altındaki alanları (şekilde mavi ile gösterilen) silin.

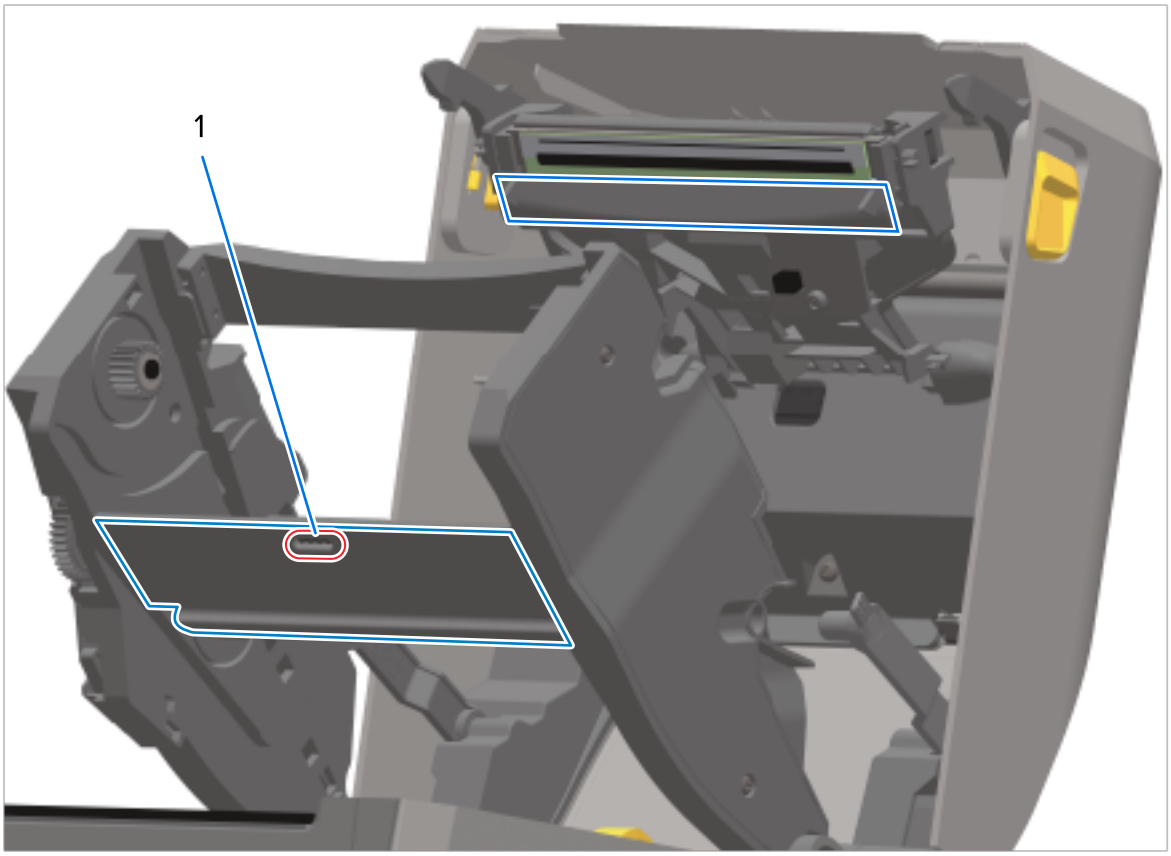

1	Sensör (TEMİZLEMEYİN)

3. Yazıcı kafası aktüatör kolunu serbest bırakın ve sonrasında şerit sürücü taşıyıcısını yazıcı aktüatör koluna itin.

   Serbest bırakma kolları, şerit sürücü taşıyıcısını üst kapağa ve yazıcı kafası aktüatör koluna tekrar bağlayarak yerine oturur.

Kesici Seçeneğini Temizleme

Bu, seçeneklerden herhangi biri için medya yolu temizlik işleminin devamıdır (kuruluysa).

ÖNEMLİ: Dahili kesici bıçakları veya kesici mekanizmasını değil, yalnızca plastik medya yolu yüzeylerini temizleyin. Kesici bıçak mekanizması, bakım temizliği GEREKTİRMEZ. Bıçağı TEMİZLEMEYİN. Bu bıçakta yapıştırıcılara ve aşınmaya karşı koruma sağlayan özel bir kaplama vardır. Temizlenmesi durumunda bu kaplama zarar görebilir.

DİKKAT: Kesici ünitesinde kullanıcının bakımını yapabileceği parçalar yoktur. Kesici kapağını (çerçeve) asla çıkarmayın veya kesici mekanizması içine asla bir cisim veya parmak sokmaya çalışmayın.

DİKKAT: Onaylanmamış aletlerin, pamuklu çubukların, çözücülerin (alkol dahil) vb. kullanımı kesiciye zarar verebilir, kesicinin ömrünü kısaltabilir ya da sıkışmasına neden olabilir.

1. %99,7 saf izopropil alkol ile hafifçe ıslatılmış temiz bir temizlik çubuğu veya tiftiksiz bir bez kullanarak kesicinin iç tarafındaki medya girişinin ve dış tarafındaki çıkış yuvasının çıkıntılarını ve plastik yüzeylerini silin. Şekilde gösterilen işaretli alanların içini temizleyin.
2. Yapışkan ya da pislikler giderilene kadar tekrar edin ve kurumasını bekleyin.

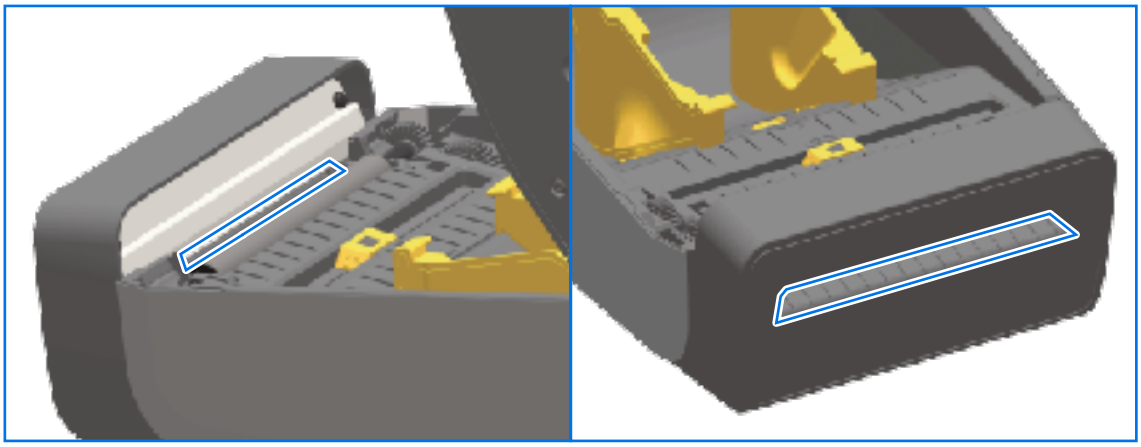

Etiket Dağıtıcı Seçeneğini Temizleme

Etiket dağıtıcısını temizlemek için kullanılacak temizlik malzemeleri için bkz. Temizlik Malzemeleri sayfa 263.

1. Kapağı açın ve %99 saf izopropil alkol ile ıslatılmış temiz bir temizlik çubuğu ya da tiftiksiz bir bez kullanarak çıkarma çubuğunu, iç yüzeyleri ve kapaktaki çıkıntıları temizleyin.
2. Silindiri döndürün ve yüzeylerini silin.
3. Temizleme çubuğunu veya bezi atın.
4. Seyreltik kalıntıları gidermek için yeni bir çubuk veya bez kullanın.

5. Sensör penceresini, iz ve kalıntı kalmayana kadar iyice temizleyin.

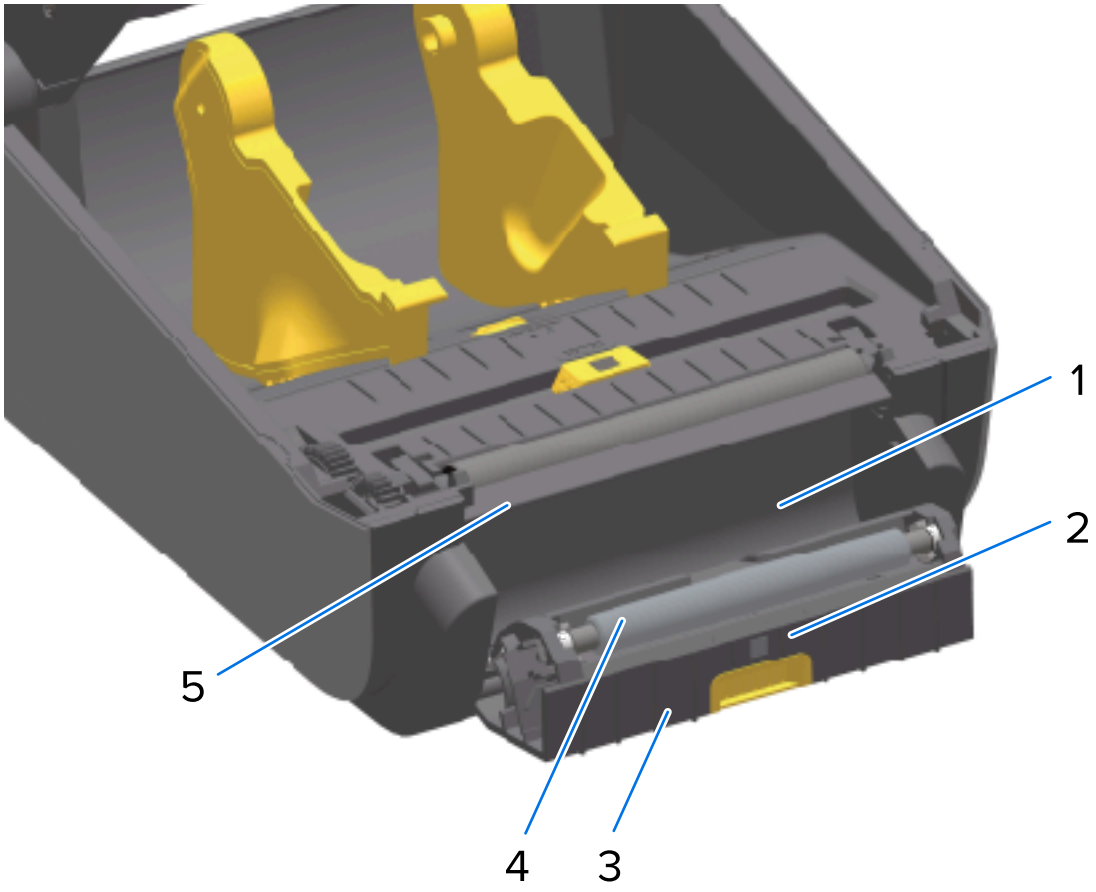

1	İç duvar
2	Etiket alındı sensörü
3	Çıkıntılar
4	Sıkıştırma silindiri
5	Çıkarma çubuğu

Sensörü Temizleme

Medya sensörleri üzerinde toz birikebilir. Bu tozların düzenli olarak temizlenmesi gerekir.

NOT: Tozu almak için bir hava kompresörü KULLANMAYIN. Hava kompresörleri; yazıcınızı kirletebilecek nem, ince kum ve yağa neden olabilir.

Sensörü Temizleme - ZD421/ZD621 Yazıcıların Alt Yarısı

Tüm ZD621/ZD421 model yazıcıların alt yarısı aynı şekilde temizlenir. Sensör penceresini temizlemek için bu prosedürü izleyin.

1. Hareketli sensörün camını, tozu hafifçe fırçalayarak veya basınçlı hava spreyi kullanarak temizleyin. Gerekirse tozu süpürmek için kuru bir temizlik çubuğu kullanın.

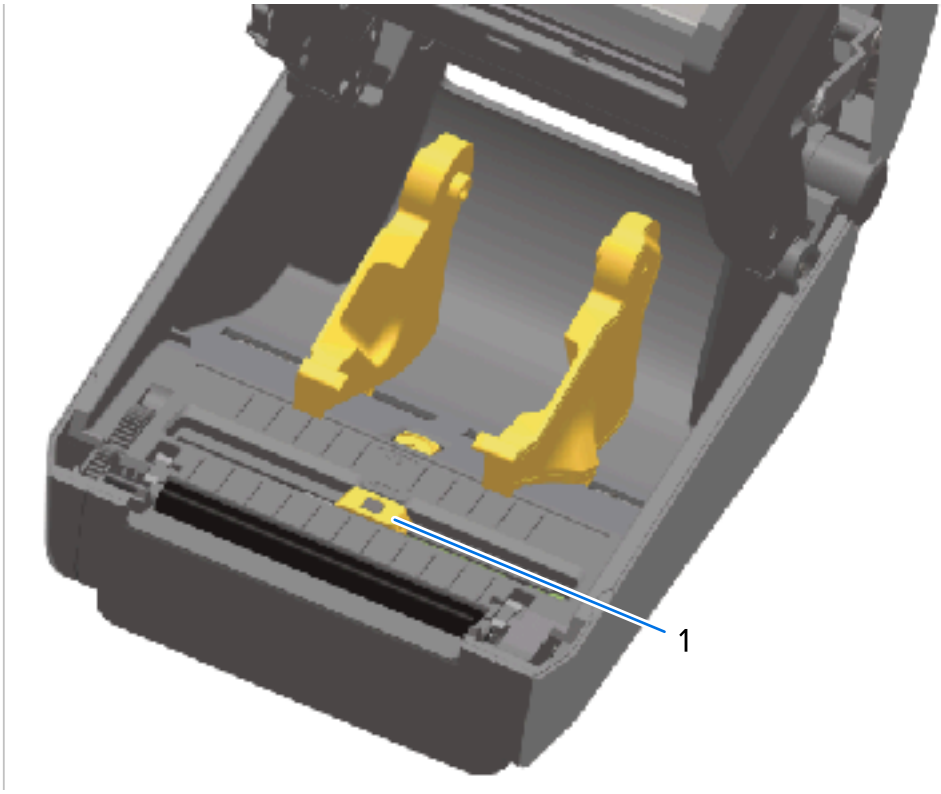

1	Hareketli sensör (siyah işaret ve alt web/boşluk)

2. Yapışkan veya diğer kirlerin kalması durumunda, bunları gidermek için %99,7 saf izopropil alkolle ıslatılmış bir temizlik çubuğu kullanın. Kullanılan çubukları atın.
3. İlk temizlemeden kalan tüm tortuları çıkarmak için kuru bir temizleme çubuğu kullanın.
4. Sensördeki tüm tortular ve izler çıkana kadar yukarıdaki adımları tekrarlayın.

Sensörü Temizleme – ZD421/ZD621 Doğrudan Termal Yazıcılarının Üst Yarısı

1. Yazıcı kafasının altındaki üst web (boşluk) dize sensörüne sıkıştırılmış hava kutusu ile sprey sıkın. Gerekirse %99,7 saf izopropil alkolle ıslatılmış bir temizlik çubuğu kullanarak yapıştırıcı veya diğer toz dışı kirleticileri çıkarın.
2. Kullanılan temizlik çubuklarını atın.

3. İlk temizlemeden kalan tüm tortuları çıkarmak için kuru ve temiz bir temizleme çubuğu kullanın.

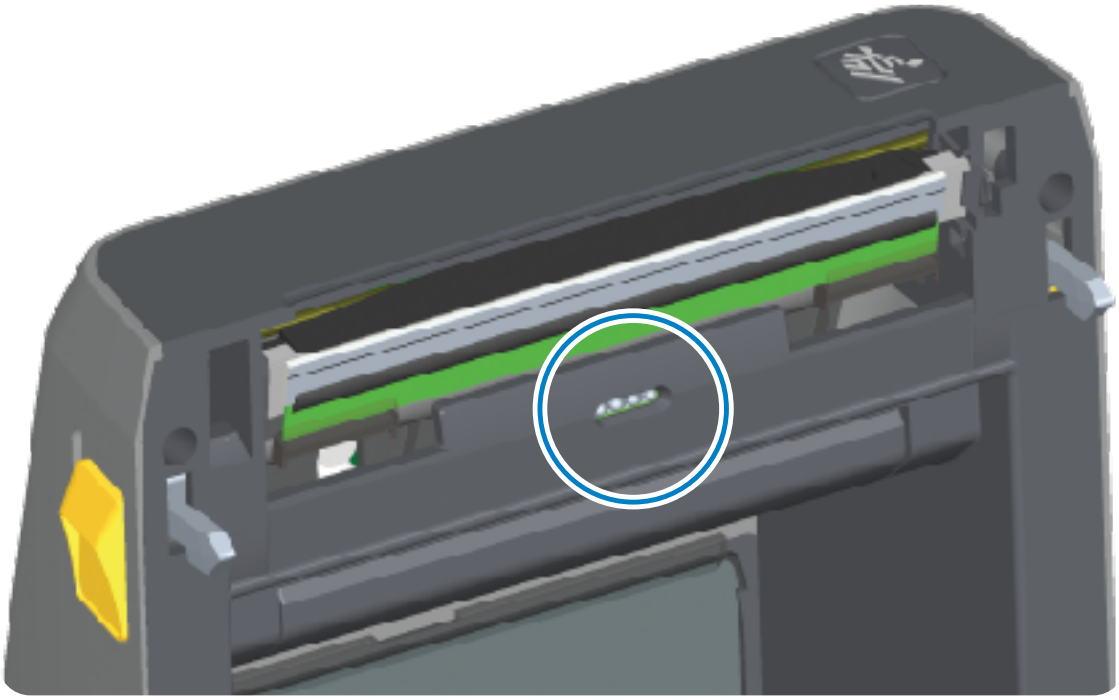

Sensörü Temizleme – ZD421/ZD621 Termal Aktarım Yazıcıların Üst Yarısı

1. Yazıcı kafasının altında bulunan üst web (boşluk) dizisi sensörüne basınçlı hava spreyi ile hava tutun.

ÖNEMLİ: Tüm sensörün tamamen temizlenmesi gerekiyorsa (bu çok nadir görülen bir durumdur), bir servis teknisyeni tarafından temizlik işlemi gerçekleştirilmelidir.

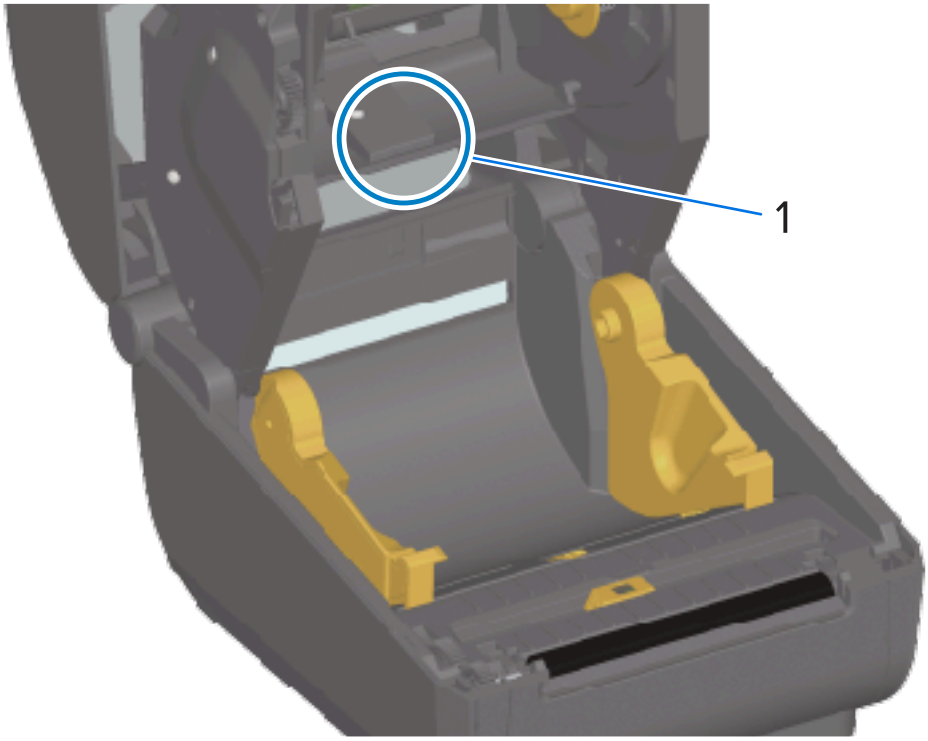

2. İşiniz bittiğinde yazıcı kapağını kapatın.

Sensörü Temizleme – ZD421 Şerit Kartuş Yazıcılarının Üst Yarısı

1. Şerit sürücü taşıyıcısını serbest bırakmak için iki serbest bırakma kolunu çekin. Yazıcı kafasına erişme ile ilgili talimatlar için bkz. ZD421 Şerit Kartuş Yazıcının Yazıcı Kafasına Erişme sayfa 35.
2. Yazıcı kafası aktüatör kolunu, yazıcının üst kapağına temas edene kadar çevirin. Yazıcı kafasının altındaki alana erişmek için aktüatör kolunu bu konumda tutun.
3. Bir basınçlı hava tabancasıyla şerit sürücü taşıyıcısının altındaki üst web (boşluk) dize sensörü ve yazıcı kafası aktüatör kolunun alt tarafındaki şerit sonu sensörüne sprey sıkın. Gerekirse biriken kirleri çıkarmak için alkolle ıslatılmış bir temizleme çubuğu kullanın.

4. İlk temizlemeden kalan tüm tortuları çıkarmak için kuru bir temizleme çubuğu kullanın.

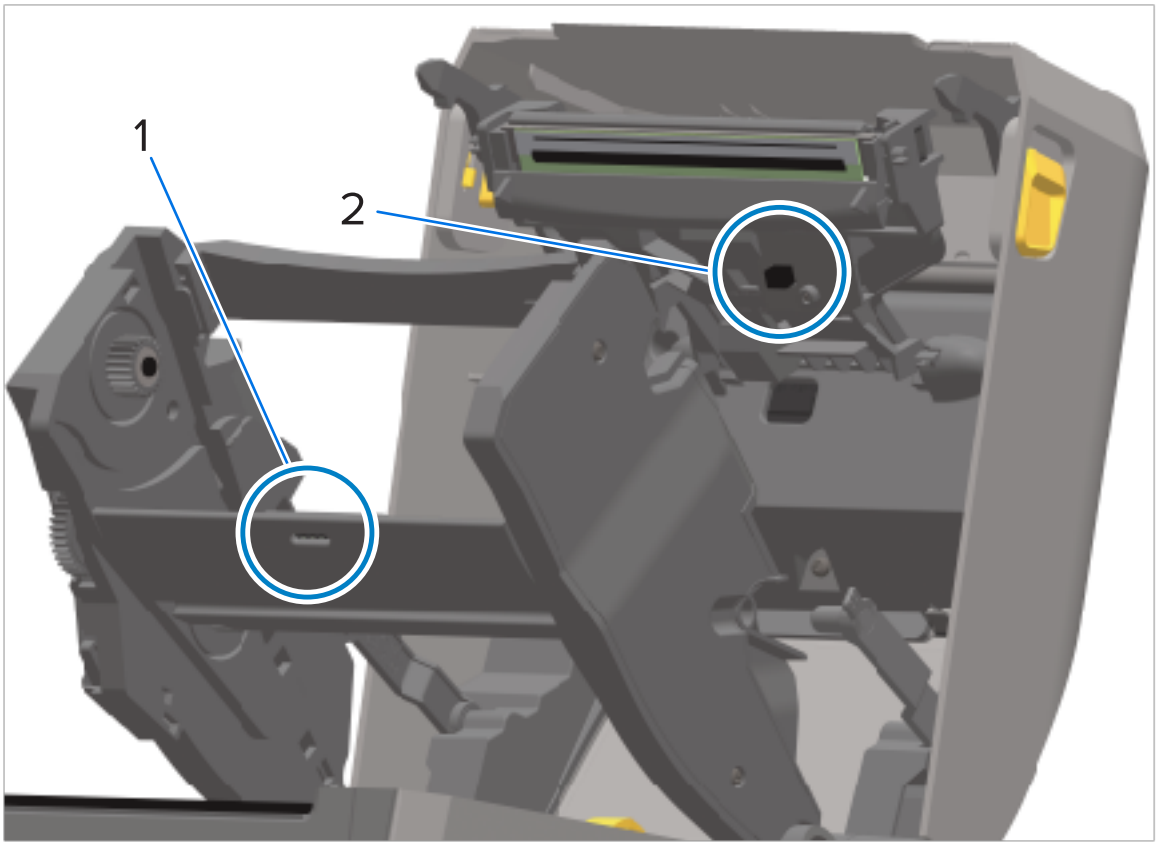

1	Üst web (boşluk) dizesi
2	Şerit sonu sensörü

5. Kartuşlar algılanmıyorsa şerit kartuş sensörü arabirim pimlerini temizlemeniz gerekebilir. Pimleri, sağdan sola hafif bir silme hareketi kullanarak, %99,7 saf izopropil alkol ile hafifçe ıslatılmış temiz bir temizlik çubuğu veya tiftiksiz bir bez kullanarak temizleyin.

DİKKAT: Yukarı ve aşağı hareketler pimlere zarar verebilir. YALNIZCA sağdan sola doğru hafifçe silin.

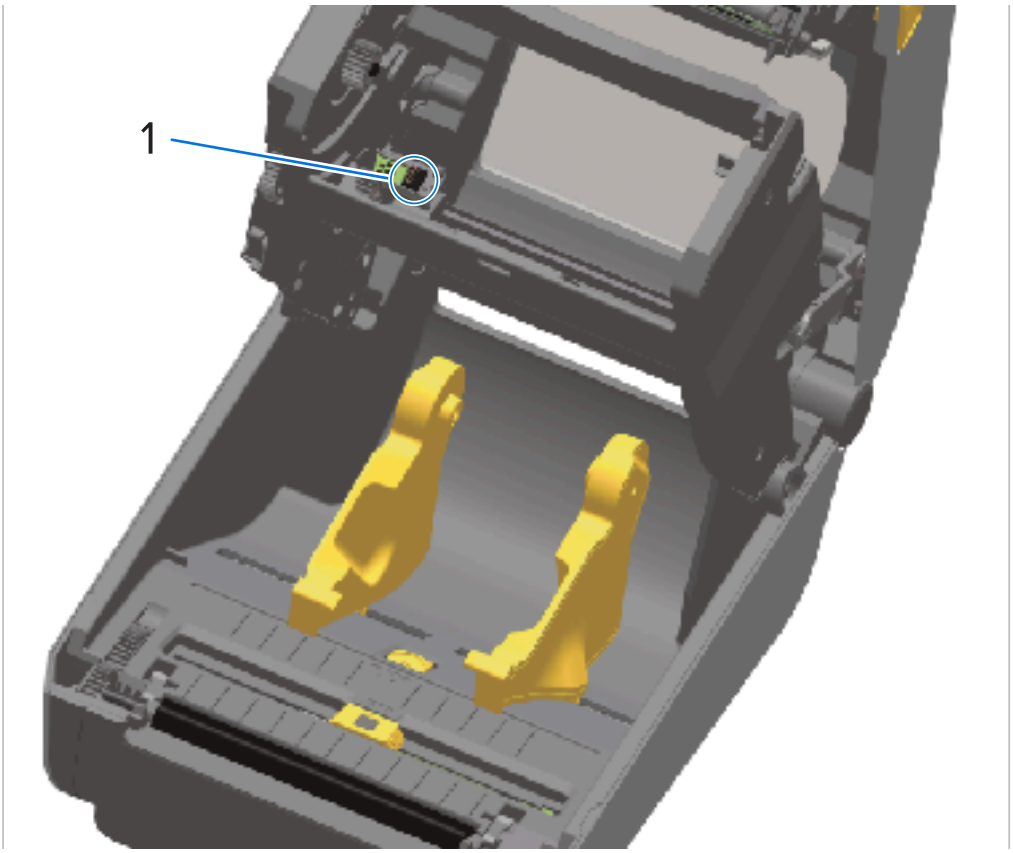

1	Şerit kartuşu sensör temas pimleri

Merdaneyi Temizleme ve Değiştirme

Merdane, medyanızın yazdırma yüzeyi ve sürücü silindiridir. Yazıcının performansı, yazdırma kalitesi veya medya işleme açık bir şekilde kötü olduğunda merdaneyi (ve medya yolunu) temizleyin. Temizlikten sonra yapışma veya sıkışma devam ederse merdaneyi değiştirmeniz gerekir.

ÖNEMLİ: Merdane silindirindeki kirler yazıcı kafasına zarar verebilir ya da medyanın yazdırma sırasında kaymasına veya yapışmasına sebep olabilir. Merdane üzerindeki yapışkan, kir, toz, yağ ve diğer kirleticilerin HEMEN temizlenmesi gerekir.

DİKKAT: Astarsız Merdaneleri, yıkayarak veya ovarak TEMİZLEMEYİN. Yıkama veya ovma hareketleri, merdaneye zarar verebilir. Yapıştırıcı partiküllerini YALNIZCA astarsız medyanın yapışkanlı tarafını kullanarak giderin. Astarsız etiket ile merdane silindirine hafifçe dokunarak partikülleri merdane silindirinin ve medya yolu alanlarının açıkta kalan alanlarından kaldırın.

Merdane, lifsiz ve tiftiksiz bir temizleme çubuğuyla (Texpad çubuğu gibi) ya da tiftiksiz, temiz ve %99,7 saf tıbbi sınıf izopropil alkol ile çok hafif nemlendirilmiş bir bezle temizlenebilir.

1. Kapağı açın (ve etiket dağıtıcı takılıysa dağıtım kapağını açın).
2. Medyayı silindir bölümünden çıkarın.
3. Sağ ve sol taraftaki merdane mil yatağı serbest bırakma kollarını yazıcının ön tarafına doğru çekip yukarı doğru çevirin.

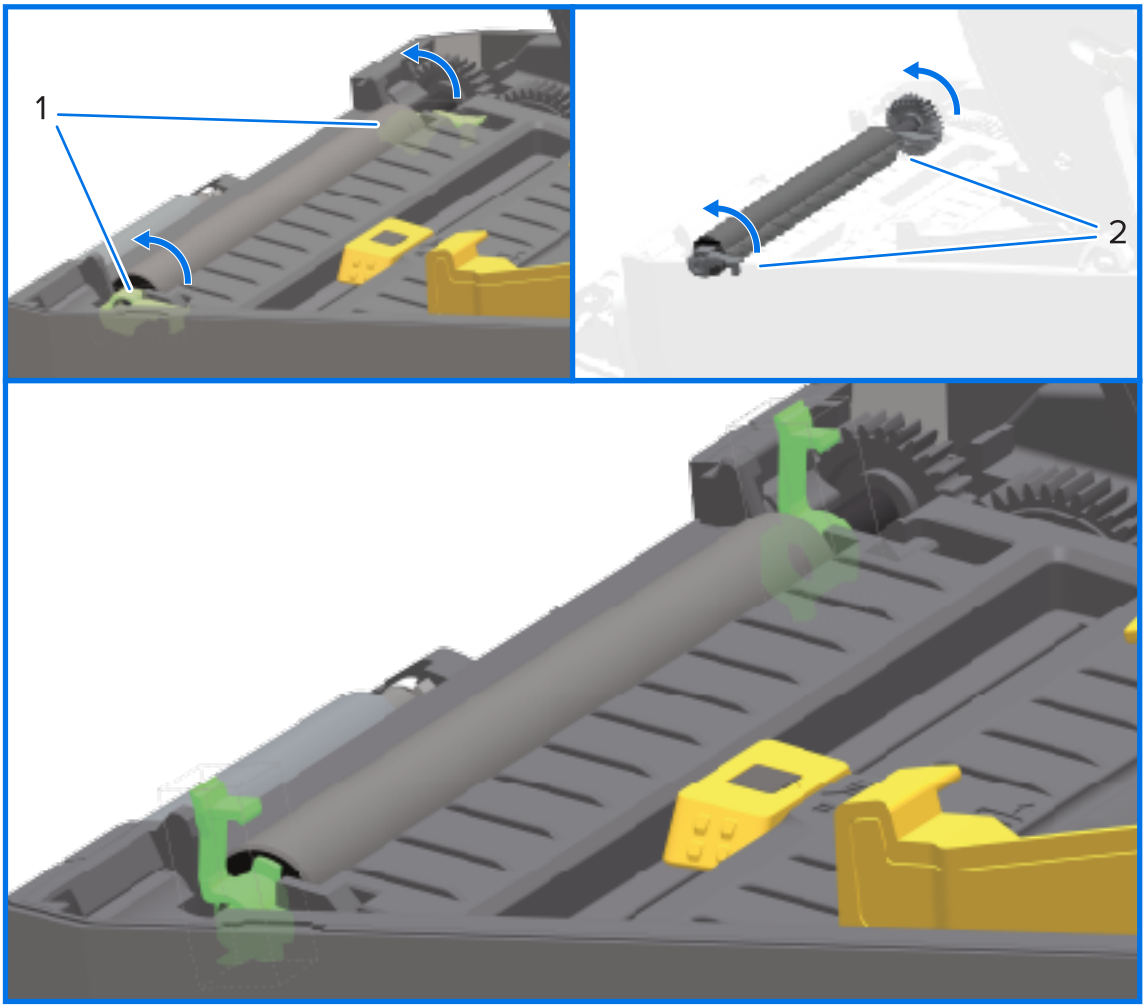

1	Merdane mil yatakları

4. Merdaneyi, yazıcının alt çerçevesinden yukarı kaldırın.

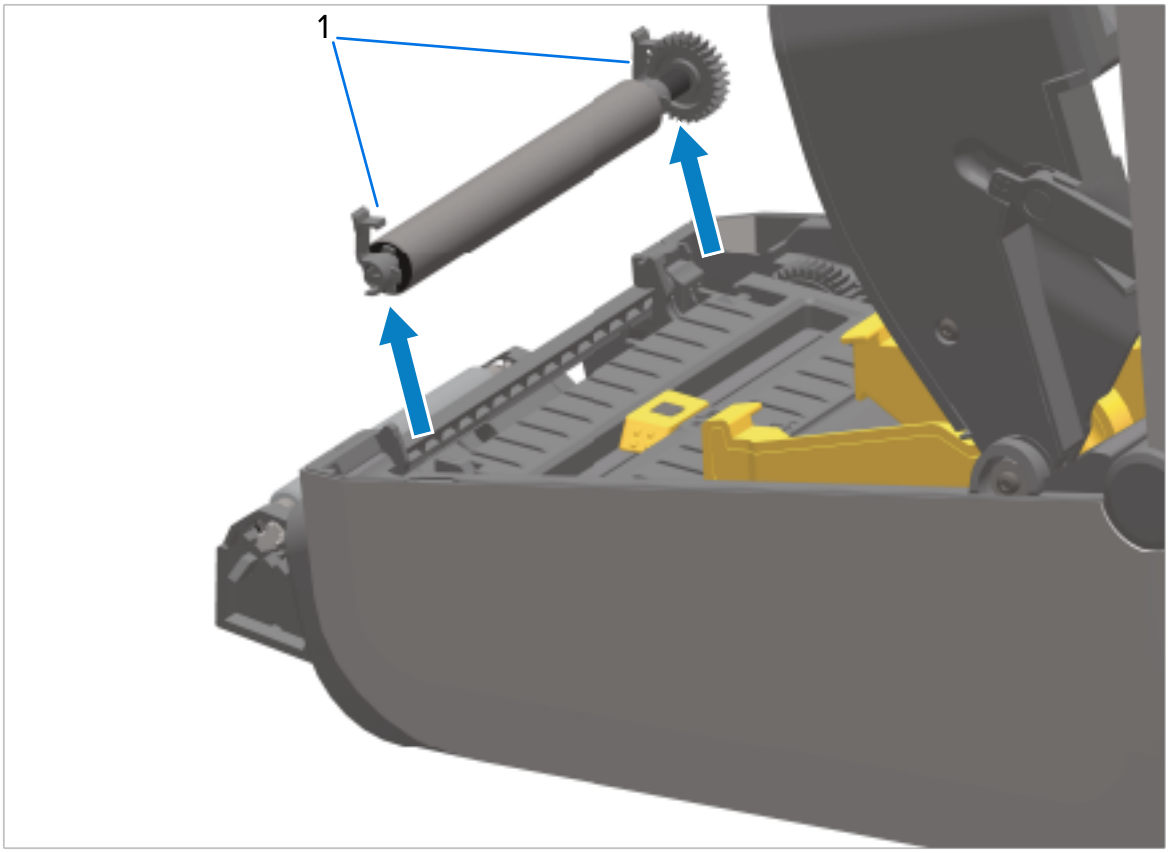

1	Merdane mil yatakları

5. Dişliyi ve iki yatağı merdane silindiri milinden kaydırın.

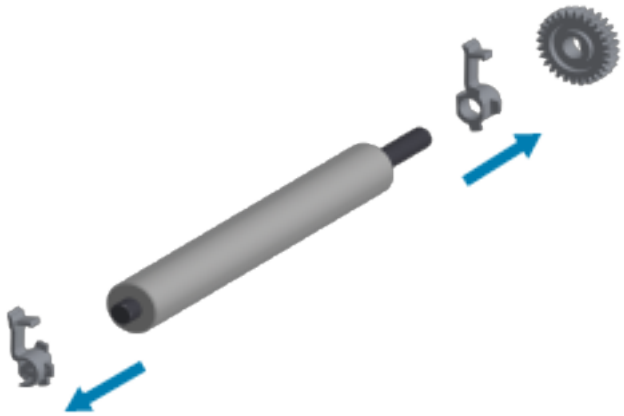

6. Merdaneyi temizlemek için alkolle ıslatılmış temizleme çubuğu veya %99,7 saf, tıbbi kullanıma uygun izopropil alkol ile çok hafif nemlendirilmiş tiftiksiz bez kullanarak aşağıdaki adımları uygulayın.

ÖNEMLİ: Astarsız merdaneyi temizlemek için aşağıdaki alt adımları kullanmak yerine partikülleri temizleme amacıyla merdane silindirinden nazikçe kaldırmak adına YALNIZCA

bir parça astarsız medyanın yapışkanlı tarafını kullanın. Astarsız merdanenin yüzeyi, bir temizleme çözeltisi ile yıkanırsa veya ovulursa hasar görebilir.

a) Ortadan dışarı doğru temizleyin. Kullanılmış temizleme çubuğunu veya bezi atın.

b) Tüm silindir yüzeyleri temizlenene kadar bu işlemi tekrarlayın.

c) Yüksek miktarda yapışkan biriktiyse ya da etiket sıkışması varsa kalan kirleticileri gidermek için yeni bir temizleme çubuğuyla işlemi tekrarlayın. (Yapışkanlar ve yağlar ilk temizlemeyle yumuşasa da tamamen çıkarılamayabilir.)

7. Yatakların ve sürücü dişlisinin merdane silindiri milinde olduğundan emin olun.

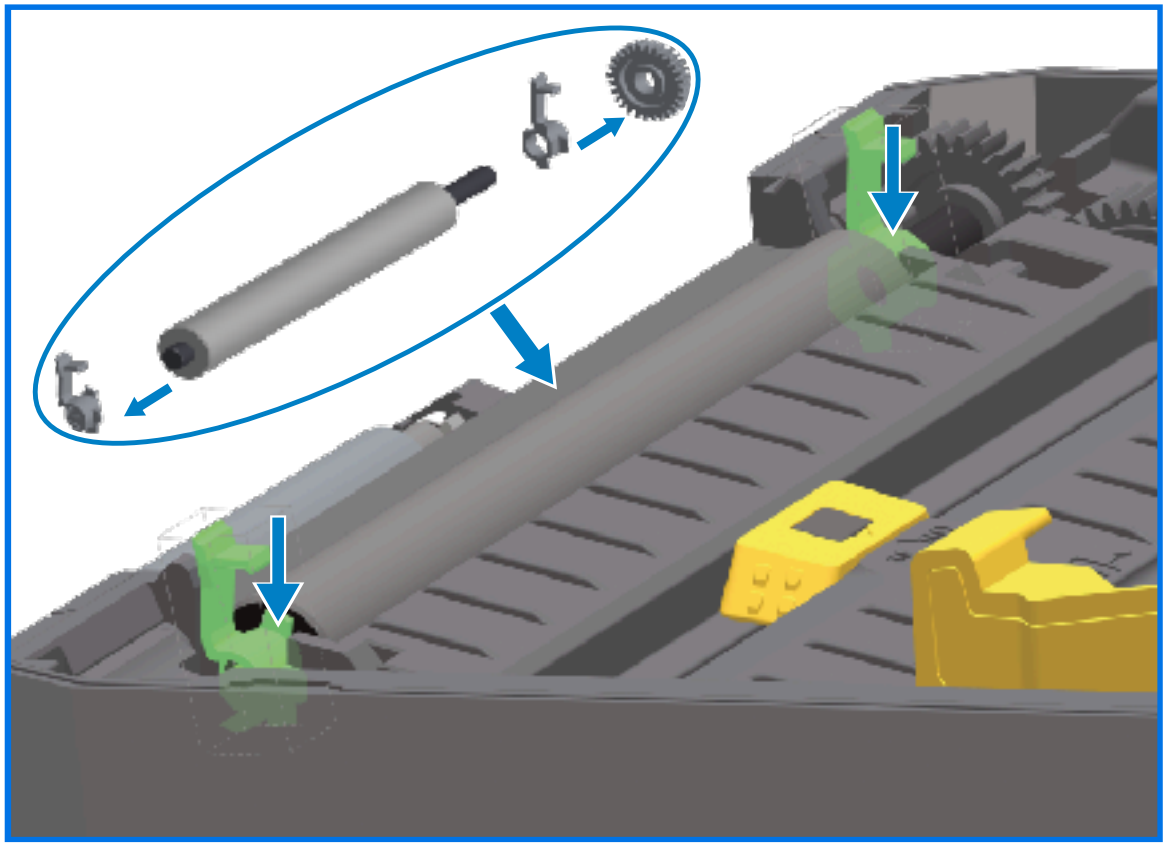

8. Merdaneyi, dişliyle sola hizalayın ve yazıcının alt çerçevesine indirin.

9. Sağ ve sol taraftaki merdane mil yatağı serbest bırakma tırnaklarını yazıcının arka tarafına doğru çevirip yerlerine oturtun.

10. Dağıtıcı kapısını ve medya kapağını kapatmadan ve etiket yüklemeden önce bir dakika yazıcının kurumasını bekleyin.

Yazıcı Kafasını Değiştirme

Yazıcı kafasını değiştirme işlemine başlamadan önce bu yazıcı kafası çıkarma/takma adımlarını inceleyin.

DİKKAT: Çalışma alanınızı statik boşalmaya karşı korumaya alarak hazırlayın. Çalışma alanınız statik elektrik açısından güvenli olmalıdır. Yazıcıyı tutmak için düzgün topraklanmış iletken bir yastıklı mat kullanmanız ve kendinizi korumak için iletken bir bilek kayışı kullanmanız gerekir.

DİKKAT: Yaralanmaları önlemek veya yazıcı devrelerine zarar vermekten kaçınmak için yazıcıyı güç kaynağından çıkarın ve soğumasını bekleyin.

Yazıcı Kafasını Değiştirme - ZD421/ZD621 Doğrudan Termal Yazıcı Modelleri

1. Yazıcı kafasını çıkarmak için aşağıdaki adımları uygulayın:
   a) Yazıcıyı KAPATIN.
   b) Yazıcı kapağını açın.

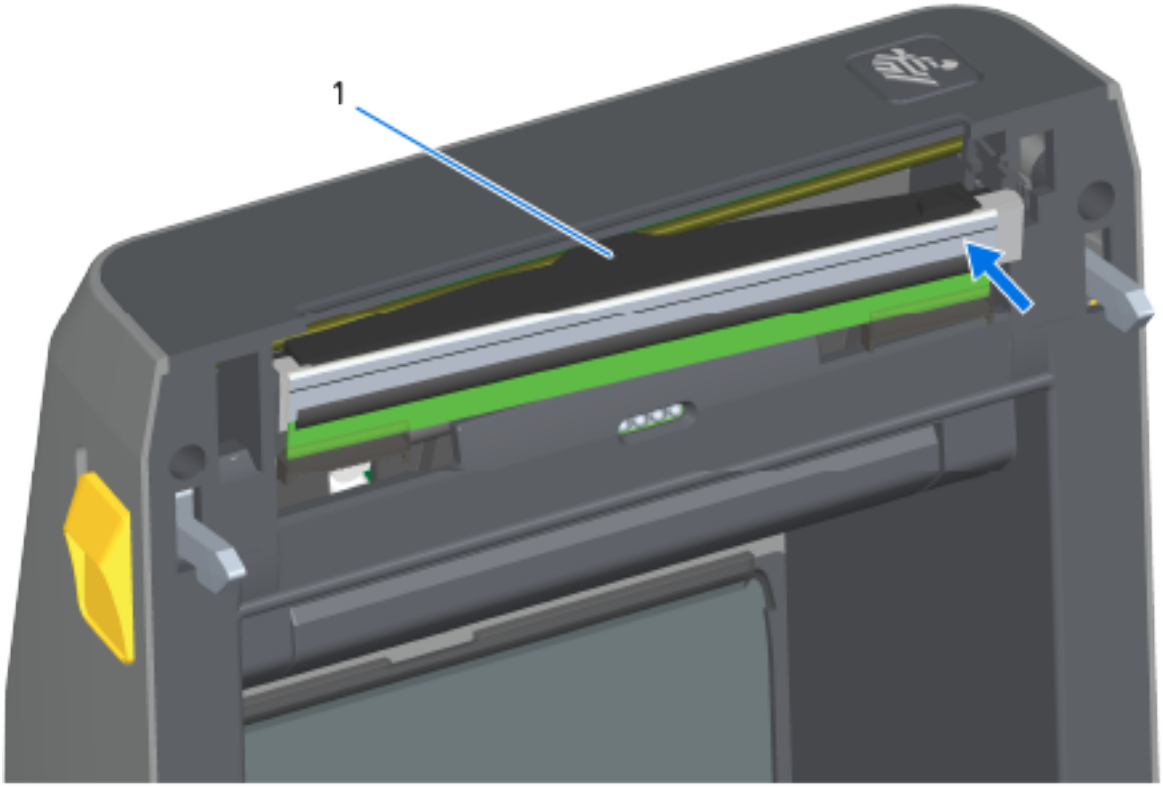

1	Yazıcı Kafası

   c) Yazıcı kafasını serbest bırakma mandalını yazıcı kafasından uzağa itin. Yazıcı kafasının sağ tarafı serbest kalır.

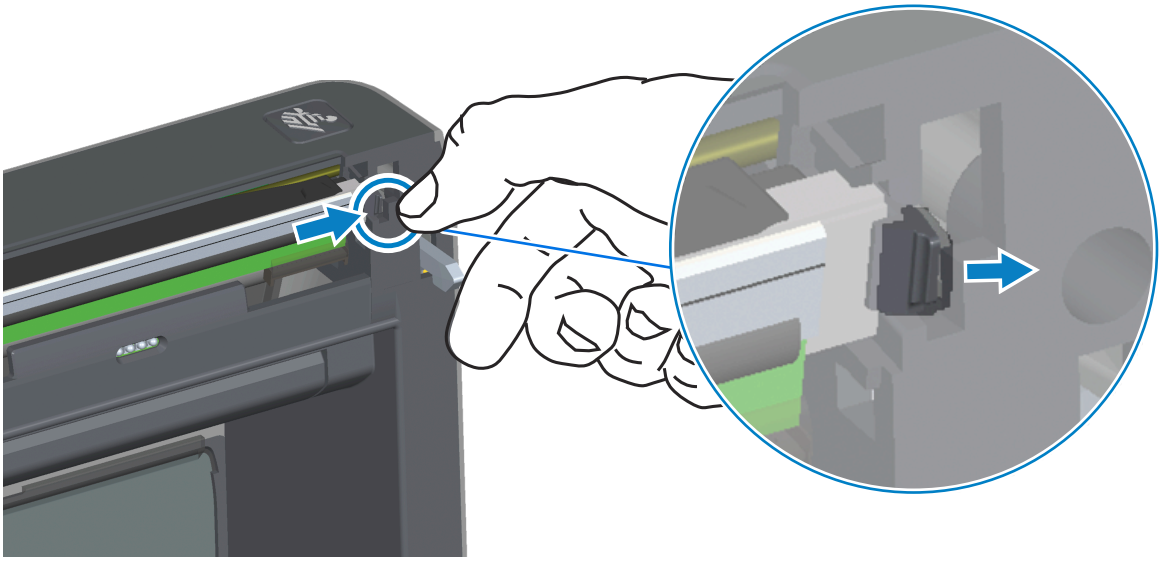

d) Yazıcı kafasının gevşek sağ tarafını yazıcıdan ayırın. Yazıcı kafasının sol tarafını çıkarmak için dışarı ve biraz sağa çekin.

e) Yazıcı kafasının arka tarafına tutturulmuş kablolarına erişebilmek için yazıcı kafasını dışarı çekin ve üst kapaktan kurtulmasını sağlayın. Aşağıdaki şekilde kırmızı çerçeve, açık yazıcıya doğru baktığınızda sol tarafta kalan yazıcı kafası tutucu yuvasını gösterir.

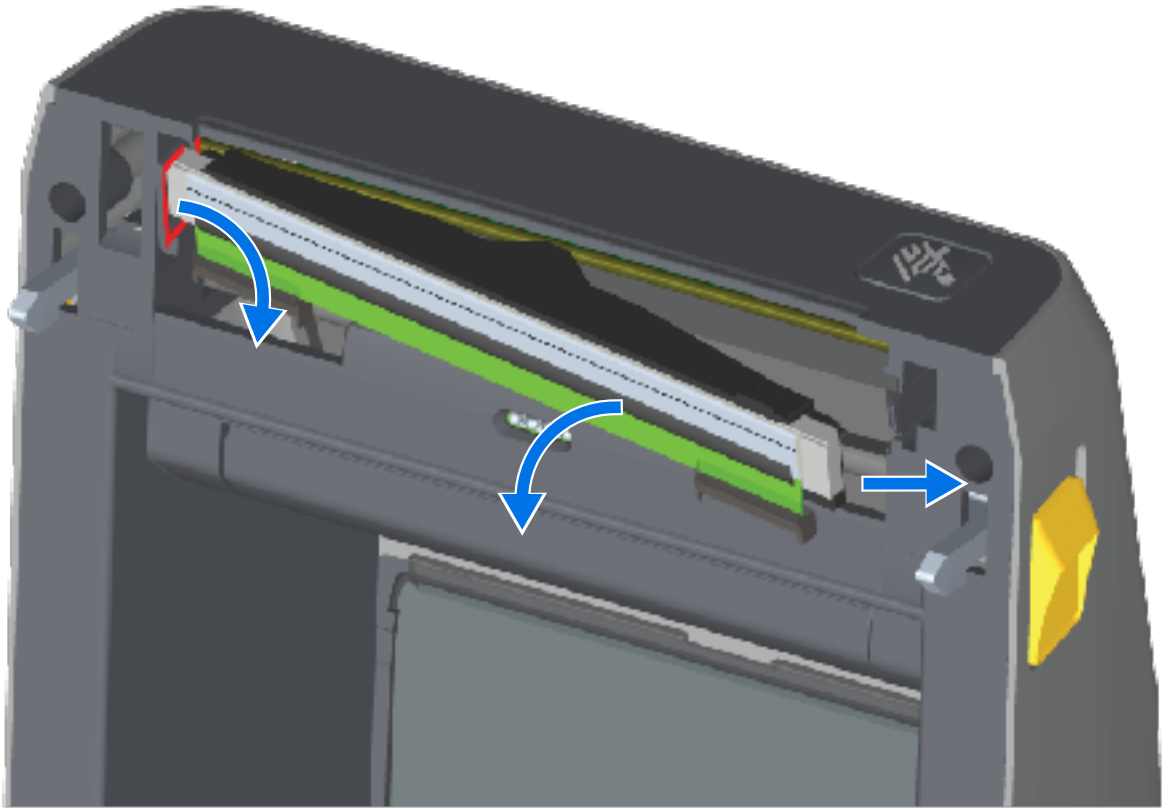

f) İki yazıcı kafası kablo demeti konektörünü sıkıca tutup yazıcı kafasından yavaşça çekin. Ardından topraklama kablosunu yazıcı kafasından çekip çıkarın.

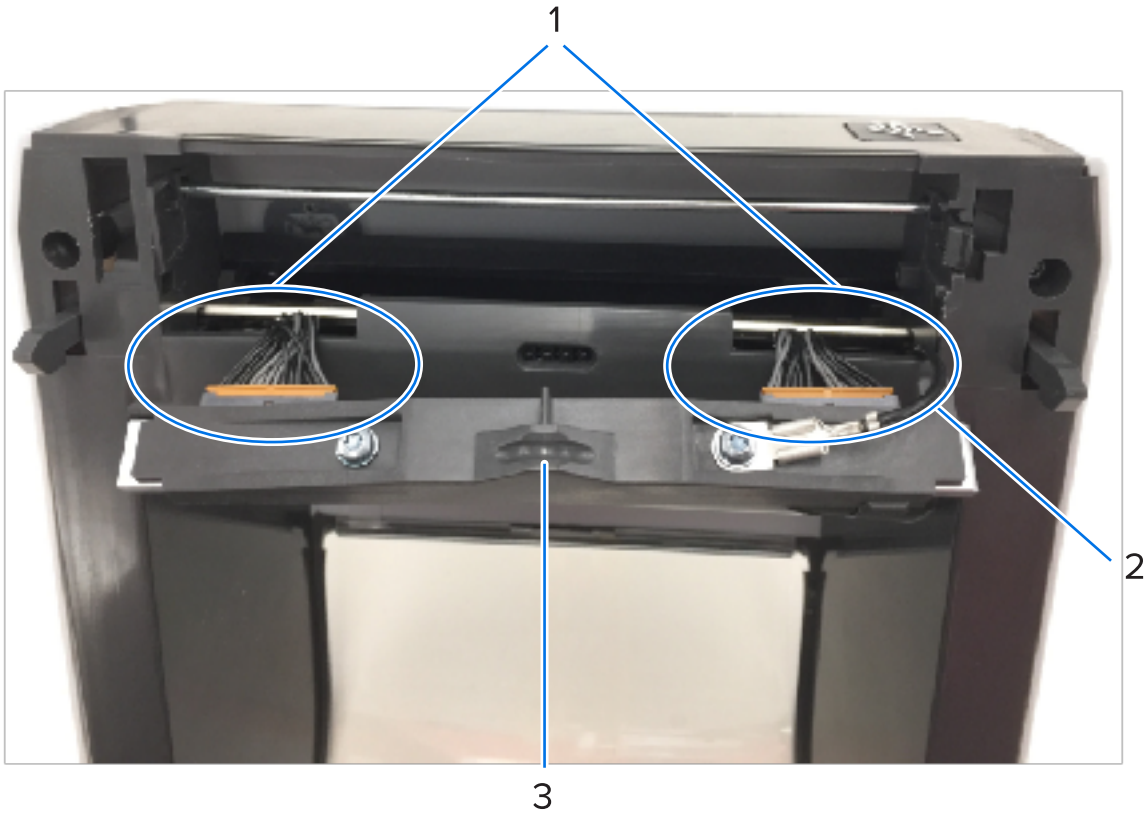

1	Konektörler
2	Yazıcı kafası topraklama kablosu
3	Yazıcı kafası takımı

2. Yazıcı kafasını değiştirmek için:

a) Yazıcı kafası kablo konektörünün sağ tarafını yazıcı kafasına itin.

NOT: Konektör sadece tek yönde takılacak şekilde tasarlanmıştır.

b) Topraklama kablosunu yazıcı kafasının topraklama tırnağına tutturun.

c) Yazıcı kafası kablo konektörünün sol tarafını yazıcı kafasına itin.

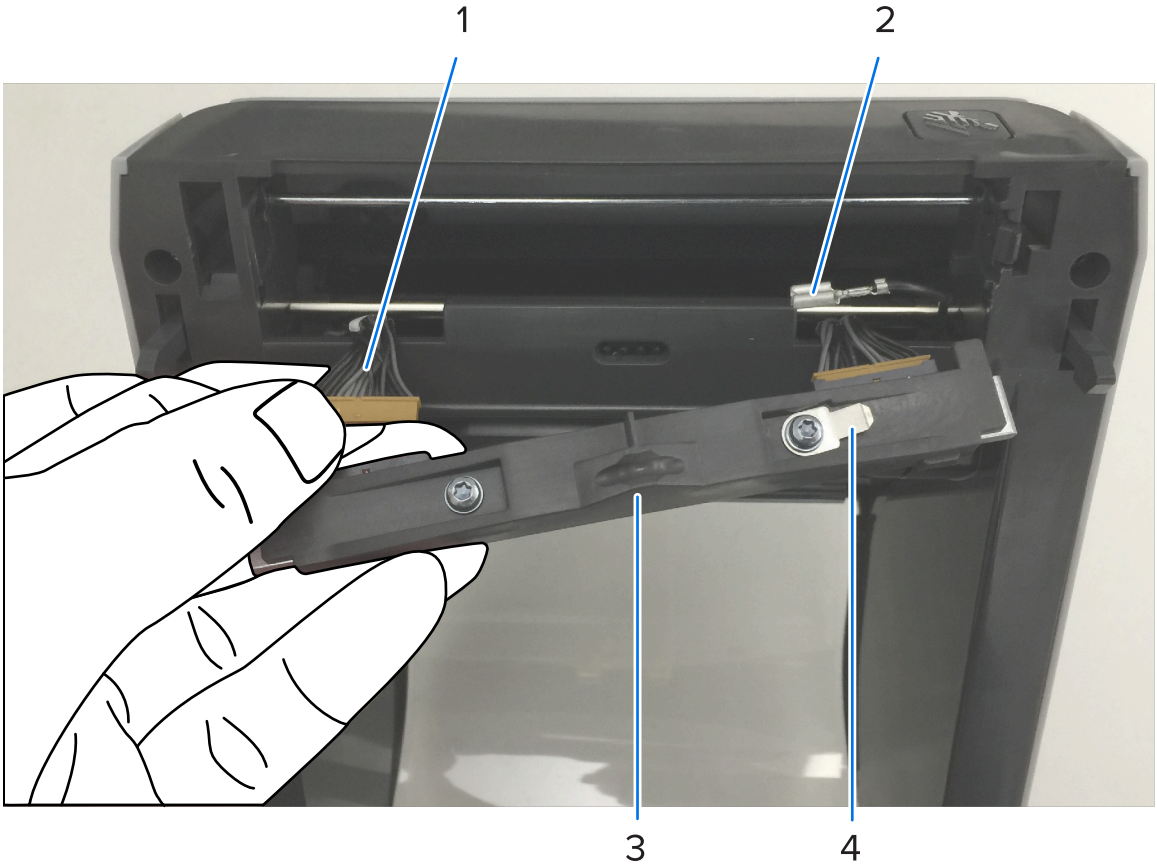

1	Anahtarlı konektör
2	Yazıcı kafası topraklama kablosu
3	Yazıcı kafası topraklama tırnağı

4	Yay teli çentiği

d) Yazıcının sol tarafındaki yazıcı kafası aksamının sol tarafını girintili yuvaya (kırmızı renkle vurgulanmış) takın.

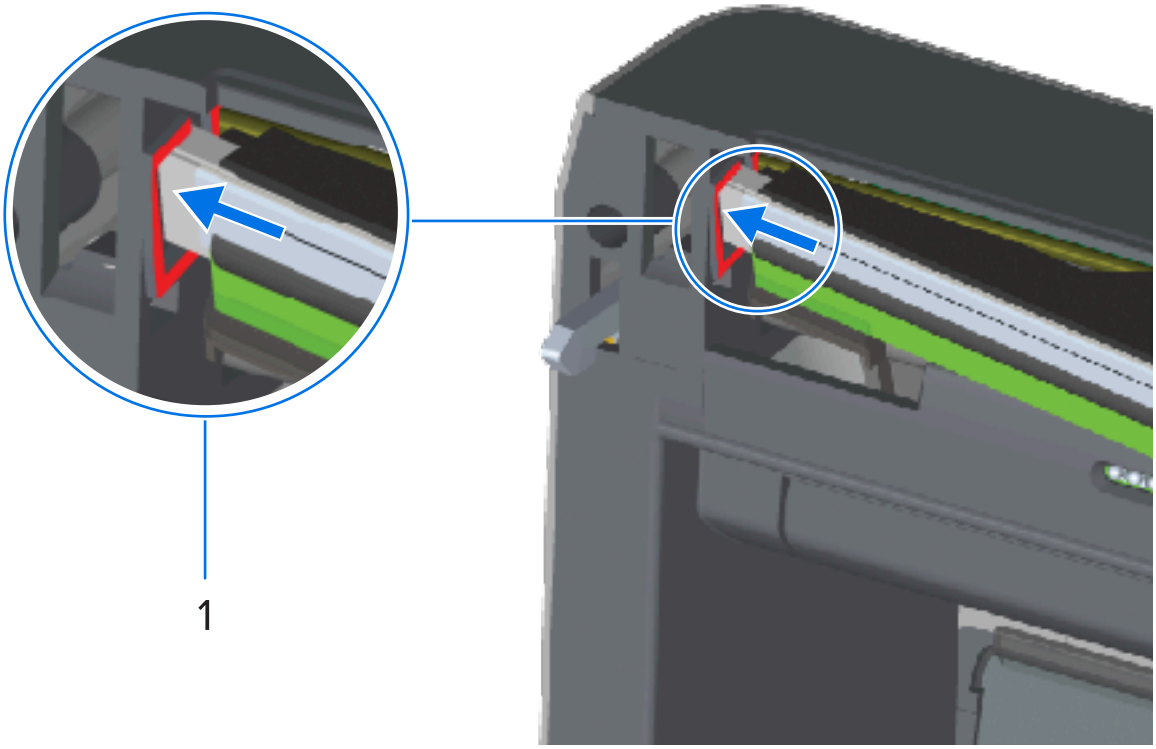

1	Yuva

e) Yazıcı kafasının arka tarafındaki yay teli çentiğini yay teli ile hizalayın. Mandal, yazıcı kafasının sağ tarafını yazıcıya kilitleyene kadar yazıcı kafasının sağ tarafını yazıcıya itin.

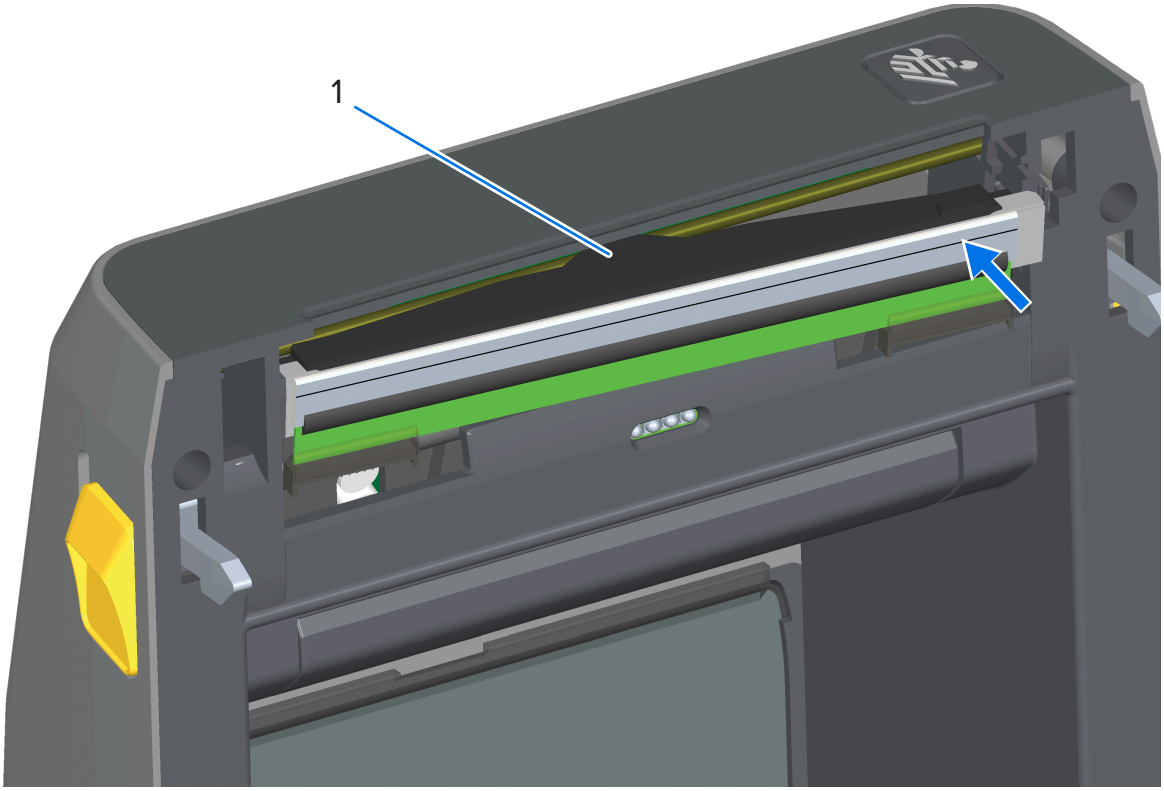

1	Çentikteki yay teli

f) Yazıcı kafasının, basınç uygulandığında serbestçe yukarı aşağı hareket ettiğini ve bırakıldığında kilitli kaldığını doğrulayın.

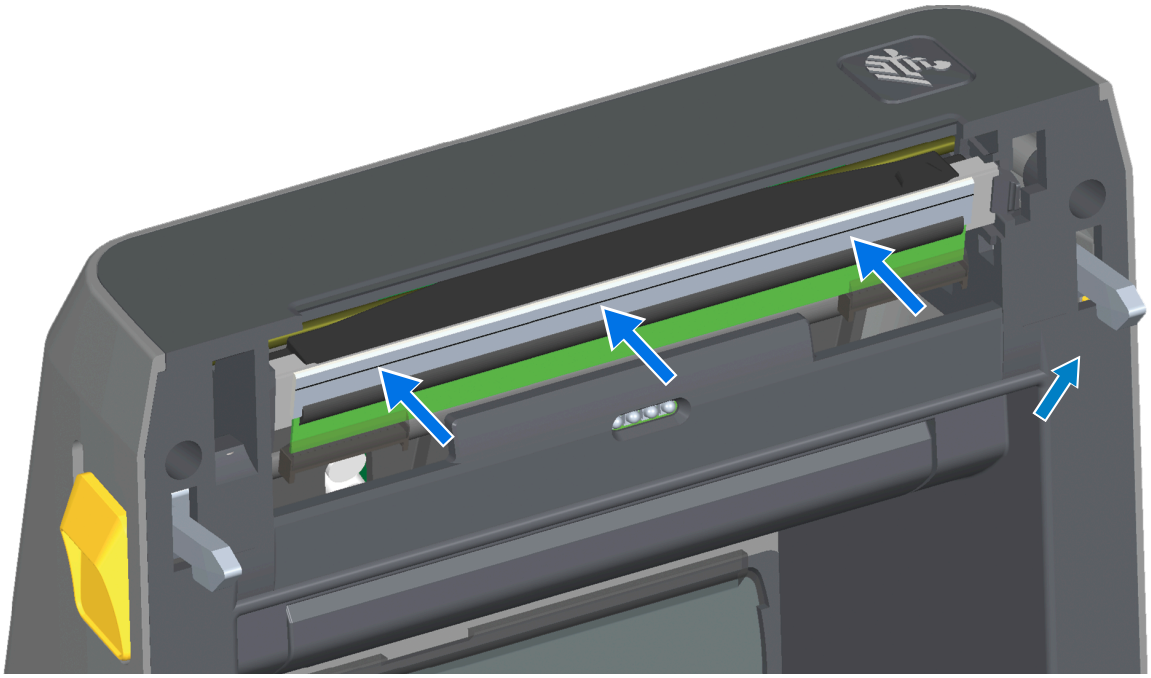

g) Yazıcı kafasını temizleyin. Yazıcı kafasındaki vücut yağlarını (parmak izleri) ve tortuları silmek için yeni bir kalem kullanın. Yazıcı kafasının ortasından dışarı doğru temizleyin. Bu kılavuzun Bakım bölümündeki yazıcı kafasını temizleme ile ilgili ayrıntılı talimatlara bakın.

3. Düzgün çalıştığından emin olmak için medyayı tekrar yükleyin, güç kablosunu takın (çıkarılmışsa), yazıcı gücünü AÇIN ve bir yapılandırma raporu yazdırın. Bkz. Bir Yapılandırma Raporu ile Yazdırmayı Test Etme sayfa 192.

Yazıcı Kafasını Değiştirme – ZD421/ZD621 Termal Aktarım Şerit Rulosu Yazıcı Modelleri

1. Yazıcı kafasını çıkarmak için aşağıdaki adımları uygulayın:

a) Yazıcı gücünü KAPATIN ve yazıcıyı açın.

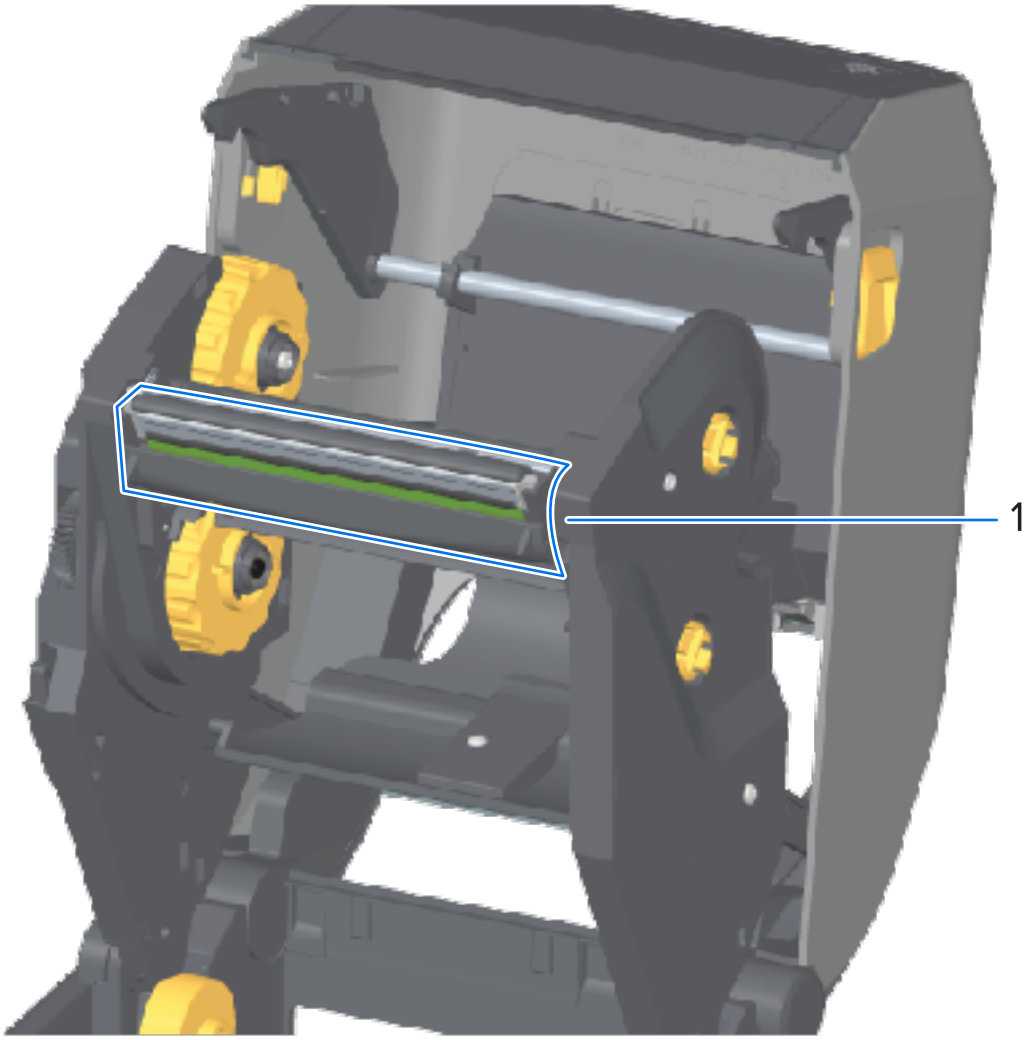

1	Yazıcı Kafası

b) Yazıcı kafası serbest bırakma mandalını yazıcı kafasına doğru itin (görülebilmesi için aşağıdaki şekilde yeşil ile gösterilmiştir).

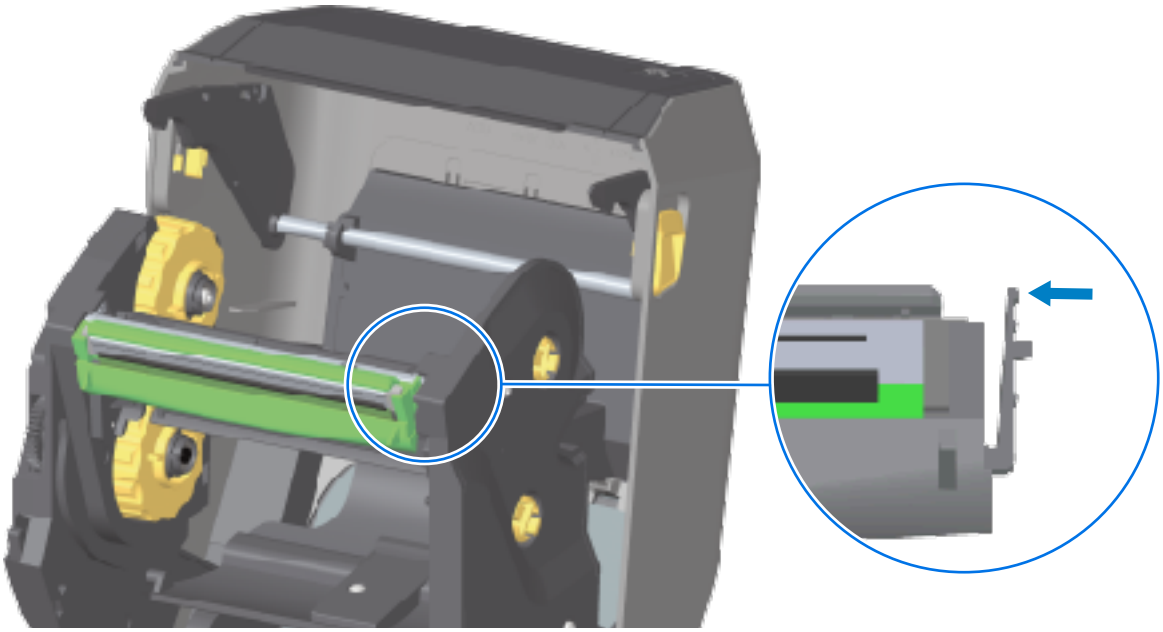

Yazıcı kafasının sağ tarafı, yazıcı kafası aktüatör kolundan aşağı ve uzağa doğru serbest kalır.

c) Yazıcı kafasının gevşek sağ tarafını yazıcıdan ayırın. Yazıcı kafasının sol tarafını çıkarmak için biraz sağa çekin. Yazıcı kafasını aşağı çekin ve takılı kablolarına erişmek için şerit taşıyıcıdan çıkarın.

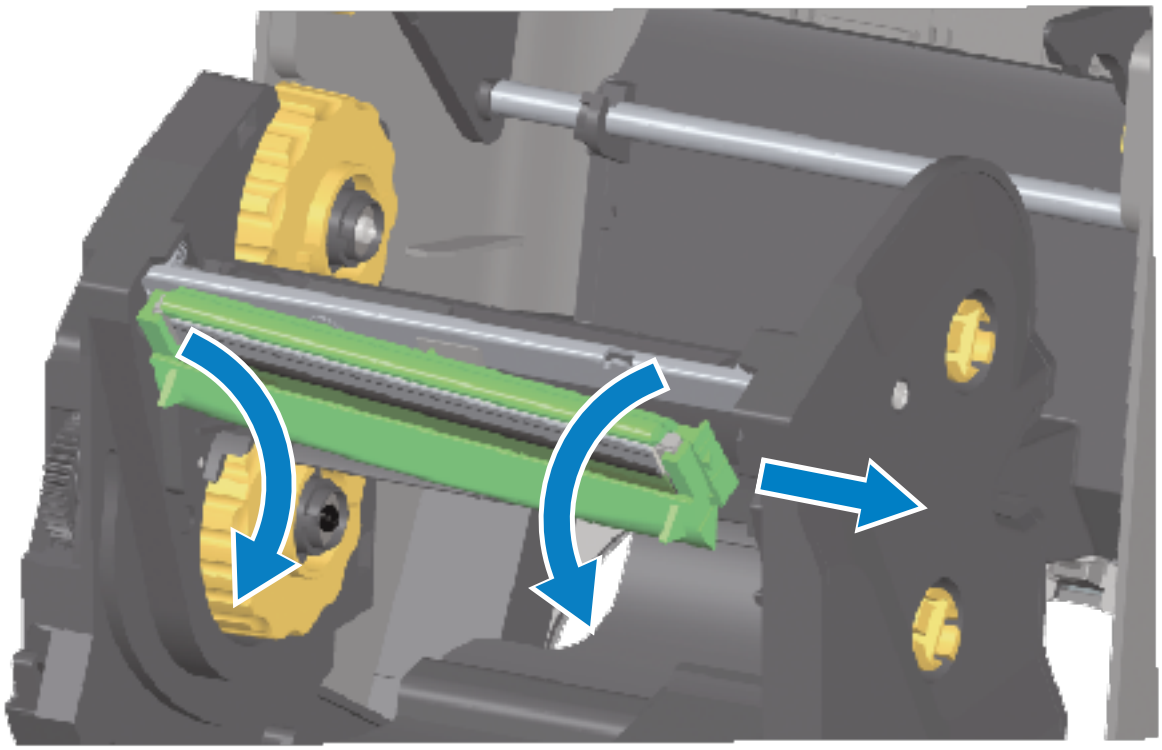

d) İki yazıcı kafası kablo demeti konektörünü sıkıca tutup yazıcı kafasından yavaşça çekin.

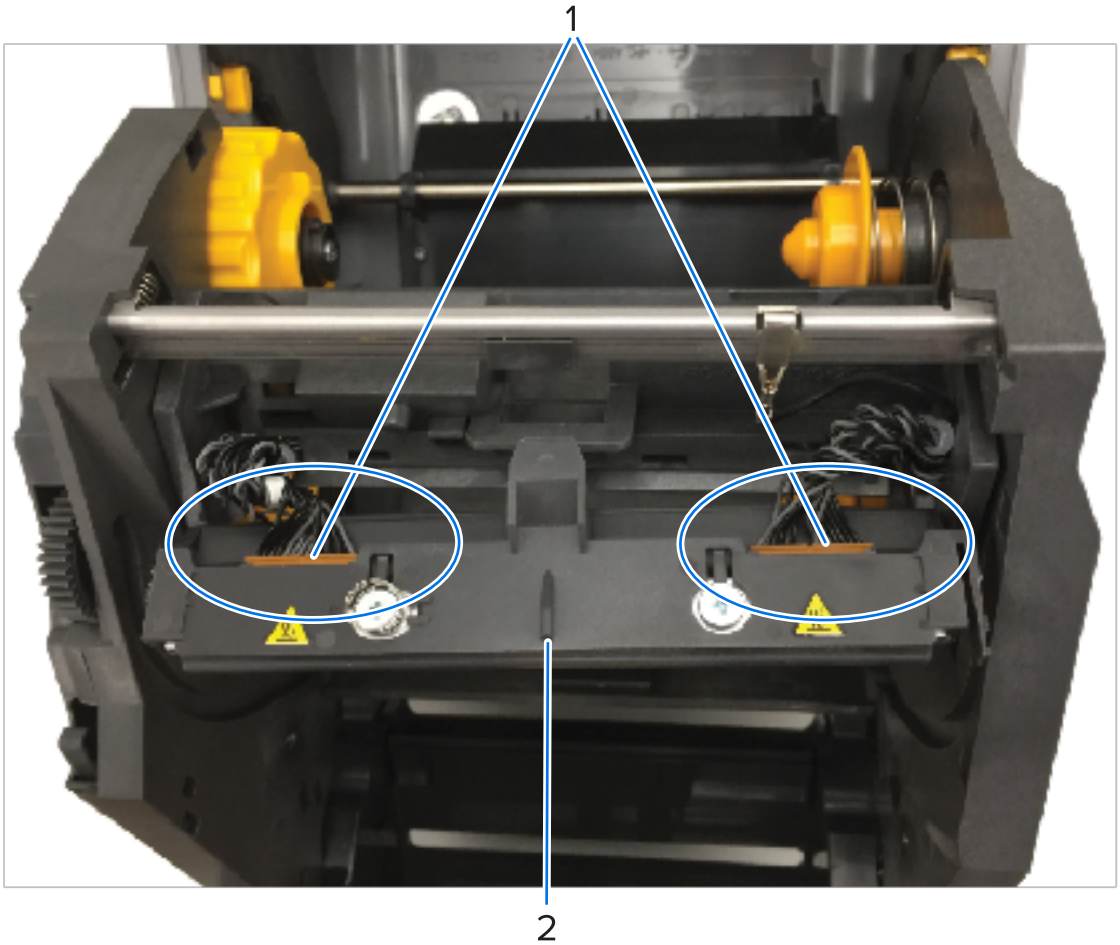

1	Konektörler
2	Yazıcı kafası takımı

2. Yazıcı kafasını değiştirmek için:

a) Yazıcı kafasının sağ tarafındaki kablo konektörünü yazıcı kafasına itin.

NOT: Konektör sadece tek yönde takılacak şekilde tasarlanmıştır.

b) Yazıcı kafası kablo konektörünün sol tarafını yazıcı kafasına itin.

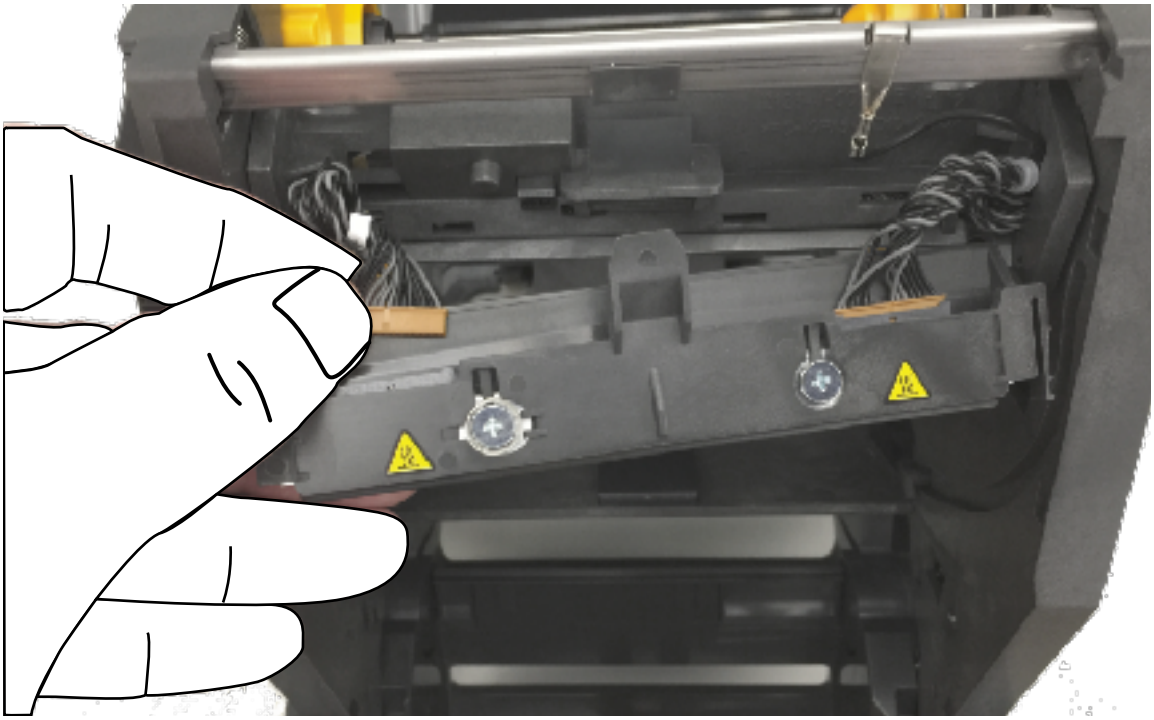

c) Merkez tırnağını yazıcı kafası aktüatör kolundaki merkez yuvada bulunan yazıcı kafası aksamına takın.

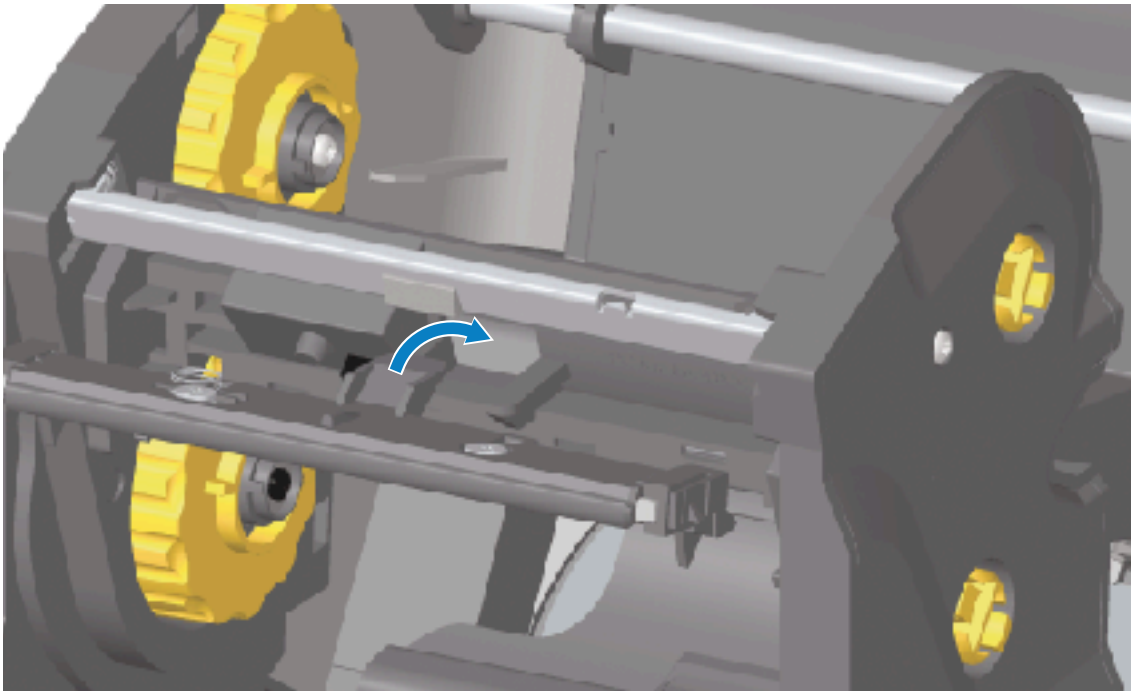

d) Yazıcı kafası aksamının sol tarafındaki tırnağı yazıcı kafası aktüatör kolunun sol tarafındaki girintili yuvaya takın.

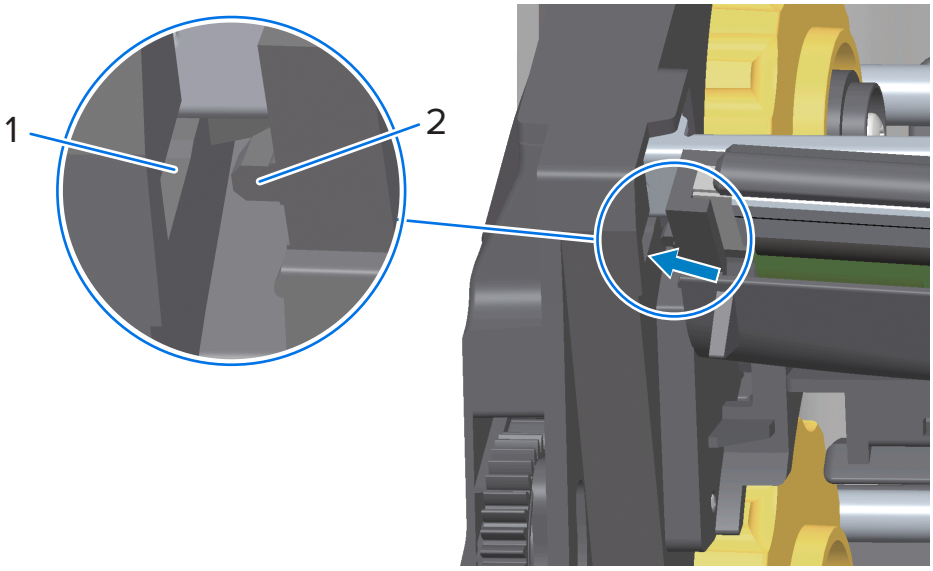

1	Yuva

2	Tırnak

e) Mandal, yazıcı kafasının sağ tarafını yazıcıya kilitleyene kadar yazıcı kafasının sağ tarafını yazıcıya itin.

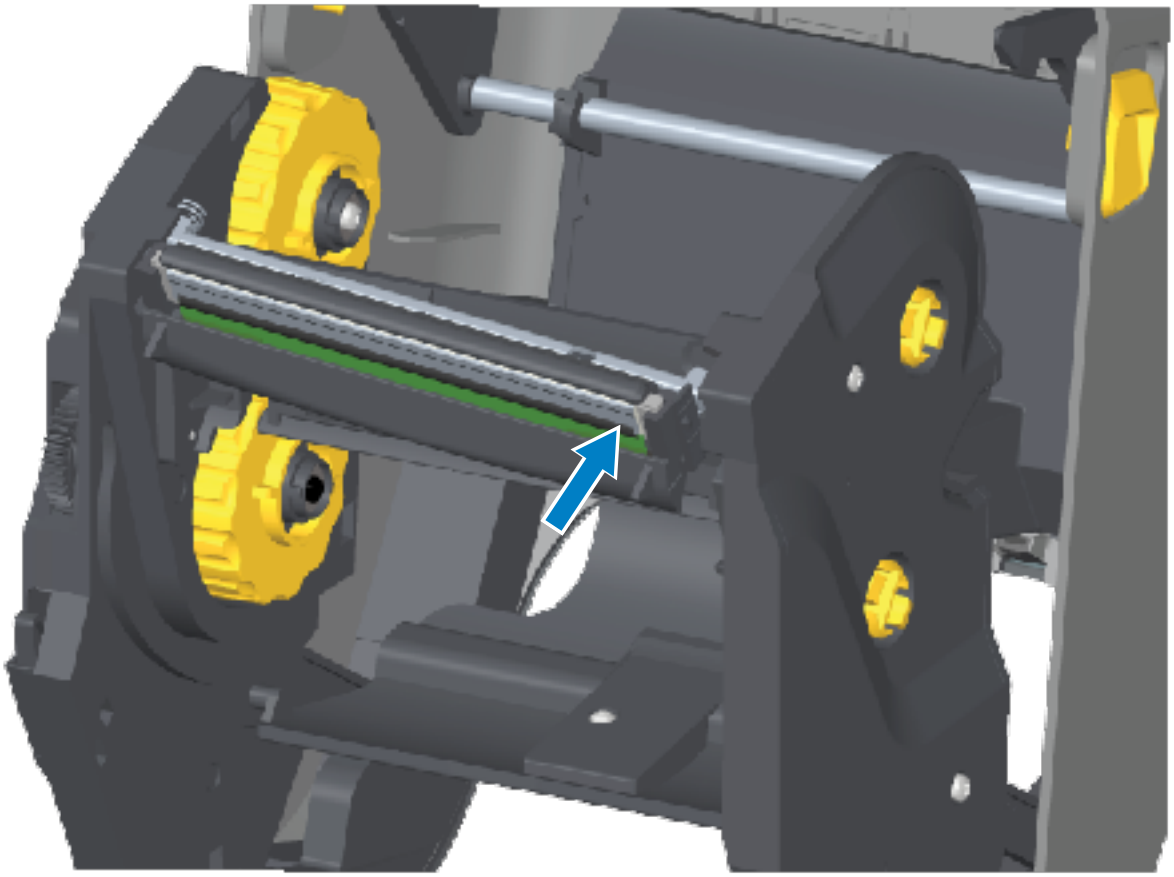

f) Yazıcı kafasının, basınç uygulandığında serbestçe yukarı aşağı hareket ettiğini ve bırakıldığında kilitli kaldığını doğrulayın.

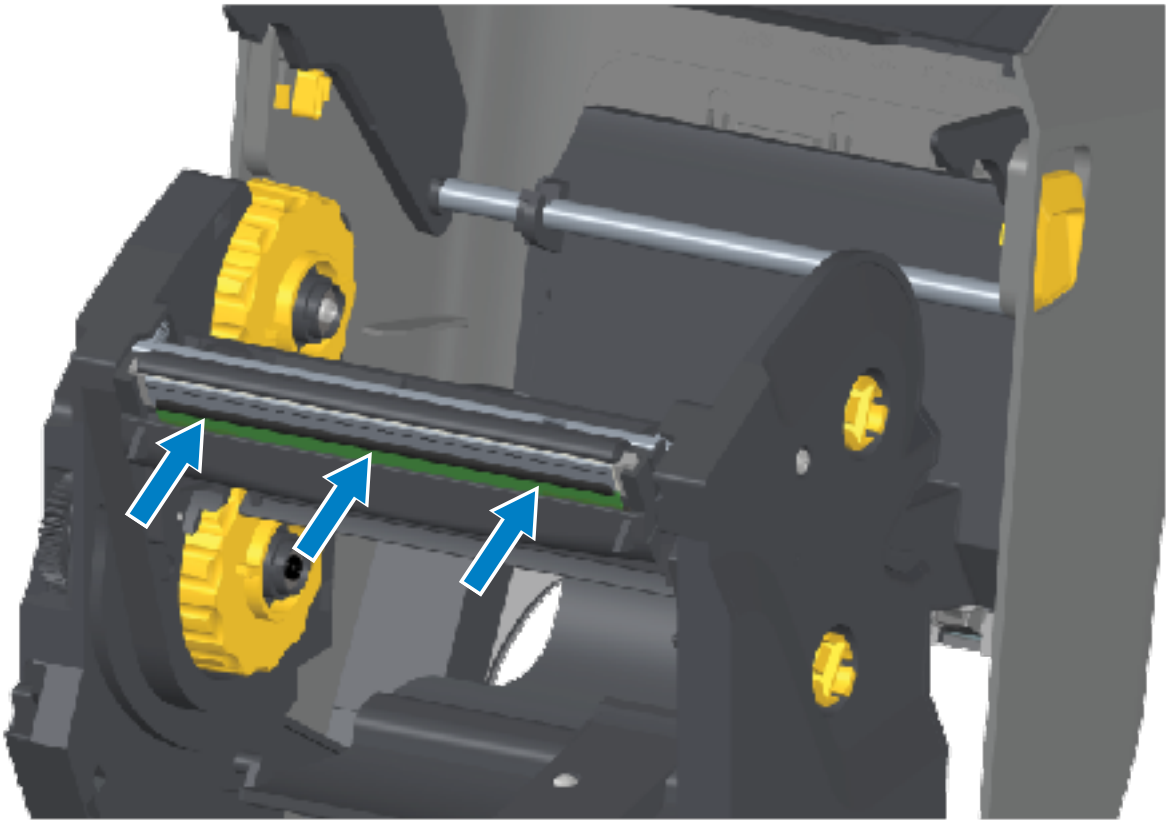

g) Yazıcı kafasını temizleyin. Yazıcı kafasındaki vücut yağlarını (parmak izleri) ve tortuları silmek için yeni bir tükenmez kalem kullanın. Yazıcı kafasının zarar görmesini önlemek için yazıcı kafasını, ortasından dışarıya doğru temizleyin. Bkz. Yazıcı Kafasını Temizleme sayfa 265.

h) Medyayı tekrar yükleyin. Düzgün çalıştığından emin olmak için güç kablosunu takın, yazıcıyı açın ve bir yapılandırma raporu yazdırın. Bkz. Bir Yapılandırma Raporu ile Yazdırmayı Test Etme sayfa 192.

Yazıcı Kafasını Değiştirme – ZD421 Termal Aktarım Şerit Kartuşu Yazıcı Modelleri

1. Yazıcı kafasını çıkarmak için aşağıdaki adımları izleyin:

   a) Yazıcı gücünü KAPATIN ve yazıcıyı açın.

   b) Şerit sürücü taşıyıcısını serbest bırakmak için iki serbest bırakma kolunu çekin. Bkz. ZD421 Şerit Kartuş Yazıcının Yazıcı Kafasına Erişme sayfa 35.

   c) Yazıcı kafası aktüatör kolunu, yazıcının üst kapağına temas edene kadar çevirin. Yazıcı kafasına erişmek için aşağıda gösterilen konumda tutun, ardından yazıcı kafası serbest bırakma mandalını yazıcı kafasına doğru itin (resimde görülebilmesi için pembe olarak gösterilmiştir).

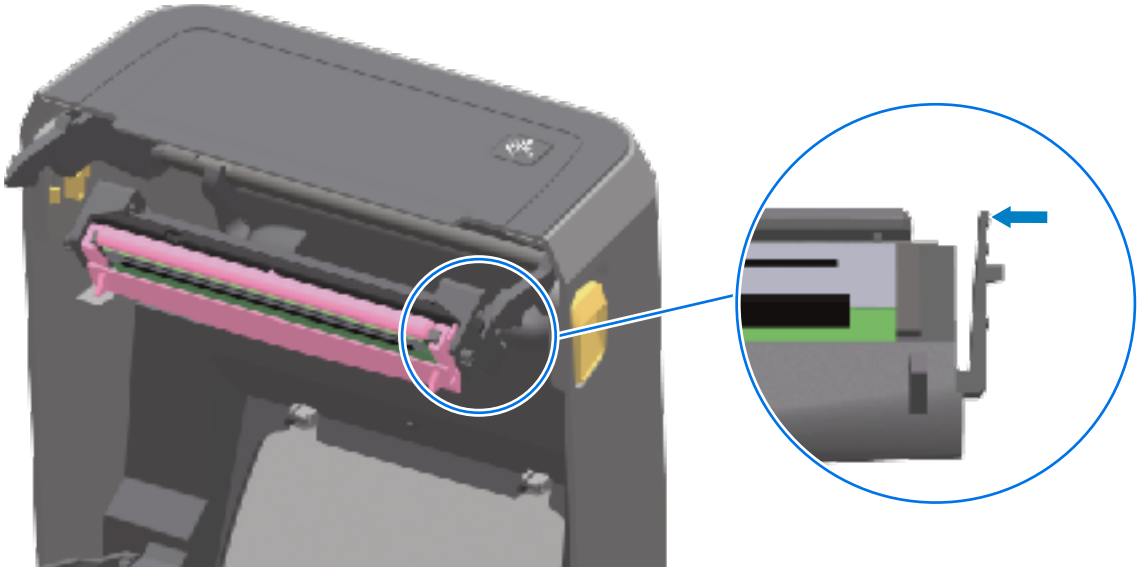

   Sağ taraf yazıcı kafası, yazıcı kafası aktüatör kolundan aşağı ve uzağa doğru serbest kalır.

   d) Yazıcı kafasının gevşek sağ tarafını yazıcıdan ayırın. Yazıcı kafasının sol tarafını çıkarmak için biraz sağa çekin. Yazıcı kafasını aşağı çekin ve takılı kablolarına erişmek için yazıcı kafası aktüatör kolunu çıkarın.

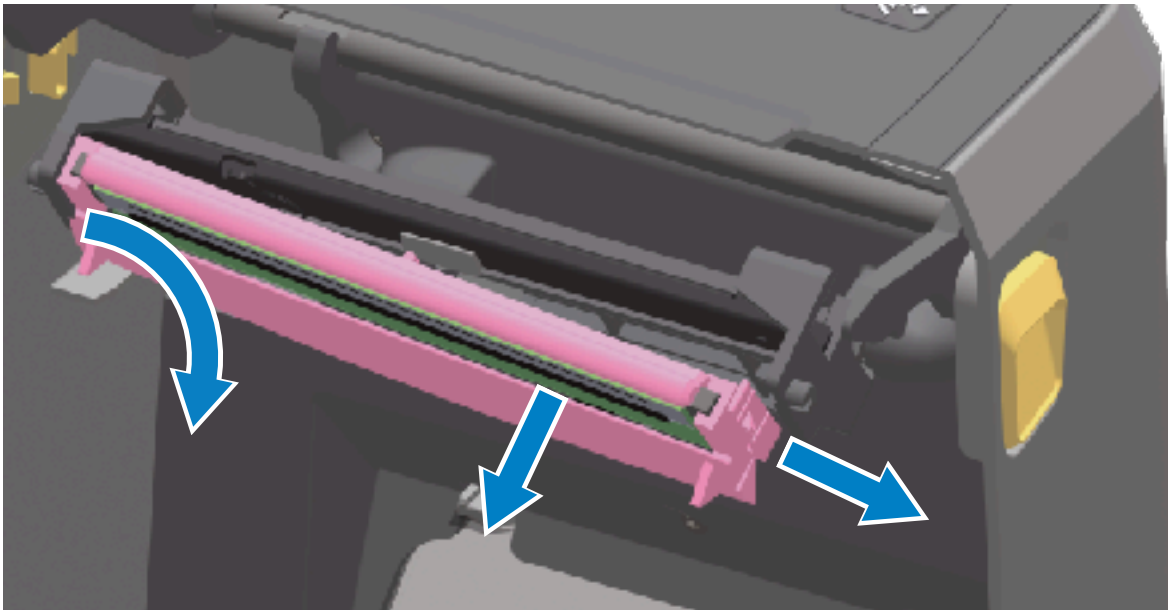

e) İki yazıcı kafası kablo demeti konektörünü sıkıca tutup yazıcı kafasından yavaşça çekin.

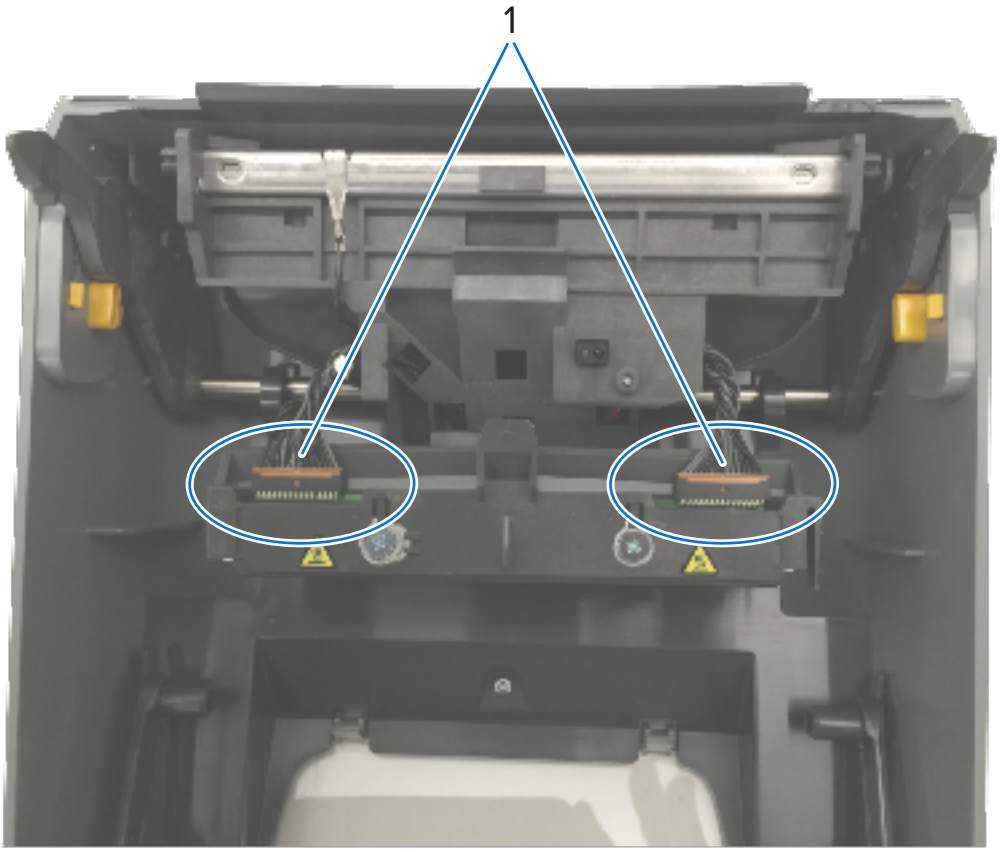

1	Konektörler

2	Yazıcı kafası takımı

2. Yazıcı kafasını değiştirmek için aşağıdaki adımları izleyin:

a) Yazıcı kafasının sağ tarafındaki kablo konektörünü yazıcı kafasına itin. Konektör sadece tek yönde takılacak şekilde tasarlanmıştır.

b) Yazıcı kafası kablo konektörünün sol tarafını yazıcı kafasına itin.

c) Merkez tırnağını yazıcı kafası aktüatör kolundaki merkez yuvada bulunan yazıcı kafası aksamına takın.

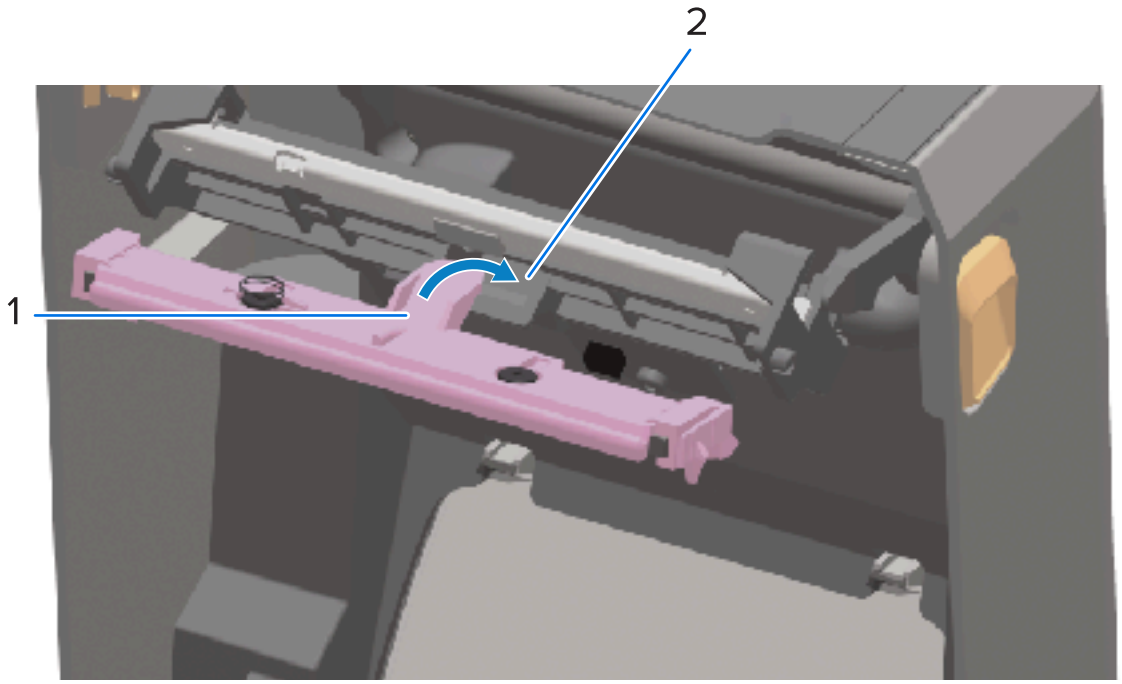

1	Tırnak

2	Yuva

d) Yazıcı kafası aksamının sol tarafındaki tırnağı yazıcı kafası aktüatör kolunun sol tarafındaki girintili yuvaya takın.

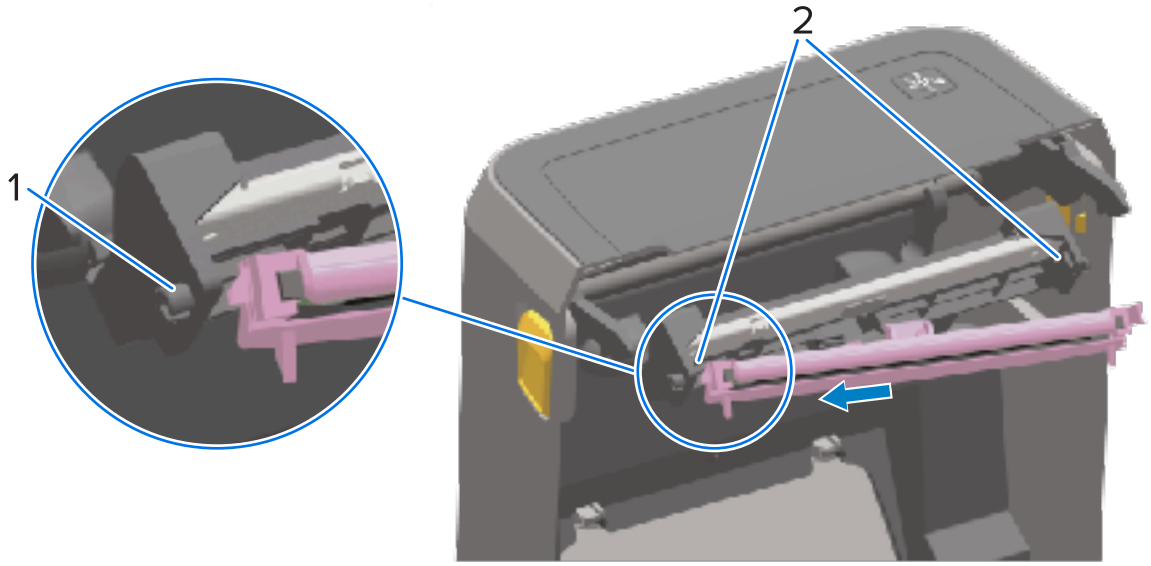

1	Tırnak

2	Yuva - her iki taraf

e) Mandal, yazıcı kafasının sağ tarafını yazıcıya kilitleyene kadar yazıcı kafasının sağ tarafını yazıcıya itin.

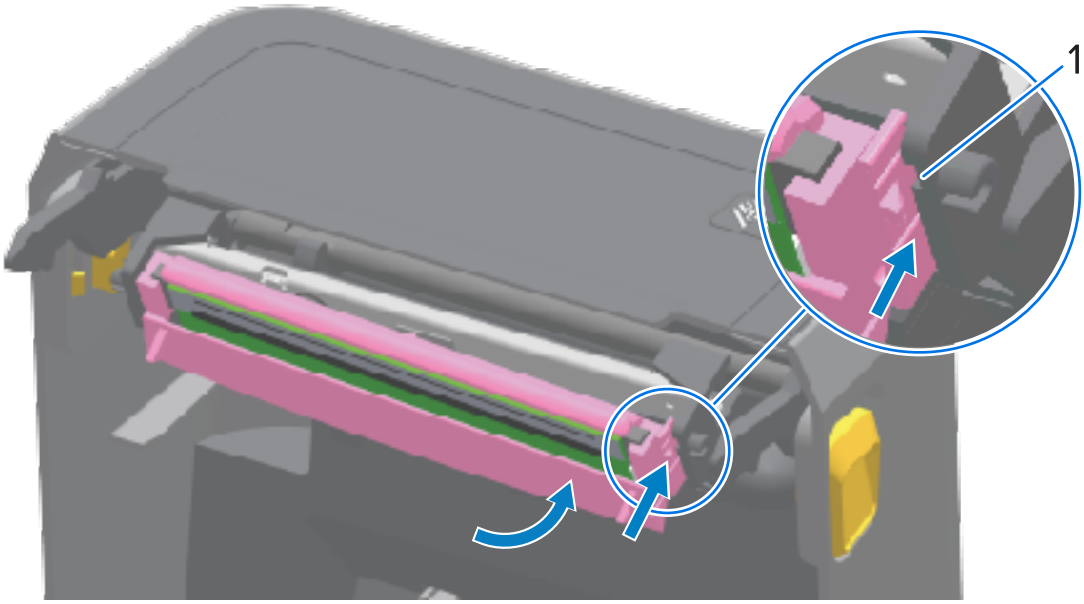

1	Yuva kılavuzu

f) Yazıcı kafasının, basınç uygulandığında (oka bakın) yazıcı içinde serbestçe hareket ettiğini ve basınç bırakıldığında kilitli kaldığını doğrulayın.

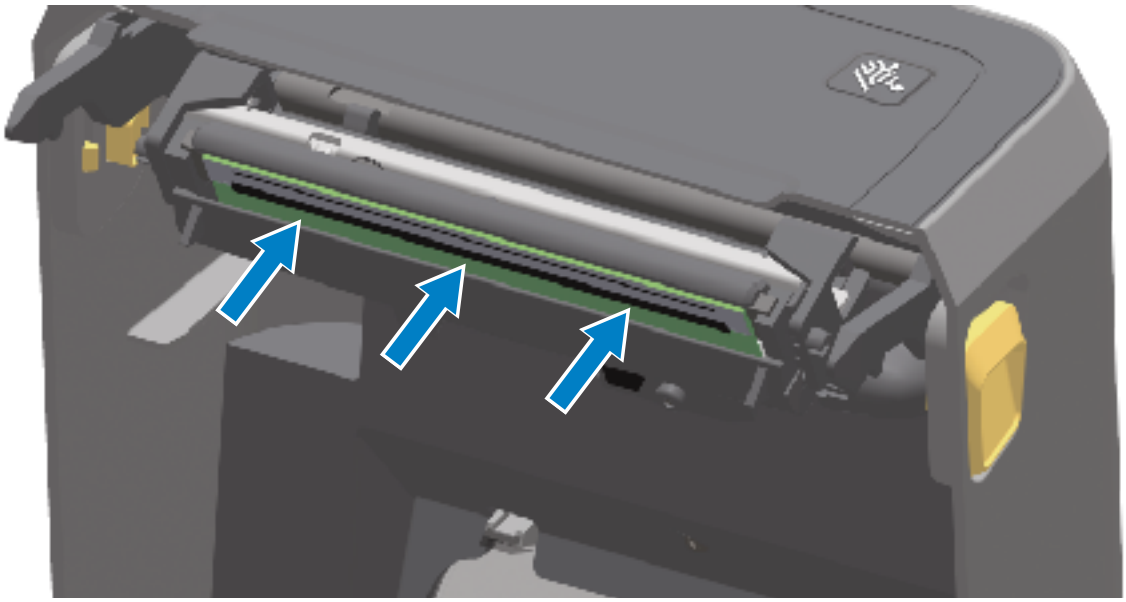

g) Yazıcı kafasındaki vücut yağlarını (parmak izleri) ve tortuları silmek için yeni bir temizleme kalemi kullanın. Bkz. Yazıcı Kafasını Temizleme sayfa 265.

h) Medyayı tekrar yükleyin. Düzgün çalıştığından emin olmak için yazıcıyı açın ve bir durum raporu yazdırın. Bkz. Bir Yapılandırma Raporu ile Yazdırmayı Test Etme sayfa 192.

Yazıcı Ürün Yazılımını Güncelleme

Zebra, medya kullanımı ve iletişim ile ilgili yeni özellikleri, iyileştirmeleri ve yazıcı yükseltmelerini almak için yazıcıyı düzenli olarak en güncel ürün yazılımına güncellemenizi önerir.

"Bu Kılavuz Hakkında" başlıklı bölümde listelenen yazıcınız için uygun destek sayfasından ürün yazılımını indirin.

Yeni ürün yazılımı yüklemek için Zebra Setup Utilities'i (ZSU) kullanın.

1. Zebra Setup Utilities'i açın.
2. Yazıcınızı seçin.
3. **Open Printer Tools** (Yazıcı Araçlarını Aç) öğesine tıklayın.

   Araçlar penceresi açılır.
4. **Action** (Eylem) sekmesine tıklayın.
5. Yazıcıya medya yükleyin.
6. **Send file** (Dosya gönder) öğesine tıklayın.

   Pencerenin alt yarısında bir dosya adı ve yol görüntülenir.
7. **Browse (...)** (Göz at) düğmesine tıklayın ve Zebra web sitesinden indirdiğiniz en son ürün yazılımı dosyasını seçin.
8. Kullanıcı arabirimine bakın ve ürün yazılımı güncellemesinin tamamlanmasını bekleyin.

   Aktarılan dosyadaki ürün yazılımı sürümü, yazıcıdaki sürümden farklıysa ürün yazılımı yazıcıya indirilir. Ürün yazılımı indirilirken veri göstergesi yeşil renkte yanıp söner. Tüm göstergeler yanıp sönerken yazıcı yeniden başlatılır.

   Ürün yazılımı güncellemesi tamamlandığında, ürün yazılımı doğrulama ve kurulumu sırasında STATUS (DURUM) göstergesi sabit yeşil renkte yanar. Yazıcı, ayrıca bir yazıcı yapılandırma raporu yazdırır.

Diğer Yazıcı Bakımları

Bu bölümde anlatılan bakım prosedürleri haricinde başka kullanıcı seviyesinde prosedür bulunmamaktadır.

Sigortalar

ZD Serisi yazıcı ya da güç kaynaklarında değiştirilebilir bir sigorta yoktur.

Sorun Giderme

Bu bölümde sorun giderme prosedür ve bilgileri bulunmaktadır.

Uyarıları ve Hataları Çözme

Yazıcı, yazıcıya müdahale edilmesi gerektiğini size bildirmek için uyarılar kullanır.

Uyarı: Yazıcı Kafası Açık

Yazıcı bir yazdırma komutu aldı veya **FEED** (BESLE) düğmesine basıldığını algıladı ancak devam edemiyor. Yazıcı kafası (kapak) kapatılmamış (veya düzgün kapatılmamış) olabilir veya yazıcının Kafa Açık anahtarına bakım yapılması gerekir.

Durum göstergesi uyarısı:

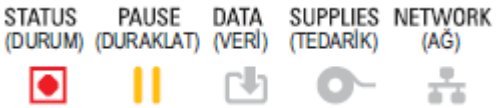

Ekran uyarısı:

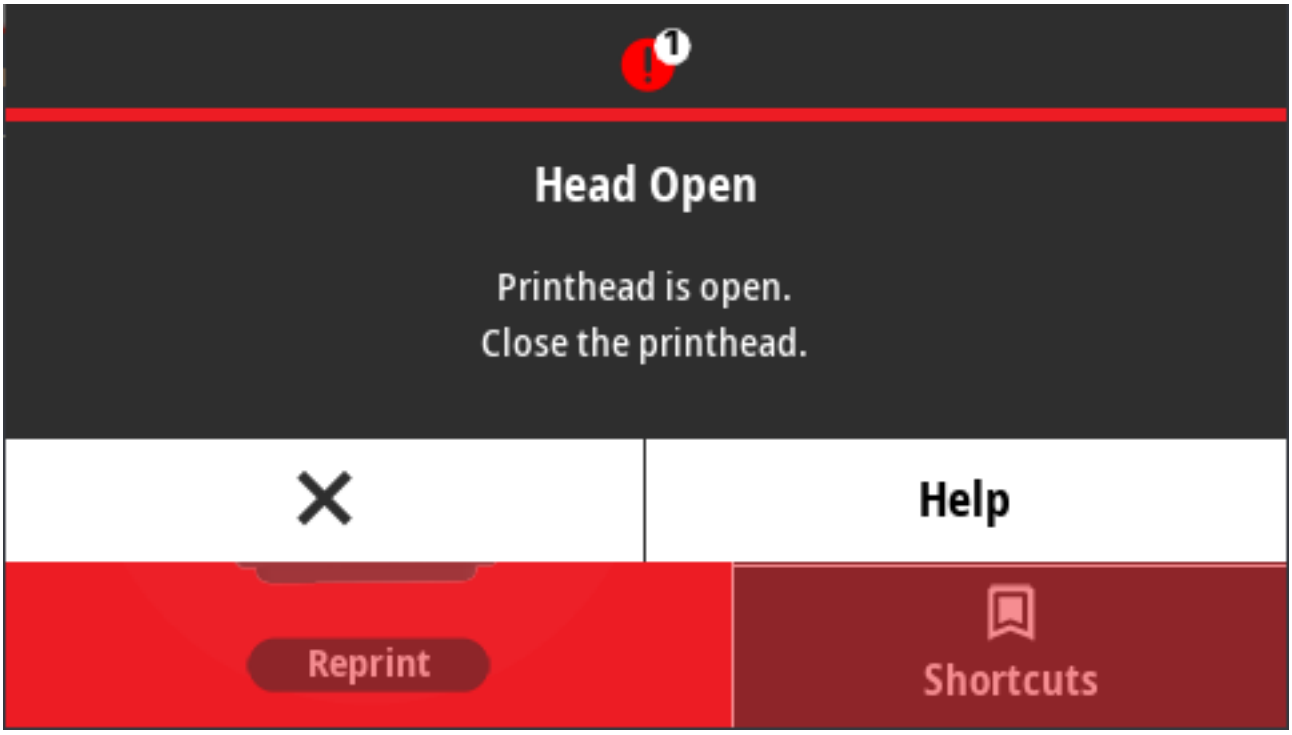

Olası nedenler ve çözümler:

- Kapak açık veya uygun biçimde kapatılmamış. Kapağı/yazıcı kafasını kapatın. Yazıcı kapağının ön üst köşelerini aşağı doğru bastırın. Kapak mandallarının yerine oturduğunu ve kapağın yazdırma için kilitlendiğini normal olarak duymalı ve hissetmelisiniz.
- Yazıcının Kafa-Açık anahtarının bakıma ihtiyacı vardır. Servis teknisyeni ile iletişime geçin.

Uyarı: Media Out (Medya Sonu)

Bir yazdırma komutu; **FEED** (BESLE) düğmesine basılmış veya bir yazdırma işi devam ediyor ancak yazıcı, yazdırma yolunda medya algılayamıyor.

Durum göstergesi uyarısı:

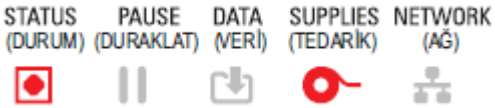

Ekran uyarısı:

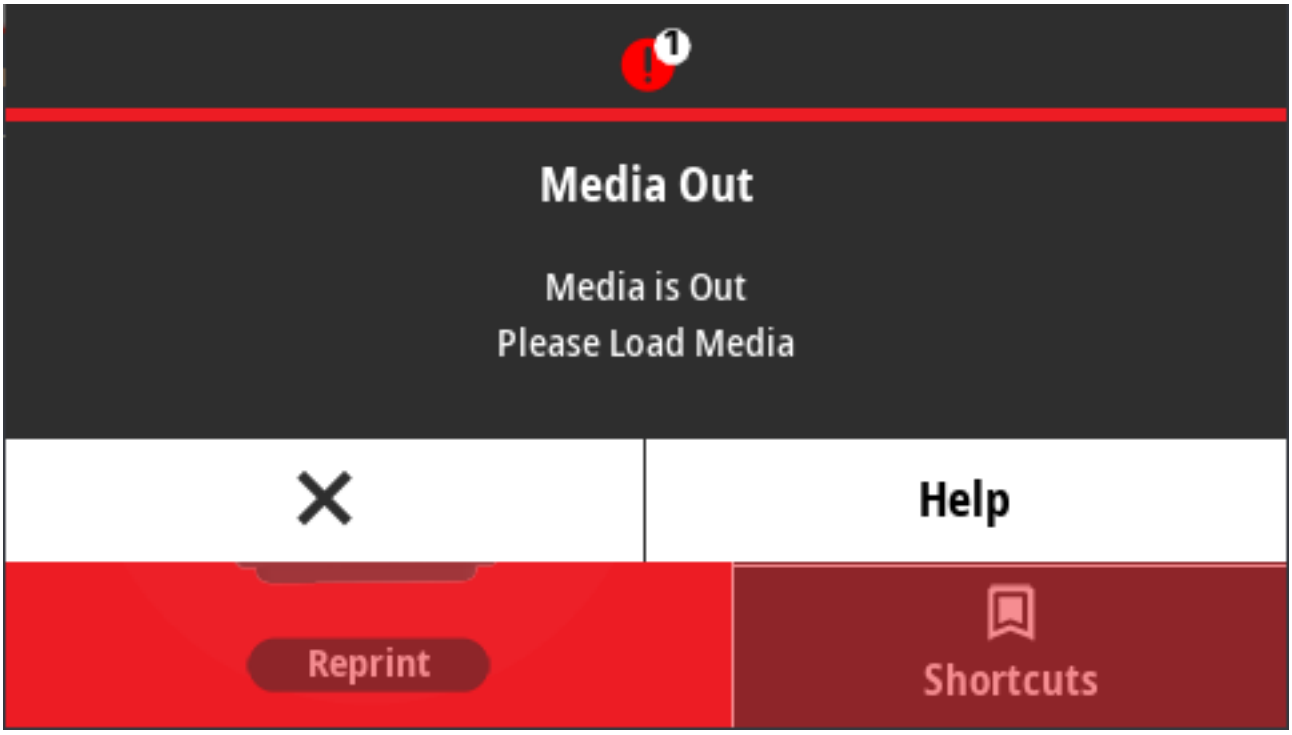

Olası nedenler ve çözümler:

- Yazıcıda medya (rulo) yoktur. Tercih ettiğiniz medyayı yazıcıya takın ve yazıcıyı kapatın. Bkz. Rulo Medya Türleri ve Takma sayfa 170. Yazıcının yazdırmaya devam etmesini sağlamak için **FEED** (BESLE) düğmesine bir kez basmanız veya **PAUSE** (DURAKLAT) öğesine basmanız gerekebilir.
- Yazıcı, ruloda eksik bir etiket algıladı. Yazıcıyı açın: Bir etiket rulosunun sonundaki iki etiket arasındaki ruloda eksik etiket varsa bu, rulonun sonunu belirtmek için etiket rulosu üreticisi tarafından kullanılan bir yöntemdir. Bkz. Bir Medya Sonu Durumunu Tespit Etme ve Giderme sayfa 193. Boş medya rulosunu değiştirip yazdırmaya devam edin. Yazıcıyı kapatmayın; aksi halde yazdırma işinizi kaybedersiniz.
- Yanlış ayarlanmış medya sensörü. Medya sensörünün konumunu kontrol edin. Bkz. Hareketli Sensör Ayarı sayfa 174. Sensör konumu ayarlandıktan sonra yazıcının medya için kalibre edilmesi gerekebilir. Bkz. SmartCal Medya Kalibrasyonu Gerçekleştirme sayfa 191 ve Print (Yazdır) > Sensors (Sensörler) > Manual Calibration (Manuel Kalibrasyon) sayfa 142.
- Yazıcı, sürekli olmayan (etiketler veya siyah işaret) medyaya ayarlı ancak sürekli medya yüklü. Medya sensörünün konumunun varsayılan merkezi konumda olduğunu doğrulayın. Bkz. Hareketli Sensör Ayarı sayfa 174. Sensör konumu ayarlandıktan sonra yazıcının medya için kalibre edilmesi gerekebilir. Bkz. SmartCal Medya Kalibrasyonu Gerçekleştirme sayfa 191.
- Medya sensörü kirli. Üst Web (Boşluk) Sensör Dizesini ve alt Hareketli Medya sensörlerini temizleyin. Bkz. Sensörü Temizleme sayfa 274. Medyanızı tekrar yükleyin, Hareketli Medya sensörünün konumunu medyanıza göre ayarlayın ve yazıcıyı medya için yeniden kalibre edin. Bkz. Hareketli Sensör Ayarı sayfa 174, Rulo Medya Türleri ve Takma sayfa 170, ve SmartCal Medya Kalibrasyonu Gerçekleştirme sayfa 191.
- Yazıcı, bellekteki olası veri bozulması veya hatalı bileşenler nedeniyle medyayı algılayamıyor. Yazıcının ürün yazılımını yeniden yükleyin. Bkz. Yazıcı Ürün Yazılımını Güncelleme sayfa 303. Bu işlemler sorunu gidermezse bir servis teknisyenini arayın.

Uyarı: Şerit İçeride - Yalnızca ZD421 Şerit Kartuş Yazıcıları

Bu uyarıyı gördüğünüzde yazıcıya bir yazdırma komutu gönderilmiştir ve yazıcı, şerit takılı şekilde Doğrudan Termal modundadır. Yazıcı, biri Doğrudan Termal diğeri ise Termal Aktarım yazdırma modu olmak üzere iki ısı ayarına sahiptir. Bu ayarlar, aynı ayar düzeyinde eşdeğer yazdırma yoğunluğuna/koyuluğuna sahip olacak şekilde tasarlanmıştır. Doğrudan Termal modda şerit kullanılmaz.

Durum göstergesi uyarısı:

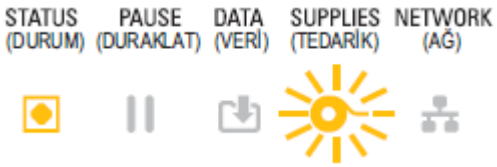

Olası nedenler ve çözümler:

- Yazıcı Doğrudan Termal Moda ayarlıyken (ve doğrudan termal medya üzerine yazdırıyorken) yazıcıda bir Şerit Kartuşu vardır. Yazıcıyı KAPALI konuma getirmeden şerit kartuşunu yazıcıdan çıkartın. Yazıcıyı kapatın. Yazıcının yazdırma işlemine devam etmesi için **FEED** (BESLE) düğmesine veya **PAUSE** (DURAKLAT) düğmesine bir kez basmanız gerekebilir.
- Aktarım medyası ve şerit kartuş kullanarak yazdırmayı denerken yazıcı hatalı olarak Doğrudan Termal moda ayarlanmış. PRINT METHOD'ı (Yazdırma Yöntemi) THERMAL TRANS (Termal Aktarım) moduna değiştirin. Bu yazdırma işi için gönderilen yazdırma formatı (formu) bir `^MTT` yerine `^MTD` ile ayarlanmış Doğrudan Termal moda sahip olabilir. ZPL Programlama Kılavuzuna buradan ulaşabilirsiniz: http://zebra.com/manuals.
- Bu ayarı değiştirmek için:
  - Ayarı değiştirmek için yazıcının renkli dokunmatik ekran kullanıcı arabirimini (varsa) kullanın. Bkz. Print (Yazdır) > Print Quality (Yazdırma Kalitesi) > Print Type (Yazdırma Türü) sayfa 134.
  - PRINT METHOD'a (Yazdırma Yöntemi) erişmek ve bunu THERMAL TRANS (Termal Aktarım) moduna ayarlamak için Ethernet (LAN veya WLAN) yazıcının Yazdırma Sunucusu web sayfasını kullanın. Yazdırma sunucusu kullanıcı arabiriminde nasıl gezineceğinizi öğrenmek için bkz. Print (Yazdır) > Print Quality (Yazdırma Kalitesi) > Print Type (Yazdırma Türü) sayfa 134.

Uyarı: Şerit Sonu

Yazıcı yazdırıyor ve yazdırma işlemi sırasında duruyor. Alternatif olarak; yazıcıya bir yazdırma işi gönderildi ve hemen ardından yazıcı bu uyarıyı bildiriyor.

Durum göstergesi uyarısı:

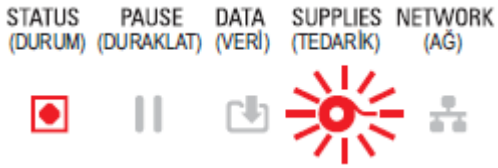

Ekran uyarısı:

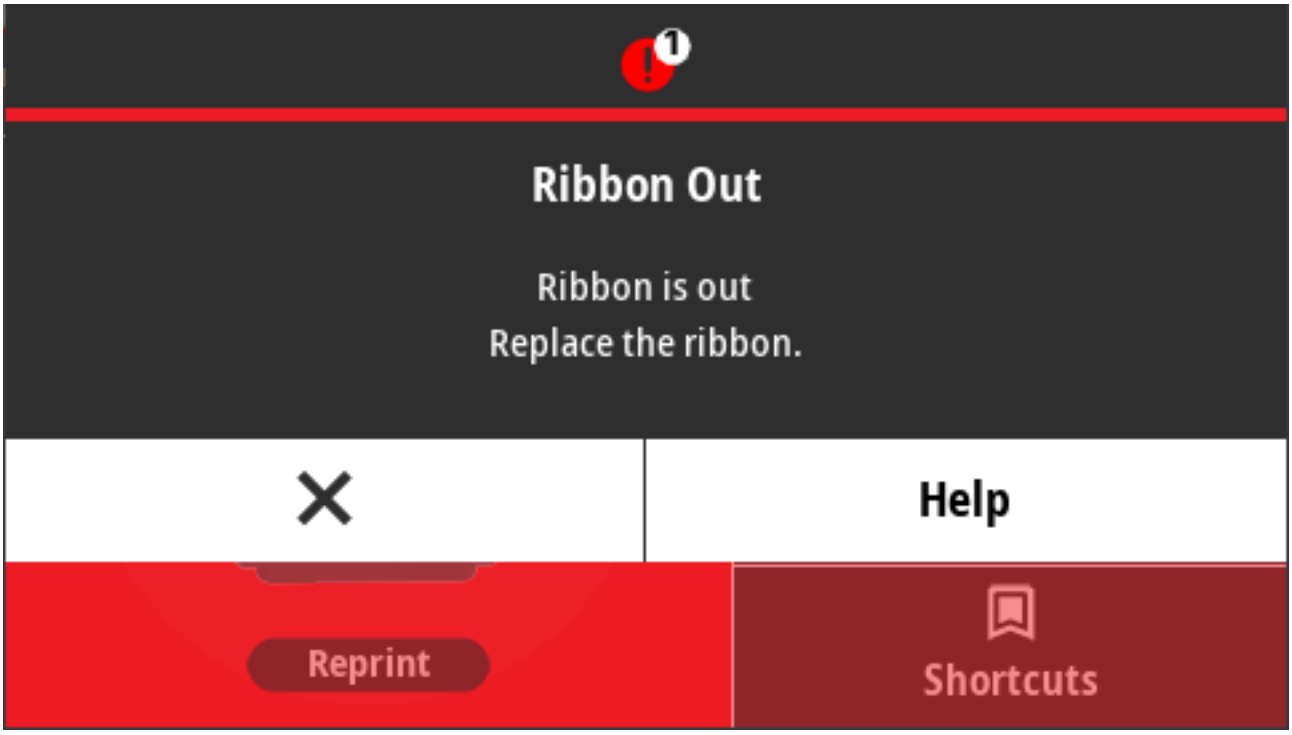

Olası nedenler ve çözümler:

- Yazıcı şeridin sonunu algıladı. Orijinal Zebra Aktarım Şeritlerinin uçlarında, yazıcının şerit sonu olarak yorumladığı yansıtıcı bitişler bulunur; bu da beslenen şeridin tamamen bittiği anlamına gelir. Şeridi çıkarın ve şerit rulolarını veya şerit kartuşlarını değiştirin ve ardından yazıcıyı kapatın. Yazıcının yazdırma işlemine devam etmesini sağlamak için **FEED** (BESLE) veya **PAUSE** (DURAKLAT) düğmesine bir kez basmanız gerekebilir. Bkz. Bir Şerit Sonu Durumunu Tespit Etme ve Giderme sayfa 195.
- ZD421 Şerit Kartuş yazıcıları için: Yazıcıya bir şerit kartuşu yüklenmelidir. Yazıcı Termal Aktarım moduna ayarlanır. Bkz. Şerit Kartuşunu Yükleme – Yalnızca ZD421 Şerit Kartuş Yazıcıları sayfa 190.
- Yalnızca ZD421 Şerit Kartuş Yazıcıları için: Yazıcı medyayı muhtemelen algılayamıyor çünkü:
  - Şerit kartuş veri yongası veya kartuş sensörü temas noktaları kirlidir.
  - Bellekteki veriler bozuktur.
  - Kartuş veya yazıcı bileşenleri arızalıdır.

  Bu sorunu gidermek için:
  - Varsa başka bir çalışan şerit kartuşu deneyin.
  - Şerit kartuş yongasını alkolle nemlendirilmiş bir temizleme çubuğu ile temizleyin.
  - Şerit kartuşu sensör temas pimlerini temizleyin. Temizleme talimatları için bkz. Sensörü Temizleme – ZD421 Şerit Kartuş Yazıcılarının Üst Yarısı sayfa 277.
  - Yazıcının ürün yazılımını yeniden yükleyin. Bkz. Yazıcı Ürün Yazılımını Güncelleme sayfa 303.
  - Bu işlemler sorunu gidermezse bir servis teknisyenini arayın.

Uyarı: Şerit Düşük – Yalnızca ZD421 Şerit Kartuş Yazıcı

Durum göstergesi uyarısı:

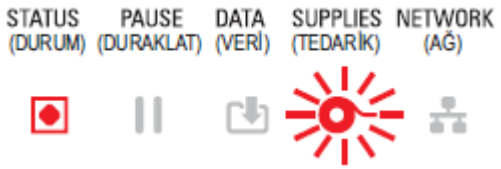

Olası nedenler ve çözümler:

Yazıcı, şerit kartuşunda sadece %10 oranında şerit kaldığını hesaplamıştır.

Şerit düşük değeri, programlama komutları kullanılarak değiştirilebilir.

Şerit kartuşlarının kullanılabilirlik durumunu kontrol edin. Şerit Düşük uyarı noktasını değiştirme hakkında bilgi için bkz. Şerit Kartuşu Programlama Komutları sayfa 244. Yazıcı programlamayla ilgili ayrıntılar için bkz. ZPL Programlama Kılavuzu. Bu ve diğer kılavuzların Zebra destek sayfalarına bağlantıları için bkz. Bu Kılavuz Hakkında sayfa 14.

Uyarı: Kesici Hatası

Kesici bıçak çıkmış ve uygun biçimde hareket etmiyor.

Durum göstergesi uyarısı:

Ekran uyarısı:

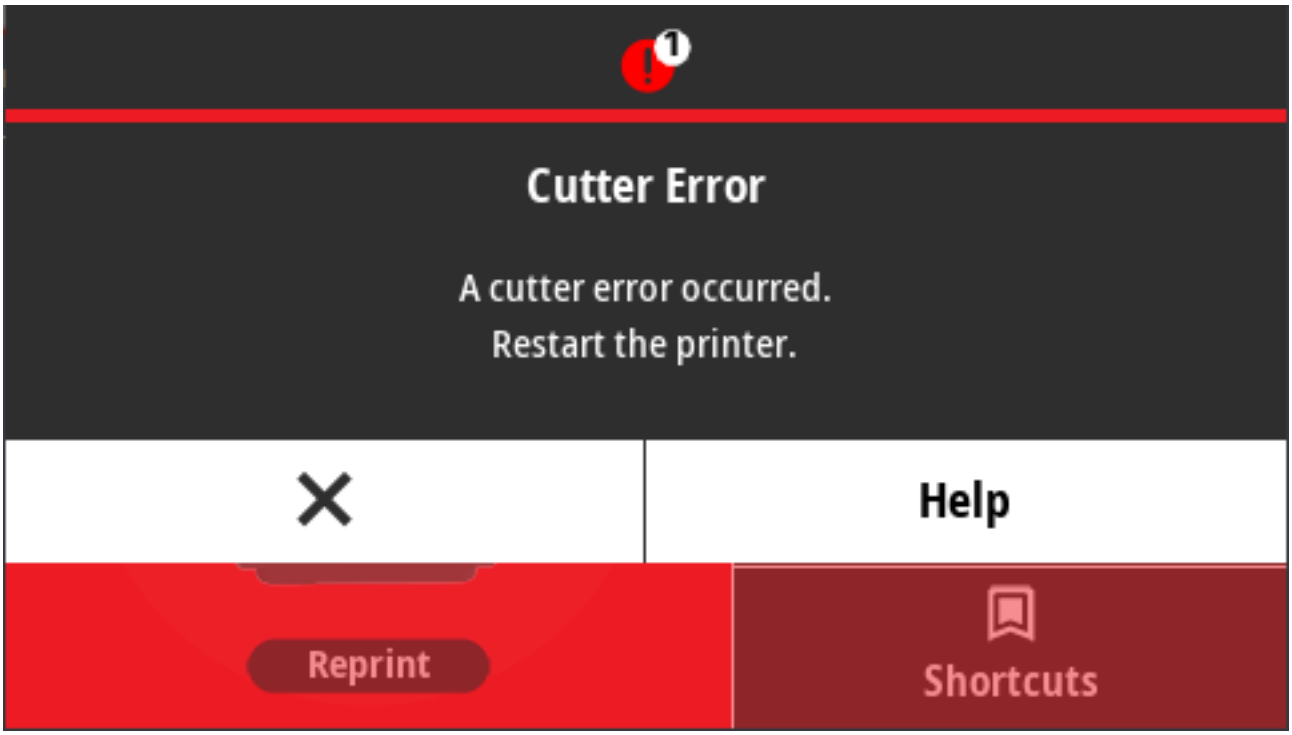

Olası nedenler ve çözümler:

Medya, yapıştırıcı veya harici nesne kesici bıçağın çalışmasını durdurdu. **POWER** (GÜÇ) düğmesini beş saniye boyunca basılı tutarak yazıcıyı kapatın. Yazıcının tamamen kapanmasını bekleyin ve ardından yazıcıyı açın. Yazıcı bu hatayı gideremezse yardım için bir servis teknisyeni çağırın.

DİKKAT: Kesici ünitesinde kullanıcının bakımını yapabileceği parçalar yoktur. Kesici kapağını (yuva) asla çıkarmayın. Kesici mekanizması içine asla cisim ya da parmak sokmaya çalışmayın.

NOT: Onaylanmamış aletlerin, pamuklu çubukların, çözücülerin (alkol dahil) vb. kullanımı kesiciye zarar verebilir veya kesicinin ömrünü kısaltabilir ya da kesicinin sıkışmasına neden olabilir.

Uyarı: Yazıcı Kafası Yüksek Sıcaklığı

Yazıcı kafası aşırı ısınmış ve yazıcı kafasının soğuması için duraklatılmış.

Durum göstergesi uyarısı:

Ekran uyarısı:

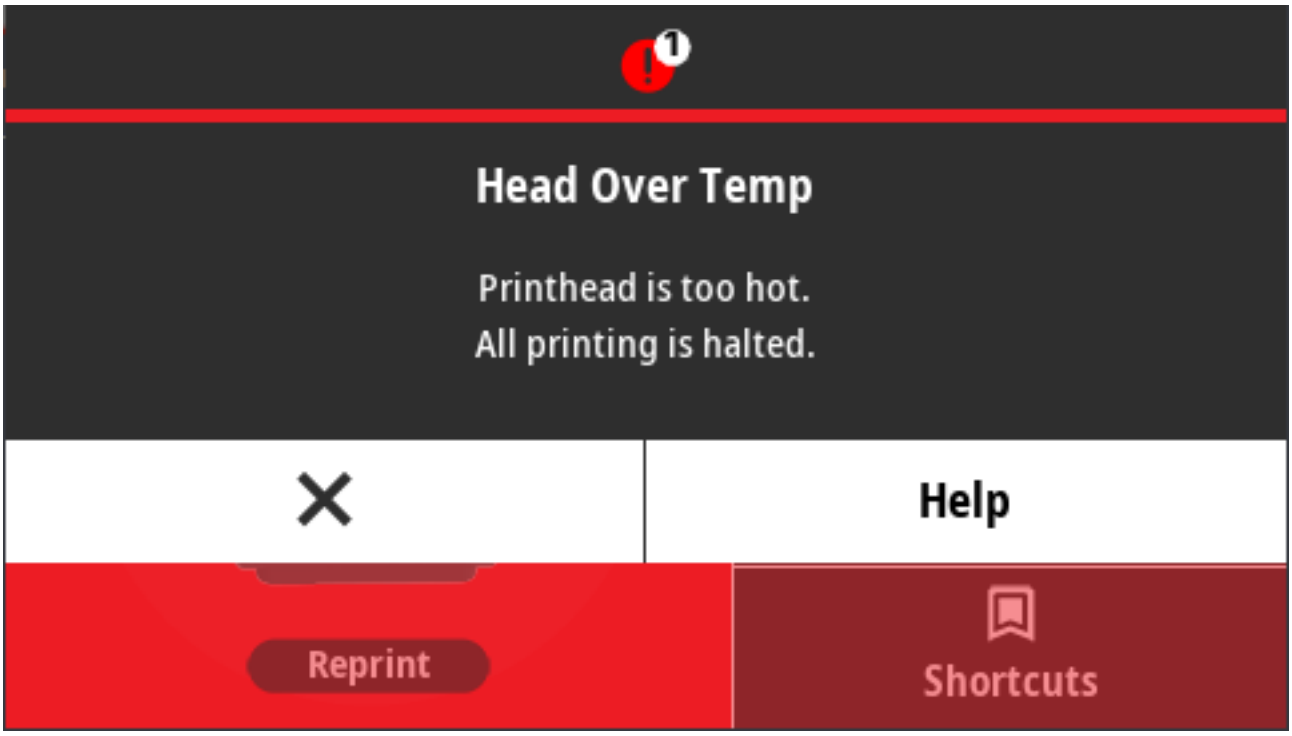

Olası nedenler ve çözümler:

- Yazıcı, tipik olarak yüksek miktarda yazdırma işi içeren büyük bir yığın iş yazdırıyor. Yazdırma işlemi yazıcı kafasının soğumasının ardından devam edecektir.
- Yazıcının bulunduğu yerdeki ortam sıcaklığı, belirtilen çalışma aralığının üstünde. Doğrudan güneş ışığı alan bir konumdaysa yazıcının ortam sıcaklığı zaman zaman artabilir. Yazıcının konumunu değiştirin veya yazıcının çalıştığı ortamın sıcaklığını düşürün.

Uyarı: Yazıcı Kafası Kapanıyor

Yazıcı kafası düzgün yazdırma için gereken çalışma sıcaklığının altında.

Durum göstergesi uyarısı:

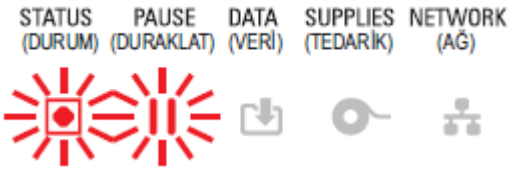

Yazıcı kafası sıcaklığı kritik durumda veya elektrik kesintisi var. **POWER** (GÜÇ) düğmesini beş saniye boyunca basılı tutarak yazıcıyı kapatın. Yazıcının tamamen kapanmasını bekleyin ve ardından yazıcıyı açın. Yazıcı bu hatayı gideremezse bir servis teknisyeni çağırın. Yazıcı kafası, operatörün bakımını yapabileceği bir bileşen değildir.

Uyarı: Yazıcı Kafası Düşük Sıcaklığı

Yazıcı kafası düzgün yazdırma için gereken çalışma sıcaklığının altında.

Durum göstergesi uyarısı:

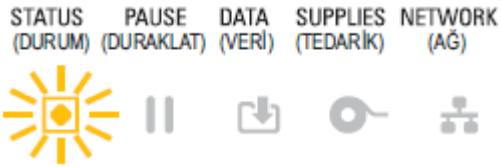

Ekran uyarısı:

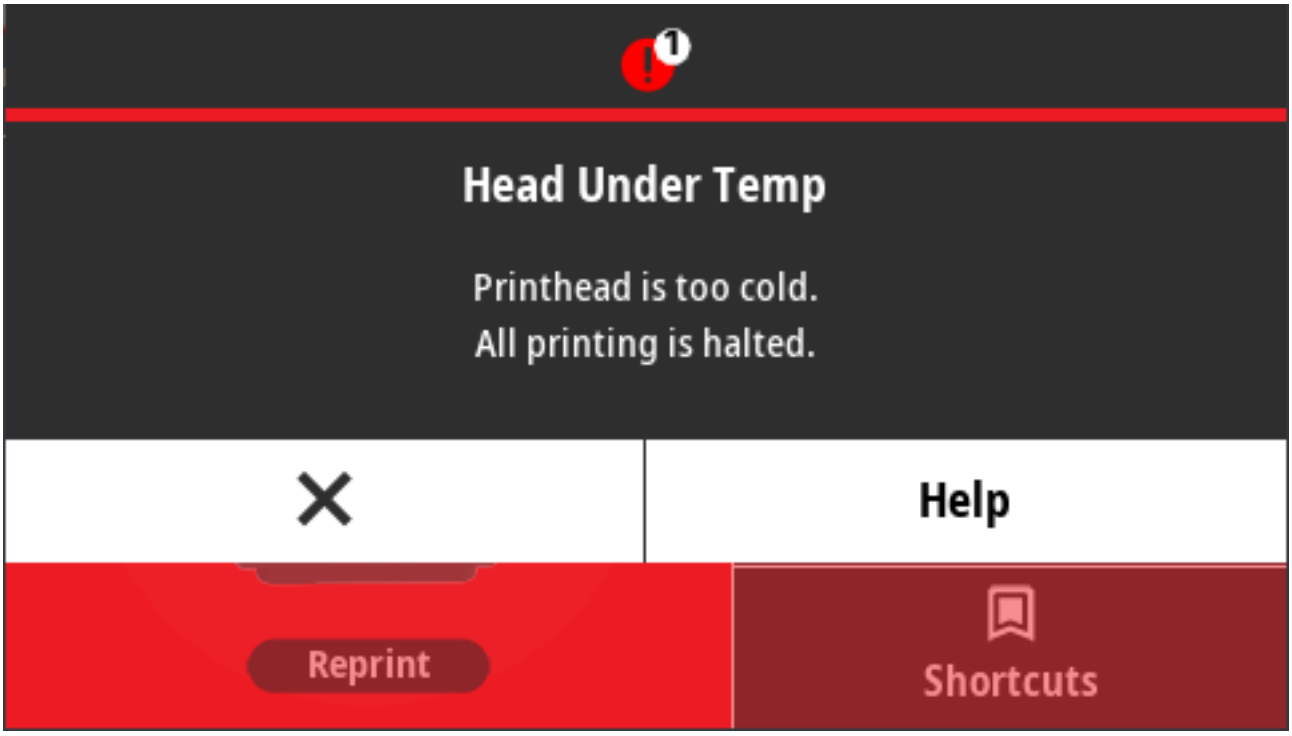

Olası nedenler ve çözümler:

- Yazıcının bulunduğu yerdeki ortam sıcaklığı belirtilen çalışma aralığının altında. Yazıcıyı kapatın, ardından daha sıcak bir konuma taşıyın ve kendiliğinden ısınmasını bekleyin. Sıcaklık çok hızlı değişirse yazıcı üzerinde ve içinde yoğuşma olabilir.
- Yazıcı kafası termistörü arızalandı. **POWER** (GÜÇ) düğmesini beş saniye boyunca basılı tutarak yazıcıyı kapatın. Yazıcının tamamen kapanmasını bekleyin ve ardından yazıcıyı açın. Yazıcı bu hatayı gideremezse bir servis teknisyeni çağırın.

Uyarı: Bellek Yetersiz

Veriler belirtilen bellek konumunda saklanamaz. Dört farklı türde depolama belleği vardır: Grafik, Format, Bit Eşlem ve Yazı Tipi. Hata mesajının ikinci satırında belirtilen işlevi gerçekleştirmek için yeterli bellek yok.

Durum göstergeleri uyarısı:

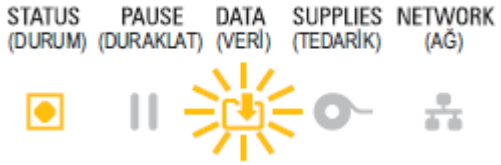

Ekran uyarısı:

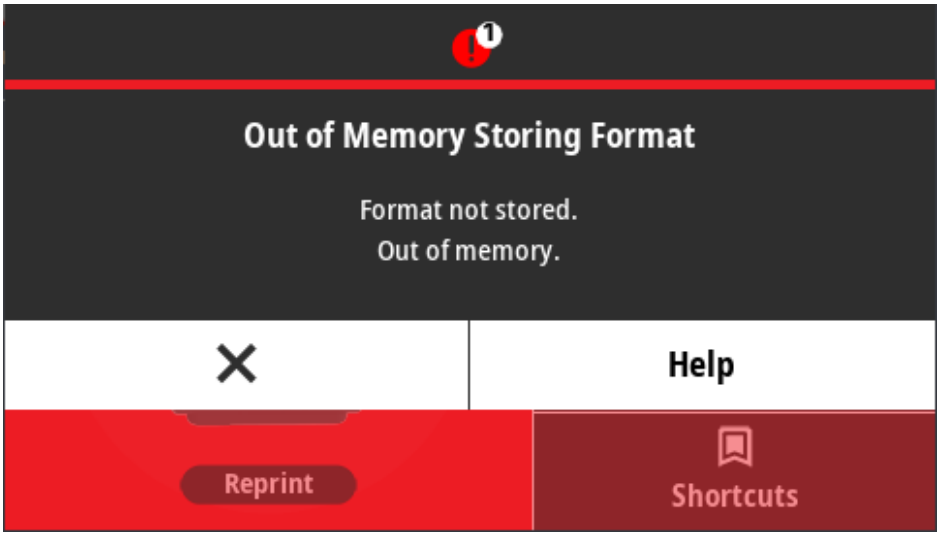

Olası nedenler ve çözümler:

Hata mesajının ikinci satırında belirtilen işlevi gerçekleştirmek için yeterli bellek yok.

- Yazdırma alanını küçültmek için etiket formatını ya da yazıcının parametrelerini ayarlayarak yazıcının belleğinde yer açın.
- Kullanılmamış grafik, yazı tipi veya formatları kaldırın.
- Verinin kurulu veya mevcut olmayan bir cihaza yönlendirilmediğinden emin olun.

Yazdırma Sorunlarını Çözme

Bu bölüm yazdırma veya yazdırma kalitesiyle ilgili sorunları, bu sorunların nedenlerini ve önerilen çözümleri tanımlamanıza yardımcı olur.

Sorun: Genel Yazdırma Kalitesi Sorunları

Yazıcı görüntüsü doğru görünmüyor.

Olası neden ve çözümler:

- Yazıcı yanlış koyuluk seviyesine ve/veya baskı hızına ayarlı. Uygulamanız için ideal koyuluk ve hız ayarlarını belirlemek amacıyla Yazdırma Kalitesi Raporu (FEED (BESLE) otomatik testi) gerçekleştirin. Yazdırma hızını üreticinin medyanız (yazdırma malzemesi ve şeritler) için belirlediği maksimum nominal hızın üzerinde bir hıza ayarlamayın. Bkz. Yazdırma Kalitesi Raporu Oluşturma (FEED (BESLE) Otomatik Testi) sayfa 321 ve Yazdırma Kalitesini Ayarlama sayfa 235.
- Yazıcı kafası kirli. Yazıcı kafasını temizleyin. Bkz. Yazıcı Kafasını Temizleme sayfa 265.
- Merdane silindiri kirli veya hasarlı. Merdaneyi temizleyin veya değiştirin. Merdaneler aşınabilir veya hasar görebilir. Bkz. Merdaneyi Temizleme ve Değiştirme sayfa 279.
- Yazıcı kafası yıpranmış. Yazıcı kafasını değiştirin. Yazıcı kafası yıpranabilir veya hasar görebilir. Bkz. Yazıcı Kafasını Temizleme sayfa 265.
- Termal aktarım yazdırma sırasında yazdırma bulanık görünüyor, üzerinde kara lekeler var veya baskı üzerinde herhangi bir deseni olmayan boşluk ya da delikler mevcut. Yazdırma malzemesi (parafin, parafin-reçine veya reçine), kullanılan malzemeyle (kağıt, medya kaplama veya sentetik) eşleşmiyor olabilir. Yazıcıyı, şerit kartuşun önerilen maksimum yazdırma hızından daha yüksek bir hıza ayarlamayın. Şerit kartuş özelliklerini okuma hakkında bilgi için bkz. Şerit Kartuşu Programlama Komutları sayfa 244.
- Yanlış güç kaynağı kullanıyor olabilirsiniz. Bu yazıcı ile gelen güç kaynağını kullandığınızdan emin olun.

Sorun: Etikette Baskı Yok

Yazdırılan görüntü doğru görünmüyor.

Olası nedenler ve çözümler:

- Medya, doğrudan termal medya olmayabilir (ve termal medya, termal aktarım yazıcıları için üretilmiş olmalıdır). Bkz. Termal Medya Türlerini Belirleme sayfa 363.
- Medya yanlış bir şekilde yüklenmiştir. Medya yazdırılabilir yüzeyi yazıcı kafasına doğru bakmalıdır. Bkz. Yazdırmak İçin Nelere İhtiyaç Duyarsınız sayfa 22 ve Rulo Medya Türleri ve Takma sayfa 170.

Sorun: Etiketlerin Boyutu Değişti veya Baskı Alanı Başlangıç Konumunda Farklılık Var

Bu sorunla birlikte, yazdırılan görüntü etiketler arasında atlanabilir (hatalı kayıt).

Olası nedenler ve çözümler:

- Medya yanlış yerleştirilmiş veya hareketli medya sensörü düzgün ayarlanmamış. Sensörün medya türünüz ve algılama konumu için doğru şekilde ayarlandığından ve yerleştirildiğinden emin olun. Aşağıdakilere bakın:
  - Rulo Medya Türleri ve Takma sayfa 170
  - Medya Türüne göre Medya Algılamayı Ayarlama sayfa 171
  - Siyah İşaretler ya da Çentikler için Hareketli Sensörü Ayarlama sayfa 175
  - Web (Boşluk) Algılama için Hareketli Sensörü Ayarlama sayfa 175
- Medya sensörleri medya uzunluğunuza, fiziksel özelliklere veya algılama türüne (boşluk/çentik, sürekli veya işaret) göre kalibre edilmemiştir. Bkz. SmartCal Medya Kalibrasyonu Gerçekleştirme sayfa 191. Yazıcı hâlâ etiketleri atlıyorsa manuel medya kalibrasyonu yapmayı deneyin. Bkz. Print (Yazdır) > Sensors (Sensörler) > Manual Calibration (Manuel Kalibrasyon) sayfa 142.
- Merdane silindiri (sürücü) kaygan veya hasarlıdır. Merdaneyi temizleyin veya değiştirin. Merdaneler aşınabilir veya hasar görebilir. Bkz. Merdaneyi Temizleme ve Değiştirme sayfa 279.
- Yazıcı kablolar veya iletişim ayarları ile iletişim sorunları yaşıyordur. Bkz. İletişim Sorunları sayfa 314.

İletişim Sorunları

Bu bölüm, iletişimle ilgili meydana gelebilecek sorunlar ve bunların muhtemel nedenleri ile bu nedenlere önerilen çözümleri tanımlar.

Sorun: Etiket İşi Gönderildi, Veri Aktarımı Yok

Bir etiket formatı yazıcıya gönderildi ancak tanınamadı. DATA (VERİ) ışığı yanıp sönmüyor.

İletişim parametreleri yanlış.

Olası nedenler ve çözümler:

- Yazıcı sürücüsünü veya yazılım iletişim ayarlarını (varsa) kontrol edin.
- Yalnızca Seri Portu: Yazıcının uyuşma protokolü ve seri port ayarlarını kontrol edin. Kullanılan ayar ana bilgisayar tarafından kullanılan ile uyumlu olmalıdır. Yazıcının varsayılan seri port ayarları için bkz. Seri Portu Arabirimi sayfa 336.
- Kullanmaya çalıştığınız seri kablo standart bir DTE veya DCE tip kablo olmayabilir, hasarlıdır veya RS-232 seri portu teknik özelliklerine göre aşırı uzundur. Bkz. Seri Portu Arabirimi sayfa 336.

Sorun: Etiket İşinin Gönderilmesinin Ardından Etiketler Atlanıyor veya İçerik Kötü Bir Şekilde Yazdırılıyor

Bir etiket formatı yazıcıya gönderildi. Birkaç etiketin yazdırılmasının ardından yazıcı etiket üzerinde bulunan resmi atlıyor, yanlış yerleştiriyor, ıskalıyor veya bozuyor.

Olası neden ve çözüm:

Seri iletişim ayarları yanlıştır. Yazıcı sürücüsünü veya yazılım iletişim ayarlarını (varsa) kontrol edin. Akış kontrol ayarlarının ve diğer seri portu uyuşma ayarının ana bilgisayar sistemiyle eşleştiğinden emin olun.

Sorun: Etiket İşi Gönderildi, Veri Aktarılıyor Fakat Yazdırma Yok

Bir etiket formatı yazıcıya gönderildi ancak tanınamadı. DATA (VERİ) ışığı yanıp sönüyor ancak yazdırma işlemi gerçekleşmiyor.

Olası nedenler ve çözümler:

- Yazıcıda ayarlanan ön ek ve sınırlayıcı karakterler etiket formatındakiler ile uyumlu değil. ZPL programlama ön eki (COMMAND CHAR) ve sınırlayıcı (DELIM./CHAR) karakterlerini doğrulayın. Bkz. Çapraz Referans Komutu Yapılandırma Ayarı sayfa 369.
- Yazıcıya yanlış veri gönderilmekte. Bilgisayarda bulunan iletişim ayarlarını kontrol edin. Yazıcı ayarları ile uyumlu olduğundan emin olun.
- Yazıcıya yanlış veri gönderilmekte. Etiket formatını kontrol edin. Yazıcı programlamayla ilgili ayrıntılar için ZPL Programlama Kılavuzuna bakın. Kılavuza bağlantılar Bu Kılavuz Hakkında sayfa 14 içerisine listelenen her yazıcı modelinin destek sayfalarından bulunabilir.

Diğer Sorunlar

Bu bölüm, yazıcıyla ilgili meydana gelebilecek diğer sorunlar ve bunların muhtemel nedenleri ile bu nedenlere önerilen çözümleri tanımlar.

Sorun: Ayarlar Kayıp veya Yok Sayıldı

Bazı parametreler yanlış ayarlandı.

Olası nedenler ve çözümler:

- Yazıcı ayarları kaydedilmeden değiştirilmiş. Yazıcıyı kapatmadan önce ZPL ^JU komutu yapılandırmanızı kaydetmek için kullanılmadı. Ayarların kaydedildiğini doğrulamak için yazıcıyı KAPALI ve ardından AÇIK konuma getirin.
- Etiket formatı/formu komutları veya yazıcıya doğrudan gönderilen komutlar sözdizimi hatalarına sahip veya hatalı kullanılmış.
  - Ürün yazılımı komutu parametrenin değiştirilmesini önler.
  - Ürün yazılımı komutu parametreyi varsayılan ayarına sıfırlamış.

  Komut kullanımı ve söz dizimini doğrulamak için ZPL Programlama Kılavuzuna bakın. Kılavuzu Bu Kılavuz Hakkında sayfa 14 içerisinde listelenen destek sayfalarından bulabilirsiniz.
- Yazıcıda ayarlanan ön ek ve sınırlayıcı karakterler etiket formatındakiler ile uyumlu değil. Kontrol, Komut ve Sınırlayıcı ayarlarına yönelik ZPL programlama ayarlarının sistem yazılım ortamınız için doğru olduğundan emin olun. Bu üç menü öğesi için bir Yapılandırma Raporu yazdırın veya ekranın Dil Menüsünü (varsa) kullanıp bu öğeleri yazdırmaya çalıştığınız etiket formatı/formundaki komutlarla karşılaştırın. Bkz. Bir Yapılandırma Raporu ile Yazdırmayı Test Etme sayfa 192, System (Sistem) > Language (Dil) sayfa 93 ve ZPL Yapılandırması sayfa 368.
- Ana İşlem kartı doğru çalışmıyor olabilir. Firmware bozuk veya yazıcının servise ihtiyacı var.
  - Yazıcıyı fabrika varsayılanlarına sıfırlayın. Bkz. System (Sistem) > Settings (Ayarlar) > Restore Defaults (Varsayılanları Geri Yükle) sayfa 102 veya Zebra Setup Utility'yi kullanarak **Open Printer Tools (Yazıcı**

Araçlarını Aç) > **Action (Eylem)** > **Load printer defaults (Yazıcı varsayılanlarını yükle)** seçeneğini belirleyin.

- Yazıcı ürün yazılımını yeniden yükleyin. Bkz. Yazıcı Ürün Yazılımını Güncelleme sayfa 303.
- Yazıcı bu hatayı gideremezse bir servis teknisyeni çağırın. Bakımı kullanıcı tarafından gerçekleştirilemez.

Sorun: Aralıklı etiketler, Sürekli etiketler gibi davranıyor

Yazıcı, kullanılan medya için kalibre edilmemiş veya sürekli medya için yapılandırılmış.

Olası nedenler ve çözümler:

Yazıcıyı doğru medya türüne (boşluk/çentik, sürekli veya işaret) ayarlayın ve yazıcıyı kalibre edin. Yazıcıyı kullandığınız medya türüne göre manuel olarak kalibre etmek için Print (Yazdır) > Sensors (Sensörler) > Manual Calibration (Manuel Kalibrasyon) sayfa 142 öğesini kullanın; bkz. SmartCal Medya Kalibrasyonu Gerçekleştirme sayfa 191.

Renkli dokunmatik ekranlı ZD621 yazıcılarda, Print (Yazdır) > Print Quality (Yazdırma Kalitesi) > Label Type (Etiket Türü) sayfa 135 öğesine erişerek medya türünü kontrol edin ve ayarlayın.

Sorun: Yazıcı Kilitleniyor

Tüm gösterge ışıkları yanıyor ve yazıcı kilitleniyor veya yeniden başlatma sırasında yazıcı kilitleniyor.

Yazıcı belleği bilinmeyen bir olay nedeniyle bozulmuş.

Olası nedenler ve çözümler:

- Yazıcıyı fabrika varsayılanlarına sıfırlayın. Bkz. System (Sistem) > Settings (Ayarlar) > Restore Defaults (Varsayılanları Geri Yükle) sayfa 102 veya Zebra Setup Utility'yi kullanarak **Open Printer Tools (Yazıcı Araçlarını Aç)** > **Action (Eylem)** > **Load printer defaults (Yazıcı varsayılanlarını yükle)** seçeneğini belirleyin.
- Yazıcı ürün yazılımını yeniden yükleyin. Bkz. Yazıcı Ürün Yazılımını Güncelleme sayfa 303.
- Yazıcı bu hatayı gideremezse bir servis teknisyeni çağırın. Bu, kullanıcı tarafından giderilemeyecek bir sorundur.

Sorun: Hatalı Şerit Kartuşu Arızaları

Yazıcı bir Şerit Sonu uyarısı veriyor ancak şerit kartuşu takılı. Alternatif olarak, Orijinal Zebra Şerit Kartuşu takılı ve yenilenmemiş veya değiştirilmemiş olduğu halde Şerit Kartuşu Doğrulama hatası var.

Olası nedenler ve çözümler:

Şerit kartuşu sensör temas pimleri veya şerit kartuşu akıllı çip temas noktaları kirli olabilir veya çip hasar görmüş olabilir. Şerit kartuşun akıllı çip kontağını temizleyin; kontak noktaları kirli görünüyorsa %97,3 saf (tıbbi sınıf) alkole batırılmış hafif nemli bir pamuklu bezle temizleyin. Bu kartuş çalışmıyorsa başka bir kartuş deneyin.

Şerit kartuşu sensör temas pimlerini de temizleyin. Medya Yolunu Temizleme – ZD421 Termal Aktarım Şerit Kartuş Yazıcılarının Üst Yarısı sayfa 271 içerisindeki pimlerin nasıl temizleneceğini açıklayan adımlara bakın.

Sorun: Pilde Kırmızı Bir Gösterge Görünüyor

Pilde arıza vardır.

Olası nedenler ve çözümler:

- Pil çok sıcak veya çok soğuktur. Pilin ortam sıcaklığına gelecek şekilde soğumasını ısınmasını bekleyin, ardından pilin şarj durumunu yeniden kontrol edin.
- Pil, kullanım ömrünün sonuna gelmiş olabilir. Pili yazıcıdan çıkarın ve pili şarj ederken şarj durumunu kontrol edin.
- Bir pil bileşeni arızalı olabilir. Pili değiştirin.

Araçlar

Bu bölümde, yazıcıya entegre edilen çeşitli araçlar ve yardımcı programlar sunulur. Bu araç ve programlar; kurulum, yapılandırma ve hata ayıklama (yazıcı ve komut programlama) konularında size yardımcı olmak üzere tasarlanmıştır.

Yazıcı Tanılama

Yazıcınızı çalıştırmanıza ve sorunları tanılamanıza yardımcı olmak için çeşitli tanılama araçları ve prosedürleri mevcuttur. Bunlar arasında yazıcı yapılandırma ve ağ yapılandırma raporları, tanılama raporları, kalibrasyon prosedürleri ve gerekirse yazıcı ayarlarını fabrika varsayılanlarına geri yükleme özelliği bulunur.

Tanılama Test İpuçları

ÖNEMLİ: Otomatik test gerçekleştirirken tam genişlikte medya kullanın. Medya yeteri kadar geniş değilse test etiketleri merdane (sürücü) silindiri üzerine yazdırılabilir.

Yazıcı otomatik testini başlatmak için yazıcının gücünü AÇIK konuma getirirken belirli bir kullanıcı arabirimi düğmesine veya düğme kombinasyonuna basmanız gerekir. İlk gösterge ışığı sönene kadar düğmeleri basılı tutun. Seçili otomatik test etme işlemi, normal başlatma işleminin sonunda otomatik olarak başlar.

- Bu otomatik test etme işlemleri gerçekleştirilirken yazıcıya merkezi cihazdan veri göndermeyin.
- Medyanız yazdırılan etiketten daha küçükse test etiketi bir sonraki etikete devam eder.
- Otomatik test işlemini tamamlanmadan önce iptal ederken, yazıcı gücünü daima önce KAPALI, ardından AÇIK konuma getirerek sıfırlayın.
- Yazıcı, yazıcı raporlarını dağıtıyorsa ve astar aplikatör tarafından alınıyorsa raporları uygun duruma geldikçe manuel olarak kaldırın.

Açılışta Otomatik Test

Yazıcı her AÇILDIĞINDA yazıcı, bir Açılışta Otomatik Test (POST) gerçekleştirir.

Açılışta Otomatik Test sırasında yazıcı, yazdırma işlerini çalıştırmaya ve yönetmeye hazır olduğundan kontrol paneli göstergeleri açılır ve kapanır.

Bu otomatik test işlemi sonunda sadece STATUS (DURUM) göstergesi yanık kalır.

SmartCal Medya Kalibrasyonu Gerçekleştirme

Yazıcı, yazdırmadan önce en uygun çalışma için medya parametrelerini ayarlamalıdır. Bunu yapmak için medya türünü (web/boşluk, siyah işaret/çentik veya sürekli) ve yazdırma için ölçüm medyası özelliklerini otomatik olarak belirler.

1. Medyanın (termal aktarım modunu kullanıyorsanız aynı zamanda şeridin de) yazıcıya uygun bir şekilde yüklendiğinden ve yazıcının üst kapağının kapalı olduğundan emin olun.
2. Yazıcıyı açmak için **POWER** (GÜÇ) düğmesine basın ve yazıcı Hazır durumda olana kadar bekleyin.

   STATUS (DURUM) Göstergesi, sabit yeşil renkte yanar.
3. **PAUSE** (DURAKLAT) ve **CANCEL** (İPTAL) düğmelerine aynı anda iki saniye boyunca basılı tutun ve bırakın.

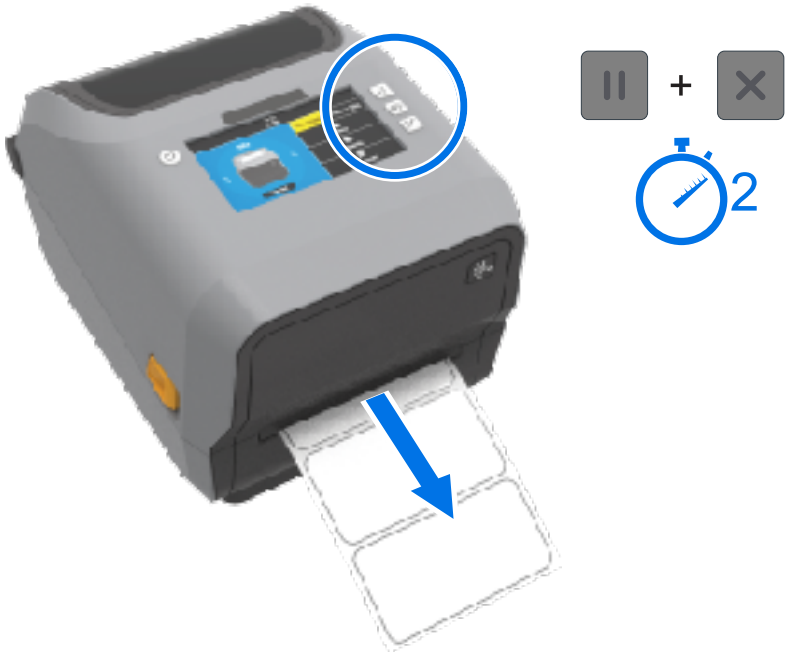

Yazıcı birkaç etiketi besleyip ve ölçerek medya algılama seviyelerini ayarlar. Ölçümü tamamladığında, STATUS (DURUM) göstergesi sabit yeşile döner.

NOT: Belirli bir medyada yapılan ilk kalibrasyondan sonra, kullanılan önceki medyalar (medya türü, satıcı, parti, boyut vb.) aynı türde olduğu sürece yeni yüklenen medya için ek kalibrasyonlara gerek yoktur. Yazıcı yeni yüklenen medyayı otomatik olarak ölçer ve yazdırma sırasında özelliklerindeki küçük değişikliklere göre ayarlar.

Aynı gruptan yeni bir medya rulosu yükledikten sonra, sadece **FEED** (BESLE) (İlerlet) düğmesine bir veya iki kez basarak etiketleri senkronize edebilir ve medya ayarını yazdırma olarak değiştirebilirsiniz.

Yazıcı medyayı tanıyamaz ve medyaya göre doğru şekilde kalibre olmazsa bkz. Manuel Medya Kalibrasyonu sayfa 330.

Yazıcı ve Ağ Yapılandırma Raporları Yazdırma (CANCEL Otomatik Testi)

1. Medyanın yüklendiğinden, yazıcı kapağının kapatıldığından ve yazıcı gücünün AÇIK olduğundan emin olun.

   Yazıcı gücü KAPALI ise yazıcı gücünü AÇARKEN, yanan tek gösterge STATUS (DURUM) göstergesi olana kadar **CANCEL** (İPTAL) düğmesini basılı tutun.

2. İki saniye boyunca **FEED** (BESLE) + **CANCEL** (İPTAL) düğmelerine basın.

   Yazıcı ve Ağ Yapılandırma Raporları yazdırılır ve yazıcı READY (HAZIR) durumuna döner. (Burada görülen raporlar örnektir. Gerçek raporlar yazıcınıza göre değişiklik gösterebilir.)

```
PRINTER CONFIGURATION

Zebra Technologies
ZTC ZD410-300dpi ZPL
50J153200130

+20.0............... DARKNESS
LOW................. DARKNESS SWITCH
4.0 IPS............. PRINT SPEED
+000................ TEAR OFF
TEAR OFF............ PRINT MODE
MARK................ MEDIA TYPE
REFLECTIVE.......... SENSOR SELECT
640................. PRINT WIDTH
1104................ LABEL LENGTH
39.0IN   988MM...... MAXIMUM LENGTH
MAINT. OFF.......... EARLY WARNING
NOT CONNECTED....... USB COMM.
AUTO................ SER COMM. MODE
9600................ BAUD
8 BITS.............. DATA BITS
NONE................ PARITY
XON/XOFF............ HOST HANDSHAKE
NONE................ PROTOCOL
NORMAL MODE......... COMMUNICATIONS
<~>  7EH............ CONTROL PREFIX
<^>  5EH............ FORMAT PREFIX
<,>  2CH............ DELIMITER CHAR
ZPL II.............. ZPL MODE
INACTIVE............ COMMAND OVERRIDE
NO MOTION........... MEDIA POWER UP
FEED................ HEAD CLOSE
DEFAULT............. BACKFEED
+000................ LABEL TOP
+0000............... LEFT POSITION
DISABLED............ REPRINT MODE
042................. WEB SENSOR
096................. MEDIA SENSOR
128................. TAKE LABEL
070................. MARK SENSOR
004................. MARK MED SENSOR
000................. TRANS GAIN
100................. TRANS LED
066................. MARK GAIN
058................. MARK LED
DPCSWFXM............ MODES ENABLED
.................... MODES DISABLED
 640 12/MM FULL..... RESOLUTION
3.0................. LINK-OS VERSION
V77.19.14Z       <- FIRMWARE
1.3................. XML SCHEMA
6.5.0 0.515......... HARDWARE ID
8192k............R:  RAM
65536k...........E:  ONBOARD FLASH
NONE................ FORMAT CONVERT
ENABLED............. IDLE DISPLAY
01/01/70............ RTC DATE
01:11............... RTC TIME
DISABLED............ ZBI
2.1................. ZBI VERSION
READY............... ZBI STATUS
312 LABELS.......... NONRESET CNTR
312 LABELS.......... RESET CNTR1
312 LABELS.......... RESET CNTR2
1,593 IN............ NONRESET CNTR
1,593 IN............ RESET CNTR1
1,593 IN............ RESET CNTR2
4,047 CM............ NONRESET CNTR
4,047 CM............ RESET CNTR1
4,047 CM............ RESET CNTR2
EMPTY............... SLOT 1
0................... MASS STORAGE COUNT
0................... HID COUNT
OFF................. USB HOST LOCK OUT
FIRMWARE IN THIS PRINTER IS COPYRIGHTED
```

```
Network Configuration

Zebra Technologies
ZTC ZD410-300dpi ZPL
50J153200130

Wired............... PRIMARY NETWORK
PrintServer......... LOAD LAN FROM?
WIRELESS............ ACTIVE PRINTSRVR

Wireless*
ALL................. IP PROTOCOL
172.029.016.086.... IP ADDRESS
255.255.255.000.... SUBNET
172.029.016.001.... GATEWAY
172.029.001.003.... WINS SERVER IP
YES................. TIMEOUT CHECKING
300................. TIMEOUT VALUE
000................. ARP INTERVAL
9100................ BASE RAW PORT
9200................ JSON CONFIG PORT
INSERTED............ CARD INSERTED
02dfH............... CARD MFG ID
9134H............... CARD PRODUCT ID
ac:3f:a4:00:0f:40.. MAC ADDRESS
YES................. DRIVER INSTALLED
INFRASTRUCTURE...... OPERATING MODE
125................. ESSID
1................... CURRENT TX RATE
OPEN................ WEP TYPE
NONE................ WLAN SECURITY
1................... WEP INDEX
000................. POOR SIGNAL
LONG................ PREAMBLE
YES................. ASSOCIATED
ON.................. PULSE ENABLED
15.................. PULSE RATE
OFF................. INTL MODE
usa/canada.......... REGION CODE
usa/canada.......... COUNTRY CODE
0x3FFFFFFFFFFF...... CHANNEL MASK

Bluetooth
4.3.1p1............. FIRMWARE
02/13/2015.......... DATE
on.................. DISCOVERABLE
3.0/4.0............. RADIO VERSION
on.................. ENABLED
AC:3F:A4:00:0F:41.. MAC ADDRESS
50J153200130........ FRIENDLY NAME
no.................. CONNECTED
1................... MIN SECURITY MODE
nc.................. CONN SECURITY MODE
supported........... iOS

FIRMWARE IN THIS PRINTER IS COPYRIGHTED
```

Ağ (ve Bluetooth) Yapılandırma Raporu

Kablolu veya kablosuz bağlantı seçenekleri yüklü olan ZD Serisi yazıcılar, CANCEL Self Test (İPTAL Otomatik Testi) sırasında yazıcı yapılandırma raporunun yanı sıra bir ağ yapılandırma raporu da yazdırır.

Ethernet (LAN ve WLAN), Bluetooth 4.1 ve Bluetooth LE ağ yazdırmasını kurmak ve sorunlarını gidermek için bu rapordaki bilgiler gereklidir.

CANCEL Self Test (İPTAL Otomatik Testi) özelliğine ek olarak `~WL` ZPL komutunu yazıcıya göndererek de bu raporu alabilirsiniz.

Aşağıda gösterilen rapor bir örnektir. Raporun içeriği yazıcı modelinize göre değişiklik gösterebilir.

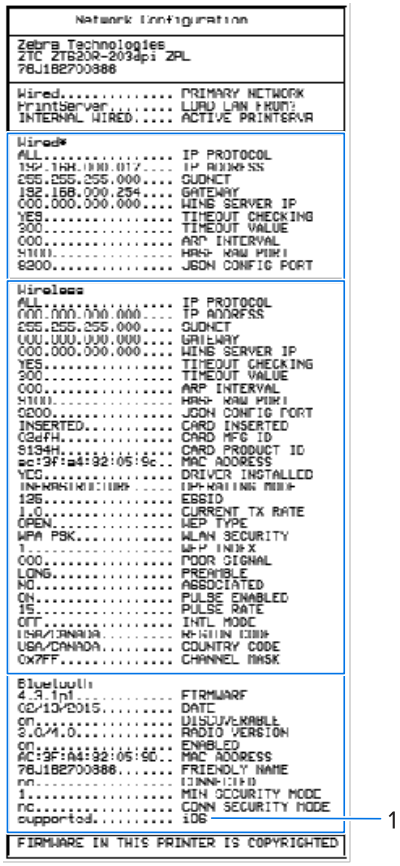

1	iOS Destek Ayarı

iOS cihazlarında Bluetooth Classic 4.X (3.0 uyumlu) bulunur. Wi-Fi ve Bluetooth Klasik kablosuz bağlantı seçeneği yazıcınıza yüklendiğinde Ağ (ve Bluetooth) Yapılandırma raporunun sonunda `supported` olarak listelenir.

Kablosuz bağlantı seçeneği yüklü OLMADIĞINDA, iOS ayarı Ağ (ve Bluetooth) Yapılandırma raporunun sonunda `not supported` olarak belirtilir.

Yazdırma Kalitesi Raporu Oluşturma (FEED (BESLE) Otomatik Testi)

Farklı medya türleri farklı koyuluk ayarları gerektirebilir. Teknik özellikler kapsamında barkodların yazdırılmasına yönelik ideal koyuluğu belirlemek için basit ancak etkili olan bu yöntemi kullanın.

FEED (BESLE) otomatik testi esnasında etiketler, farklı koyuluk ayarlarında ve iki farklı yazdırma hızında yazdırılır. Bu etiketlerin üzerinde yer alan barkodlar, yazdırma kalitesini göstermek için ANSI dereceli olabilir.

Bu test sırasında bir etiket seti düşük hızda, diğer set ise yüksek hızda yazdırılır. Koyuluk değeri yazıcının mevcut koyuluk değerinden (-3'ün ilgili koyuluğu) daha düşük olan üç ayarda başlar ve koyuluk mevcut koyuluk değerinden (+3'ün ilgili koyuluğu) daha yüksek olan üç ayarına gelene kadar artırılır.

Her etiket, göreceli koyuluğu ve yazdırma hızını gösterir.

Şekil 8 Yazdırma Kalitesi Raporu

Bu yazdırma kalitesi testi esnasında etiketlerin yazdırıldığı hız, yazıcı kafasının nokta yoğunluğuna bağlıdır.

- 300 dpi yazıcılar: 7 etiketi 51 mm/sn (2 ips) ve 102 mm/sn (4 ips) yazdırma hızında yazdırır
- 203 dpi yazıcılar: 7 etiketi 51 mm/sn (2 ips) ve 152 mm/sn (6 ips) yazdırma hızında yazdırır

Yazdırma Kalitesi Raporu Yazdırma

Yazıcının geçerli ayarları için referans olarak kullanmak üzere bir yapılandırma raporu yazdırabilirsiniz.

1. **FEED** (BESLE) ( ) ve **CANCEL** (İPTAL) ( ) düğmelerine aynı anda iki saniye boyunca basın.
2. Yazıcıyı KAPATIN.
3. Yazıcıyı açarken **FEED** (BESLE) ( ) düğmesini basılı tutun. Durum göstergesi yanan tek gösterge kaldığında **FEED** (BESLE) düğmesini bırakın.

   Yazıcı, çeşitli hızlarda ve yapılandırma etiketi üzerinde gösterilen koyuluk değerinden daha yüksek veya daha düşük koyuluk ayarında bir dizi etiket yazdırır.

   Şekil 9 Yazdırma Kalitesi Raporu

4. Test etiketlerini inceleyin ve uygulamanız için en uygun yazdırma kalitesini belirleyin.
   a) Barkod doğrulayıcınız varsa çubukları ve boşlukları ölçmek için ve yazdırma kontrastını hesaplamak için kullanın.
   b) Barkod doğrulayıcınız yoksa bu otomatik test işleminde yazdırılan etiketlere bağlı ideal koyuluk ayarını seçmek için gözle inceleme yapabilir veya sistem tarayıcınızı kullanabilirsiniz.

Şekil 10 Barkod Koyuluk Karşılaştırması

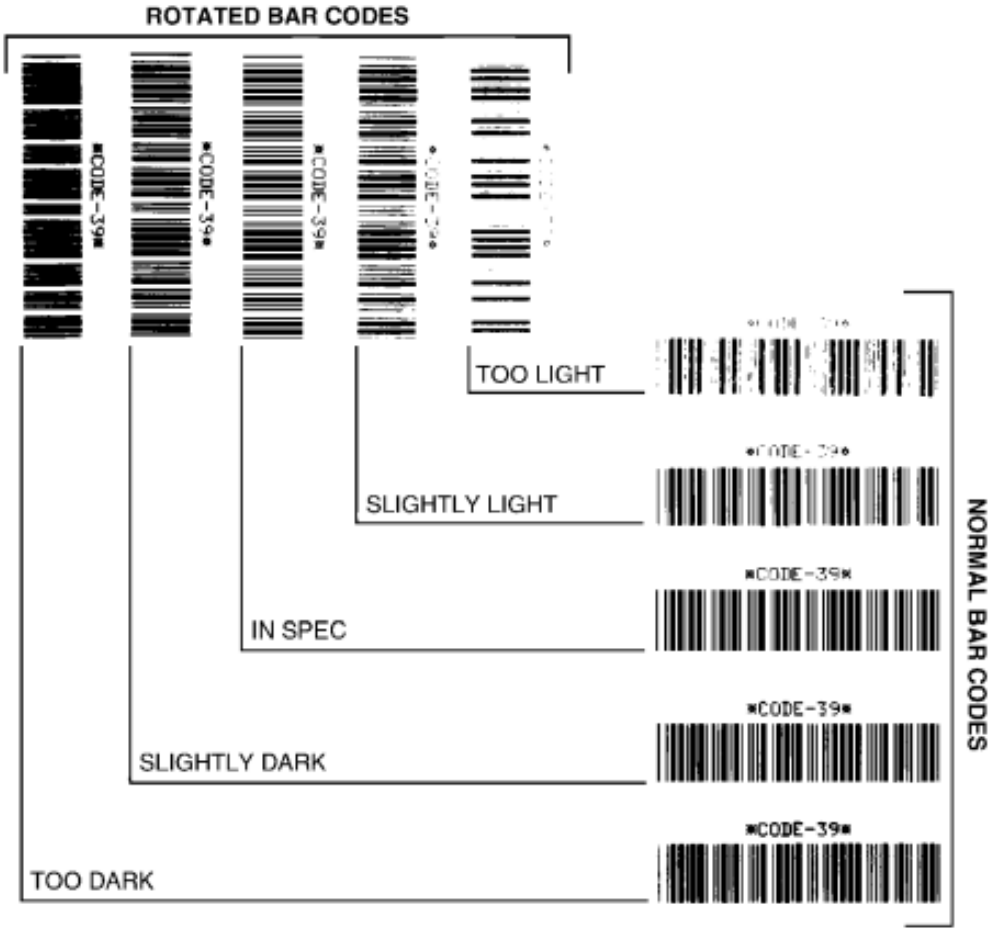

Tablo 11 Görsel Koyuluk Açıklamaları

Yazdırma Kalitesi	Açıklama
Çok koyu	Çok koyu olan etiketler oldukça bellidir. Bu etiketler okunabilir ancak "belirtilen özellikler kapsamında" değildir. Normal barkod çubukları boyutlarında artış olur. Küçük alfasayısal karakter açıklıkları dolu görünebilir. Döndürülen barkodlarda çubuklar ve alanlar birbirine girer.

Tablo 11 Görsel Koyuluk Açıklamaları (Continued)

Yazdırma Kalitesi	Açıklama
Hafif koyu	Hafif koyu etiketler o kadar belli değildir. Normal barkod, "belirtilen özellikler kapsamında" olur. Küçük alfasayısal karakterler kalın görünür ve hafif doldurulmuş olabilir. Döndürülen barkod alanları, kodu okunmaz yapan "belirtilen özellikler kapsamında" kod ile karşılaştırıldığında küçük kalır.
"Belirtilen özellikler kapsamında"	Belirtilen özellikler kapsamındaki barkod yalnızca bir doğrulayıcı tarafından doğrulanabilir ancak aşağıdaki görünüş özelliklerini sergilemelidir. • Normal barkodlar eksiksiz ve eşit çubukların yanı sıra açık ve belirgin alanlara sahiptir. • Döndürülen barkodlar eksiksiz ve eşit çubukların yanı sıra açık ve belirgin alanlara sahiptir. Hafif koyu bir barkod kadar iyi görünmese de barkod "belirtilen özellikler kapsamında" olur. • Küçük alfasayısal karakterler normal ve döndürülen stilde eksiksiz görünür.
Hafif açık	Hafif açık etiketler, bazı durumlarda "belirtilen özellikler kapsamındaki" barkodlar için hafif koyu olanlara tercih edilir. Hafif açık etiketler, bazı durumlarda "belirtilen özellikler kapsamındaki" barkodlar için hafif koyu olanlara tercih edilir. Normal ve döndürülen barkodlar belirtilen özellikler kapsamında olur ancak küçük alfasayısal karakterler eksik olabilir.
Çok açık	Çok açık olan etiketler oldukça bellidir. Normal ve döndürülen barkodların eksik çubuk ve alanları vardır. Küçük alfasayısal karakterler okunaksızdır.

5. İlgili koyuluk değerine ve en iyi test etiketine yazdırılan yazdırma hızına dikkat edin.
6. İlgili koyuluk değerini Yazıcı Yapılandırma etiketinde belirtilen koyuluk değerine ekleyin ya da bu değerden çıkarın. Ortaya çıkan sayısal değer, özel etiket ve yazdırma hızı kombinasyonu için en iyi koyuluk değeridir.
7. Gerekirse yazıcının geçerli koyuluk değerini en iyi test etiketi üzerindeki koyuluk değeriyle değiştirin.
8. Gerekirse geçerli yazdırma hızını en iyi test etiketi üzerindeki hız değeriyle değiştirin. Bunu yapmanın iki yolu hakkında daha fazla bilgi edinmek için bkz. Yazdırma Kalitesini Ayarlama sayfa 235.

Ağ Dışı Yazıcı Yapılandırma Ayarlarını Varsayılan Fabrika Ayarlarına Sıfırlama

Ağ dışı yazıcı ayarlarını varsayılan fabrika ayarlarına sıfırlamak için bu talimatları uygulayın.

1. Yazıcıyı KAPATIN.
2. **PAUSE** (DURAKLAT) ( ) ve **FEED** (BESLE) ( ) düğmelerini aynı anda basılı tutun ve yazıcıyı açın.

3. STATUS (DURUM) göstergesi ( ) yanan tek gösterge olana dek bu düğmeleri basılı tutmaya devam edin.

NOT: Yazıcının alt tarafında bir **RESET** (SIFIRLA) düğmesi bulunur. Bu düğmenin nasıl kullanılacağı hakkında bilgi için bu bölümdeki RESET (SIFIRLA) Düğmesi İşlevlerine bakın.

Ağ dışı yazıcı yapılandırma ayarları sıfırlandıktan sonra sensörü kalibre edin. Bir SmartCal Medya Kalibrasyonu çalıştırabilir veya bu işlem medyanız için yetersizse yazıcıyı yüklediğiniz medya için manuel olarak kalibre edebilirsiniz.

Yazıcının Ağ Ayarlarını Varsayılan Fabrika Ayarlarına Sıfırlama

Yalnızca yazıcının ağ ayarlarını varsayılan fabrika ayarlarına sıfırlamak için bu yöntemi kullanın.

1. Yazıcıyı KAPATIN.
2. **PAUSE** (DURAKLAT) ( ) ve **CANCEL** (İPTAL) ( ) düğmelerini aynı anda basılı tutun ve yazıcıyı açın.
3. Durum göstergesi ( ) yanan tek gösterge olana dek bu düğmeleri basılı tutmaya devam edin.

Yazıcının ağ yapılandırması varsayılan fabrika ayarlarına sıfırlanır. Yazıcı, sıfırlamanın sonunda yazıcı yapılandırma raporunu veya ağ yapılandırma raporunu yazdırmaz.

RESET (SIFIRLAMA) Düğmesi İşlevleri

Yazıcınızın alt yüzeyinde, bir ataş veya benzer küçük bir nesne kullanılarak basılabilen özel bir **RESET** (SIFIRLA) düğmesi vardır.

Listelenen işlevleri gerçekleştirmek için aşağıda belirtilen sürelere göre bu **RESET** (SIFIRLA) düğmesine basın.

1	Erişim açıklığını sıfırlama

1 saniye veya daha az	Etkisiz.
1-5 saniye (yazıcı sıfırlama)	Yazıcı, fabrika ayarlarına sıfırlama işlemi gerçekleştirir ve ardından bir yazıcı yapılandırma raporu (ve ağda çalışacak şekilde yapılandırılmışsa bir ağ yapılandırma raporu) yazdırır.
6-10 saniye (ağa bağlı yazıcılar için ağ bağlantısı sıfırlama)	Yazıcı ağ bağlantısını bırakır, ağ ayarlarını fabrika varsayılan ayarlarına sıfırlar ve bir yazıcı yapılandırma raporu ile ağ yapılandırma raporu yazdırır.
10 saniyeden uzun süre (sıfırlama modundan çıkış)	Yazıcı SIFIRLANMAZ. Yazıcı ve ağ parametreleri değiştirilmeden bırakılır.

İletişim Tanılama Testi Çalıştırma

Bu, yazıcı ile ana bilgisayar veya cihaz arasındaki bağlantıyı kontrol etmek için kullanılan bir sorun giderme testidir.

Tanılama modundayken yazıcı, ana bilgisayardan alınan tüm verileri ASCII metni altındaki onaltılı değerlerle beraber düz ASCII karakterleri olarak yazdırır. Yazıcı, aldığı tüm karakterleri yazdırır. Buna CR (satır başı) gibi kontrol kodları da dahildir. Test etiketi, yazıcıdan baş aşağı yönde çıkar.

Şekil 11 Tipik İletişim Tanılama Testi Etiketi

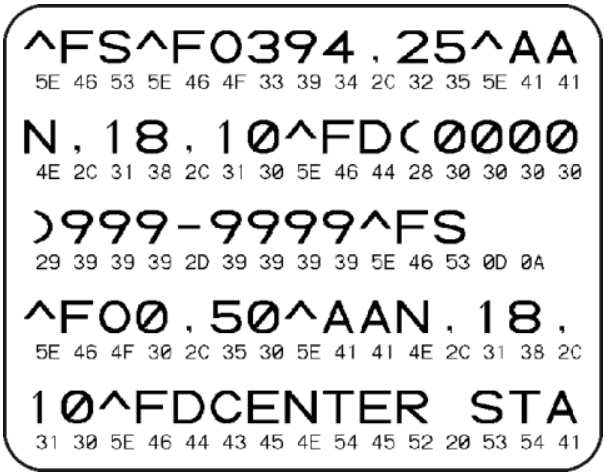

Bu test etiketini yazdırmak için:

1. Medyanın yüklü olduğundan ve yazıcının AÇIK olduğundan emin olun.
2. Yazdırma genişliğini test için kullanılan etiket genişliğine eşit veya daha az bir genişliğe ayarlayın.
3. **PAUSE** (DURAKLAT) ( ) ve **FEED** (BESLE) ( ) düğmelerini aynı anda iki saniye basılı tutun.

   Aktifken, Durum göstergesi ( ) Yeşil ve Sarı arasında değişir.

   Yazıcı, Tanılama moduna girer ve ana bilgisayardan veya yönetim cihazından alınan her veriyi test etiketine yazdırır.
4. Hata kodları için test etiketini kontrol edin. Herhangi bir hata gösterilirse iletişim parametrelerinin doğru ayarlanıp ayarlanmadığını kontrol edin.

   Hatalar, test etiketi üzerinde aşağıdaki gibi gösterilir:

FE	Çerçeve hatası
OE	Aşım hatası
PE	Parite hatası
NE	Parazit

5. Otomatik testten çıkmak ve normal çalışmaya geri dönmek için **PAUSE** (DURAKLAT) ( ) ve **FEED** (BESLE) ( ) düğmelerini aynı anda iki saniye boyunca basılı tutun veya yazıcıyı kapatıp tekrar açın.

Sensör Profili

Yazıcı etiketler arasındaki boşlukları doğru algılamıyorsa veya etiket üzerinde önceden yazdırılmış alanları yanlış bir şekilde boşluklar olarak tanımlıyorsa veya şeridi algılamıyorsa tanılama için sensör profil resmini (genellikte birden çok etiketi yazdıran) kullanın.

Yazıcı hazır durumdayken bu yöntemlerden birini kullanarak sensör profilini yazdırın:

- Yazıcı düğmelerini kullanarak - Yazıcıyı KAPATIN. Ardından **FEED** (BESLE) ve **CANCEL** (İPTAL) düğmelerini aynı anda basılı tutarken yazıcıyı AÇIN. Status (Durum) göstergesi yanan tek gösterge olana dek bu düğmelere basmaya devam edin.
- ZPL'yi Kullanma — Yazıcıya bir `~JG` komutu gönderin. Bu komutla ilgili daha fazla bilgi edinmek için ZPL Programlama Kılavuzu'na göz atın. Kılavuzu zebra.com/manuals adresinden indirebilirsiniz.

Sonuçlarınızı, İletişim Tanılama Testi Çalıştırma sayfa 327 bölümünde gösterilen örneklerle karşılaştırın. Sensör hassasiyetinin ayarlanması gerekiyorsa yazıcıyı kalibre edin. Bkz. Manuel Medya Kalibrasyonu sayfa 330.

Şekil 12 Sensör Profili (Boşluk Medyası)

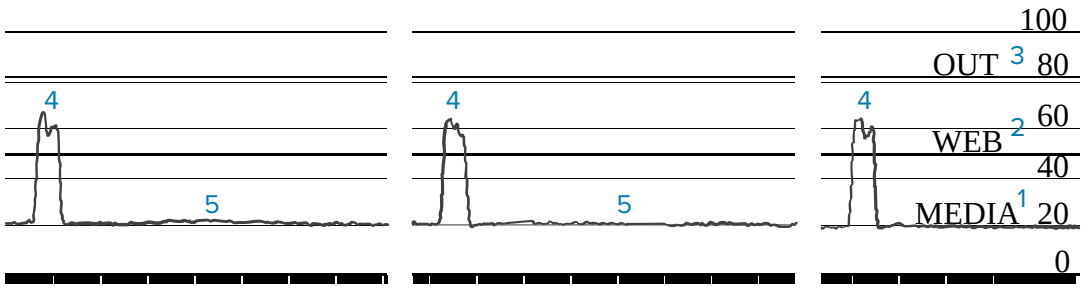

Şekil 13 Sensör Profili (Siyah İşaretli, Etiket Medyası)

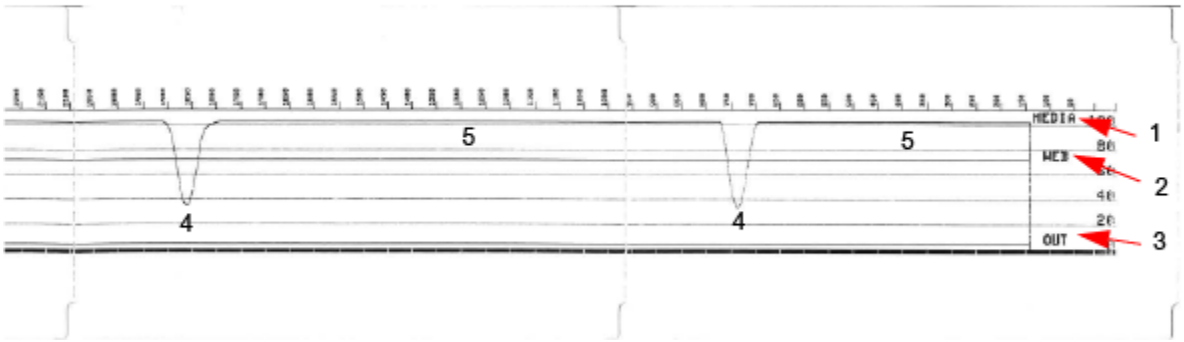

1	MEDIA (MEDYA) (medya sensörü okuma satırını ifade eder)
2	WEB (medya sensörü eşik ayarları satırını ifade eder)
3	OUT (YOK) (medya sonu eşiği satırını ifade eder)
4	Yukarı yönlü çıkışlar (etiketler arasındaki boşlukları ("web") ifade eder)
5	Çıkışlar arasındaki satırlar (etiketlerin nerede bulunduğunu gösterir)

Sensör profili çıktısını bir medya formunun (ör. etiket) uzunluğuyla karşılaştırın. Çıkışların arasındaki mesafe, medya üzerindeki boşlukların arasındaki mesafeyle aynı olmalıdır.

NOT: Boşluk mesafeleri aynı değilse yazıcı, boşlukların nereye yerleştirildiğini belirlemekte zorlanıyor olabilir. Yazıcıyı yüklü medyaya kalibre etmeyi deneyin.

Gelişmiş Modu Etkinleştirme

Yazıcının manuel ayarlama modlarına erişmek için Gelişmiş modu kullanın.

1. Medyanın yüklü olduğunu ve yazıcının AÇIK olduğunu kontrol edin.
2. **PAUSE** (DURAKLAT) ( ) düğmesine iki saniye boyunca basın.

   Tüm göstergeler sarı renkte yanıp söner. Durum göstergesi ( ), Manuel Medya Kalibrasyonu modunun seçildiğini göstermek üzere sabit sarı renkte yanar.
3. Mevcut modlar arasında sırayla geçiş yapmak için **FEED** (BESLE) ( ) düğmesine basın.
4. Seçilen modu etkinleştirmek için **FEED** (BESLE) ( ) düğmesine basın.
5. Gelişmiş moddan çıkmak için **CANCEL** (İPTAL) ( ) düğmesine basın.

Manuel Medya Kalibrasyonu

Yazıcıyı yüklenen medyaya göre manuel olarak kalibre etmek için aşağıdaki adımları uygulayın.

Bu Advanced (Gelişmiş) mod, genellikle SmartCal (Akıllı Kalibrasyon) sırasında yazıcıyı düzgün tanınmamış medyaya kalibre etmek için kullanılır.

Manuel kalibrasyonu birkaç kez gerçekleştirmeniz gerekebilir. Bu, yazıcı kalibrasyon işlemini tamamlayana ve hazır duruma dönene kadar medya sensörünün her seferinde hareket ettirilmesini içerir.

1. Yazıcıyı Advanced Mode (Gelişmiş Mod) moduna getirin (bkz. Gelişmiş Modu Etkinleştirme sayfa 330) ve STATUS (DURUM) göstergesi ( ) sarı renkte yanarken **PAUSE** (DURAKLAT) ( ) düğmesine basın.

   SUPPLIES (SARF MALZEMELERİ) göstergesi ( ) sarı renkte yanıp söndükten sonra PAUSE (DURAKLAT) göstergesi ( ) yanıp söner.
2. Yazıcıyı açın ve etiket/boşluk (aktarıcı) algılama için medya sensörünün merkez konumda olduğunu doğrulayın.

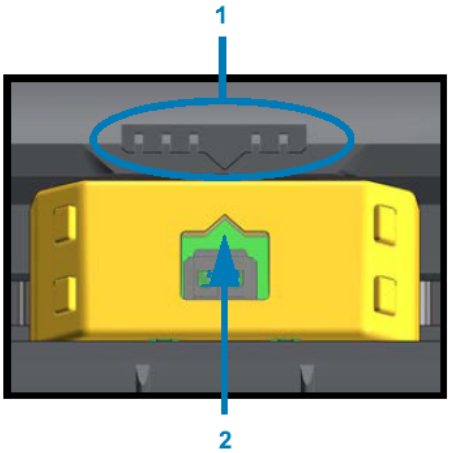

Şekil 14

1	Sensör hizalama anahtarı

2	Hizalama oku (varsayılan konum)

NOT: Siyah işaret ya da çentik medya için medya sensörünüzün işaret ya da çentiği görmek üzere uygun konumda olduğundan emin olun.

Etiketin önünde veya astarın arkasında baskı bulunan önceden yazdırılmış medyalar için sensörü, önceden yazdırılan alanları minimum algılayacağı/bunlarla en az karşılaşacağı konuma yere yerleştirin.

3. Astardan 80 mm'lik (3 inç) etiket çıkarın ve ardından astarın etiketsiz alanını, ilk etiketin ön kenarı medya kılavuzlarının altında olacak şekilde merdane (sürücü) silindirinin üzerine yerleştirin.
4. Yazıcıyı kapatın ve **PAUSE** (DURAKLAT) ( ) düğmesine bir kez basın.

   Yazıcı medya astarını ölçerken Medya göstergesi ( ) yanıp söner. İşlem tamamlandığında Duraklat göstergesi ( ) yanıp sönmeye başlar.
5. Yazıcıyı açın ve medyayı, bir etiket doğrudan hareketli sensör üzerinde olacak şekilde yerleştirin.
6. Yazıcıyı kapatın.
7. **CANCEL** (İPTAL) ( ) düğmesine bir kere basın.

Yazıcı birkaç etiket besleyecek ve bunları ölçecektir. Yazıcı, doğru medya türünü (boşluk, siyah işaret ya da çentik) belirleyebiliyorsa Ready (Hazır) duruma döner.

Manuel Yazdırma Genişliği Ayarı

Yazıcınızın yazdırma genişliğini, yazdırma gereksinimlerinize göre manuel olarak ayarlayabilirsiniz.

Yazıcıyı Gelişmiş moda alın. Bkz. Gelişmiş Modu Etkinleştirme sayfa 330. Ardından PAUSE (DURAKLAT) göstergesi ( ) sarı renkte yanarken **PAUSE** (DURAKLAT) ( ) düğmesine basın.

Yazıcı 16 mm'lik (0,63 inç) bir kutu yazdırır, duraklar, biraz daha büyük bir kutu yazdırır, yeniden duraklar ve işlem bu şekilde devam eder.

Yazıcının medyanızın genişliği ile uyumlu bir kutu yazdırdığını gördüğünüzde, yazdırma genişliği ayarı için **FEED** (BESLE) ( ) düğmesine basıp yazdırmaya Hazır duruma dönün.

Maksimum yazdırma genişliği ayarına geri dönmek için **FEED** (BESLE) ( ) düğmesine basmadan yazıcının ilgili genişliğe ulaşmasına izin verin.

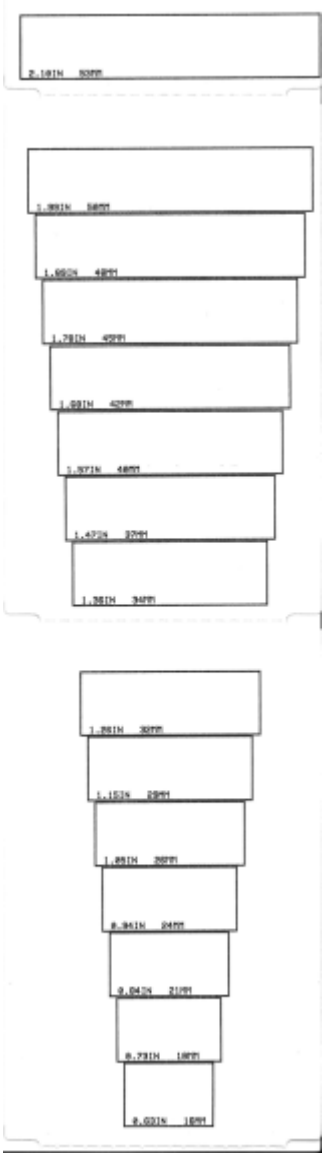

Manuel Yazdırma Koyuluğu Ayarı

Manuel Yazdırma Koyuluğu Ayarı yapmak için DATA (VERİ) göstergesi ( ) sarı renkte yanarken **PAUSE** (DURAKLAT) ( ) düğmesine basın.

Yazıcı, çeşitli barkod desenleri ve geçerli koyuluk sayısını gösteren bir test paterni yazdırır ve anlık olarak durur. Deseni bir sonraki koyuluk düzeyleriyle tekrarlar.

Yazıcı, yazdırma işinizin gereksinimlerine uygun düz, hatta siyah çizgiler içeren bir deseni yazdırmayı bitirdiğinde koyuluğu bu değere ayarlamak ve yazıcıyı Hazır durumuna döndürmek için **FEED** (BESLE) ( ) düğmesine basın.

Fabrika Test Modları

Bu modlara alındığında yazıcı, yazıcı performansını değerlendirmek için kullanabileceğiniz çeşitli test modelleri yazdırmaya başlar.

Yazıcınız, fabrika testleri için tasarlanmış iki yazdırma modunu destekler.

NOT: Bu test modları çok sayıda medya tüketir.

Test modu 1	Bu modu başlatmak için yazıcıyı AÇIK konuma getirirken **PAUSE** (DURAKLAT) ( ) tuşuna basılı tutun.
Test modu 2	Bu modu başlatmak için yazıcı AÇIK konumdayken **PAUSE** (DURAKLAT) ( ), **FEED** (BESLE) ( ) ve **CANCEL** (İPTAL) ( ) düğmelerini aynı anda iki saniye boyunca basılı tutun.

Bu modlardan çıkmak için yazıcının gücünü kapatırken **POWER** (GÜÇ) düğmesini basılı tutun. Yazıcı tamamen kapandığında düğmeyi bırakın.

Arabirim Konektörü Kabloları

Bu bölümde yazıcı konektör arabirimi için konektör kablolarının ayrıntıları verilir.

Evrensel Seri Veriyolu (USB) Arabirimi

Bu resimde yazıcının USB iki arabirimini kullanmak için gerekli kablo tesisatı gösterilmektedir.

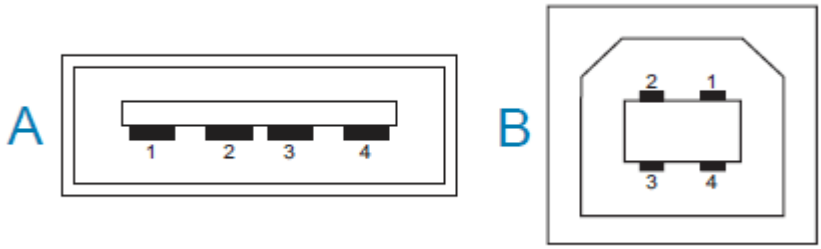

ÖNEMLİ: Üçüncü taraf kablolarla kullanıldığında, yazıcınız USB 2.0 uyumluluğunu garanti etmek için "Sertifikalı USB" ibaresi taşıyan USB kablolarını veya kablo paketini gerektirir. Ayrıntılar için usb.org adresini ziyaret edin.

Tip A ve Tip B konektörler farklı işlev şemaları gerektirir.

USB A stili konektör işlev şeması (gösterilen resimde A)	Pim 1 — Vbus (+5 VDC). Pim 2 — D- (Veri Sinyali, Negatif Taraf) Pim 3 — D+ (Veri Sinyali, Pozitif Taraf) Pim 4 — Kabuk (Muhafaza/Atık Kablo)
USB B stili konektör işlev şemaları (gösterilen resimde B)	Pim 1 — Vbus (Bağlı Değil) Pim 2 — D- (Veri Sinyali, Negatif Taraf) Pim 3 — D+ (Veri Sinyali, Pozitif Taraf) Pim 4 — Kabuk (Muhafaza/Atık Kablo)

ÖNEMLİ: USB Ana Bilgisayar +5 VDC güç kaynağı, seri portu fantom gücü ile paylaşılır. USB Özelliklerine göre 0,5 mA ile sınırlıdır ve yerleşik akım sınırlaması vardır. Seri portu ve USB portu üzerinde mevcut olan maksimum akım, toplamda 0,75 Amper değerini aşmamalıdır.

Seri Portu Arabirimi

Yazıcınız, 9-Pim RS-232 arabirimi için Zebra Otomatik Algılamalı DTE ve DCE kullanır.

Bu arabirimin pimleri aşağıdaki gibidir:

Pim	DTE	DCE	Açıklama (DTE)
1	—	5 V	Kullanılmaz
2	RXD	TXD	Yazıcıya RXD (veri alma) girdisi.
3	TXD	RXD	Yazıcıdan TXD (veri aktarma) çıktısı.
4	DTR	DSR	Yazıcıdan DTR (veri terminali hazır) çıktısı - Ana bilgisayarın ne zaman veri gönderebileceğini kontrol eder.
5	GND	GND	Devre şasesi.
6	DSR	DTR	Yazıcıya DSR (veri kümesi hazır) girdisi.
7	RTS	CTS	Yazıcıdan RTS (gönderme talebi) çıktısı: Yazıcı açıkken her zaman ACTIVE (ETKİN) konumda.
8	CTS	RTS	CTS (göndermeye uygun) - Yazıcı tarafından kullanılmaz.
9	5 V	—	0,75 A'da +5 V - FET Devre akımı sınırlıdır.

ÖNEMLİ: Seri portundan, USB portundan veya her ikisinden geçen mevcut maksimum akım toplam 0,75 Amper değerini aşmaz.

XON/XOFF uyuşması yazıcı sürücüsünde seçildiğinde, veri akışı ASCII kontrol kodları DC1 (XON) ve DC3 (XOFF) tarafından kontrol edilir. DTR kontrol ucunun etkisi olmaz.

DTE Cihazlarına Ara Bağlantı

Yazıcı, bir veri terminali ekipmanı (DTE) olarak yapılandırılmıştır. Yazıcıyı bir PC'nin seri portu gibi diğer DTE cihazlarına bağlamak için bir RS-232 null modem (çapraz geçişli) kablosu kullanın. Tablo 12 Yazıcıyı DTE Cihazına Bağlama sayfa 336 gerekli kablo bağlantılarını gösterir.

Tablo 12 Yazıcıyı DTE Cihazına Bağlama

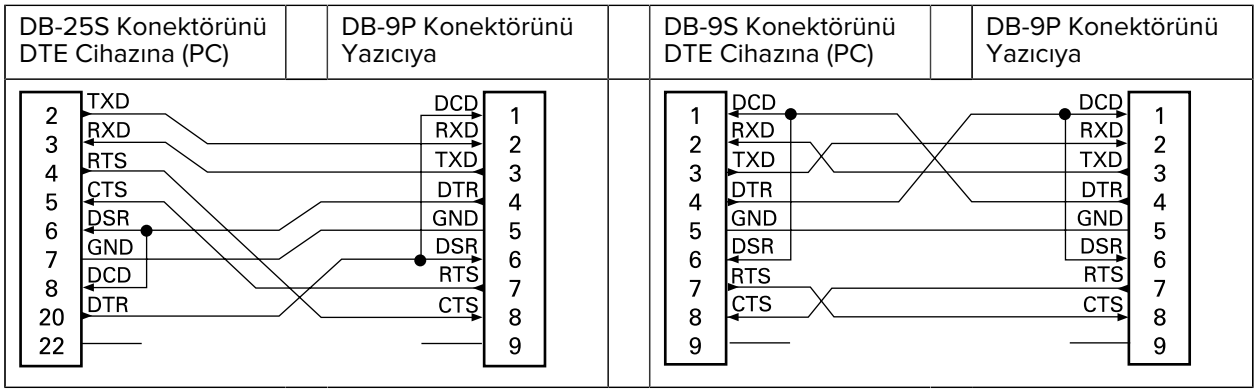

DCE Cihazlarına Ara Bağlantı

Yazıcı, RS-232 arabirimi kullanarak modem gibi bir veri iletişim ekipmanına (DCE) bağlandığında, standart RS-232 (kesintisiz) bir arabirim kablosu kullanmanız gerekir. Aşağıdaki şekilde bu kablo için gereken bağlantılar gösterilmektedir.

Tablo 13 Yazıcıyı DCE Cihazına Bağlama

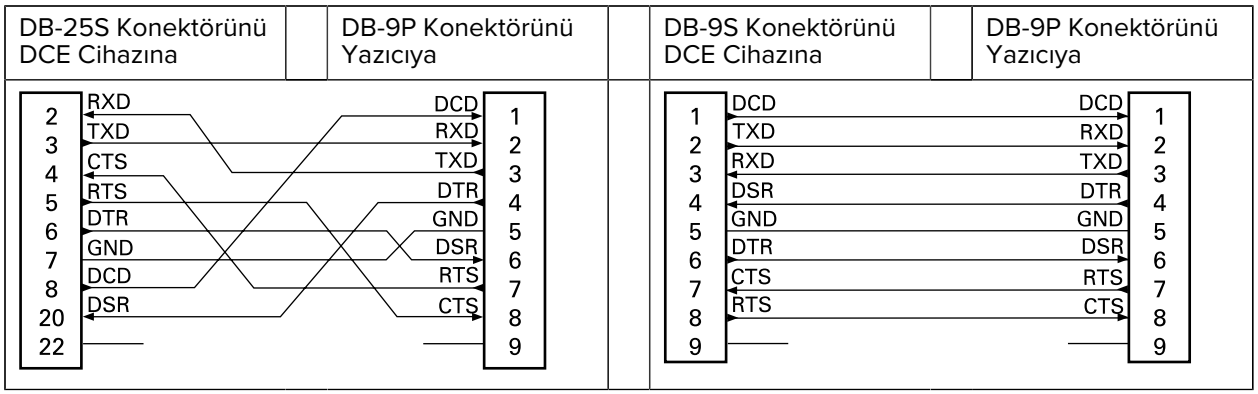

Boyutlar

Bu bölümde yazıcıya yönelik harici yazıcı boyutları ve yazıcılarda kullanılabilecek aksesuarların birçoğu açıklanmaktadır.

Boyutlar – ZD421/ZD621 Doğrudan Termal Yazıcı Modelleri

Tüm boyutlar milimetre cinsindedir

Şekil 15 ZD421/ZD621 Doğrudan Termal Yazıcı Modelleri – Standart Yazıcı Boyutları

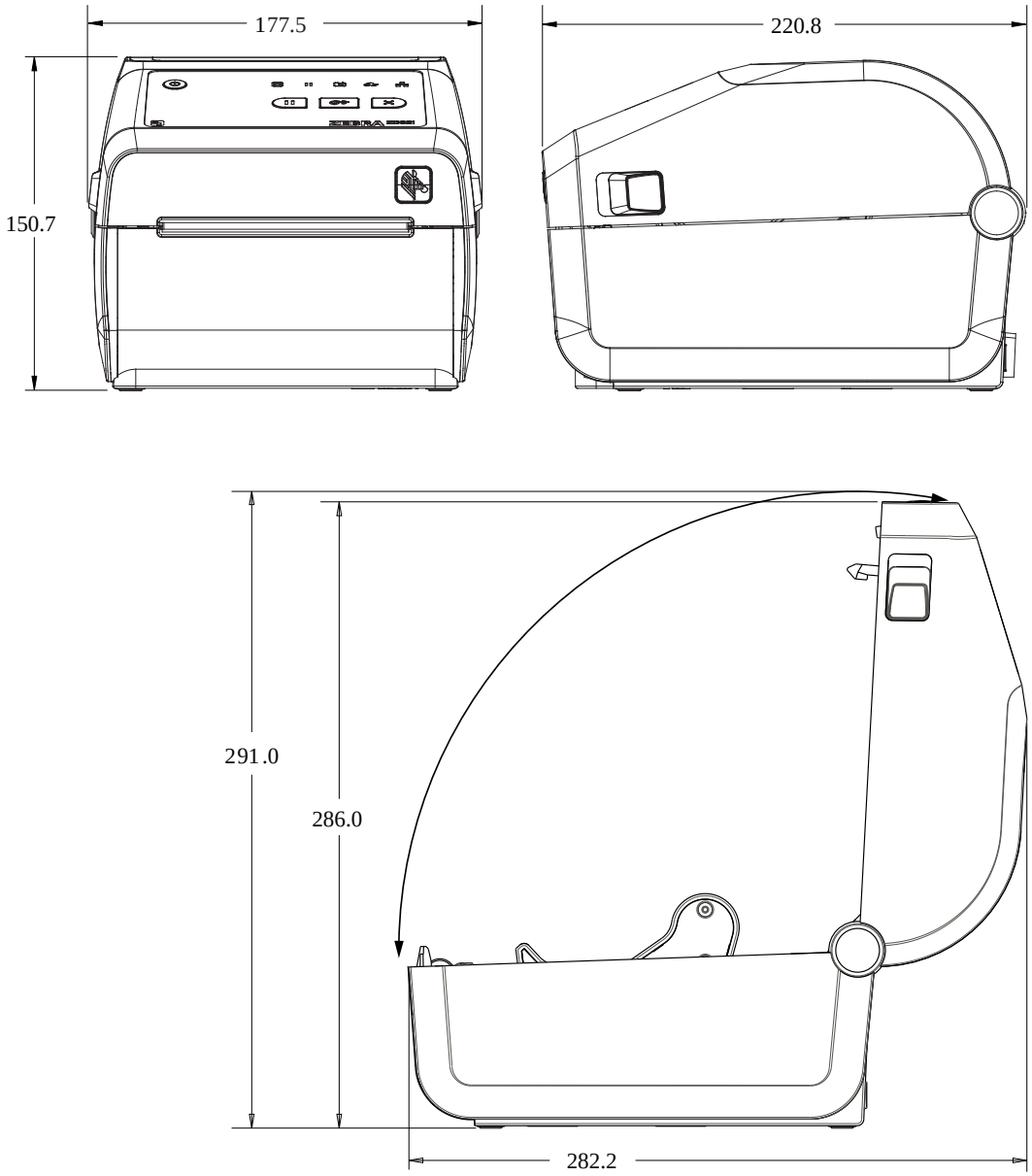

Tüm boyutlar milimetre cinsindedir.

Şekil 16 ZD421/ZD621 Doğrudan Termal Yazıcı Modelleri – Etiket Dağıtıcı Seçeneği Takılıyken Yazıcı Boyutları

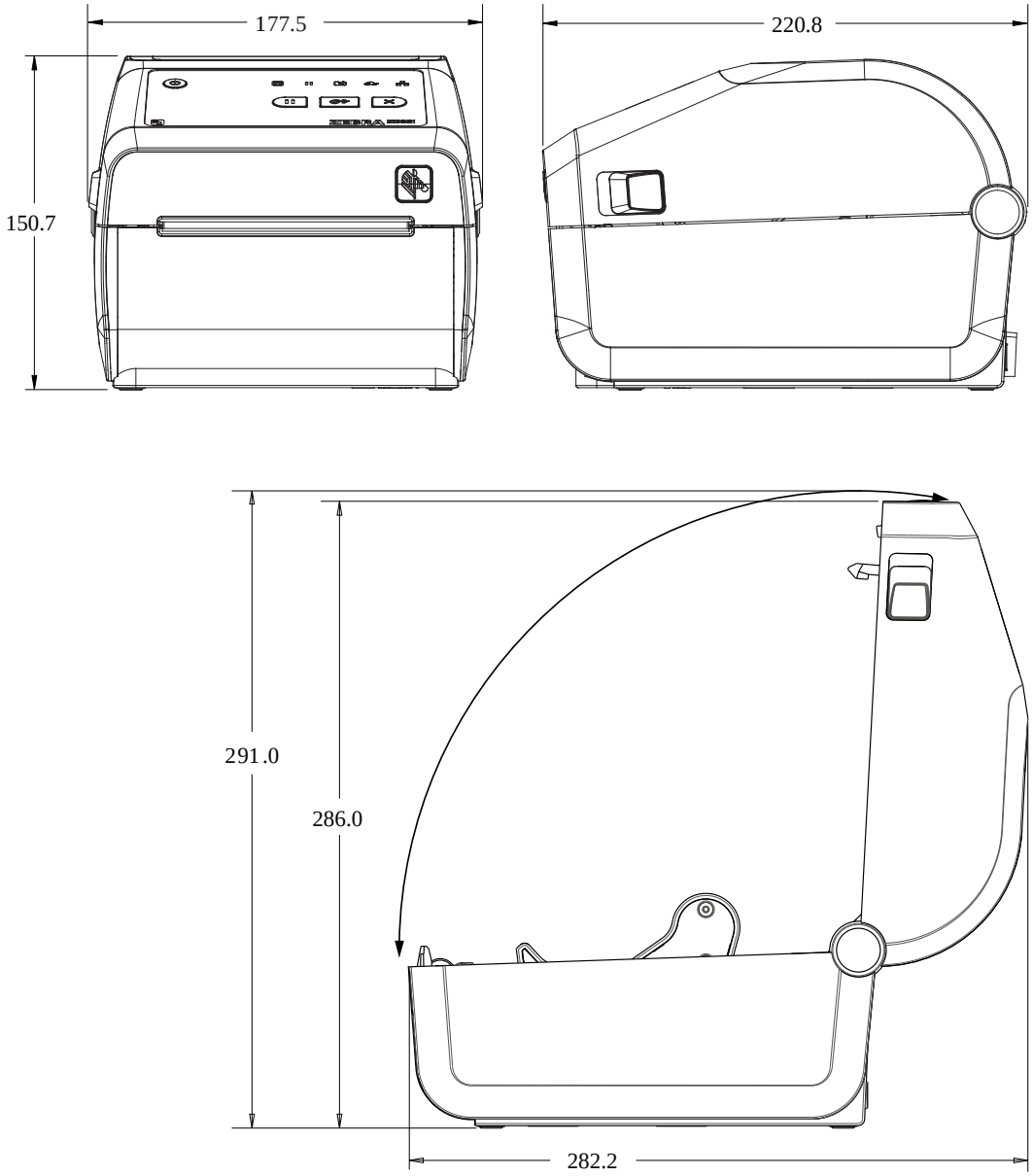

Tüm boyutlar milimetre cinsindedir.

Şekil 17 ZD421/ZD621 Doğrudan Termal Yazıcı Modelleri – Etiket Dağıtıcı Seçeneği Takılıyken Yazıcı Boyutları

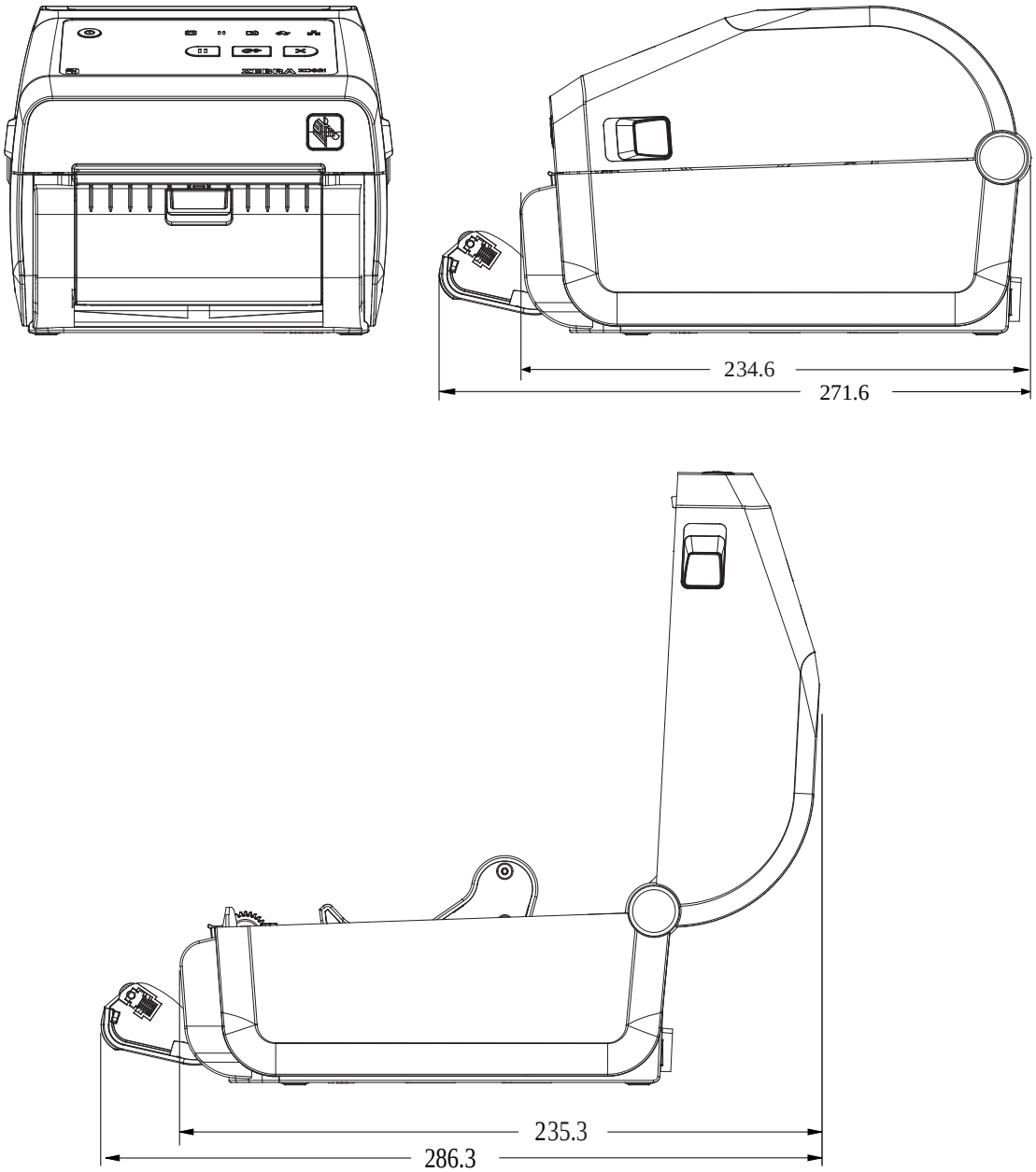

Tüm boyutlar milimetre cinsindedir.

Şekil 18 ZD421/ZD621 Doğrudan Termal Yazıcı Modelleri – Kesici Seçeneği Takılıyken Yazıcı Boyutları

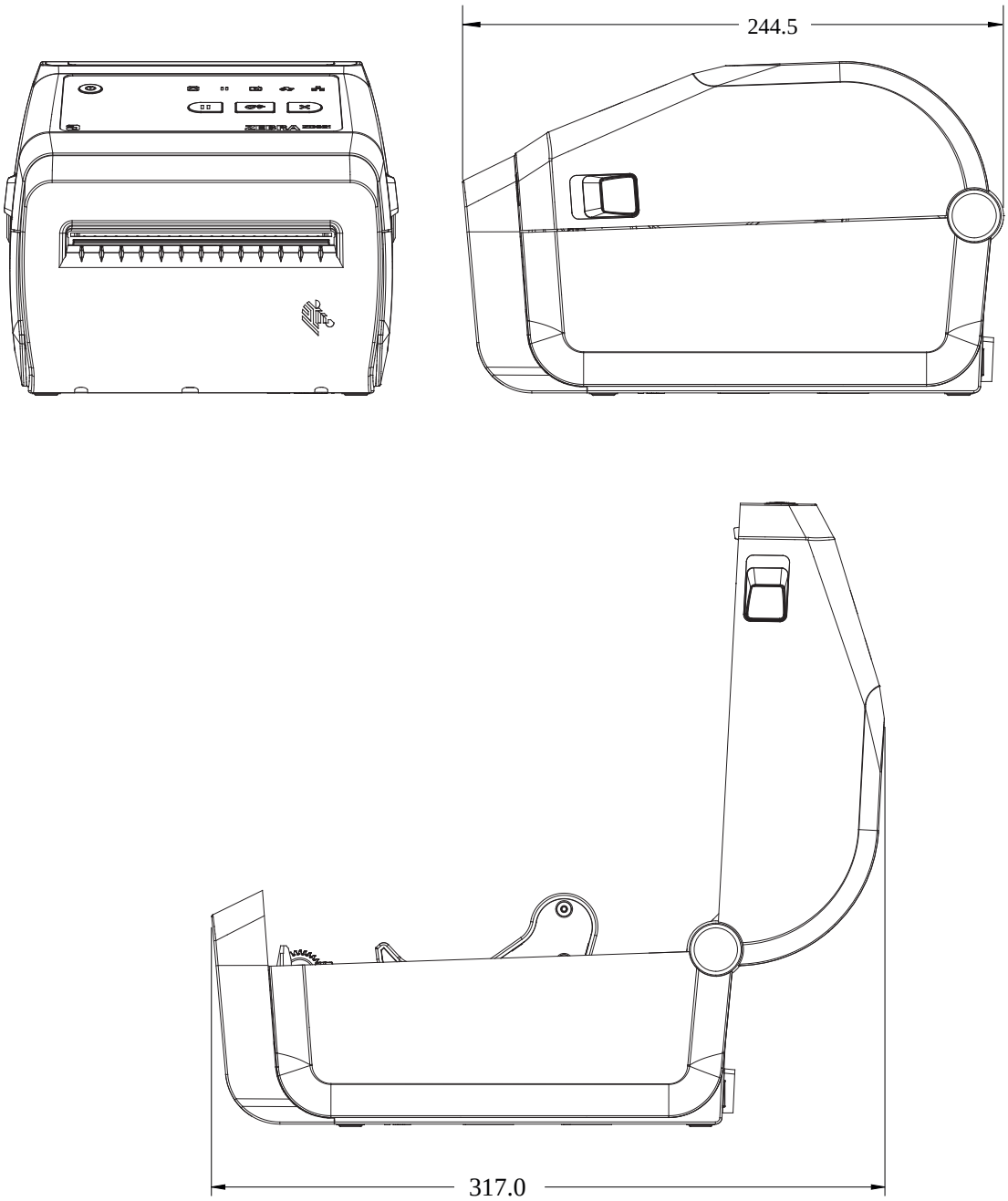

Tüm boyutlar milimetre cinsindedir.

Şekil 19 ZD421/ZD621 Doğrudan Termal Yazıcı Modelleri – Güç Kaynağı Ünitesi Takılıyken Yazıcı Boyutları

Tüm boyutlar milimetre cinsindedir.

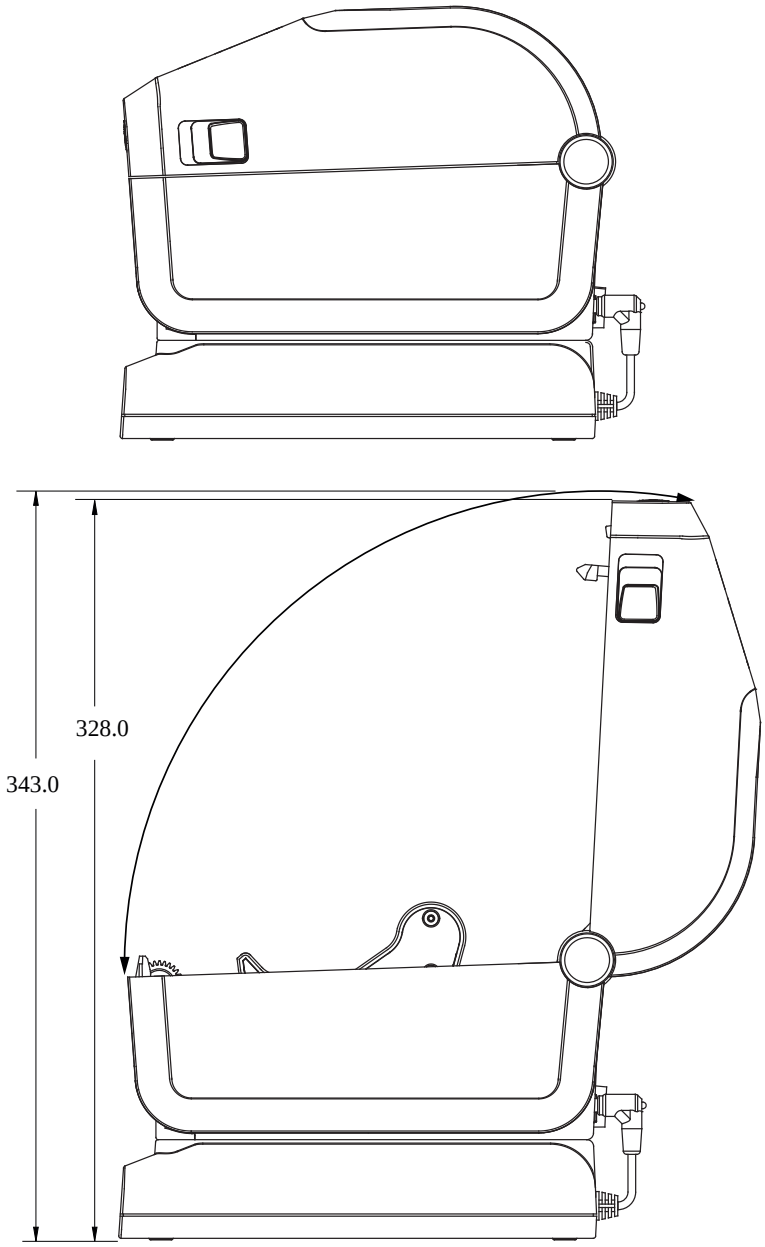
328.0
343.0

Şekil 20 ZD421/ZD621 Doğrudan Termal Yazıcı Modelleri – Pil Tabanı ve Pil Takılıyken Yazıcı Boyutları

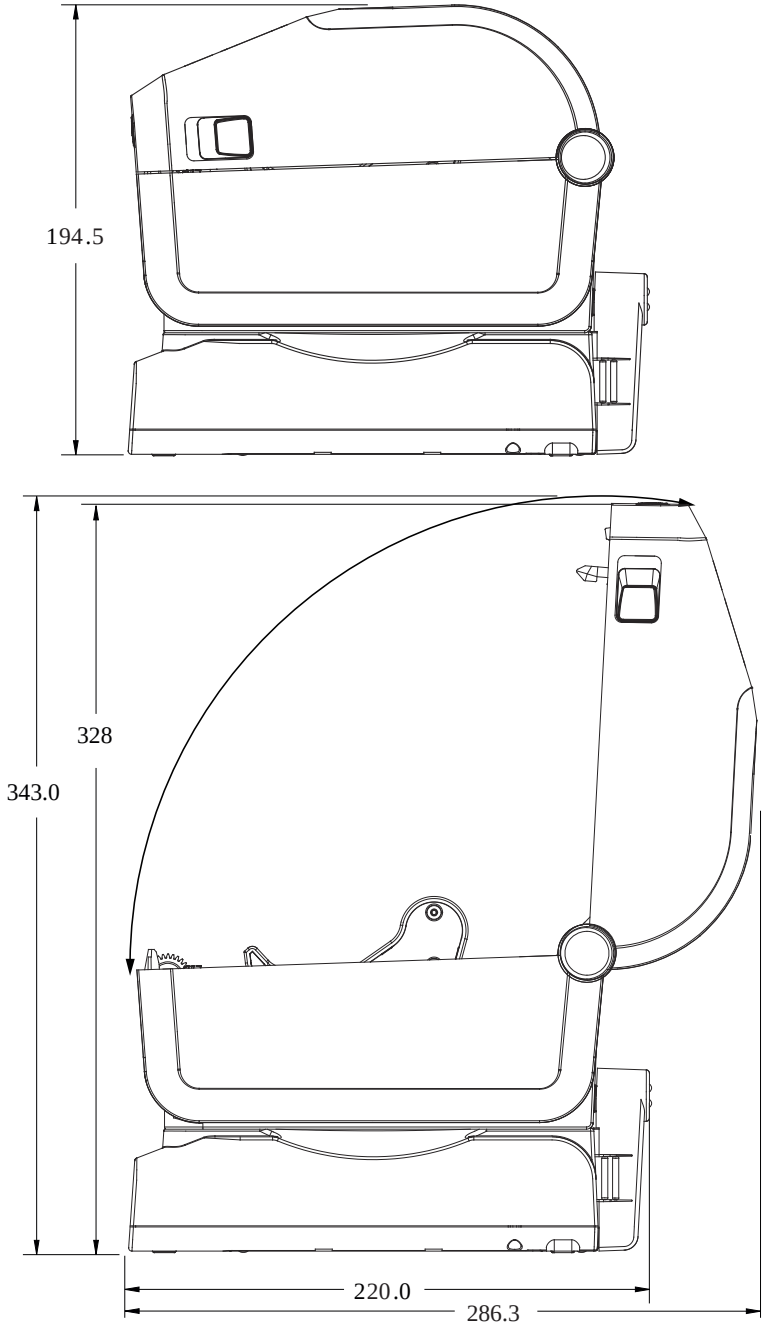

Tüm boyutlar milimetre cinsindedir.

Şekil 21 Kilitli Medya Kabini ile ZD621 Doğrudan Termal Yazıcı (Yalnızca Sağlık Hizmeti Modelleri) – Boyutlar

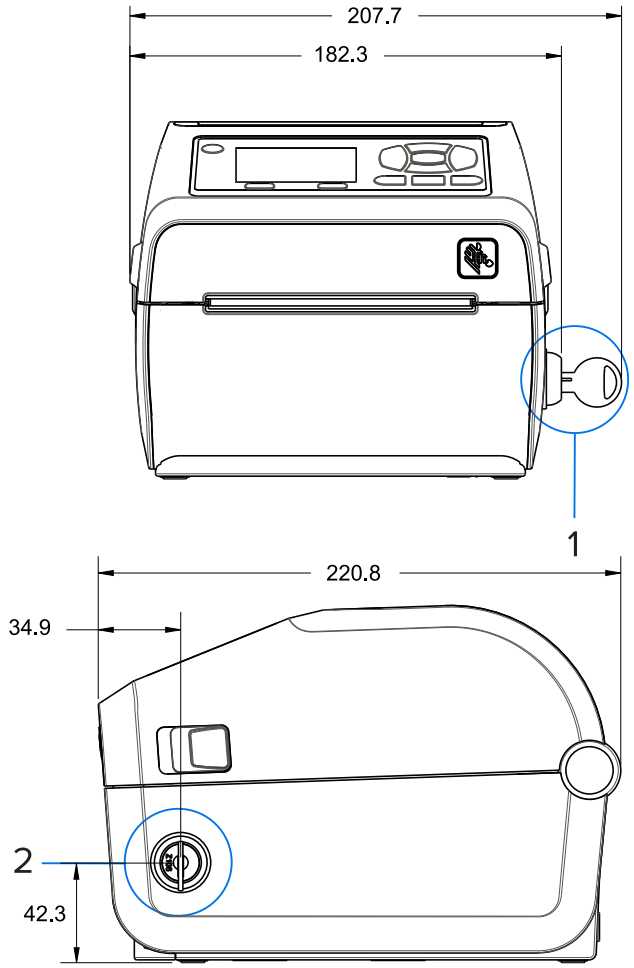

1 ve 2	Kilitli medya kabini (kilit içinde anahtar şeklinde gösterilmiştir)

Tüm boyutlar milimetre cinsindedir.

Şekil 22 ZD421/ZD621 Doğrudan Termal Yazıcılar – Montaj Vidası Konumları

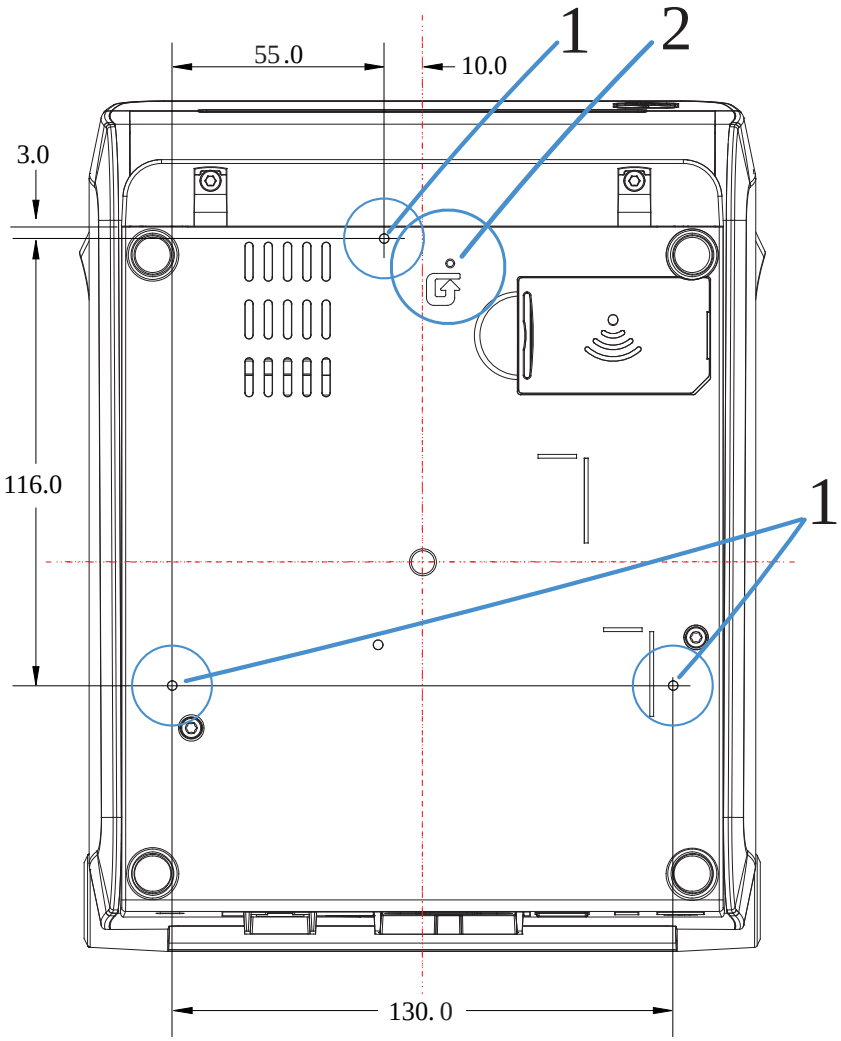

1	Montaj delikleri — 6 mm maksimum yazıcı taban deliği derinliğine uyan M3 diş açan vidalar kullanın.
2	Donanım sıfırlama erişimi — Yazıcı takıldıktan sonra erişilebilirliği korumak için montaj plakası veya yüzeyi üzerinde 20-25 mm'lik bir delik açın.

NOT: Lastik ayakları çıkarmayın. Aşırı ısınmayı önlemek için tasarlanmışlardır.

Boyutlar – ZD421/ZD621 Termal Aktarım Yazıcısı Modelleri

Tüm boyutlar milimetre cinsindedir.

Şekil 23 ZD421/ZD621 Termal Aktarım Modelleri – Standart Yazıcı Boyutları

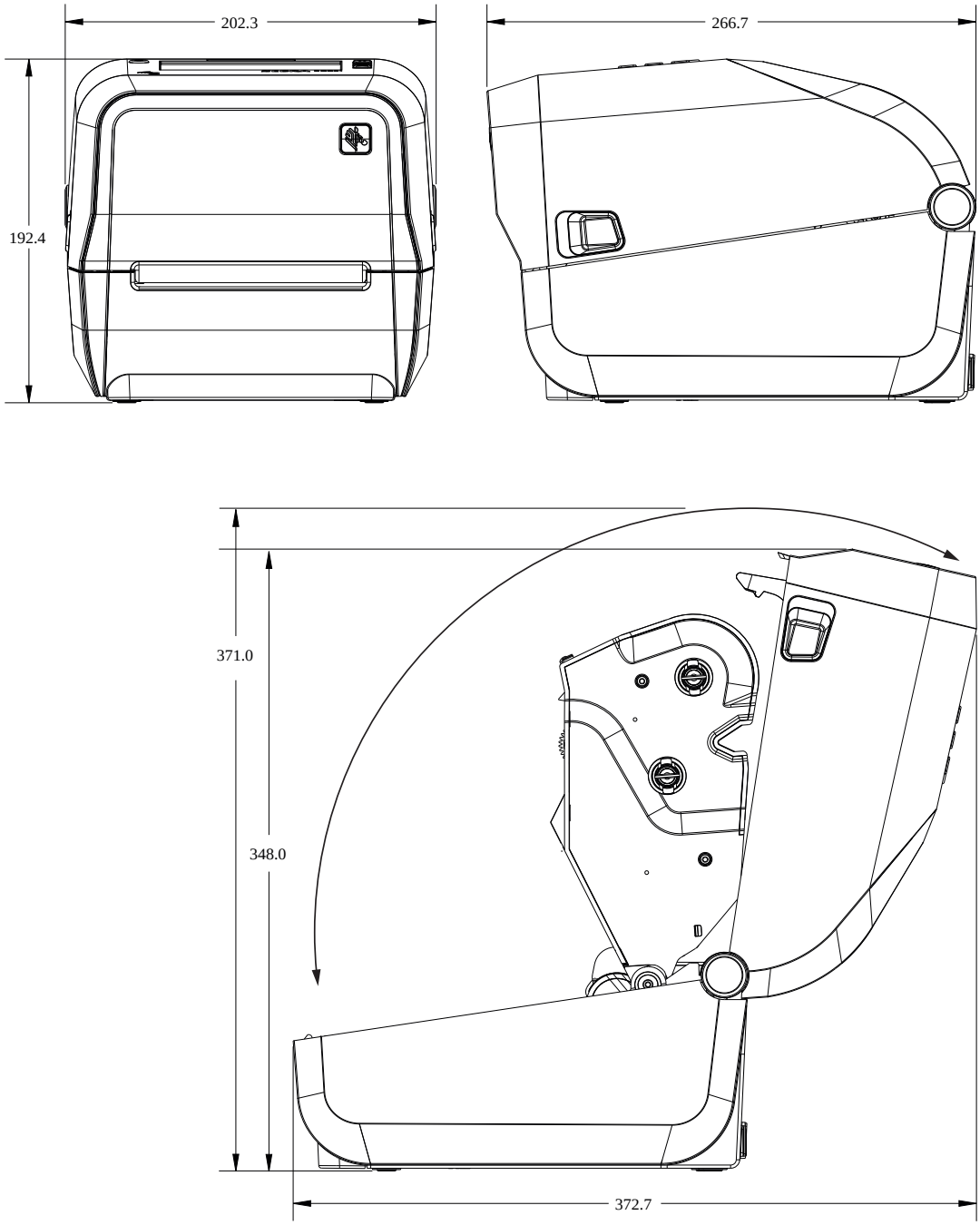

Tüm boyutlar milimetre cinsindedir.

Şekil 24 ZD621/ZD421 Termal Aktarım Modelleri – Etiket Dağıtıcı Seçeneği Takılıyken Yazıcı Boyutları

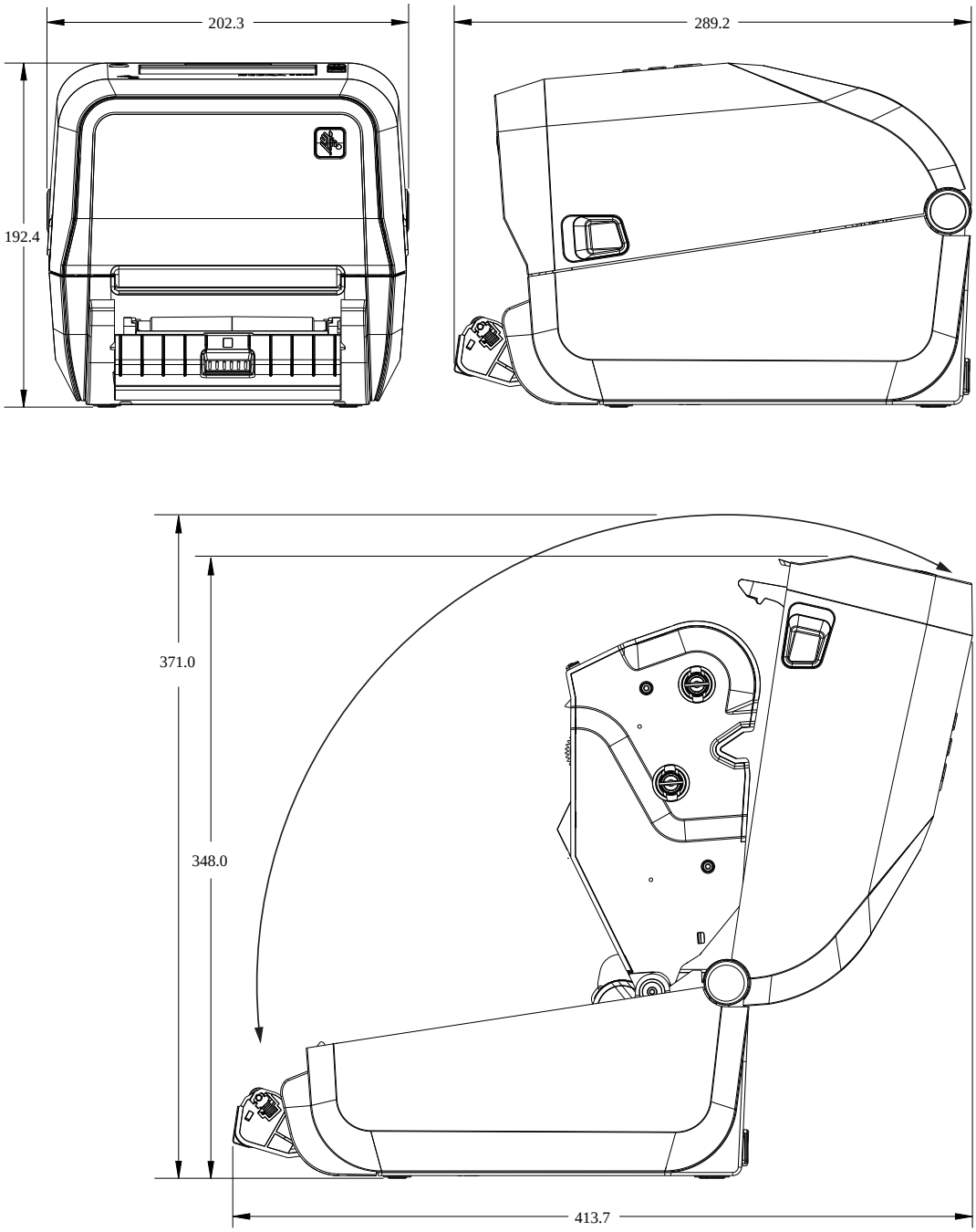

Tüm boyutlar milimetre cinsindedir.

Şekil 25 ZD421/ZD621 Termal Aktarım Modelleri – Kesici Seçeneği Takılıyken Yazıcı Boyutları

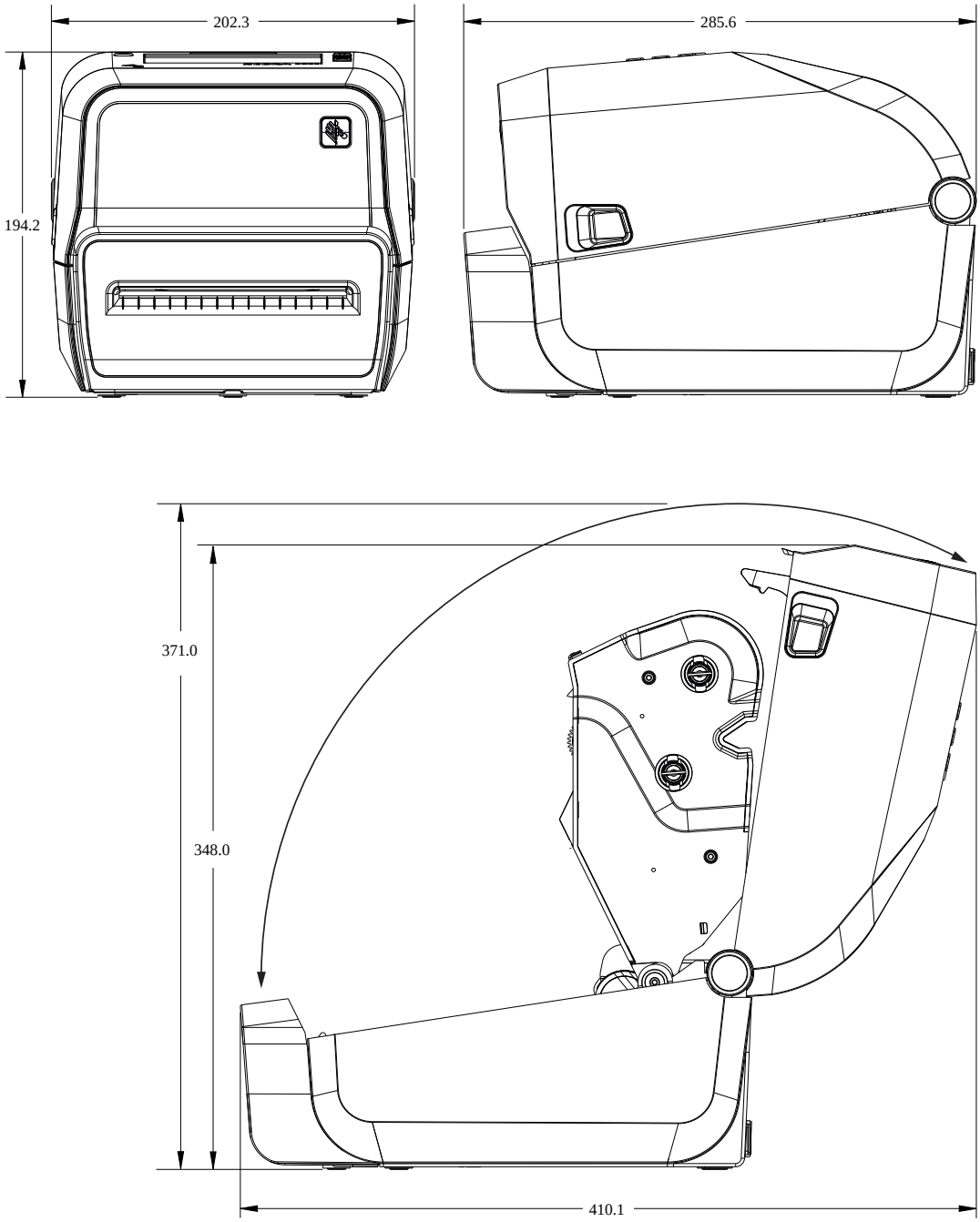

Tüm boyutlar milimetre cinsindedir.

Şekil 26 ZD421/ZD621 Termal Aktarım Modelleri – Harici Pil Takılıyken Yazıcı Boyutları

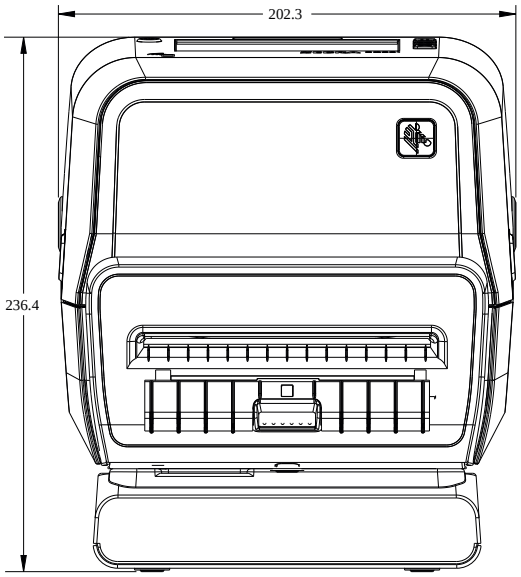

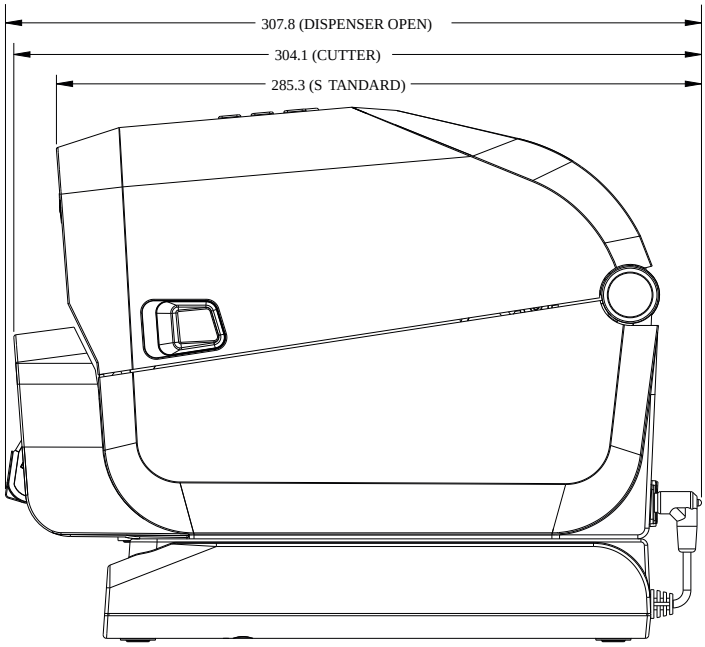

Tüm boyutlar milimetre cinsindedir.

Şekil 27 ZD421/ZD621 Termal Aktarım Modelleri – Harici Pil Takılı ve Yazıcı Açık Durumdayken Yazıcı Boyutları

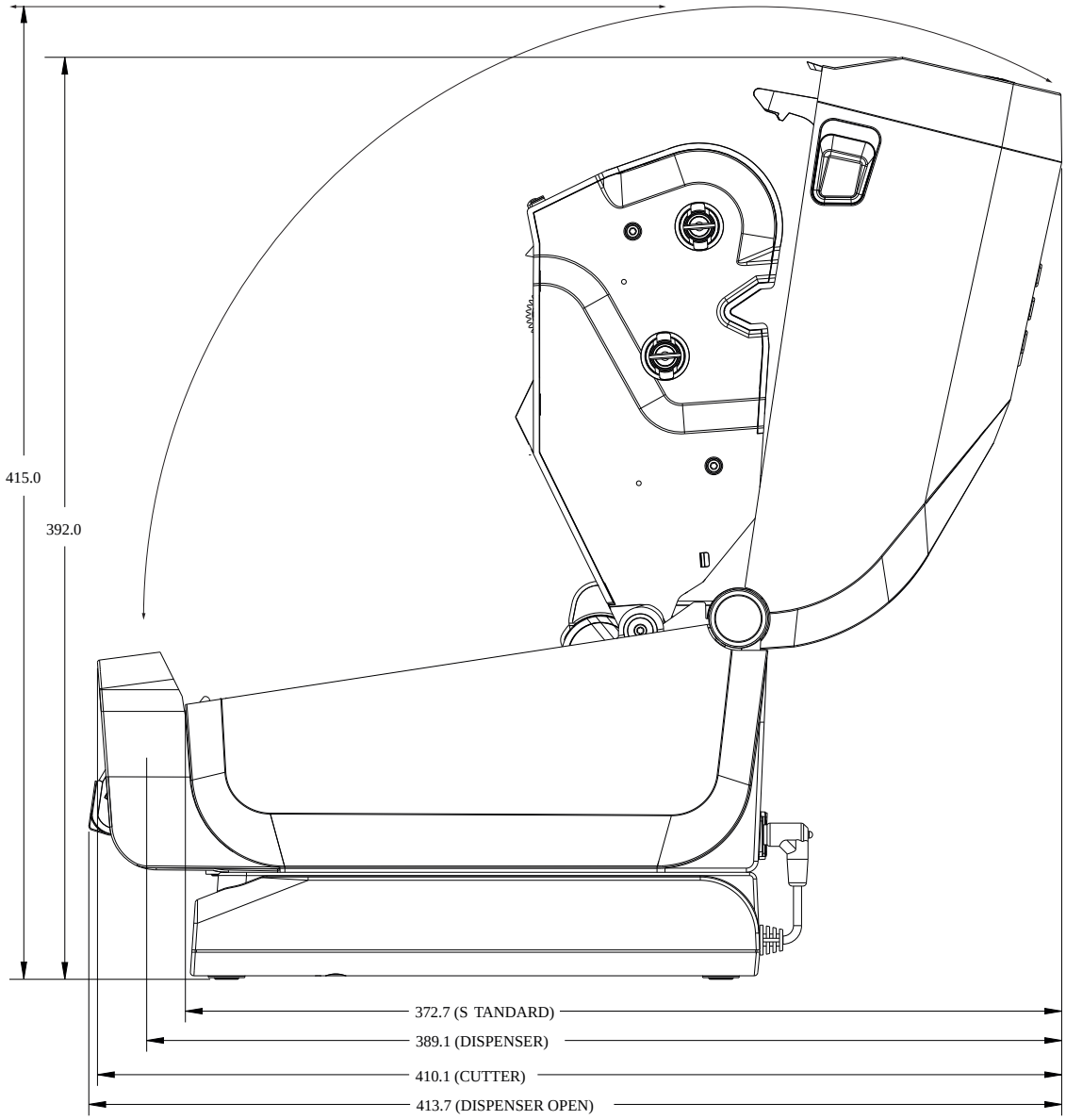

Tüm boyutlar milimetre cinsindedir

Şekil 28 ZD421/ZD621 Termal Aktarım Modelleri – Güç Kaynağı Tabanı Takılıyken Yazıcı Boyutları

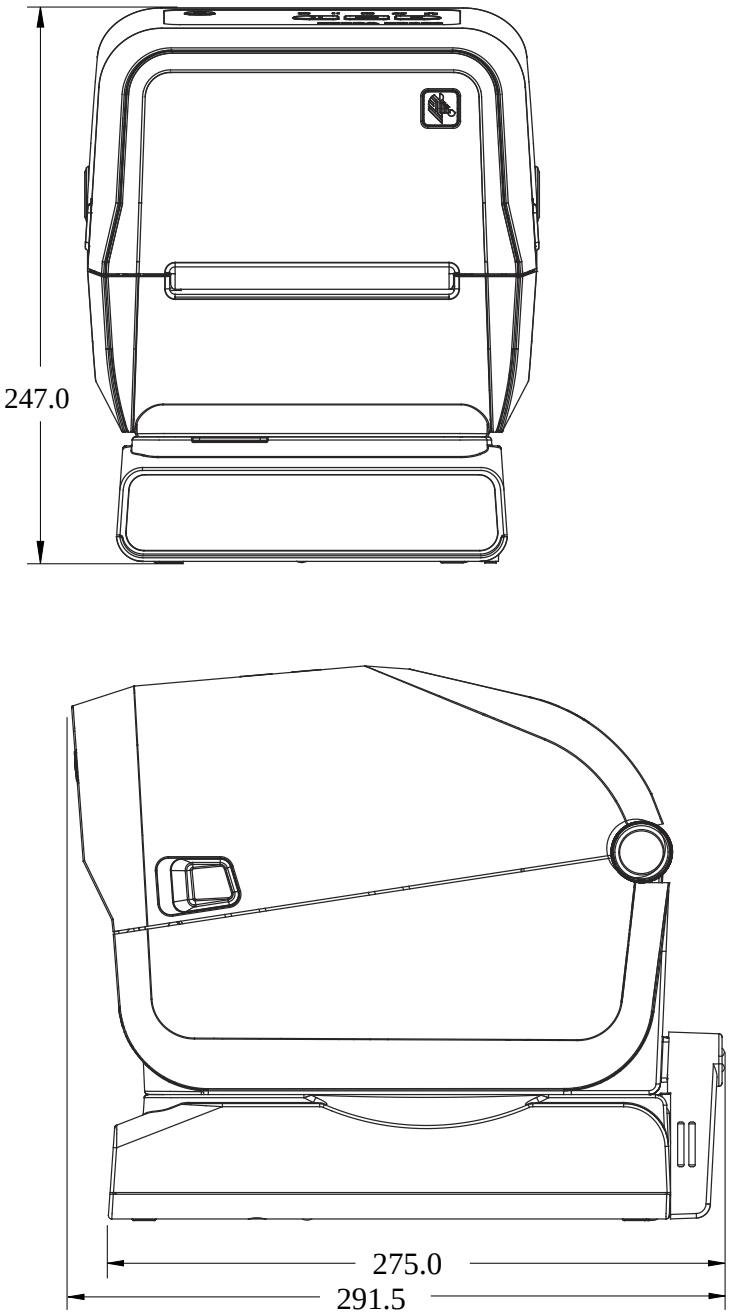

Tüm boyutlar milimetre cinsindedir.

Şekil 29 ZD421/ZD621 Termal Aktarım Modelleri – Güç Kaynağı Tabanı Takılı ve Yazıcı Açık Durumdayken Yazıcı Boyutları

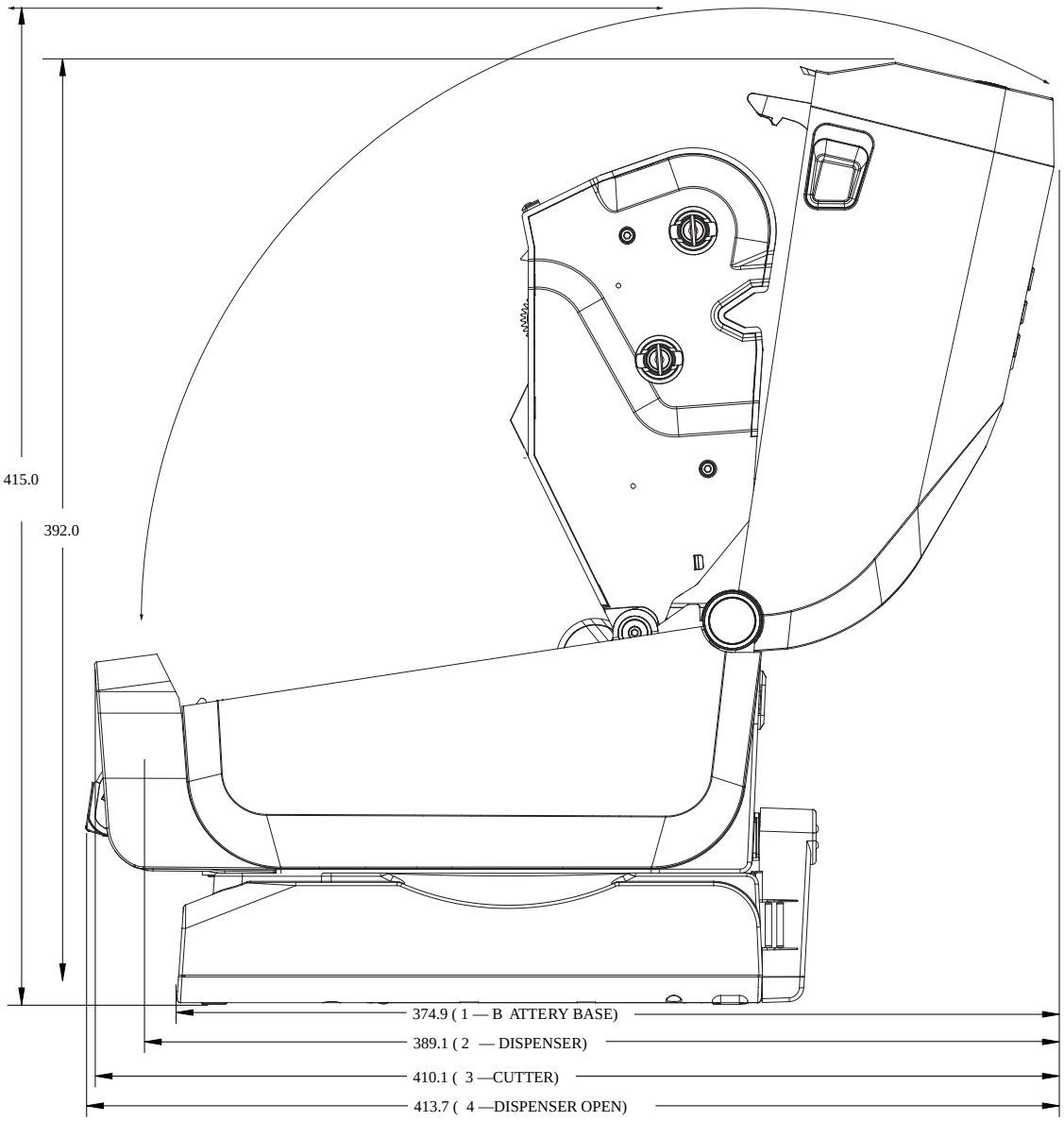

Tüm boyutlar milimetre cinsindedir.

Şekil 30 ZD421/ZD621 Termal Aktarım Modelleri – Montaj Vidası Konumları

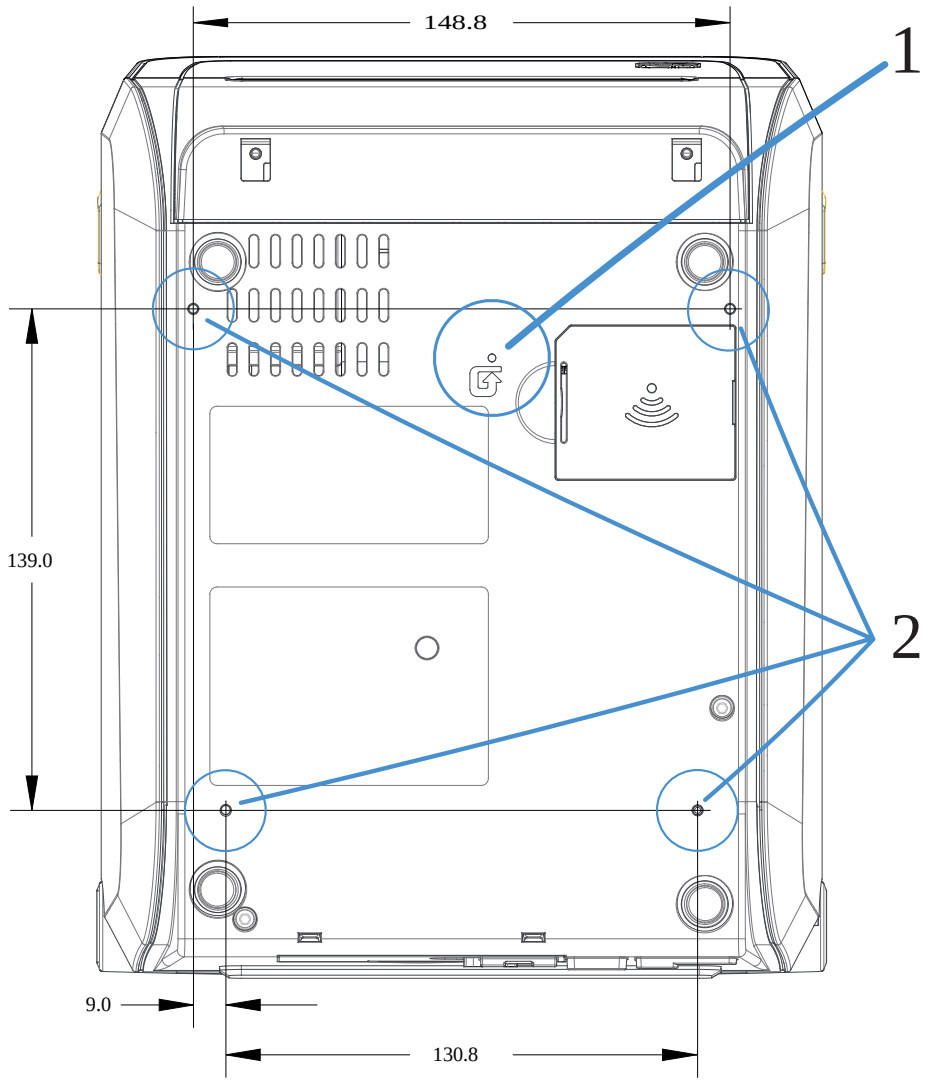

1	Donanım Sıfırlama Erişimi – Yazıcı bir yüzeye monte edildikten sonra bu alanın erişilebilir olması için montaj plakasında veya yüzeyinde 20-25 mm'lik bir delik açın.
2	Montaj vidası konumları – 6 mm'lik maksimum yazıcı taban deliği derinliğine sığacak M3 diş açan vidalar kullanın.

ÖNEMLİ: Yazıcı tabanında yer alan lastik ayakları ÇIKARMAYIN. Bunlar, yazıcının aşırı ısınmasını önleyecek şekilde tasarlanmıştır.

Boyutlar — ZD421C (Şerit Kartuş Termal Aktarımı) Yazıcı Modelleri

Tüm boyutlar milimetre cinsindedir.

Şekil 31 ZD421C (Şerit Kartuş Termal Aktarımı) Yazıcı modelleri — Standart Yazıcı Boyutları

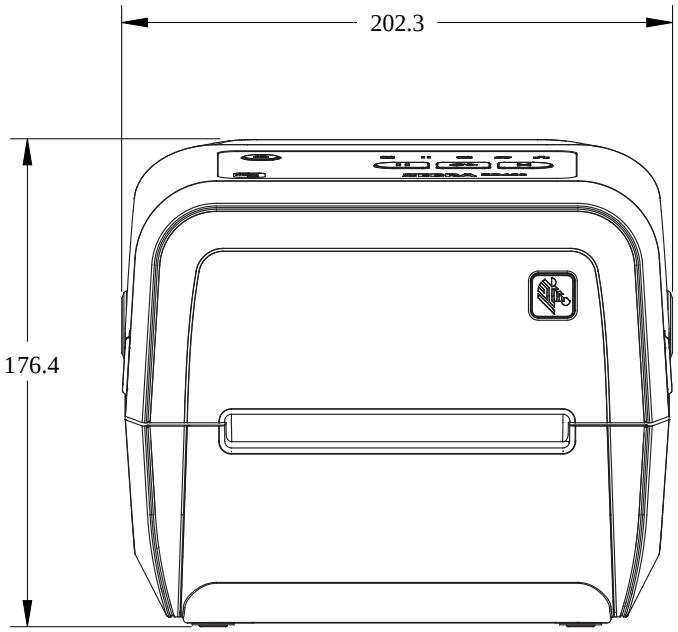

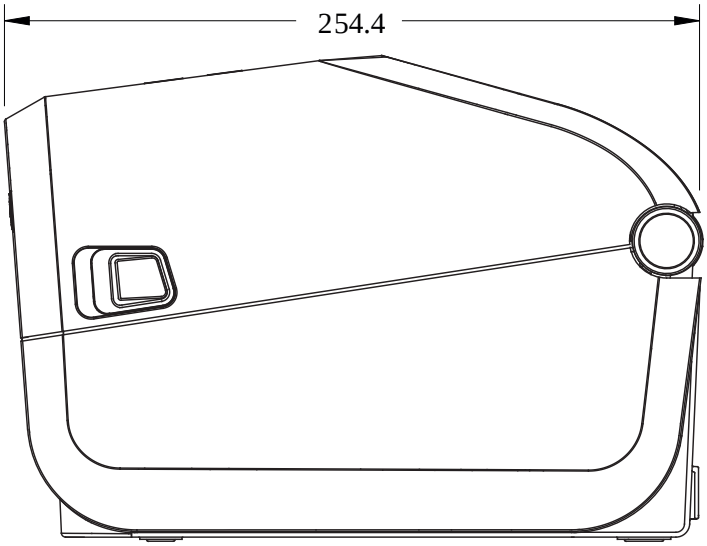

Tüm boyutlar milimetre cinsindedir.

Şekil 32 ZD421C (Şerit Kartuş Termal Aktarımı) Yazıcı Modelleri — Kapak Açıkken Standart Yazıcı Boyutları

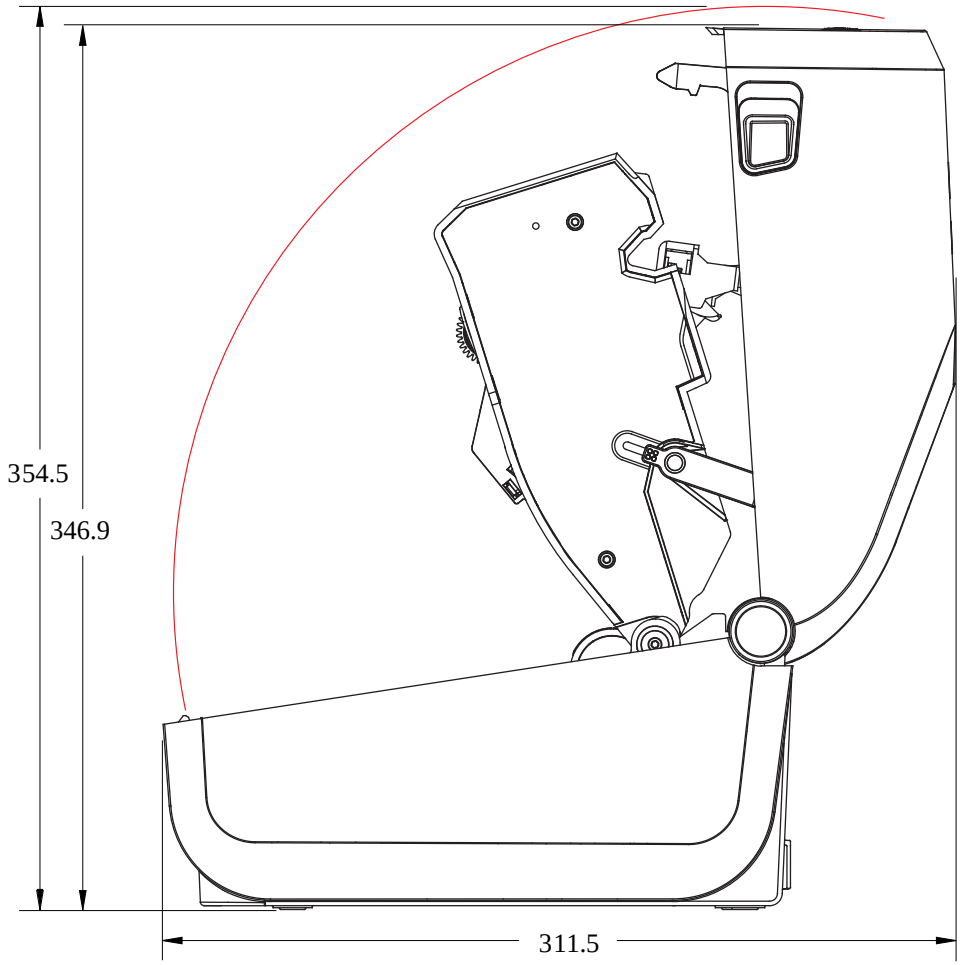

Tüm boyutlar milimetre cinsindedir.

Şekil 33 ZD421C (Şerit Kartuş Termal Aktarımı) Yazıcı Modelleri – Etiket Dağıtıcı Seçeneği Takılıyken Yazıcı Boyutları

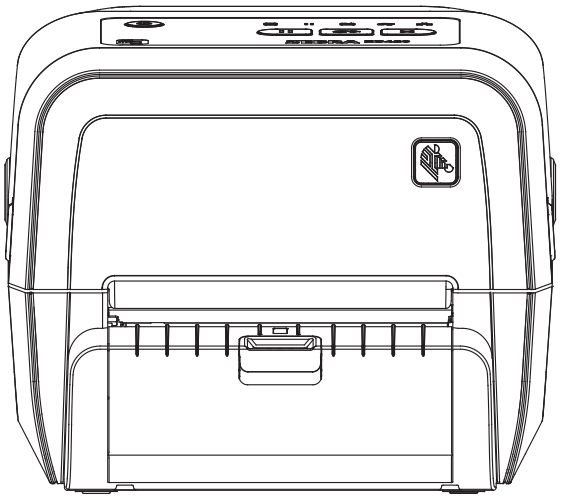

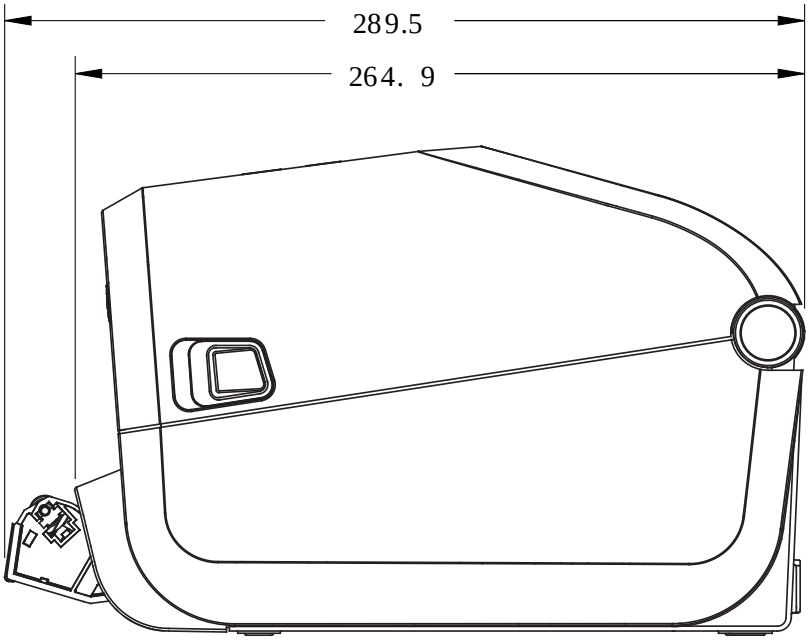

Tüm boyutlar milimetre cinsindedir.

Şekil 34 ZD421C (Şerit Kartuş Termal Aktarımı) Yazıcı Modelleri – Etiket Dağıtıcı Seçeneği Takılı ve Kapak Açıkken Yazıcı Boyutları

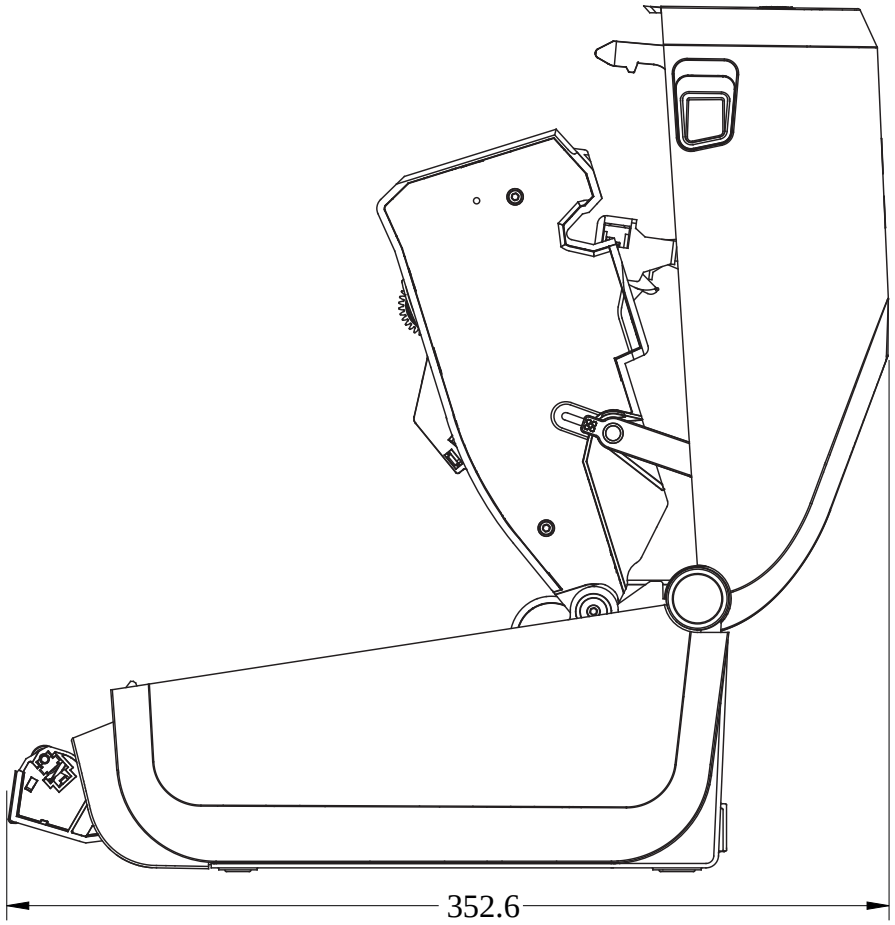

Tüm boyutlar milimetre cinsindedir.

Şekil 35 ZD421C (Şerit Kartuş Termal Aktarımı) Yazıcı Modelleri – Kesici Seçeneği Takılıyken Yazıcı Boyutları

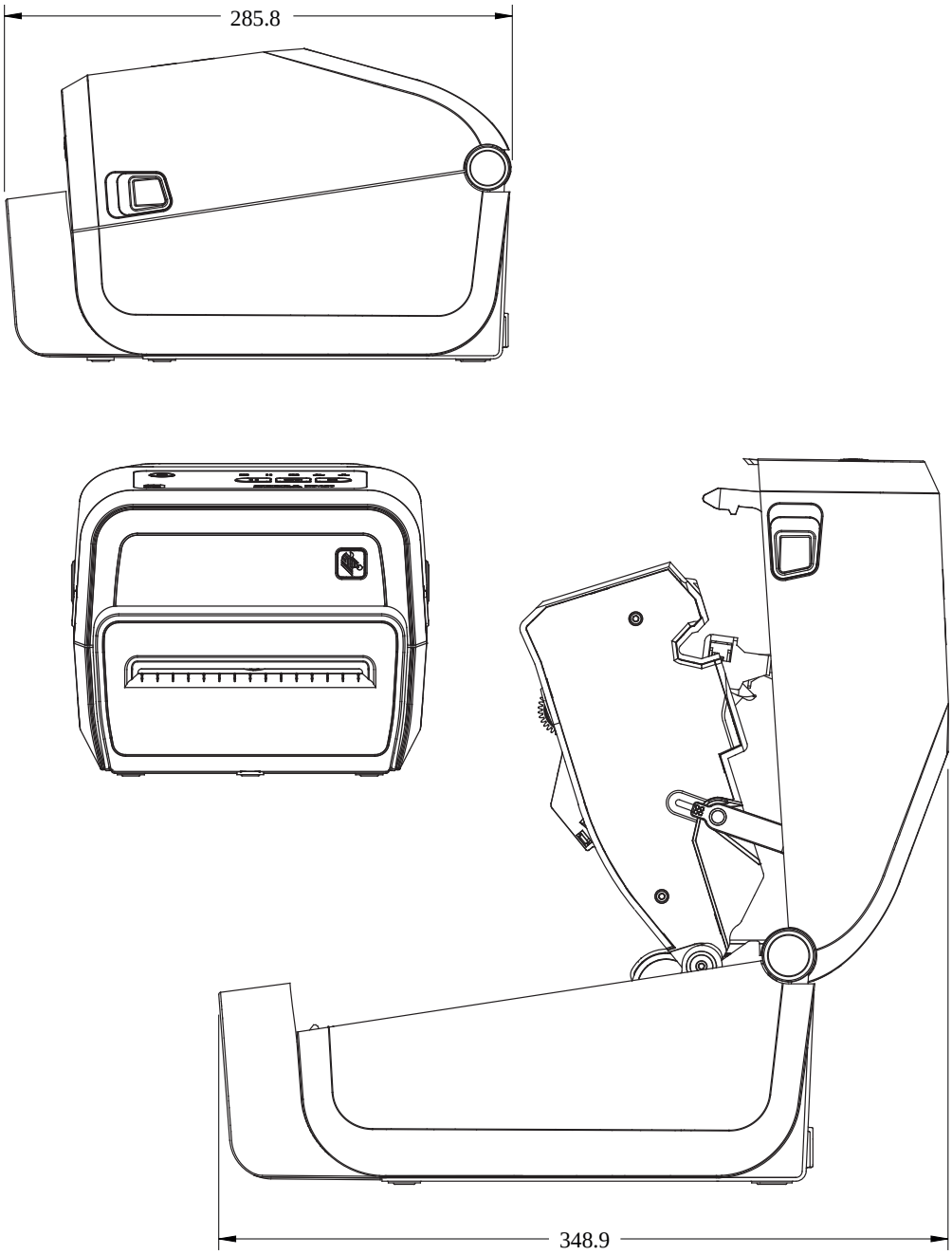

Tüm boyutlar milimetre cinsindedir.

Şekil 36 ZD421C (Şerit Kartuş Termal Aktarımı) Yazıcı Modelleri – Güç Kaynağı Tabanı Takılıyken Yazıcı Boyutları

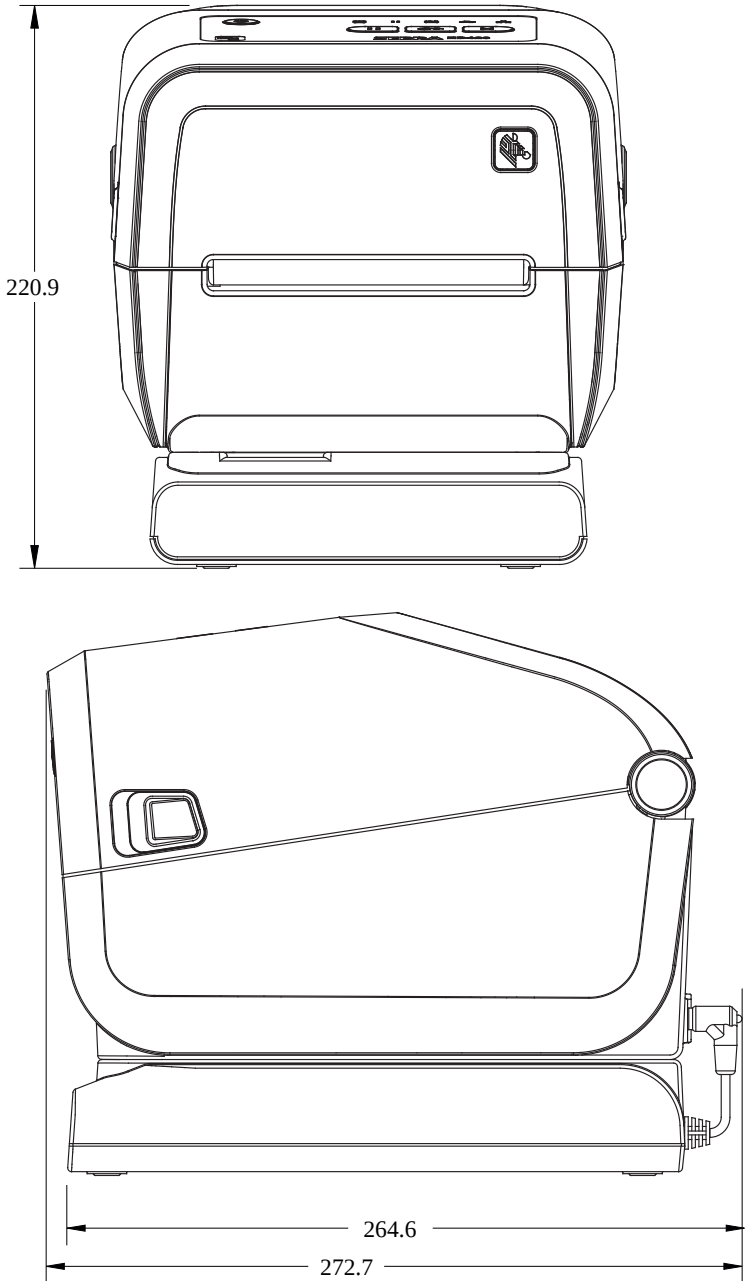

Tüm boyutlar milimetre cinsindedir.

Şekil 37 ZD421C (Şerit Kartuş Termal Aktarımı) Yazıcı Modelleri – Güç Kaynağı Tabanı ve Pil Takılıyken Yazıcı Boyutları

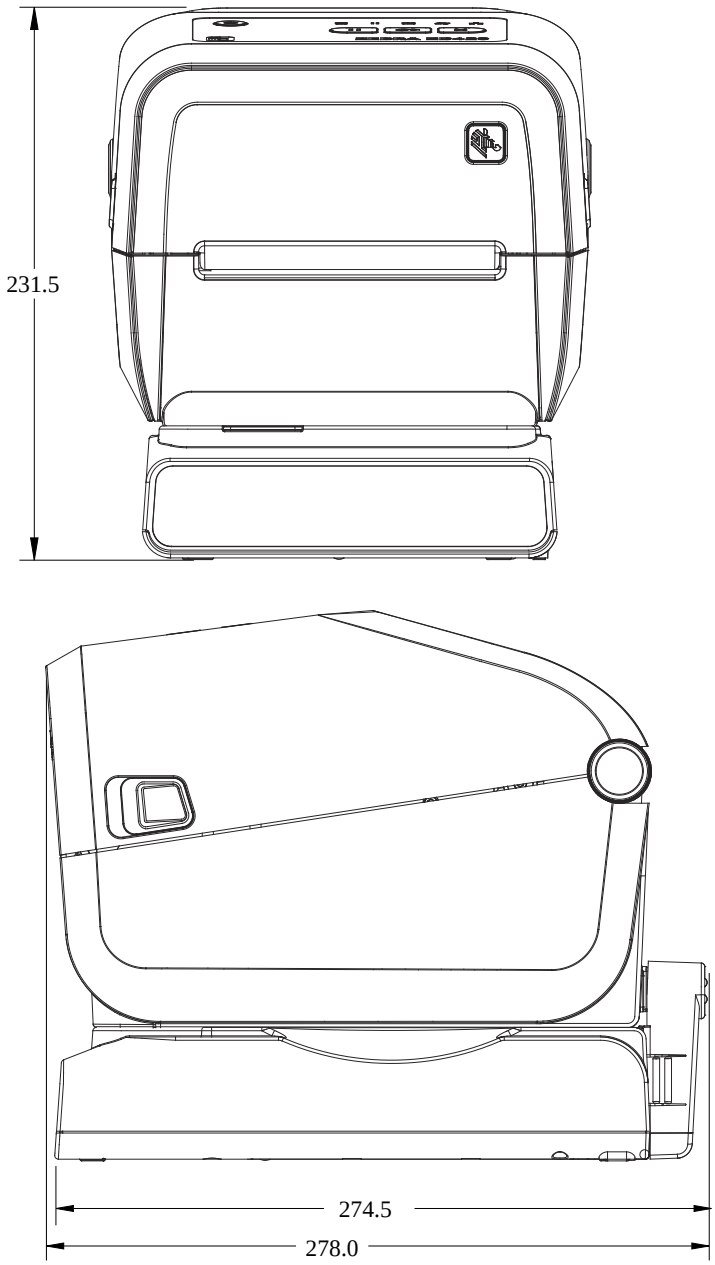

Tüm boyutlar milimetre cinsindedir.

Şekil 38 ZD421C (Şerit Kartuş Termal Aktarımı) Yazıcı Modelleri – Montaj Vidası Konumları

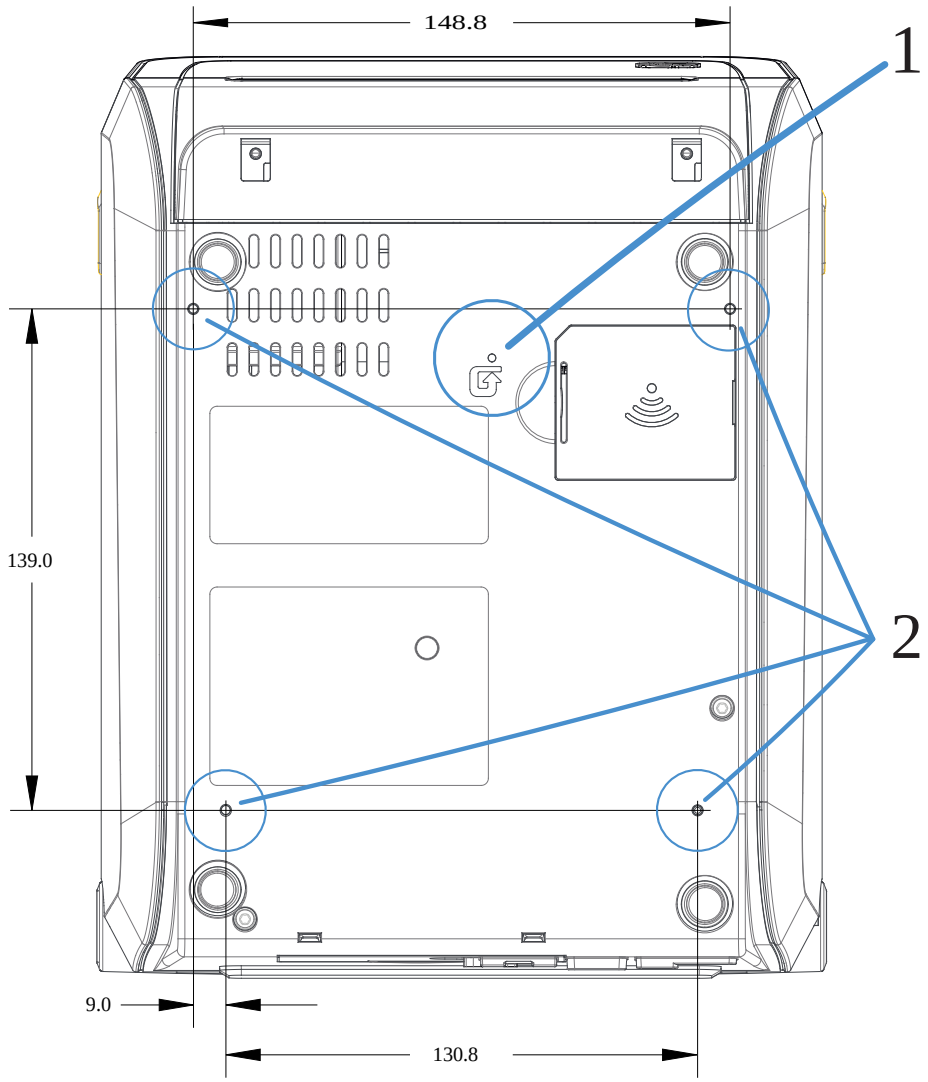

1	Donanım Sıfırlama Erişimi — Montaj sonrasında erişilebilirliği korumak için montaj plakası veya yüzeyi üzerinde 20-25 mm'lik bir delik açın.
2	Montaj vidaları – 6 mm'lik maksimum yazıcı taban deliği derinliğine uyan M3 diş açan vidalar kullanın.

ÖNEMLİ: Lastik ayakları ÇIKARMAYIN. Yazıcının aşırı ısınmasını önlemek için tasarlanmıştır.

Medya

Bu bölüm, yazıcınız için basit bir medyaya genel bakış sunar.

Termal Medya Türleri

ÖNEMLİ: Zebra sürekli olarak yüksek kalitede baskı için mutlaka Zebra markalı malzemelerin kullanılmasını önerir. Geniş bir kağıt, polipropilen, polyester ve vinil destesi yelpazesi, yazıcının yazdırma özelliklerini geliştirmek ve yazıcı kafasının zamanından önce aşınmasını engellemek üzere özel olarak geliştirilmiştir.

Sarf malzemeleri satın almak için zebra.com/supplies adresine gidin.

Yazıcınız çeşitli medya türleri kullanabilir:

- Standart medya — Çoğu standart (aralıklı) medya, etiketleri tek tek yapıştıran ya da aralıksız etiketlerden oluşan bir diziyi yapıştırabilecek bir yapışkan astar kullanır.
- Sürekli rulo medya — Çoğu aralıksız rulo medya direkt termal medyadır (faks kağıdı gibi) ve makbuz ya da bilet tipi yazdırmalarda kullanılır.
- Etiket destesi — Etiketler genelde (en fazla 0,19 mm veya 0,0075 inç kalınlığında) ağır kağıttan yapılır. Etiket destesinde yapışkan veya astar yoktur ve genelde etiketler arasında delikler vardır.

Rulo medya en yaygın kullanılan medya türü olmakla birlikte yazıcınızda sürekli medya ve yelpaze kıvrımlı medya da kullanılabilir.

NOT: Kilitli yazıcı modelleri yalnızca yazıcının medya bölmesine yüklenebilen medyaları işleyebilir. Bu modeller, yelpaze kıvrımlı medya yazdırma için önerilmez.

Termal Medya Türlerini Belirleme

Termal aktarım medyası yazdırma işlemleri için şerit gerektirirken doğrudan termal medya gerektirmez. Belirli bir medya için şerit kullanılmasının gerekip gerekmediğini tespit etmek için bir medya çizik testi uygulayın.

Medya çizik testi uygulamak için medyanın yazdırma yüzeyini tırnağınızla veya kalem kapağıyla çizin. Medyanın yüzeyinden geçirirken sıkıca ve hızlıca bastırın.

NOT: Doğrudan termal medya, ısı uygulandığı zaman yazdırmak (ortaya çıkarmak) için kimyasal olarak işlenmiştir. Bu medya testi yönteminde, medyanın tanımlanmasına yardımcı olmak için sürtünme ısısı kullanılır.

Medyanın üzerinde siyah bir iz oluştu mu?

Siyah bir iz oluştuysa...	Medya yazdırma modu...
görüntülenir...	Doğrudan Termal. Yazıcınız bu medyayı destekler. Şerit yüklemeniz GEREKMEZ.
görüntülenmez...	Termal Aktarım. Şerit gerekli. Şerit yüklemeniz gerekir.

Genel Medya ve Yazdırma Teknik Özellikleri

Yazıcının çok çeşitli medya ve yazdırma kullanım çeşitleri vardır. Temel medya desteği aralığı burada belirtilmiştir.

NOT: Bu gereksinimleri karşılayan ve yazıcınızla çalışacak şekilde tasarlanmış sarf malzemeleri için zebra.com/supplies adresine gidin.

- Maks. medya genişliği:
  - Doğrudan Termal yazıcılar: 108 mm (4,25 inç)
  - Termal Aktarım ZD621, ZD621R ve ZD421 Kartuş yazıcılar: 118 mm (4,65 inç)
  - Termal Aktarım ZD421, ZD421CN yazıcıları: 112 mm (4,41 inç)
- Tüm ZD421 ve ZD621 modelleri için min. medya genişliği: 15 mm (0,585 inç)
- Medya uzunluğu:
  - Maksimum: 991 mm (39 inç)
  - Tear Off (Yırtma) ve Label (Etiket) seçenekleri için minimum: 6,35 mm (0,25 inç) minimum:
  - Peel (Çıkarma) ve Cutter (Kesici) seçenekleri için minimum: 12,7 mm (0,50 inç) minimum: Peel (Çıkarma)
- Medya kalınlığı:
  - Minimum (tüm gereksinimler): 0,06 mm (0,0024 inç)
  - Maksimum (tüm gereksinimler): 0,1905 mm (0,0075 inç)
- Medya Rulosu Dış Çapı (D.Ç.) maksimum: 127 mm (5,0 inç)
- Medya Rulosu Göbeği İç Çapı (İ.Ç.):
  - Standart rulo yapılandırması:
    - 12,7 mm (0,5 inç) İ.Ç.
    - 25,4 mm (1 inç) İ.Ç.
  - İsteğe bağlı medya rulosu adaptörü ile:
    - 38,1 mm (1,5 inç) İ.Ç.
    - 50,8 mm (2,0 inç) İ.Ç.
    - 76,2 mm (3,0 inç) İ.Ç.

- Şerit Rulolar (74 metre)
  - Şerit uzunluğu: 74 m (243 fit)
  - Maks. şerit genişliği: 110 mm (4,33 inç)
  - Min. şerit genişliği (ZD421 Şerit Kartuş yazıcıları): 33 mm (1,3 inç)
  - Şerit göbeği İ.Ç.: 12,7 mm (0,5 inç)
  - Parafin, parafin/reçine ve reçine aktarma malzemeleri
- Şerit Rulolar (300 metre)
  - Şerit uzunluğu: 300 m (984 fit)
  - Şerit genişliği maks.: 110 mm (4,33 inç)
  - Min. şerit genişliği (ZD421 Şerit Kartuş yazıcıları): 33 mm (1,3 inç)
  - Parafin, parafin/reçine ve reçine aktarma malzemeleri

ÖNEMLİ: Aktarma şeridi, yazıcı kafasının hasar görmesini önlemek için her zaman medyanın (ve astarın) tüm genişliğini kaplamalıdır.

- ZD421C Şerit Kartuşları
  - Şerit Uzunluğu: 74 m (243 fit)
  - Şerit genişliği maks. - 110 mm (4,33 inç)
  - Şerit genişliği min.: 33 mm (1,3 inç)
  - Colors available in black: Parafin, parafin/reçine ve reçine aktarma malzemeleri
- Nokta aralığı:
  - 203 dpi: 0,125 mm (0,0049 inç)
  - 300 dpi: 0,085 mm (0,0033 inç)
- Barkod modülü x-dim:
  - 203 dpi: 0,005 – 0,050 inç
  - 300 dpi: 0,00327 – 0,03267 inç

Etiket Dağıtıcı (Çıkartıcı)

Yazıcı, etiketlerin toplu işlenmesi için etiket alım sensörlü, sahada takılan bir etiket dağıtma seçeneğini destekler.

- Kağıt Kalınlığı:
  - Min.: 0,06 mm (0,0024 inç)
  - Maks.: 0,1905 mm (0,0075 inç)
- Medya Genişliği:
  - Min.: 15 mm (0,585 inç)
  - Doğrudan Termal yazıcılar için maks.: 108 mm (4,25 inç)
  - Termal Aktarım ZD621, ZD621R ve ZD421 Kartuş yazıcılar için maks.: 118 mm (4,65 inç)
  - Termal Aktarım ZD421 ve ZD421CN yazıcılar için maks.: 112 mm (4,41 inç)

- Etiket Uzunluğu:
  - Tüm yazıcılar için maks. (teorik): 990 mm (39 inç)
  - Doğrudan Termal yazıcılar için maks. (test edilmiş): 330 mm (13 inç).
  - Termal Aktarım yazıcıları için maks. (test edilmiş): 279,4 mm (11 inç)
  - Tüm Yazıcılar Min.: 12,7 mm (0,5 inç)

Standart (Medya) Kesici

Etiket astarı, etiket ya da makbuz medyasının tam genişlikte kesimi için yazıcı, sahada kurulu medya kesici seçeneğini destekler.

- Orta düzey kesici, etiket astarı ve hafif etiket medyası (ASTAR/ETİKET) kesimi içindir.

ÖNEMLİ: Etiketleri, yapıştırıcıları veya gömülü devreleri kesmek için kesiciyi KULLANMAYIN.

- Kağıt Kalınlığı:
  - Min.: 0,06 mm (0,0024 inç)
  - Maks.: 0,1905 mm (0,0075 inç)
- Kesim Genişliği:
  - Min.: 15 mm (0,585 inç)
  - Doğrudan Termal yazıcılar için maks.: 109 mm (4,29 inç)
  - Termal Aktarım ZD621, ZD621R ve ZD421 Kartuş yazıcılar için maks.: 118 mm (4,65 inç)
  - Termal Aktarım ZD421 ve ZD421CN yazıcılar için maks.: 118 mm (4,65 inç)
- Kesimler arasındaki min. mesafe (etiket uzunluğu): 25,4 mm (1 inç).

ÖNEMLİ: Kesimler arasında daha kısa medya uzunluklarının kesilmesi kesicinin sıkışmasına ya da hataya yol açabilecek koşullarının ortaya çıkmasına neden olabilir.

NOT: Kesici, kendi kendini temizleyecek şekilde tasarlanmıştır. Dahili kesici mekanizması önleyici bakım GEREKTİRMEZ.

Astarsız (Medya) Kesici - Yalnızca Doğrudan Termal

Yazıcı, astarsız medyanın tam genişlikte kesilmesi için sahada monte edilmiş bir medya kesici seçeneğini destekler.

- Bir tam genişlikte astarsız medya kesici (ASTARSIZ KESİM).
- Kağıt kalınlığı:
  - Min.: 0,06 mm (0,0024 inç)
  - Maks.: 0,1905 mm (0,0075 inç)
- Kesim genişliği:
  - Min.: 15 mm (0,585 inç)
  - Maks.: 109 mm (4,29 inç)

ÖNEMLİ: Kesimler arasında daha kısa medya uzunluklarının kesilmesi kesicinin sıkışmasına ve hataya yol açabilecek koşullarının ortaya çıkmasına neden olabilir.

- Kesimler arasındaki minimum mesafe (etiket uzunluğu): 25,4 mm (1 inç).

NOT: Kesici, kendi kendini temizleyecek şekilde tasarlanmıştır. Dahili kesici mekanizması önleyici bakım GEREKTİRMEZ. Kesicinin en iyi şekilde çalışmasını sağlamak için bu kılavuzun Bakım bölümündeki Önerilen Temizleme Programı sayfa 264 ve aşağıdaki medya yolu temizleme prosedürlerine bakın.

ZPL Yapılandırması

Bu bölümde yazıcı yapılandırma yönetimi, Durum Raporu Yapılandırması ve Yazıcı ve Bellek Çıktıları hakkında genel bir bakış sunulmaktadır.

ZPL Yazıcı Yapılandırması Yönetimi

ZPL yazıcı, hızlı etiket yazdırması için yazıcı ayarlarını dinamik olarak değiştirmenize olanak sağlayacak şekilde tasarlanmıştır. Sürekli olan yazıcı parametreleri, gelecekteki formatlarda kullanılmak üzere tutulur. Bu ayarlar, sonraki komutlarla değiştirilene, yazıcı sıfırlanana, güç döngüsü gerçekleştirilene ya da siz varsayılan fabrika ayarıyla bir parametreyi sıfırlayana kadar etkin kalmaya devam eder.

ZPL Yapılandırması Güncelleme komutu ^JU, yazıcıyı önceden yapılandırılmış ayarlarla başlatmak veya tekrar başlatmak üzere yazıcı yapılandırmalarını kaydedip geri yükler.

- Güç döngüsünden ya da yazıcının sıfırlanmasından sonra ayarları tutmak için yazıcıya ^JUS komutu gönderilerek mevcut kalıcı ayarlar kaydedilebilir.
- Yazıcıya en son kaydedilen değerleri geri yüklemek için değerler ^JUR komutuyla geri çağrılır.

ZPL, parametrelerin tümünü yukarıda geçen tek bir komutla kaydeder. Eski EPL programlama dili (bu yazıcı tarafından desteklenir) tek komutları anında değiştirir ve kaydeder. Çoğu yazıcı ayarları ZPL ve EPL arasında paylaşılır. Örneğin, EPL ile hız ayarını değiştirdiğinizde, ZPL çalışmalarının hız ayarı da değişir. Değiştirilen EPL ayarı herhangi bir yazıcı dilinde güç döngüsü ya da sıfırlama gerçekleştirildikten sonra bile aynı kalmaya devam eder.

Yazıcı ayarlarını belirlemek için bir yazıcı yapılandırma raporu yazdırabilirsiniz. Çalışma parametrelerini, sensör ayarlarını ve yazıcı durumunu listeler. Raporun yazdırılmasına ilişkin yönergeler için bkz. Yazıcı ve Ağ Yapılandırma Raporları Yazdırma (CANCEL Otomatik Testi) sayfa 319. Yazıcınızı yönetmenize yardımcı olacak bu raporu ve diğer yazıcı raporlarını yazdırmak için Zebra Setup Utilities'i ve ZebraDesigner Windows sürücüsünü de kullanabilirsiniz.

ZPL Yazıcı Yapılandırma Formatı ve Yeniden Kullanılabilir Dosyalar

Aynı yapılandırmaya ihtiyaç duyan birden fazla yazıcıyı kurmak ve yönetmek için hepsine indirmek üzere bir yazıcı yapılandırma programlama dosyası oluşturun. Diğer seçenek ise ZebraNet Bridge'i kullanarak bir yazıcıyı yapılandırmak için kullandığınız dosyayla birçok yazıcıyı klonlamaktır.

Bir veya daha fazla yazıcıya göndermek üzere bir programlama dosyası oluşturma hakkında bilgi edinmek için ZPL programlama kılavuzuna ve Çapraz Referans Komutu Yapılandırma Ayarı sayfa 369 bölümüne bakın. Programlama dosyaları oluşturmak için metin düzenleyici olarak Windows Not Defteri'ni ve bu dosyaları yazıcılara göndermek için Zebra Setup Utilities'i kullanabilirsiniz.

Aşağıdaki şekilde, bir ZPL programlama yapılandırma dosyasının önerilen temel yapısı gösterilmektedir. Bu basit format, dosyayı yeniden kullanılabilir hâle getirir.

Şekil 39 Yapılandırma Parametre Format Yapısı

^XA — Start Format Command

Format Commands are order sensitive
a) General Print and command settings
b) Media handling and behaviors
c) Media print size
^ JUS command to save

^XZ — End Format Command

Çapraz Referans Komutu Yapılandırma Ayarı

Yazıcı yapılandırma raporu, ZPL komutları kullanılarak ayarlanabilen yapılandırma ayarlarının çoğunluğunu listeler.

Yazıcı davranışlarını etkileyen ayarları ve ZPL veya SGD komutları kullanılarak ayarlanabilecek yapılandırma ayarlarının çoğunu anlamak için yazıcı yapılandırma raporunu kullanın.

Raporun orta bölümündeki sensör değerlerinden bazıları temel olarak servis amacıyla kullanılır.

NOT: Gösterilen etiket örnek bir etikettir. Yazıcı modelinizin etiketi farklı olabilir.

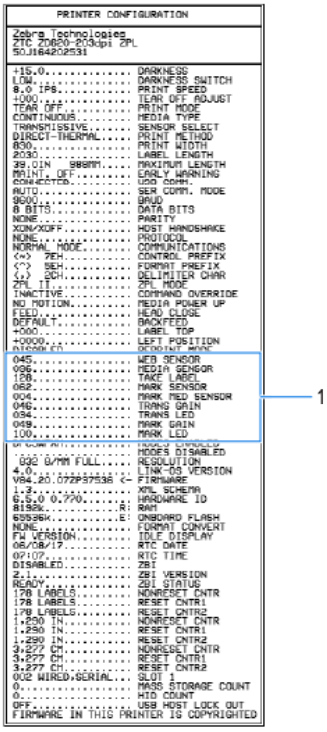

Tablo 14 ZPL Komutları ve Yapılandırma Raporu Belirtme Çizgisi Çapraz Referansı

Komut	Liste Adı	Varsayılan (veya açıklama)
^SD	DARKNESS (KOYULUK)	10.0
–	DARKNESS SWITCH (KOYULUK ANAHTARI)	LOW (DÜŞÜK) (Varsayılan), MEDIUM (ORTA) veya HIGH (YÜKSEK)
^PR	PRINT SPEED (YAZDIRMA HIZI)	• 152 mm/sn / 6 ips (max.): 203 dpi • 102 mm/sn / 4 IPS (max.):300 dpi
^TA	TEAR OFF (YIRTMA)	+000
^MN	MEDIA TYPE (MEDYA TÜRÜ)	GAP/NOTCH (BOŞLUK/ÇENTİK)
	SENSOR SELECT (SENSÖR SEÇİMİ)	AUTO (OTO) (^MNA - Otomatik Algılama)
^MT	PRINT METHOD (YAZDIRMA YÖNTEMİ)	THERMAL-TRANS (TERMAL AKTARIM) veya DIRECT-THERMAL (DOĞRUDAN TERMAL)
^PW	PRINT WIDTH (YAZDIRMA GENİŞLİĞİ)	448 (203 dpi için nokta sayısı) ya da 640 (300 dpi için nokta sayısı)
^LL	LABEL LENGTH (ETİKET UZUNLUĞU)	1225 (nokta) (yazdırma sırasında dinamik olarak güncellenir)
^ML	MAXIMUM LENGTH (MAKSİMUM UZUNLUK)	989 mm (39,0 inç)
—	USB COMM. (USB İLETİŞİMİ)	Bağlantı Durumu: Bağlı / Bağlı Değil
^SCa	BAUD	9600
^SC,b	DATA BITS (VERİ BİTLERİ)	8 BİT
^SC,,c	PARITY (EŞLİK)	NONE (YOK)
^SC,,,,e	HOST HANDSHAKE (SUNUCU UYUŞMASI)	AUTO (OTOMATİK)
^SC,,,,,f	PROTOCOL (PROTOKOL)	NONE (YOK)
– SGD –**	COMMUNICATIONS (İLETİŞİM)	NORMAL MODE (NORMAL MOD)
	SER COMM. (SERİ İLETİŞİM) MODE (MOD)	AUTO (OTOMATİK) (varsayılan)
^CT / ~CT	CONTROL CHAR (KONTROL KARAKTERİ)	<~> 7EH
^CC / ~CC	COMMAND CHAR (KOMUT KARAKTERİ)	<^> 5EH
^CD / ~CD	DELIM./CHAR (SINIRLAYICI KARAKTERİ)	<,> 2CH
^SZ	ZPL MODE (ZPL MODU)	ZPL II

Tablo 14 ZPL Komutları ve Yapılandırma Raporu Belirtme Çizgisi Çapraz Referansı (Continued)

Komut	Liste Adı	Varsayılan (veya açıklama)
— SGD —	COMMAND OVERRIDE (KOMUTU GEÇERSİZ KILMA) **NOT:** ZPL komutuyla desteklenmez. ZPL kılavuzunda listelenen Set-Get-Do komutunu kullanır. (Bkz. `device.command_override.xxxxx` ZPL Programlama Kılavuzu.)	INACTIVE (DEVRE DIŞI)
^MFa	MEDIA POWER UP (GÜÇ AÇMA MEDYA HAREKETİ)	NO MOTION (HAREKET YOK)
^MF,b	HEAD CLOSE (KAFAYI KAPATMA)	FEED (BESLE)
~JS	BACKFEED (ARKADAN BESLEME)	DEFAULT (VARSAYILAN)
^LT	LABEL TOP (ETİKET ÜSTÜ)	+000
^^LS	LEFT POSITION (SOL KONUM)	+0000
~JD / ~JE	HEXDUMP (ONALTILI DÖKÜM)	HAYIR (~JE)
	YENİDEN YAZDIRMA MODU	DISABLED (DEVRE DIŞI)

Bu noktadan sonra yazıcı yapılandırma raporunda, sensör ve medya işlemleriyle ilgili sorunları gidermek üzere kullanabileceğiniz sensör ayarları ve değerleri gösterilir. Bunlar genelde yazıcı sorunlarını tanılamak üzere Zebra Teknik Destek tarafından kullanılır.

Burada listelenen yapılandırma ayarları, Yazıcı Yapılandırma Raporunda TAKE LABEL (ETİKET AL) sensörü değerinden sonra listelenir. Bu liste şu komutları içerir:

- durum bilgisi oluşturmak için kullanılan veya
- ayarları varsayılanlarından nadiren değiştirilen yazıcı özellikleriyle ilişkili olan.

Tablo 15 ZPL Komutları ve Yapılandırma Raporu Belirtme Çizgisi Çapraz Referansı

Komut	Liste Adı	Açıklama
^MP	MODES ENABLED (MODLAR ETKİN)	Varsayılan: CWF (Bkz. ^MP Komutu)
	MODES DISABLED (MODLAR DEVRE DIŞI)	(Varsayılan ayar yok)
^JM	RESOLUTION (ÇÖZÜNÜRLÜK)	Varsayılan: 448 8/mm (203 dpi); 640 8/mm (300 dpi)
—	FIRMWARE (ÜRÜN YAZILIMI)	ZPL Ürün Yazılımı Sürümünü gösterir
—	XML SCHEMA (XML ŞEMASI)	1.3
—	HARDWARE ID (DONANIM KİMLİĞİ)	Ürün Yazılımı Başlatmayı Engelleme Sürümünü gösterir
	LINK-OS VERSION (LINK-OS SÜRÜMÜ)	

Tablo 15 ZPL Komutları ve Yapılandırma Raporu Belirtme Çizgisi Çapraz Referansı (Continued)

Komut	Liste Adı	Açıklama
—	CONFIGURATION (YAPILANDIRMA)	CUSTOMIZED (ÖZELLEŞTİRİLMİŞ) (ilk kullanımdan sonra)
—	RAM	2104k..... R:
—	ONBOARD FLASH (YERLEŞİK FLASH)	6144k.....E:
^MU	FORMAT CONVERT (BİÇİM DÖNÜŞTÜRME)	NONE (YOK)
—	RTC DATE (RTC TARİHİ)	Gösterilen Tarih
—	RTC TIME (RTC Saati)	Gösterilen Saat
^JI / ~JI	ZBI	DISABLED (DEVRE DIŞI) (etkinleştirmek için anahtar gerekir)
—	ZBI VERSION (ZBI SÜRÜMÜ)	2.1 (kuruluysa görüntülenir)
—	ZBI STATUS (ZBI DURUMU)	READY (HAZIR)
^JH ^MA ~RO	LAST CLEANED (SON TEMİZLENME)	X,XXX IN
	HEAD USAGE (KAFA KULLANIMI)	X,XXX IN
	TOTAL USAGE (TOPLAM KULLANIM)	X,XXX IN
	RESET (SIFIRLAMALI) CNTR1	X,XXX IN
	RESET (SIFIRLAMALI) CNTR2	X,XXX IN
	NONRESET (SIFIRLAMASIZ) CNTR0 (1, 2)	X,XXX IN
	RESET (SIFIRLAMALI) CNTR1	X,XXX IN
	RESET (SIFIRLAMALI) CNTR2	X,XXX IN
	SLOT1	EMPTY (BOŞ) / SERIAL (SERİ) / WIRED (KABLOLU)
	MASS STORAGE COUNT (TOPLU DEPOLAMA SAYISI)	0
	HID COUNT (HID SAYISI)	0
	USB HOST LOCK OUT (USB ANA BİLGİSAYARI KİLİTLEME)	OFF (KAPALI) / ON (AÇIK)
—	SERIAL NUMBER (SERİ NUMARASI)	XXXXXXXXXXX
^JH	EARLY WARNING (ERKEN UYARI)	MAINT. (BAKIM) OFF (KAPALI)

Yazıcı, ilerideki tüm makbuzlar veya etiketler için bir (1) seferde bir komut ya da komutlar grubu ayarlayabilir. Bu ayarlar şu zamana kadar geçerli kalır:

- sonraki komutlarla değiştirildiğinde

- yazıcı sıfırlandığında veya
- yazıcıyı fabrika varsayılan ayarlarına geri yüklediğinizde.

Yazıcı Bellek Yönetimi ve İlgili Durum Raporları

Yazıcı, oluşturma ve yazdırma için çeşitli bellek kaynaklarına ve depolama alanlarına sahiptir.

Yazıcı kaynaklarını yönetmenize yardımcı olmak amacıyla yazıcı, çeşitli format komutlarını destekler. Bu komutları; belleği yönetmek, nesneleri aktarmak (bellek alanları arasında ve dosyaları içe/dışa aktarma arasında), nesne adları vermek, yazıcı işlevlerini test etmek ve yazıcı çalışma durumu raporları oluşturmak için kullanabilirsiniz. Bunlar, DIR (dizin içerik listesi) ve DEL (dosya sil) gibi eski DOS komutlarına çok benzer. Zebra Setup Utilities ve ZebraDesigner Windows sürücüsünde en yaygın raporlar da bulunur.

Tek bir komutun bu tür formatta (form) işlemden geçirilmesi önerilir. Tek bir komut kolaylıkla bakım ve geliştirme aracı olarak kullanılabilir.

Tablo 16 Yazıcı Yönetimi ve Format Program Yapısı

Komut	Açıklama
^XA	Format Başlat Komutu
Komutlarınızı buraya girin	Yazıcıyı, test işlevlerini ve raporları yönetmek için tek bir komut kullanın.
^XZ	Format Bitir Komutu

Nesne aktarması yapan ve bellek üzerinde yönetim ve raporlama yapan komutların birçoğu Kontrol (~) komutlarıdır. Bunların bir format (form) içinde olmaları gerekmez. Bir formatta (form) olup olmadıklarına bakılmaksızın yazıcı tarafından alındıkları anda işlemden geçirilir.

Bellek Yönetimi için ZPL Programlama

Yazıcıyı çalıştırmak, yazıcı görüntüsünü düzenlemek ve formatları (formlar), grafikleri, yazı tiplerini ve yapılandırma ayarlarını depolamak için ZPL'de çeşitli yazıcı bellek konumları bulunur.

Yazıcı dosya adlandırma gereksinimleri aşağıdaki gibidir:

- ZPL, formatları (form), yazı tiplerini ve grafikleri dosya gibi ve bellek konumlarını DOS işletim sistemi ortamındaki disk sürücüleri gibi görür:
  - Bellek Nesnesi Adlandırma: 16 adede kadar alfasayısal karakteri takip eden üç alfasayısal karakterli dosya uzantısı, örneğin: `123456789ABCDEF.TTF`.
  - v60.13 ve öncesi ürün yazılımına sahip olan eski ZPL yazıcılar günümüzdeki 16.3 dosya adı formatına karşılık sadece 8.3 dosya adı formatı kullanabilir.
- Bellek konumları arasında nesnelerin hareket ettirilmesine ve nesnelerin silinmesine imkan tanır.
- DOS dizin stili dosya listesi raporlarını çıktı olarak ya da sunucuya durum olarak destekler.
- Dosyalara erişirken joker karakterlerin (*) kullanımına izin verir.

Tablo 17 Nesne Yönetimi ve Durum Raporu Komutları

Komut	Ad	Açıklama
^WD	Dizin Etiketi Yazdır	Erişilebilir tüm bellek konumlarındaki nesnelerin, yerel barkodların ve yazı tiplerinin listesini yazdırır.
~WC	Yapılandırma Raporu Yazdır	Bir yapılandırma raporu yazdırır.
^ID	Nesne Sil	Yazıcı belleğindeki nesneleri siler.
^TO	Nesne Aktar	Bir bellek alanından diğerine bir nesne ya da nesne grubu kopyalamak için kullanılır.
^CM	Bellek Harf Atamasını Değiştir	Bir yazıcı bellek alanına atanan harfi yeniden atar.
^JB	Flash Belleği Başlat	Disk biçimlendirmeye benzer. Belirtilen B: veya E: bellek konumlarındaki tüm nesneleri siler.
~JB	İsteğe Bağlı Belleği Sıfırla	Disk biçimlendirmeye benzer. B: belleğindeki tüm nesneleri siler (fabrika seçeneği).
~DY	Nesne İndir	Yazıcının kullanabileceği çeşitli programlama nesnelerini indirir ve yükler: yazı tipleri (OpenType ve TrueType), grafikler ve diğer nesne veri türleri. Yazıcıya grafik ve yazı tipi indirmek için ZebraNet Bridge kullanabilirsiniz.
~DG	Grafik İndir	Bir grafik resmin ASCII Hex temsilini indirir. Bu, ZebraDesigner (etiket oluşturma uygulaması) tarafından grafikler için kullanılır.
^FL	Yazı Tipi Bağlantısı Oluşturma	Glif (karakter) eklemek için ikincil TrueType yazı tipi veya tiplerini birincil TrueType yazı tiplerine iliştirir.
^LF	Yazı Tipi Bağlantılarını Listele	Bağlantılı yazı tipleri listesini yazdırır.
^CW	Yazı Tipi Tanımlayıcı	Bellekte depolanan bir yazı tipinin diğer adı olarak tek bir alfasayısal karakter atar.

ÖNEMLİ: Yazıcınızda bulunan bazı fabrikada yüklenmiş ZPL yazı tipleri, ürün yazılımı tekrar yüklendiğinde veya güncellendiğinde kopyalanamaz, klonlanamaz veya geri yüklenemez. Lisansa bağlı ZPL yazı tiplerinin açık bir ZPL nesne silme komutu kullanılarak kaldırılması durumunda yazı tipi etkinleştirme ve kurulum yardımcı programı aracılığıyla tekrar satın alınıp kurulmaları gerekir. EPL yazı tipleri bu tür bir kısıtlamaya sahip değildir.

Sözlük

alfasayısal

Harfleri, sayıları ve noktalama işaretleri gibi karakterleri gösterir.

arkadan besleme

Yazıcı, medyayı ve şeridi (kullanılıyorsa) yazıcının içine geri çektiğinde, yazdırılacak etiketin başlangıcı yazıcı kafasının arkasında düzgün bir şekilde konumlandırılır. Yazıcı Tear-Off (Yırtma) ve Applicator (Aplikatör) modlarında çalıştırılırken geri besleme yapılır.

barkod

Alfasayısal karakterlerin farklı genişlikte bir dizi bitişik çizgilerle gösterilebileceği bir kod. Evrensel ürün kodu (UPC) veya Kod 39 gibi birçok farklı kod şeması vardır.

siyah işaretli medya

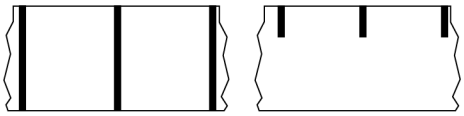

Yazıcı için etiket başlangıcı göstergeleri olarak hareket eden, yazdırma medyasının alt tarafında bulunan kayıt işaretli medya. Yansıtıcı medya sensörü, siyah işaretli medya ile kullanım için genel olarak tercih edilen seçenektir.

Bunu sürekli medya sayfa 376 veya boşluk/çentikli medya sayfa 378 ile karşılaştırın.

(yazıcı) kalibrasyonu

Yazıcının belirli bir medya sayfa 379 ve şerit sayfa 382 kombinasyonuyla doğru şekilde yazdırmak için gereken bazı temel bilgileri belirlediği bir süreç. Bunun için yazıcı, bir miktar medya ve şerit (kullanılıyorsa) besler ve doğrudan termal sayfa 377 veya termal aktarım sayfa 383 yazdırma yönteminin kullanılıp kullanılmayacağını ve (aralıklı medya sayfa 380 kullanılıyorsa) tek tek etiketlerin uzunluğunu tespit eder.

toplama yöntemi

Yazıcı seçeneklerinizle uyumlu bir medya toplama yöntemi seçin. Seçenekler arasında tear-off (yırtma), peel-off (çıkartma), cutter (kesici) ve geri sarma yer alır. Temel medya ve şerit yükleme talimatları, herhangi bir medya toplama seçeneğini kullanmak için gerekli bazı ek adımlarla birlikte tüm toplama yöntemleri için aynıdır.

yapılandırma

Yazıcı yapılandırması, yazıcı uygulamasına özgü bir çalışma parametresi grubudur. Bazı parametreler kullanıcı tarafından seçilebilir, diğerleri ise kurulu seçeneklere ve çalışma moduna bağlıdır. Parametreler anahtar yoluyla seçilebilir, kontrol paneli programlanabilir veya ZPL II komutları olarak indirilebilir. Referans olması için geçerli tüm yazıcı parametrelerini listeleyen bir yapılandırma etiketi yazdırılabilir.

sürekli medya

Etiket medyasında etiket ayırımlarını gösteren aralık, delik, çentik ya da siyah işaretlemeler bulunmaz. Medya, bir rulo halinde sarılmış uzun bir malzemedir. Böylece görüntü etiketin herhangi bir yerine yazdırılabilir. Etiketleri ve makbuzları birbirinden ayırmak için kesmek üzere bazen kesici kullanılır.

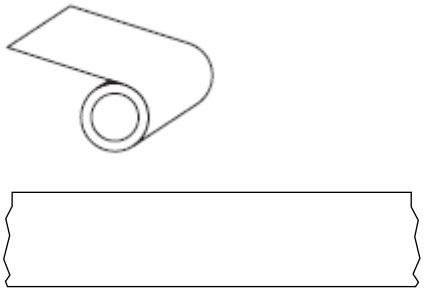

Yazıcının medya bittiğinde algılayabilmesi için genellikle bir aktarıcı (boşluk) sensörü kullanılır.

Bunu siyah işaretli medya sayfa 375 veya boşluk/çentikli medya sayfa 378 ile karşılaştırın.

göbek çapı

Karton göbeğinin iç çapı, bir medya veya şerit rulosunun ortasındadır.

tanılama

Yazıcı sorunlarını gidermek için kullanılan hangi yazıcı işlevlerinin çalışmadığına ilişkin bilgiler.

kalıp kesimli medya

Bir medya astarına yapışmış tek tek etiketlere sahip bir etiket stoğu türü. Etiketler birbirine karşı dizilmiş veya az bir mesafe ile ayrılmış olabilir. Genellikle etiketleri çevreleyen malzeme çıkarılır. (Bkz. aralıklı medya sayfa 380.)

doğrudan termal

Yazıcı kafasının doğrudan medyaya bastığı bir yazdırma yöntemi. Yazıcı kafası elemanlarının ısıtılması, medyadaki ısıya duyarlı kaplamada renk değişikliğine neden olur. Medya ilerledikçe yazıcı kafası elemanlarını seçici olarak ısıtarak, medyaya bir görüntü yazdırılır. Bu yazdırma yönteminde şerit kullanılmaz.

Bunu termal aktarım sayfa 383 ile karşılaştırın.

doğrudan termal medyası

Bir görüntü oluşturmak için yazıcı kafasından gelen doğrudan ısı uygulamasına tepki veren bir maddeyle kaplı medya.

yelpaze kıvrımlı medya

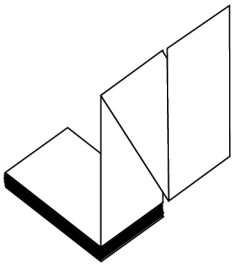

Dikdörtgen bir yığında katlanmış ve zikzak şeklinde katlanmış aralıklı medya. Yelpaze kıvrımlı medya ya boşluk/çentikli medya sayfa 378 ya da siyah işaretli medya sayfa 375 olur, yani medya formatının konumunu izlemek için siyah işaretler veya çentikler kullanır.

Yelpaze kıvrımlı medyanın etiket ayrımları, aralıklı medya rulosuyla aynı olabilir. Ayrımlar katların üzerine ya da yakınına gelir.

Bunu rulo medya sayfa 382 ile karşılaştırın.

ürün yazılımı

Bu, yazıcı işletim programını belirtmek için kullanılan terimdir. Bu program, bir ana bilgisayardan yazıcıya indirilir ve FLASH bellek sayfa 377 ortamında saklanır. Yazıcı gücü her açıldığında bu işletim programı başlar. Bu program, medya sayfa 379 medyanın ne zaman ileri veya geri besleneceğini ve etiket stokuna ne zaman bir nokta yazdırılacağını kontrol eder.

FLASH bellek

Güç kapatıldığında saklanan bilgileri olduğu gibi tutan kalıcı bellek. Bu bellek alanı, yazıcının işletim programını saklamak için kullanılır. Ek olarak isteğe bağlı yazıcı yazı tiplerini, grafik formatlarını ve tam etiket formatlarını saklamak için kullanılabilir.

yazı tipi

Tek bir yazı stilinde eksiksiz bir alfasayısal sayfa 375 karakter seti. Örnekler arasında CG Times™ ve CG Triumvirate Bold Condensed™ bulunur.

boşluk/çentikli medya

Bir etiket/basılı formatın nerede bittiğini ve sonrakinin nerede başladığını gösteren bir ayırma, çentik veya deliğe sahip medya.

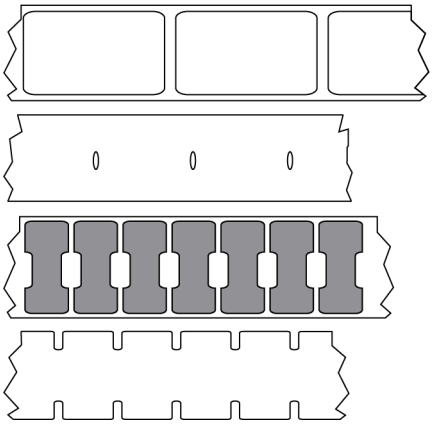

Bunu siyah işaretli medya sayfa 375 veya sürekli medya sayfa 376 ile karşılaştırın.

ips (saniyede inç)

Etiketin yazdırılma hızı. Birçok Zebra yazıcı, 1 ila 14 ips arası yazdırabilir.

etiket

Yapışkan astarlı bir kağıt, plastik veya bilgilerin basıldığı başka bir malzeme parçası. Kesintisiz olmayan bir etiket, değişen bir uzunluğa sahip olabilen sürekli bir etiket veya makbuzun aksine tanımlanmış bir uzunluğa sahiptir.

etiket astarı

Üretim sırasında etiketlerin yapıştırıldığı ve atılan veya geri dönüştürülen malzeme.

etiket tipi

Yazıcı aşağıdaki etiket tiplerini tanır.

Continuous (Sürekli)

Gap/Notch (Boşluk/Çentik)

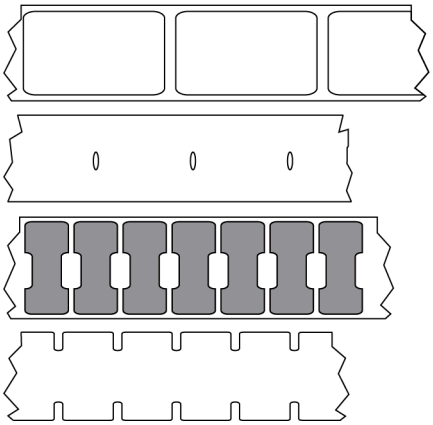

Mark (İşaret)

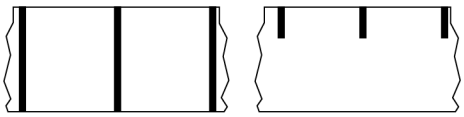

LED (ışık yayan diyot)

Belirli yazıcı durum koşullarının göstergeleri. Her LED, izlenen özelliğe bağlı olarak kapalı, açık veya yanıp söner durumdadır.

astarsız medya

Astarsız medya, bir rulo üzerindeki etiket katmanlarının birbirine yapışmasını önlemek için destek kullanmaz. Bir katmanın yapışkan tarafı, altındaki yapışkan olmayan yüzeyle temas halinde olan bir bant rulosu gibi sarılır. Her bir etiket delikler ile ayrılmış olabilir ya da kesilerek ayrılabilirler. Astar olmadığı için, bir ruloya potansiyel olarak daha fazla etiket sığabilir ve bu da medyayı sıklıkla değiştirme ihtiyacını azaltır. Astarsız medya, çevre dostu bir seçenek olarak kabul edilir çünkü hiçbir destek boşa harcanmaz ve etiket başına maliyet, standart etiketlerden ciddi ölçüde daha az olabilir.

LCD (sıvı kristal ekran)

Kullanıcıya normal çalışma sırasında çalışma durumunu veya yazıcıyı belirli bir uygulamaya yapılandırırken seçenek menülerini sunan arkadan aydınlatmalı bir ekrandır.

işaretli medya

Bkz. siyah işaretli medya sayfa 375.

medya

Yazıcı tarafından verilerin üzerine basıldığı malzeme. Medya türleri şunlardır: Etiket stoku, kalıp kesim etiketler, sürekli etiketler (medya astarlı ve astarsız), aralıklı medya, yelpaze kıvrımlı medya ve rulo medya.

medya sensörü

Bu sensör, medyanın varlığını ve aralıklı medya sayfa 380 için her bir etiketin başlangıcını belirtmek üzere kullanılan web'in, deliğin veya çentiğin konumunu algılamak için yazıcı kafasının arkasında yer alır.

medya besleme askısı

Medya rulosunu destekleyen sabit kol.

aralıklı medya

Bir etiketin/basılı formatın nerede bitip diğerinin nerede başladığını gösteren bir belirteç içeren medya. Sürekli olmayan ortam türleri arasında boşluk/çentikli medya sayfa 378 ve siyah işaretli medya sayfa 375 bulunur. (Bunu sürekli medya sayfa 376 ile karşılaştırın.)

Sürekli olmayan medya rulosu, genellikle bir astar üzerinde yapışkan arka kısmı olan etiketler şeklinde gelir. Biletler delikler ile ayrılırlar.

Tek etiketler veya biletler, bu yöntemlerden biriyle izlenir ve konumları kontrol edilir:

- Web medya, etiketleri boşluk, delik veya çentiklere göre ayırır.

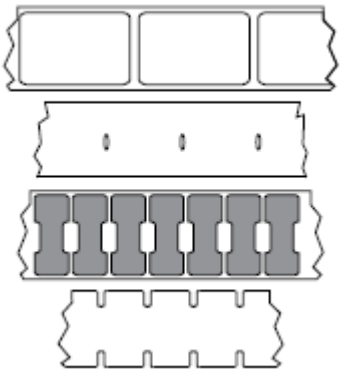

- Siyah işaretli medya, etiket ayrımlarını göstermek için medyanın arka tarafında önceden basılmış siyah işaretler kullanır.

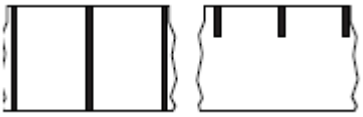

- Delikli medyada; konum kontrol işaretleri, çentikler ya da etiket boşluklarının yanı sıra etiketlerin veya biletlerin birbirlerinden kolayca ayrılmalarını sağlayan yırtma delikleri bulunur.

uçucu olmayan bellek

Yazıcıya gelen güç kapalıyken bile verileri koruyan elektronik bellek.

çentikli medya

Yazıcı tarafından etiket başlangıcı belirteci olarak algılanabilen bir kesme alanı içeren etiket stoku türü. Bu tipik olarak, bir sonraki etiketten kesilmiş veya yırtılmış daha ağır, karton benzeri bir malzemedir. Bkz. boşluk/çentikli medya sayfa 378.

peel-off (çıkarma) modu

Yazıcının basılı bir etiketi arka kısmından ayırdığı ve başka bir etiket yazdırılmadan önce kullanıcının etiketi çıkarmasına izin verilen bir işlem modu. Etiket kaldırılana kadar yazdırma duraklar.

delikli medya

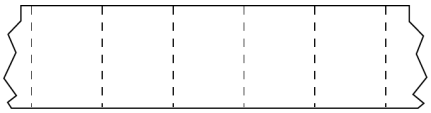

Etiketlerin birbirinden kolayca ayrılmasını sağlayan delikli medya. Medyada ayrıca etiketler arasında siyah işaretler veya başka ayırıcılar bulunur.

print speed (yazdırma hızı)

Yazdırmanın gerçekleştiği hız. Termal aktarım yazıcılar için bu hız ips (saniyede inç) sayfa 378 cinsinden ifade edilir.

yazdırma tipi

Yazdırma tipi, kullanılan medya sayfa 379 tipinin yazdırmak için şerit sayfa 382 gerektirip gerektirmediğini belirtir. termal aktarım sayfa 383 medya şerit gerektirirken doğrudan termal sayfa 377 medyası gerektirmez.

yazıcı kafası aşınması

Yazıcı kafasının ve/veya baskı elemanlarının yüzeyinin zamanla bozulması. Isı ve aşınma yazıcı kafasının aşınmasına neden olabilir. Bundan ötürü, yazıcı kafasının ömrünü en üst düzeye çıkarmak için en düşük baskı koyuluğu ayarını (bazen yanma sıcaklığı veya kafa sıcaklığı adı verilir) ve iyi bir baskı kalitesi elde etmek için gereken en düşük baskı kafası basıncını kullanın. termal aktarım sayfa 383 yazdırma yönteminde yazıcı kafasını pürüzlü medya yüzeyinden korumak için medya kadar veya medyadan daha geniş olan şerit sayfa 382 kullanın.

Radyo frekansı tanımlama (RFID) "akıllı" medyası

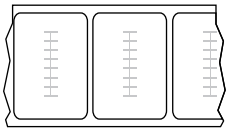

Her RFID etiketinin, etiket ile astar arasına gömülü bir çip ve bir antenden oluşan bir RFID aktarıcısı (bazen "dolgu" olarak adlandırılır) bulunmaktadır. Vericinin şekli imalatçıya göre değişir ve etiketin içinde görülür. Tüm "akıllı" etiketlerin okunabilir bellekleri bulunur ve bir çoğunun belleği şifrelenebilir.

RFID medyası, bir RFID okuyucu/kodlayıcı ile donatılmış bir yazıcıda kullanılabilir. RFID etiketleri, RFID olmayan etiketlerle aynı malzemelerden ve yapıştırıcılardan yapılır.

makbuz

Makbuz, değişken uzunlukta bir çıktıdır. Makbuza bir örnek olarak, satın alınan her öğenin çıktıda ayrı bir satır kapladığı perakende mağazaları verilebilir. Bu nedenle, satın alınan mal sayısı arttıkça makbuz da uzar.

kayıt

Bir etiketin üst (dikey) veya yanlarına (yatay) göre yazdırmanın hizalanması.

şerit

Şerit, bir tarafı termal aktarım işlemi sırasında medyaya aktarılan parafin, reçine (genellikle "mürekkep" denir) ya da parafin reçinesiyle kaplı olan ince bir filmdir. Mürekkep, yazıcı kafasındaki küçük elemanlar tarafından ısıtıldığında medyaya aktarılır.

Şerit, sadece termal aktarım yazdırma yöntemi ile kullanılır. Doğrudan termal medyada şerit kullanılmaz. Şerit kullanılırken genişliği kullanılan medya kadar veya daha geniş olmalıdır. Şerit medyadan daha ince ise yazıcı kafasının bölümleri korumasız kalıp zamanından önce aşınmasına sebep olur. Zebra şeritler, yazıcı kafasını aşınmaya karşı koruyan bir kaplamaya sahiptir.

şerit kıvrımı

Yanlış hizalama veya yanlış yazıcı kafası baskısı nedeniyle şeridin kıvrılması. Bu kıvrılma, baskıda ve/veya kullanılan şeritte eşit olmayan şekilde geri sarımlara yol açacak boşluklara neden olabilir. Bu durum ayarlama prosedürleri uygulanarak düzeltilmelidir.

rulo medya

Birlikte verilen medya bir göbek (genellikle karton) üzerine sarılır. Sürekli (etiketler arasında ayrım olmadan)

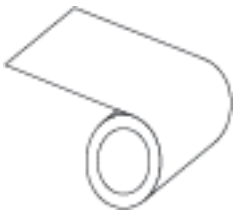

veya aralıklı (etiketler arasında bir tür ayrım) olabilir.

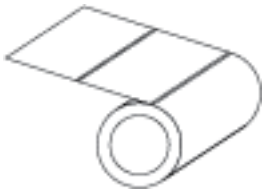

Bunu yelpaze kıvrımlı medya sayfa 377 ile karşılaştırın.

sarf malzemeleri

Medya ve şerit için genel bir terim.

semboloji

Bu terim genellikle barkodu ifade ederken kullanılır.

etiket bloku

Yapışkan desteği olmayan ancak etiketin bir şeye asılabileceği bir delik veya çentik içeren bir medya türü. Etiketler genellikle kartondan veya diğer dayanıklı malzemelerden yapılır ve tipik olarak etiketlerin arası delinir. Etiket stoğu rulo halinde veya bir yelpaze kıvrım yığını şeklinde olabilir. (Bkz. boşluk/çentikli medya sayfa 378.)

tear-off (yırtma) modu

Kullanıcının etiketi veya etiket stoğunu kalan medyadan elle yırttığı bir çalışma modu.

termal aktarım

Yazıcı kafasının mürekkep veya reçine kaplı bir şeridi medyaya bastırdığı bir yazdırma yöntemi. Yazıcı kafası elemanlarının ısıtılması, mürekkebin veya reçinenin medyaya aktarılmasına neden olur. Medya ve şerit ilerledikçe yazıcı kafası elemanları seçici olarak ısıtılarak medyaya bir görüntü yazdırılır.

Bunu doğrudan termal sayfa 377 ile karşılaştırın.

boşluk

Üzerinde yazdırmanın gerçekleşmiş olması gereken, ancak kıvrılmış şerit veya hatalı baskı öğeleri gibi bir hata durumundan kaynaklı olmayan bir boşluk. Boşluk, yazdırılan barkod sembolünün yanlış okunmasına veya hiç okunmamasına neden olabilir.