Série ZT200

Imprimante industrielle

Guide de l'utilisateur

ZEBRA

P1048261-07FR Rév. A

2022/08/22

ZEBRA et l'illustration de la tête de zèbre sont des marques commerciales de Zebra Technologies Corporation, déposées dans de nombreuses juridictions dans le monde entier. Toutes les autres marques commerciales appartiennent à leurs propriétaires respectifs. ©2022 Zebra Technologies Corporation et/ou ses filiales. Tous droits réservés.

Les informations contenues dans ce document peuvent être modifiées sans préavis. Le logiciel décrit dans ce document est fourni sous accord de licence ou accord de confidentialité. Le logiciel peut être utilisé ou copié uniquement conformément aux conditions de ces accords.

Pour de plus amples informations concernant les déclarations juridiques et propriétaires, rendez-vous sur :

LOGICIELS :zebra.com/linkoslegal.
COPYRIGHTS ET MARQUES COMMERCIALES: zebra.com/copyright.
GARANTIE: zebra.com/warranty.
CONTRAT DE LICENCE D'UTILISATEUR FINAL: zebra.com/eula.

Conditions d'utilisation

Déclaration de propriété

Ce manuel contient des informations propriétaires de Zebra Technologies Corporation et de ses filiales (« Zebra Technologies »). Il est fourni uniquement à des fins d'information et d'utilisation par les parties décrites dans le présent document, chargées de faire fonctionner l'équipement et d'en assurer la maintenance. Ces informations propriétaires ne peuvent pas être utilisées, reproduites ou divulguées à d'autres parties pour toute autre fin sans l'autorisation écrite expresse de Zebra Technologies.

Amélioration des produits

L'amélioration continue des produits est une stratégie de Zebra Technologies. Toutes les spécifications et indications de conception sont susceptibles d'être modifiées sans préavis.

Clause de non-responsabilité

Zebra Technologies met tout en œuvre pour s'assurer de l'exactitude des caractéristiques techniques et des manuels d'ingénierie publiés. Toutefois, des erreurs peuvent se produire. Zebra Technologies se réserve le droit de corriger ces erreurs et décline toute responsabilité pour les dommages qui pourraient en résulter.

Limitation de responsabilité

En aucun cas Zebra Technologies ou toute autre personne impliquée dans la création, la production ou la livraison du produit joint (y compris le matériel et les logiciels) ne sauraient être tenus pour responsables des dommages de quelque nature que ce soit (y compris, sans limitation, les dommages consécutifs, notamment la perte de profits, l'interruption d'activité ou la perte d'informations) découlant de l'utilisation de, des résultats de l'utilisation de ou de l'impossibilité d'utiliser ce produit, même si Zebra Technologies a été prévenu de l'éventualité de tels dommages. Certaines juridictions n'autorisant pas l'exclusion ou la limitation de dommages fortuits ou consécutifs, il se peut que les exclusions ou les limitations susmentionnées ne s'appliquent pas à votre cas.

Table des matières

À propos de ce guide **7**
Conventions de notation 7
Conventions concernant les icônes 7

Présentation **9**
Composants de l'imprimante 9
Panneau de configuration 10
Panneau de configuration de l'imprimante ZT230 11
Panneau de commande de l'imprimante ZT220 13
Panneau de commande de l'imprimante ZT210 14
Navigation dans les écrans de l'écran de l'imprimante ZT230 15
Écran Affichage inactif, menu Accueil et menus utilisateur 17
Types de support 19
Présentation du ruban 21
Quand utiliser le ruban 21
Face enduite du ruban 22

Configuration et fonctionnement de l'imprimante **24**
Manipulation de l'imprimante 24
Déballage et inspection de l'imprimante 24
Stockage de l'imprimante 24
Expédition de l'imprimante 24
Sélection d'un emplacement pour l'imprimante 25
Sélection d'un mode d'impression 25
Chargement du ruban 27

Chargement du support....31
Étapes finales du mode déchirement....39
Étapes finales pour le mode de pré-décollage (avec ou sans enroulement de la bande)....41
Étapes finales du mode massicot....46
Connexion de l'imprimante à un appareil....48
Connexion à un téléphone ou une tablette....48
Installation des pilotes et connexion à un ordinateur Windows....49
Connexion à un ordinateur via le port USB de l'imprimante....55
Connexion à votre réseau via le port Ethernet de l'imprimante....56
Connexion de l'imprimante à votre réseau sans fil....57
Modification des paramètres de l'imprimante via le pilote Windows....58
Ajout d'une imprimante via Zebra Setup Utilities....59
Que faire si vous oubliez d'installer d'abord les pilotes d'imprimante ?....67
Impression d'une étiquette de test et réalisation de réglages....73
Installation du logiciel Label Design....77
Configuration système requise pour ZebraDesigner....78

Configuration et réglage de l'imprimante....79
Modification des paramètres de l'imprimante....79
Modification des paramètres de l'imprimante via les menus utilisateur....79
Paramètres d'impression....81
Outils d'étalonnage et de diagnostic....90
Paramètres de réseau....99
Paramètres de langue....105
Paramètres de capteur....109
Paramètres du port....111
Étalonnage des capteurs de ruban et de support....113
Exécution de l'étalonnage automatique....114
Étalonnage manuel des capteurs....114
Réglage de la pression de la tête d'impression....120
Réglage de la tension du ruban....122
Retrait d'un ruban usagé....123

Maintenance quotidienne..... 125
Planning et procédures de nettoyage..... 125
Nettoyage de l'extérieur, du compartiment papier et des capteurs..... 126
Nettoyage de la tête d'impression et du contre-rouleau..... 127
Nettoyage de l'ensemble de pré-décollage..... 131
Nettoyage et lubrification du module de massicot..... 135
Remplacement des composants de l'imprimante..... 139
Commande de pièces de rechange..... 140
Recyclage des composants de l'imprimante..... 140
Lubrification..... 140

Dépannage..... 141
Signification des voyants lumineux..... 141
Problèmes d'impression..... 143
Problèmes de ruban..... 147
Messages d'erreur..... 148
Pages d'aide rapide..... 148
Recherche de message d'erreur..... 149
Problèmes de communication..... 156
Problèmes divers..... 157
Diagnostics de l'imprimante..... 158
Autotest de mise sous tension..... 159
Autotest CANCEL (ANNULER)..... 159
METTRE EN PAUSE le test automatique..... 160
Test automatique FEED..... 161
Autotest FEED (ALIMENTER) et PAUSE..... 164
Autotest CANCEL (ANNULER) et PAUSE..... 165
Test de diagnostic de communication..... 165
Profil de capteur..... 166

Spécifications..... 169
Caractéristiques générales..... 169
Caractéristiques des cordons d'alimentation..... 169

Caractéristiques de l'interface de communication.....171
Standard.....171
En option.....171
Caractéristiques d'impression.....173
Spécifications du ruban.....173
Spécifications des supports.....174

À propos de ce guide

Ce document est destiné à être utilisé par toute personne ayant besoin d'effectuer une maintenance de routine, d'effectuer une mise à niveau ou de résoudre des problèmes liés à l'imprimante.

Conventions de notation

Les conventions suivantes sont utilisées dans ce document :

- Le texte en **gras** est utilisé pour mettre en évidence les éléments suivants :
  - Noms de boîtes de dialogue, de fenêtres et d'écrans
  - Noms de listes déroulantes et de zones de listes déroulantes
  - Noms de cases à cocher et de boutons radio
  - Icônes sur un écran
  - Noms de touches sur un clavier
  - Noms de boutons sur un écran
- Les puces (•) indiquent :
  - Des éléments d'action
  - Des listes d'alternatives
  - Des listes d'étapes requises qui ne sont pas forcément séquentielles
- Les listes séquentielles (par exemple, les listes décrivant les procédures pas à pas) s'affichent sous forme de liste numérotée.

Conventions concernant les icônes

La documentation a été conçue pour donner des repères visuels au lecteur. Les indicateurs visuels suivants sont utilisés dans toute la documentation.

REMARQUE : introduit des informations complémentaires destinées à l'utilisateur, mais qui ne sont pas essentielles à l'exécution d'une tâche.

IMPORTANT : introduit des informations importantes destinées à l'utilisateur.

ATTENTION—BLESSURE À L'ŒIL : indique de porter des lunettes de protection pour effectuer certaines tâches, comme nettoyer l'intérieur d'une imprimante.

ATTENTION—ENDOMMAGEMENT DU PRODUIT : le produit pourrait être endommagé si la précaution n'est pas respectée.

ATTENTION : le non-respect de cette précaution peut entraîner des blessures mineures ou modérées à l'utilisateur.

ATTENTION—SURFACE CHAUDE : le contact avec cette zone peut provoquer des brûlures.

ATTENTION—ESD : respectez les précautions de sécurité électrostatique appropriées lorsque vous manipulez des composants sensibles à l'électricité statique (cartes de circuit imprimé, têtes d'impression, etc.).

ATTENTION—CHOC ÉLECTRIQUE : mettez l'appareil hors tension (O) et débranchez-le de la source d'alimentation avant d'effectuer cette tâche ou de suivre cette étape pour éviter tout risque de choc électrique.

AVERTISSEMENT : si le danger n'est pas évité, l'utilisateur PEUT être gravement blessé ou tué.

DANGER : si le danger n'est pas évité, l'utilisateur SERA gravement blessé ou tué.

Présentation

Cette section fournit une vue d'ensemble de l'imprimante et de ses composants.

Composants de l'imprimante

Les composants à l'intérieur de votre imprimante sont codés par couleur.

- Les points de contact que vous devrez manipuler sont de couleur dorée à l'intérieur des imprimantes et sont indiqués en doré dans les illustrations de ce manuel.
- Les composants associés au système de ruban sont en plastique noir, tandis que les composants associés au support sont en plastique gris. Ces composants et d'autres sont indiqués en bleu clair dans les illustrations de ce manuel si nécessaire.

Le compartiment des supports de votre imprimante contient divers composants. Selon le modèle de l'imprimante et les options installées, votre imprimante peut paraître légèrement différente. Les composants étiquetés sont mentionnés dans les procédures de ce manuel.

Figure 1 Composants de l'imprimante

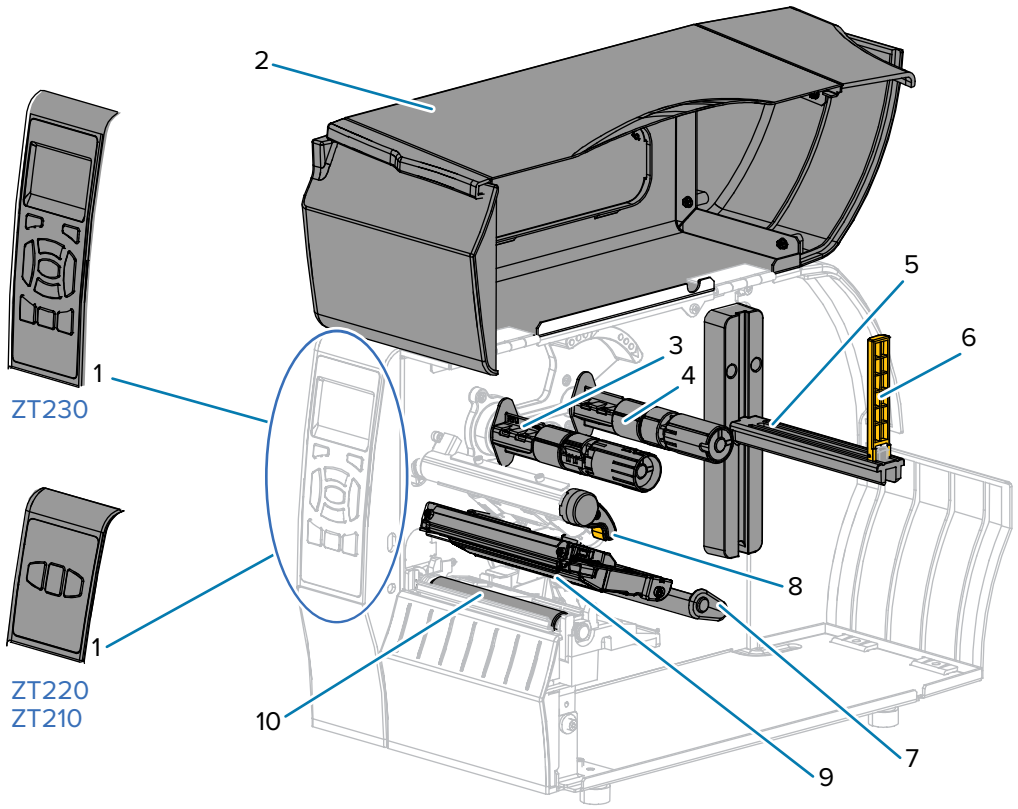

1	Panneau de commande
2	Cache du support
3	Axe d'enroulement du ruban*
4	Axe d'alimentation du ruban*
5	Crochet d'alimentation du support
6	Guide d'alimentation du support
7	Ensemble du support flottant
8	Levier d'ouverture de la tête d'impression
9	Ensemble de la tête d'impression
10	Contre-rouleau

*Ce composant apparaît uniquement sur les imprimantes sur lesquelles l'option Transfert thermique est installée.

Panneau de configuration

Le panneau de configuration indique l'état actuel de l'imprimante et permet à l'utilisateur de contrôler le fonctionnement de base de l'imprimante.

Panneau de configuration de l'imprimante ZT230

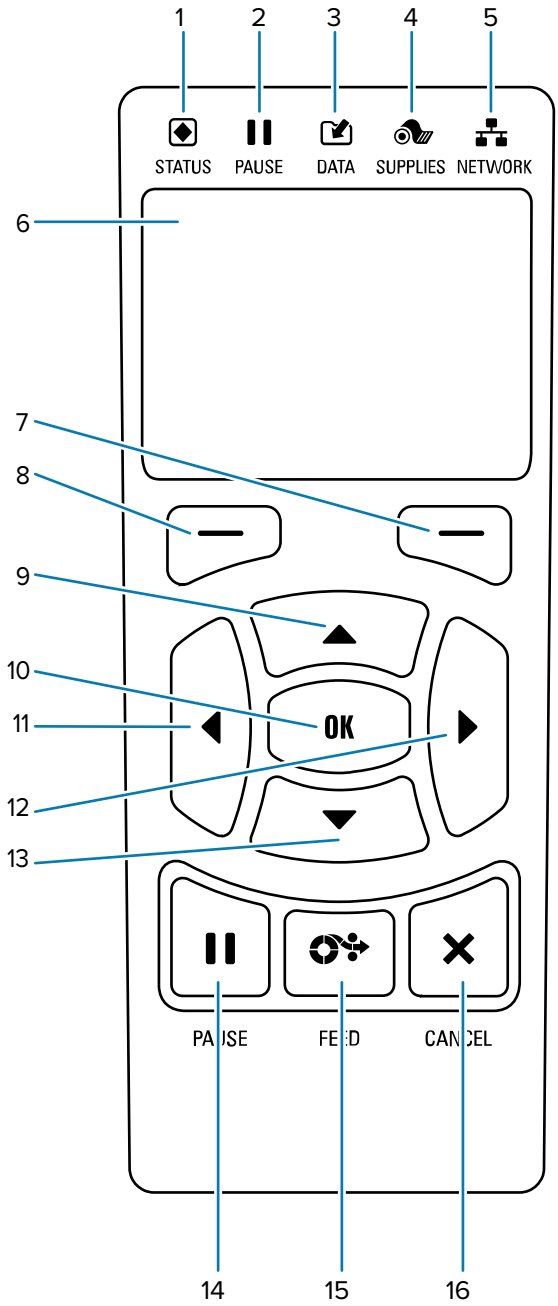

1	Voyant **STATUS (ÉTAT)**	Ces voyants indiquent l'état actuel de l'imprimante. Pour de plus amples informations, consultez la section Tableau 11 État de l'imprimante comme indiqué par les voyants lumineux à la page 141.
2	Voyant **PAUSE**	

3	 Voyant **DATA (DONNÉES)**	
4	 Voyant **SUPPLIES (CONSOMMABLES)**	
5	 Voyant **NETWORK (RÉSEAU)**	
6	L'écran affiche l'état actuel de l'imprimante et permet à l'utilisateur de naviguer dans le système de menus.	
7	Touche **RIGHT SELECT (SÉLECTIONNER DROITE)**	Ces touches exécutent les commandes affichées directement au-dessus d'elles sur l'écran.
8	Touche **LEFT SELECT (SÉLECTIONNER GAUCHE)**	
9	La touche **UP ARROW (FLÈCHE VERS LE HAUT)** modifie les valeurs de paramètre. Elle est couramment utilisée pour augmenter une valeur ou faire défiler les options disponibles.	
10	La touche **OK** permet de sélectionner ou de confirmer ce qui est affiché à l'écran.	
11	La touche **LEFT ARROW (FLÈCHE VERS LA GAUCHE)**, qui est active uniquement dans le système de menus, permet de naviguer vers la gauche.	
12	La touche **RIGHT ARROW (FLÈCHE VERS LA DROITE+**, qui est active uniquement dans le système de menus, permet de naviguer vers la droite.	
13	La touche **DOWN ARROW (FLÈCHE VERS LE BAS)** modifie les valeurs de paramètre. Elle est couramment utilisée pour réduire une valeur ou faire défiler les options disponibles.	
14	Lorsque la touche **PAUSE** est enfoncée, elle permet de démarrer ou d'arrêter l'imprimante.	
15	La touche **FEED (ALIMENTER)** force l'imprimante à insérer une étiquette vierge chaque fois que vous appuyez dessus.	
16	La touche **CANCEL (ANNULER)** annule les formats d'étiquettes lorsque l'imprimante est en pause. • Appuyez une fois pour annuler le format d'étiquette suivant. • Maintenez la touche enfoncée pendant 2 secondes pour supprimer tous les formats d'étiquettes.	

Panneau de commande de l'imprimante ZT220

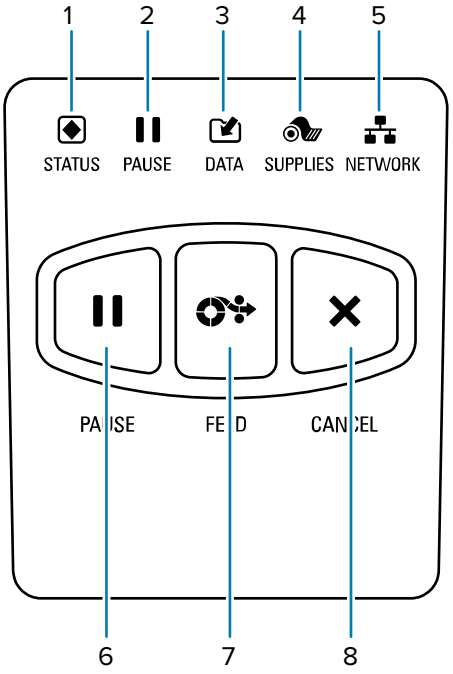

1	Voyant **STATUS (ÉTAT)**	Ces voyants indiquent l'état actuel de l'imprimante. Pour de plus amples informations, consultez la section Tableau 11 État de l'imprimante comme indiqué par les voyants lumineux à la page 141.
2	Voyant **PAUSE**	
3	Voyant **DATA (DONNÉES)**	
4	Voyant **SUPPLIES (CONSOMMABLES)**	
5	Voyant **NETWORK (RÉSEAU)**	
6	Lorsque la touche **PAUSE** est enfoncée, elle permet de démarrer ou d'arrêter l'imprimante.	
7	La touche **FEED (ALIMENTER)** force l'imprimante à insérer une étiquette vierge chaque fois que vous appuyez dessus.	

8	La touche **CANCEL (ANNULER)** annule les formats d'étiquettes lorsque l'imprimante est en pause. • Appuyez une fois pour annuler le format d'étiquette suivant. • Maintenez la touche enfoncée pendant 2 secondes pour supprimer tous les formats d'étiquettes.

Panneau de commande de l'imprimante ZT210

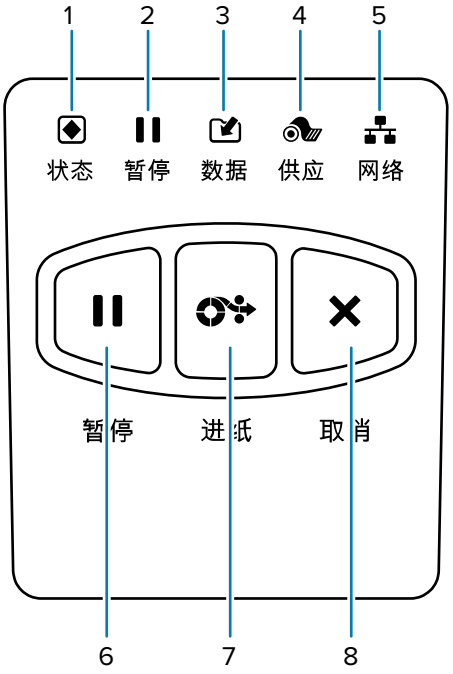

1	Voyant **STATUS (ÉTAT)**	Ces voyants indiquent l'état actuel de l'imprimante. Pour de plus amples informations, consultez la section Tableau 11 État de l'imprimante comme indiqué par les voyants lumineux à la page 141.
2	Voyant **PAUSE**	
3	Voyant **DATA (DONNÉES)**	
4	Voyant **SUPPLIES (CONSOMMABLES)**	
5	Voyant **NETWORK (RÉSEAU)**	
6	Lorsque la touche **PAUSE** est enfoncée, elle permet de démarrer ou d'arrêter l'imprimante.	

7	La touche **FEED (ALIMENTER)** force l'imprimante à insérer une étiquette vierge chaque fois que vous appuyez dessus.
8	La touche **CANCEL (ANNULER)** annule les formats d'étiquettes lorsque l'imprimante est en pause. • Appuyez une fois pour annuler le format d'étiquette suivant. • Maintenez la touche enfoncée pendant 2 secondes pour supprimer tous les formats d'étiquettes.

Navigation dans les écrans de l'écran de l'imprimante ZT230

Les rubriques suivantes décrivent en détail :

- les options disponibles pour naviguer dans les écrans du panneau de configuration de l'imprimante ZT230 ;
- comment sélectionner ou modifier des éléments affichés à l'écran.

Écran Affichage inactif

- Sur l'écran Affichage inactif (Figure 2 Écran Affichage inactif à la page 17), appuyez sur la touche **LEFT SELECT (SÉLECTIONNER GAUCHE)** pour accéder au menu **Accueil** (Figure 3 Menu Accueil à la page 18) de l'imprimante.

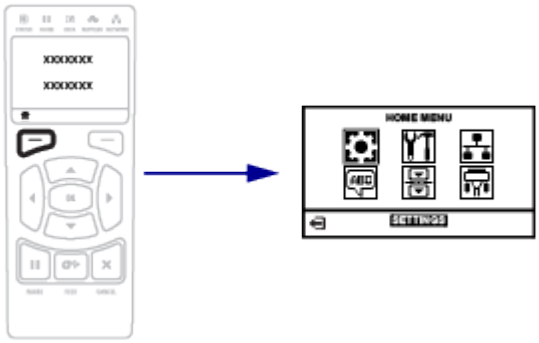

Menu Accueil

- Cette section explique comment naviguer dans le menu Accueil.

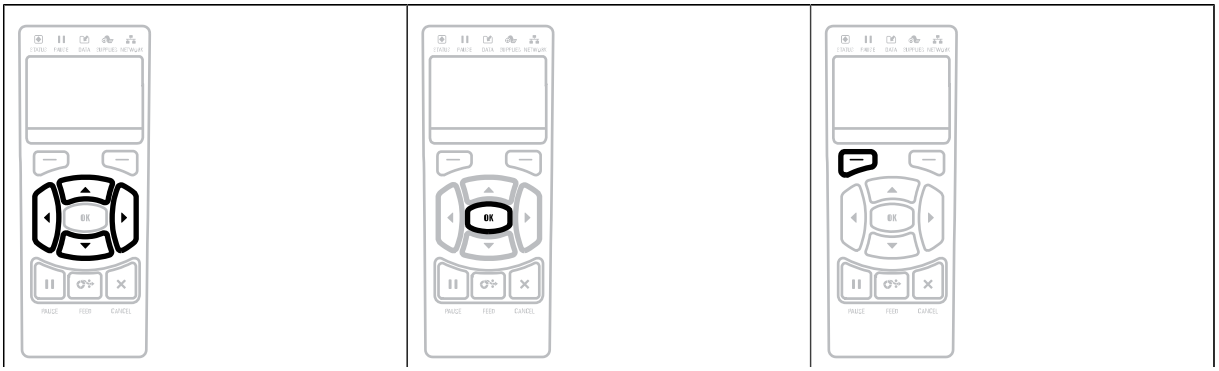

Pour passer d'une icône à une autre dans le menu Accueil, appuyez sur l'une des touches en forme de **FLÈCHE**. Lorsqu'une icône est sélectionnée, ses couleurs sont inversées pour la mettre en surbrillance. Icône du menu PARAMÈTRES Icône du menu PARAMÈTRES mise en surbrillance 	Pour sélectionner l'icône de menu en surbrillance et accéder au menu, appuyez sur **OK**.	Appuyez sur **LEFT SELECT (SÉLECTION GAUCHE)** pour quitter le menu Accueil et revenir à l'écran Affichage inactif. L'imprimante revient automatiquement à l'écran Affichage inactif après 15 secondes d'inactivité dans le menu Accueil.

Menus utilisateur

- Cette section explique comment naviguer dans les menus utilisateur.

 Appuyez sur **LEFT SELECT (SÉLECTIONNER GAUCHE)** pour revenir au menu Accueil. L'imprimante revient automatiquement au menu Accueil après 15 secondes d'inactivité dans un menu utilisateur.	 Les symboles ▼ et ▲ indiquent qu'il est possible de modifier la valeur associée. Toutes les modifications que vous apportez sont enregistrées immédiatement. Appuyez sur la touche **UP ARROW (FLÈCHE VERS LE HAUT)** ou **DOWN ARROW (FLÈCHE VERS LE BAS)** pour faire défiler les valeurs acceptées.

Appuyez sur la touche **LEFT ARROW (FLÈCHE VERS LA GAUCHE)** ou **RIGHT ARROW (FLÈCHE VERS LA DROITE)** pour faire défiler les éléments d'un menu utilisateur.	Lorsqu'un mot apparaît dans le coin inférieur droit de l'écran, cela indique qu'une action est disponible. Appuyez sur **OK** ou sur la touche **RIGHT SELECT (SÉLECTIONNER DROITE)** pour effectuer l'action indiquée.

Écran Affichage inactif, menu Accueil et menus utilisateur

Le panneau de commande de l'imprimante ZT230 comprend un écran qui vous permet d'afficher l'état de l'imprimante ou de modifier ses paramètres de fonctionnement. Dans cette section, vous apprendrez à naviguer dans le système de menus de l'imprimante et à modifier les valeurs des options de menu.

Une fois la séquence de mise sous tension terminée, l'imprimante passe à l'écran Affichage inactif. Si un serveur d'impression est installé, l'imprimante passe en revue son adresse IP et les informations configurées par l'utilisateur.

Figure 2 Écran Affichage inactif

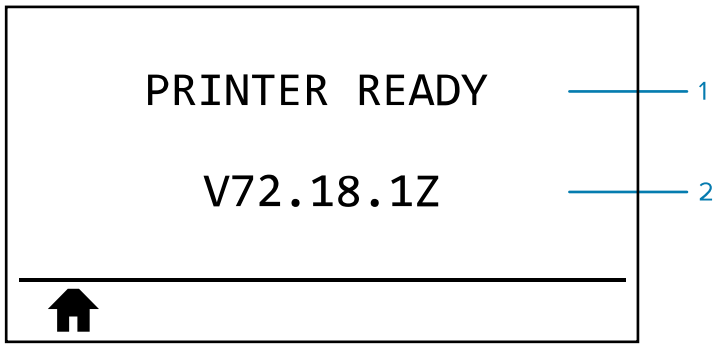

1	L'état actuel de l'imprimante
2	Les informations que vous définissez via l'écran Affichage inactif
	Raccourci du menu Accueil

Menu Accueil

Utilisez le menu Accueil pour accéder aux paramètres de fonctionnement de l'imprimante via les six menus utilisateur (Menus utilisateur).

Figure 3 Menu Accueil

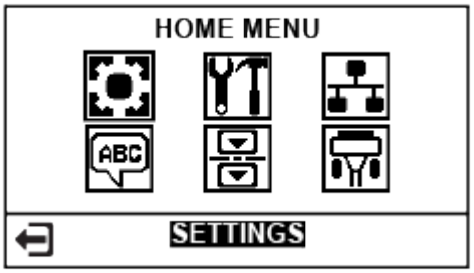

	Quittez et retournez à l'écran Affichage inactif.

Modification des paramètres de l'imprimante via les menus utilisateur

Vous trouverez ci-dessous les menus utilisateur et les éléments qui apparaissent dans chacun d'eux.

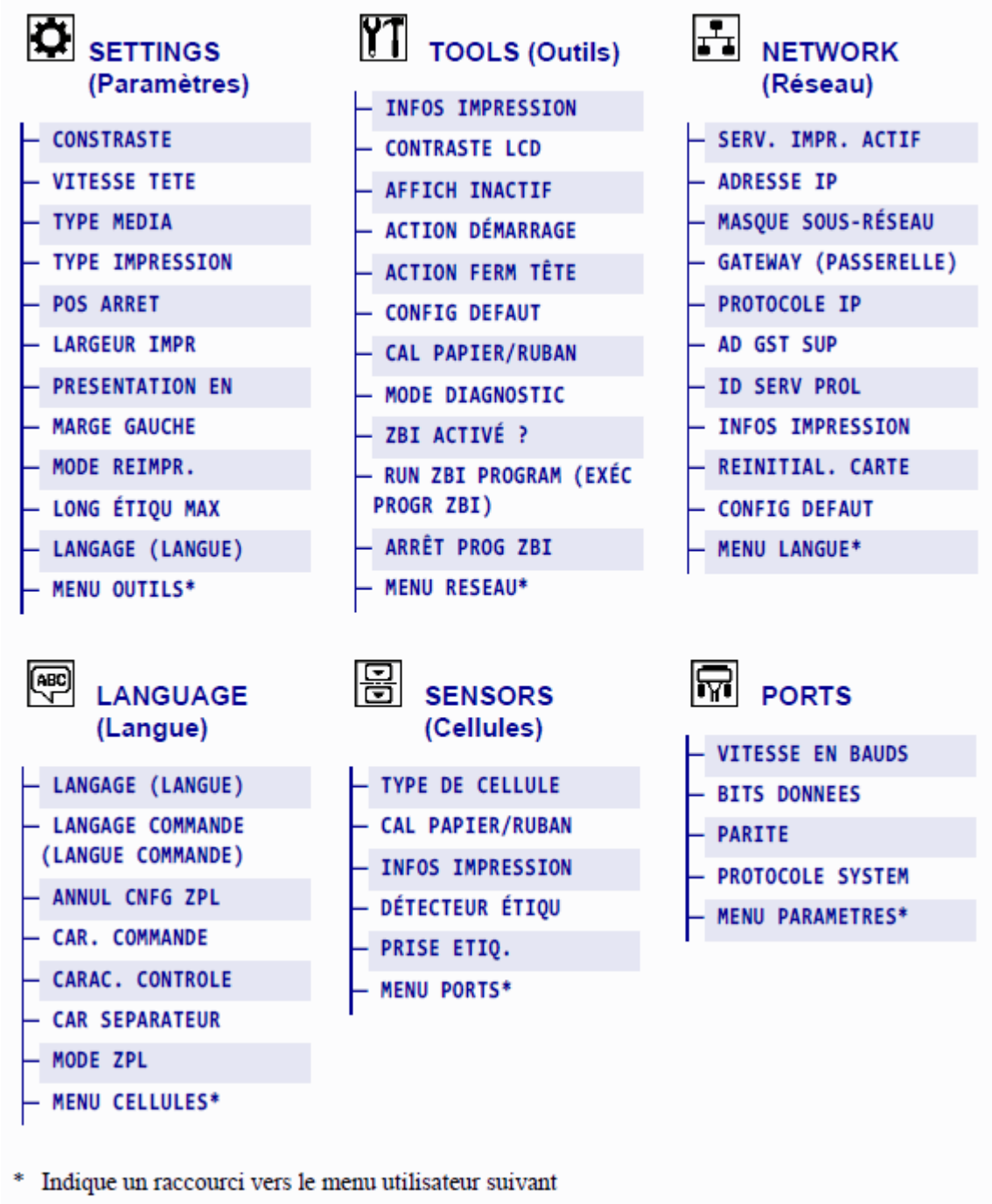

* Indique un raccourci vers le menu utilisateur suivant.

Types de support

IMPORTANT : Zebra recommande vivement l'utilisation de consommables de la marque Zebra pour une impression continue de haute qualité. Une large gamme de papiers, de polypropylène, de polyester et de vinyle a été spécialement conçue pour améliorer les capacités d'impression de l'imprimante et éviter l'usure prématurée de la tête d'impression. Pour acheter des consommables, rendez-vous sur zebra.com/supplies.

Votre imprimante peut utiliser différents types de support :

- Support standard : la plupart des supports standard utilisent un dos adhésif qui colle des étiquettes individuelles ou une longueur continue d'étiquettes sur une bande. Les supports standard peuvent se présenter en rouleaux ou en pile accordéon.
- Stock d'étiquettes : les étiquettes sont généralement fabriquées avec du papier épais. Le stock d'étiquettes n'a pas d'adhésif ou de bande, et il est généralement perforé entre les étiquettes. Le stock d'étiquettes peut se présenter en rouleaux ou en pile accordéon.

Tableau 1 Rouleau et support accordéon

Type de support	Apparence	Description
Support en rouleau non continu	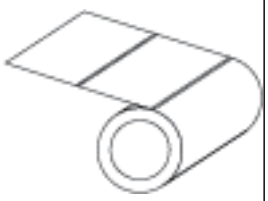	Le support en rouleau est enroulé sur une bobine de 25 à 76 mm (1 à 3 pouces) de diamètre. Les étiquettes individuelles sont séparées par une ou plusieurs des méthodes suivantes : • Le support Web sépare les étiquettes par des espaces, des trous ou des encoches. 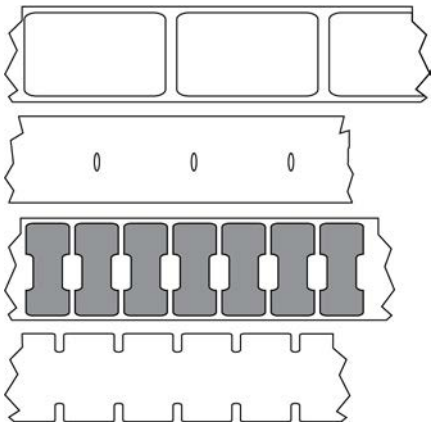 • Le support de marque noire utilise des marques noires pré-imprimées sur le verso du support pour indiquer les séparations des étiquettes. 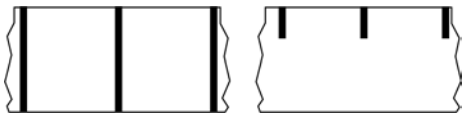 • Le support perforé est doté de perforations qui permettent de séparer facilement les étiquettes les unes des autres. Le support peut également comporter des marques noires ou d'autres séparations entre les étiquettes.

Tableau 1 Rouleau et support accordéon (Continued)

Type de support	Apparence	Description
Support accordéon non continu	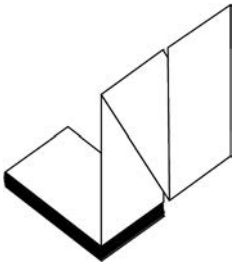	Le support accordéon est plié en zigzag. Le support accordéon peut comporter les mêmes séparations d'étiquettes que le support en rouleau non continu. Les séparations se situent sur les plis ou à proximité.
Support en rouleau continu	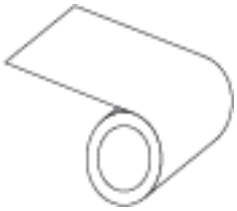	Le support en rouleau est enroulé sur une bobine de 25 à 76 mm (1 à 3 pouces) de diamètre. Le support en rouleau continu ne présente pas d'espaces, de trous, d'encoches ou de marques noires pour indiquer les séparations des étiquettes. Cela permet d'imprimer l'image n'importe où sur l'étiquette. Parfois, un cutter est utilisé pour découper des étiquettes individuelles.

Présentation du ruban

Le ruban est un film mince recouvert sur une face de cire, de résine ou de résine de cire, qui est transférée sur le support pendant le processus de transfert thermique. Le support détermine si vous devez utiliser le ruban ainsi que sa largeur.

Lorsque le ruban est utilisé, il doit être aussi large ou plus large que le support utilisé. Si le ruban est plus étroit que le support, les zones de la tête d'impression ne sont pas protégées et sont sujettes à une usure prématurée.

Quand utiliser le ruban

Les supports à transfert thermique nécessitent un ruban pour l'impression, contrairement aux supports thermiques directs. Pour déterminer si le ruban doit être utilisé avec un support particulier, effectuez un test de rayure du support.

Test de grattage

1. Grattez rapidement la surface d'impression du support avec votre ongle.
2. Une trace noire apparaît-elle sur le support ?

Si une trace noire...	Alors le support est...
...n'apparaît pas sur le support	Transfert thermique. Ruban requis.
...apparaît sur le support	Thermique direct. Aucun ruban requis.

Face enduite du ruban

Le ruban peut être enroulé avec la face enduite orientée vers l'intérieur ou l'extérieur. Cette imprimante ne peut utiliser que du ruban enduit sur la face extérieure. Si vous n'arrivez pas à déterminer quel côté d'un rouleau de ruban en particulier est enduit, effectuez un test d'adhérence ou un test de grattage.

Figure 4 Ruban enduit à l'extérieur ou à l'intérieur

Test d'adhérence

Si des étiquettes sont disponibles, effectuez un test d'adhérence pour déterminer quelle face du ruban est enduite. Cette méthode est très efficace pour un ruban déjà installé.

1. Décollez une étiquette de son support.
2. Appuyez un coin du côté adhésif de l'étiquette sur la surface extérieure du rouleau de ruban.
3. Décollez l'étiquette du ruban.
4. Observez les résultats. Des paillettes ou des particules d'encre provenant du ruban adhèrent-elles à l'étiquette ?

Si l'encre du ruban...	Alors...
A adhéré à l'étiquette	L'extérieur du ruban est enduit, il peut donc être utilisé dans cette imprimante.
N'a pas adhéré à l'étiquette	Le ruban est enduit sur la face intérieure et ne peut pas être utilisé dans cette imprimante. Pour le vérifier, répétez le test sur l'autre surface du rouleau de ruban.

Test de grattage du ruban

Effectuez le test de grattage du ruban lorsque les étiquettes ne sont pas installées.

1. Déroulez le ruban sur une courte longueur.
2. Placez la partie déroulée du ruban sur une feuille de papier, de sorte que la surface extérieure du ruban soit en contact avec le papier.
3. Grattez la surface intérieure du ruban déroulé avec votre ongle.
4. Retirez le ruban du papier.

5. Observez les résultats. Le ruban a-t-il laissé une trace sur le papier ?

Si l'encre du ruban...	Alors...
...a laissé une trace sur le papier	L'extérieur du ruban est enduit, il peut donc être utilisé dans cette imprimante.
...n'a pas laissé de trace sur le papier	L'intérieur du ruban est enduit, il ne peut donc pas être utilisé dans cette imprimante. Pour le vérifier, répétez le test sur l'autre surface du rouleau de ruban.

Configuration et fonctionnement de l'imprimante

Cette section assiste le technicien avec la première configuration et utilisation de l'imprimante.

Manipulation de l'imprimante

Cette section décrit comment manipuler votre imprimante.

Déballage et inspection de l'imprimante

À la réception de l'imprimante, déballez-la immédiatement et vérifiez qu'elle n'a subi aucun dommage pendant le transport.

- Conservez tous les matériaux d'emballage.
- Vérifiez que toutes les surfaces extérieures sont intactes.
- Soulevez le cache du support et vérifiez que le compartiment à support est intact.

Si vous constatez des dommages liés au transport lors de l'inspection :

- Informez-en immédiatement le transporteur et remplissez un rapport de dommages.
- Conservez tous les matériaux d'emballage afin qu'ils soient inspectés par le transporteur.
- Informez-en votre revendeur Zebra agréé.

IMPORTANT : Zebra Technologies décline toute responsabilité envers les dommages subis pendant l'expédition de l'équipement et ne réparera pas ces dommages sous garantie.

Stockage de l'imprimante

Si vous n'allez pas mettre l'imprimante en marche immédiatement, emballez-la à l'aide des matériaux d'emballage d'origine. Stockez l'imprimante dans les conditions suivantes :

- Température : -40 à 60 °C (-40 à 140 °F)
- Humidité relative : 5 à 85 % sans condensation

Expédition de l'imprimante

Si vous devez expédier l'imprimante :

1. Mettez l'imprimante hors tension (O) et débranchez tous les câbles.
2. Retirez tout support, ruban ou objet détaché à l'intérieur de l'imprimante.

3. Fermez la tête d'impression.
4. Emballez soigneusement l'imprimante dans son emballage d'origine ou dans un autre emballage adapté pour éviter de l'endommager pendant le transport. Un emballage d'expédition peut être acheté auprès de Zebra si l'emballage d'origine a été perdu ou détruit.

Sélection d'un emplacement pour l'imprimante

Choisissez un emplacement pour l'imprimante qui répond aux conditions suivantes :

- Surface : La surface sur laquelle se trouve l'imprimante doit être de résistance, de taille et de niveau suffisants pour la maintenir en place.
- Espace : L'emplacement de l'imprimante doit prévoir suffisamment d'espace pour la ventilation et l'accès aux composants et connecteurs de l'imprimante. Pour permettre une ventilation et un refroidissement corrects, laissez un espace dégagé sur tous les côtés de l'imprimante.

ATTENTION : Ne placez pas de rembourrage derrière ou sous l'imprimante, car cela pourrait restreindre la circulation de l'air et provoquer une surchauffe de l'imprimante.

- Alimentation : L'imprimante doit se trouver à proximité d'une prise secteur appropriée facilement accessible.
- Interfaces de communication de données : L'imprimante doit se trouver à portée de votre radio WLAN (le cas échéant) ou à une distance acceptable pour que d'autres connecteurs puissent atteindre votre source de données (généralement un ordinateur). Pour plus d'informations sur la longueur maximale des câbles et leur configuration, reportez-vous à la section Caractéristiques générales à la page 169.
- Conditions de fonctionnement : Votre imprimante est conçue pour fonctionner dans diverses conditions environnementales et électriques, y compris dans un entrepôt ou une usine. Il s'agit de la température et du taux d'humidité relative requis pour l'imprimante en fonctionnement.

Tableau 2 Température et taux d'humidité en fonctionnement

Mode	Température	Humidité relative
Transfert thermique	5 à 40 °C (41 à 104 °F)	20 % à 85 % sans condensation
Thermique direct	0 à 40 °C (32 à 104 °F)	

Sélection d'un mode d'impression

Utilisez un mode d'impression correspondant au support utilisé et aux options d'imprimante disponibles. Le chemin du support est le même pour les supports en rouleau et en accordéon. Pour configurer l'imprimante sur un mode d'impression disponible, reportez-vous à la section Paramètres d'impression à la page 81.

Tableau 3 Modes d'impression et options d'imprimante

<table>
<tr><th>Mode d'impression</th><th>Quand l'utiliser/Options d'imprimante requises</th><th>Fonctions de l'imprimante</th></tr>
<tr><td rowspan="2">Déchirement (par défaut)</td><td>Utilisez ce mode pour la plupart des applications. Ce mode peut être utilisé avec n'importe quelle option d'imprimante et la plupart des types de support.</td><td>L'imprimante imprime les formats d'étiquette au fur et à mesure qu'elle les reçoit. L'opérateur de l'imprimante peut déchirer les étiquettes imprimées à tout moment après leur impression.</td></tr>
<tr><td colspan="2">Support en rouleau en mode déchirement
(exemple : support à transfert thermique avec ruban chargé)
 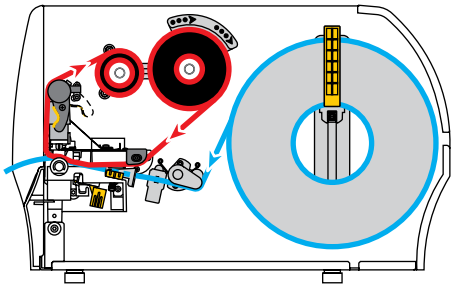
Support en accordéon en mode déchirement
(exemple : support thermique direct et sans ruban)
 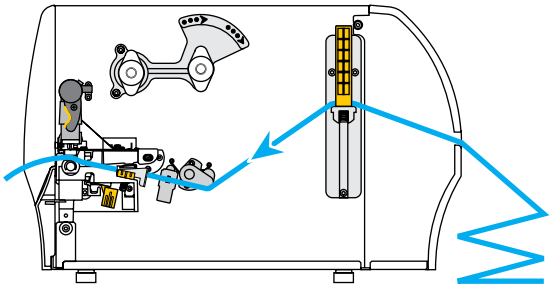 </td></tr>
<tr><td>Décollage</td><td>Utilisez ce mode si l'imprimante est équipée de l'option de décollage ou de l'option d'entraînement de la bande. L'option d'entraînement de la bande est uniquement disponible sur l'imprimante ZT230.</td><td>L'imprimante décolle l'étiquette de la bande pendant l'impression, puis s'interrompt jusqu'à ce que l'étiquette soit retirée. La bande sort par l'avant de l'imprimante.
En mode décollage, la bande sort par l'avant de l'imprimante.
En mode décollage avec entraînement de la bande, la bande s'enroule sur l'axe d'entraînement de la bande ou sur l'axe de rembobinage.</td></tr>
</table>

Tableau 3 Modes d'impression et options d'imprimante (Continued)

Mode d'impression	Quand l'utiliser/Options d'imprimante requises	Fonctions de l'imprimante
	Mode décollage (exemple : sans ruban) 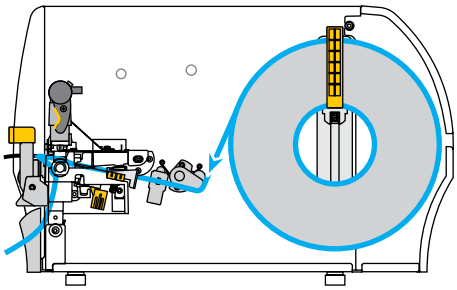 Mode décollage avec entraînement de la bande* (exemple : support thermique direct et sans ruban) 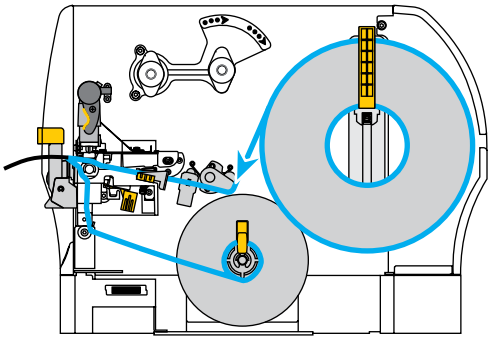	
Massicot	Utilisez ce mode si l'imprimante dispose d'une option de massicot lorsque vous souhaitez que les étiquettes soient découpées.	L'imprimante imprime une étiquette, puis la découpe.
	Mode massicot (exemple : support thermique direct et sans ruban) 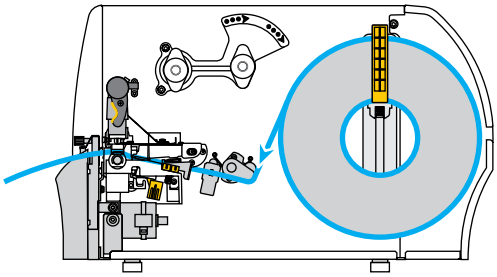	

Chargement du ruban

REMARQUE : Cette section s'applique uniquement aux imprimantes sur lesquelles l'option transfert thermique est installée.

Le ruban est utilisé uniquement avec les étiquettes à transfert thermique. Pour les étiquettes thermiques directes, ne chargez pas de ruban dans l'imprimante. Pour déterminer si le ruban doit être utilisé avec un support particulier, reportez-vous à Quand utiliser le ruban à la page 21.

ATTENTION : Lorsque vous effectuez des tâches à proximité d'une tête d'impression ouverte, retirez toutes vos bagues, montres, pendentifs, badges d'identification ou autres objets métalliques susceptibles de toucher la tête d'impression. Vous n'avez pas besoin de mettre l'imprimante hors tension lorsque vous travaillez à proximité d'une tête d'impression ouverte, mais Zebra vous recommande de le faire par mesure de précaution. Si vous mettez l'imprimante hors tension, tous les paramètres temporaires seront perdus, tels que les formats d'étiquette, et vous devrez les charger à nouveau avant de reprendre l'impression.

IMPORTANT : Utilisez un ruban plus large que le support pour protéger la tête d'impression de l'usure. Le ruban doit être enduit à l'extérieur.

1. Soulevez le cache du support.

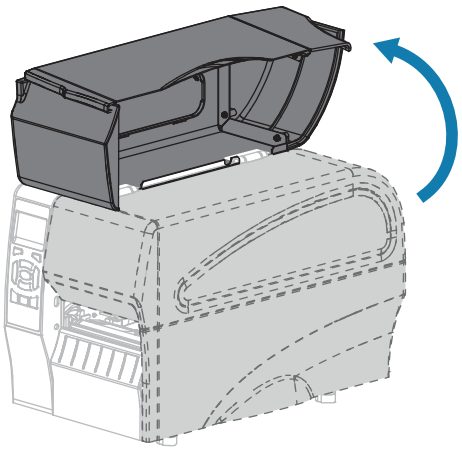

ATTENTION : La tête d'impression peut être chaude et causer de graves brûlures. Laissez la tête d'impression refroidir.

2. Ouvrez l'ensemble de la tête d'impression en faisant pivoter le levier d'ouverture de la tête d'impression.

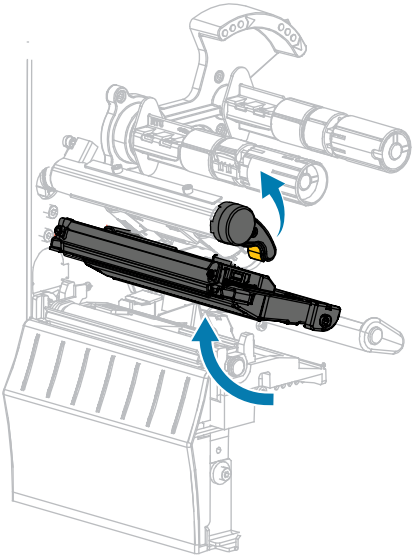

3. Placez le rouleau du ruban sur l'axe d'entraînement du ruban en faisant rouler l'extrémité libre du ruban comme illustré. Poussez le rouleau aussi loin que possible.

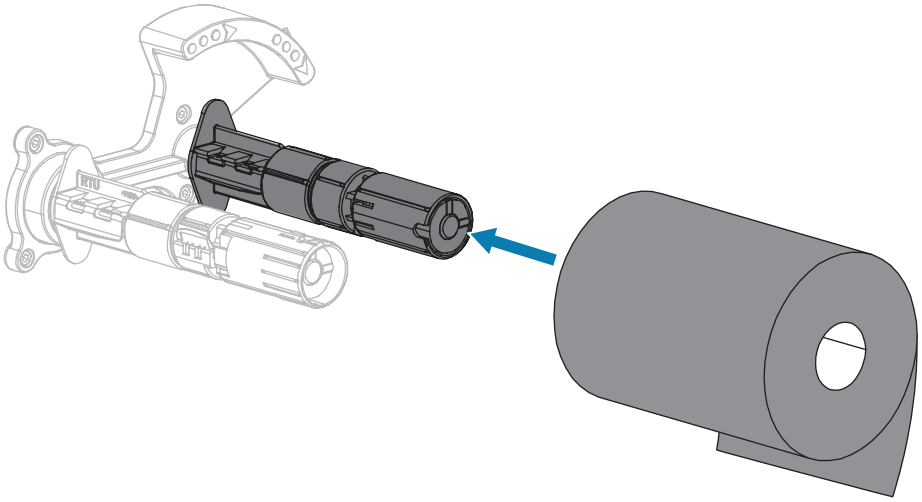

4. Votre imprimante a été livrée avec un cylindre vide sur l'axe d'enroulement du ruban. Si le cylindre n'est plus présent, placez un cylindre vide sur l'axe d'enroulement du ruban. Poussez le cylindre aussi loin que possible.

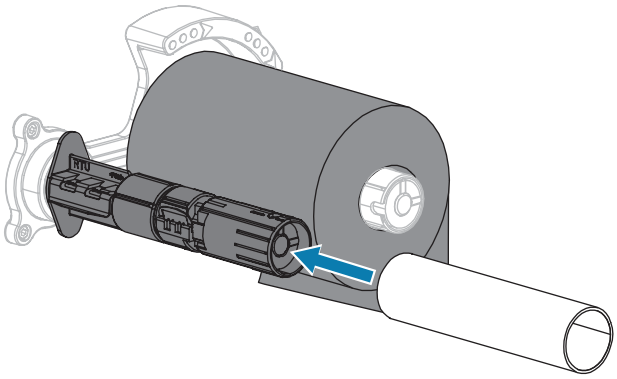

5. Poussez le cylindre aussi loin que possible.

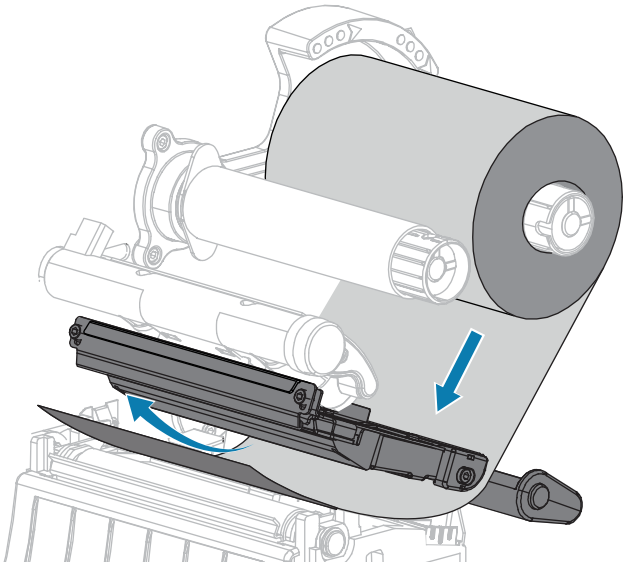

6. Le ruban doit être placé aussi loin que possible sous la tête d'impression :

a) Enroulez le ruban autour du cylindre sur l'axe d'enroulement du ruban.

b) Faites tourner l'axe de plusieurs tours dans le sens indiqué pour serrer et aligner le ruban.

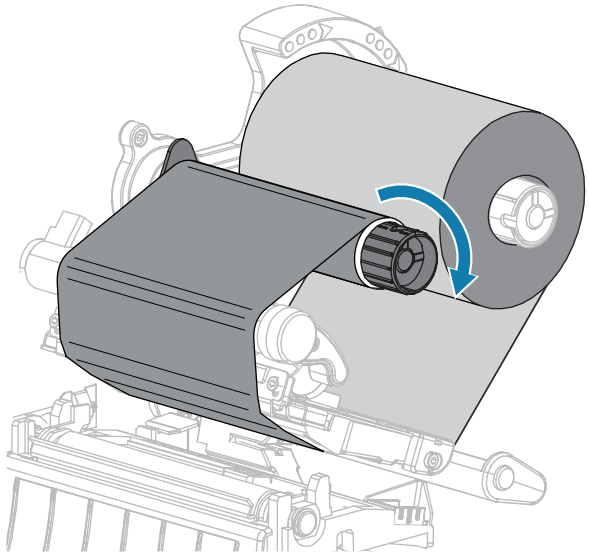

7. Si le support est déjà chargé, faites pivoter le levier d'ouverture de la tête d'impression vers le bas jusqu'à ce que la tête d'impression soit en place et verrouillée.

   Sinon, procédez comme suit Chargement du support à la page 31.

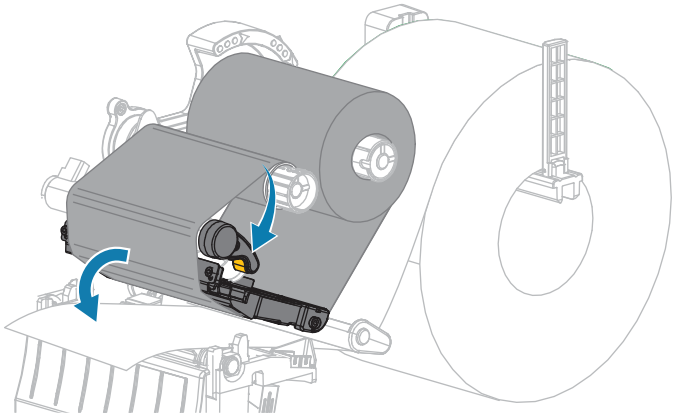

8. Refermez le cache du support.

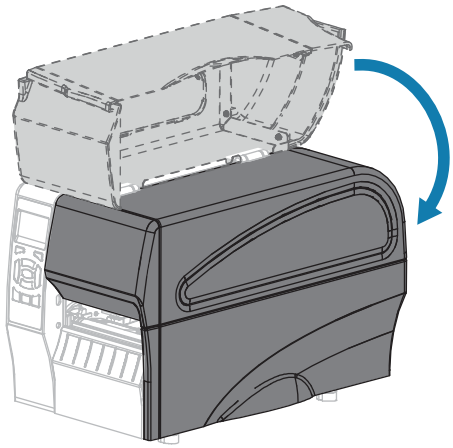

9. Si nécessaire, appuyez sur **PAUSE** pour activer l'impression.

Chargement du support

Suivez les instructions de cette section pour charger un support en rouleau ou en accordéon dans n'importe quel mode d'impression.

ATTENTION : Lorsque vous effectuez des tâches à proximité d'une tête d'impression ouverte, retirez toutes vos bagues, montres, pendentifs, badges d'identification ou autres objets métalliques susceptibles de toucher la tête d'impression. Vous n'avez pas besoin de mettre l'imprimante hors tension lorsque vous travaillez à proximité d'une tête d'impression ouverte, mais Zebra vous recommande de le faire par mesure de précaution. Si vous mettez l'imprimante hors tension, tous les paramètres temporaires seront perdus, tels que les formats d'étiquette, et vous devrez les charger à nouveau avant de reprendre l'impression.

1. Soulevez le cache du support.

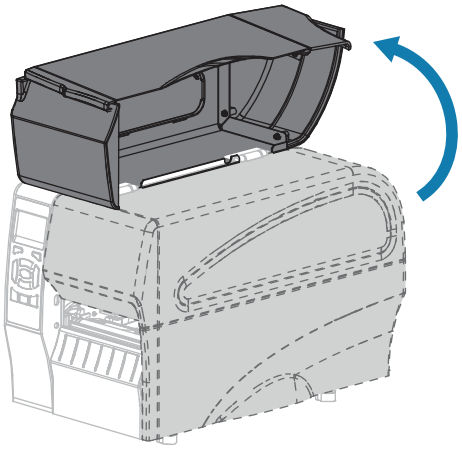

ATTENTION : La tête d'impression peut être chaude et causer de graves brûlures. Laissez la tête d'impression refroidir.

2. Ouvrez l'ensemble de la tête d'impression en faisant pivoter le levier d'ouverture de la tête d'impression.

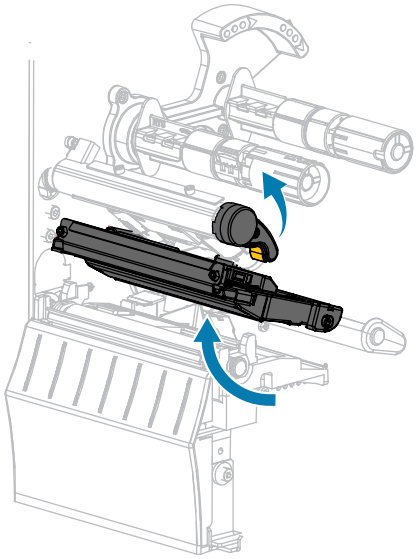

3. Insérez le support dans l'imprimante. Suivez les instructions pour les supports en rouleau ou en accordéon, le cas échéant.

Support en rouleau	Support en accordéon
a. Retirez et jetez toute étiquette sale ou fixée par des adhésifs ou du ruban adhésif. 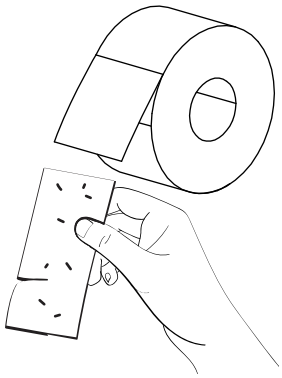	**a.** Faites glisser le guide d'alimentation du support vers l'extérieur et retournez-le vers le bas. 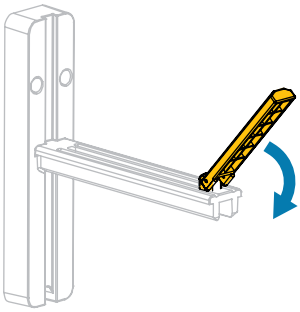

Support en rouleau	Support en accordéon
b. Faites glisser le guide d'alimentation du support vers l'extérieur et retournez-le vers le bas. 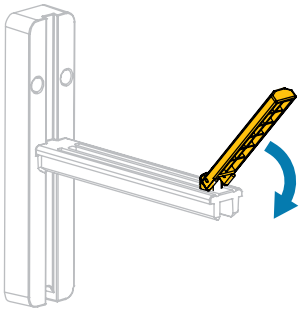	**b.** Insérez le support en accordéon par l'arrière de l'imprimante. 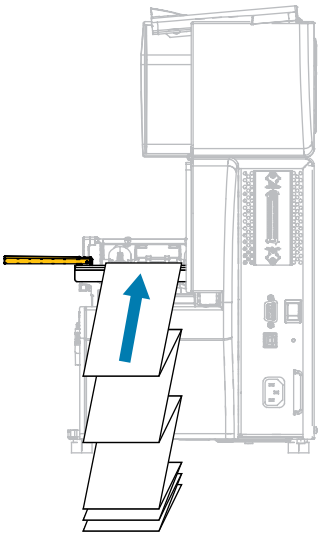
c. Placez le rouleau de support sur le crochet d'alimentation de support. Poussez le rouleau aussi loin que possible. 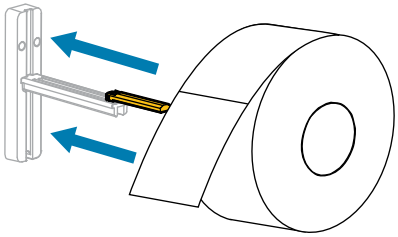	**c.** Faites passer le support par-dessus le crochet d'alimentation de support. 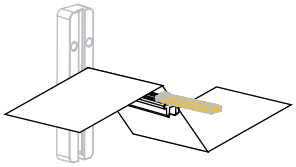
d. Relevez le guide d'alimentation du support. 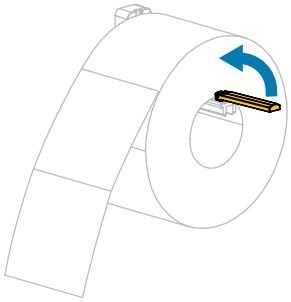	**d.** Relevez le guide d'alimentation du support. 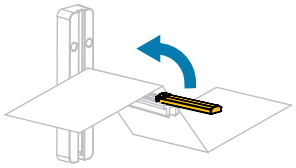
	e. Faites glisser le guide d'alimentation du support jusqu'à ce qu'il touche le bord du support. 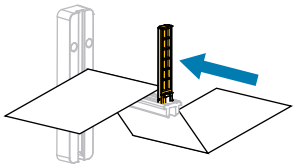

Support en rouleau	Support en accordéon
e. Faites glisser le guide d'alimentation du support jusqu'à ce qu'il touche le bord du rouleau. 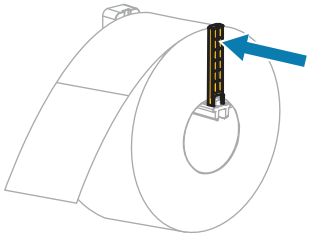	**f.** Continuez avec les étapes suivantes comme indiqué pour le support en rouleau.

4. Glissez le guide de support extérieur complètement vers l'extérieur.

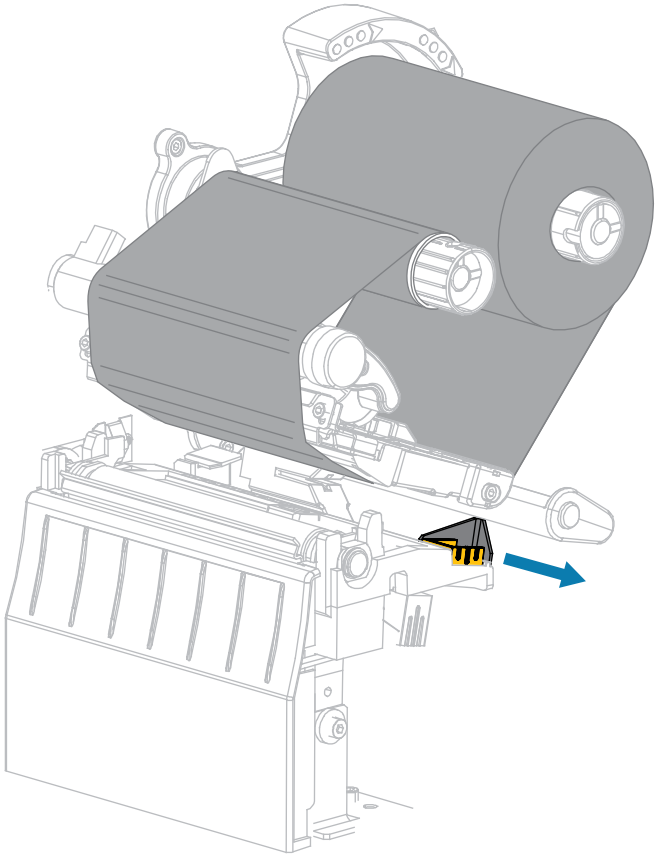

5. Glissez le support sous l'ensemble de positionnement du support et l'ensemble de tête d'impression. Laissez l'extrémité du support sortir par l'avant de l'imprimante.

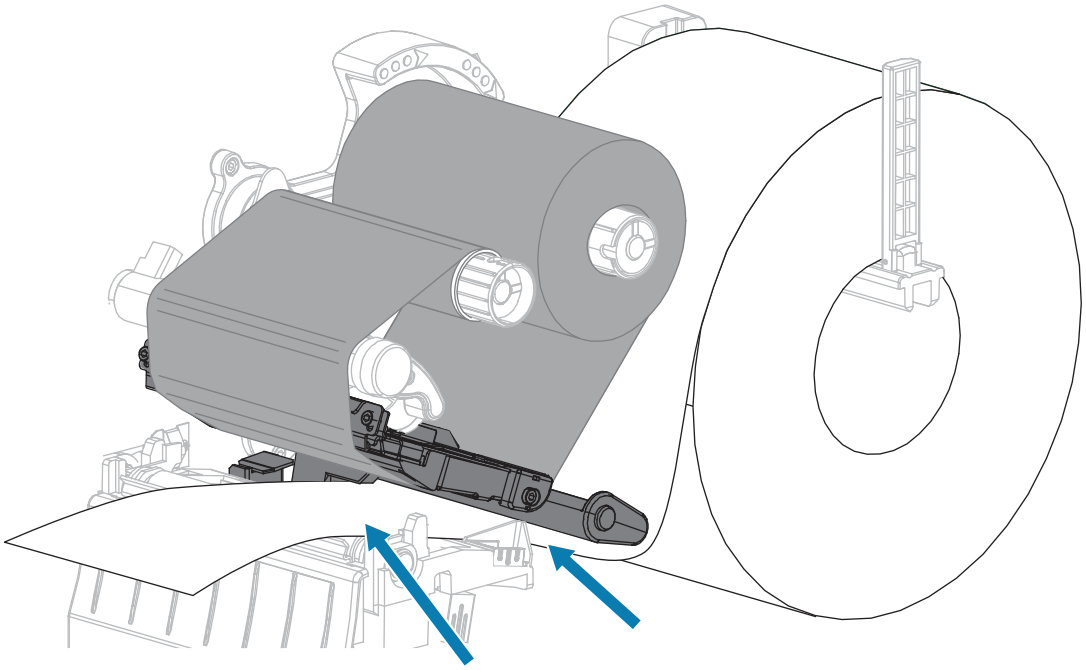

6. Assurez-vous que le support passe par la fente du capteur de support transmissif (1) et sous le guide de support intérieur (2).

   Le support doit simplement toucher l'arrière de la fente du capteur de support transmissif.

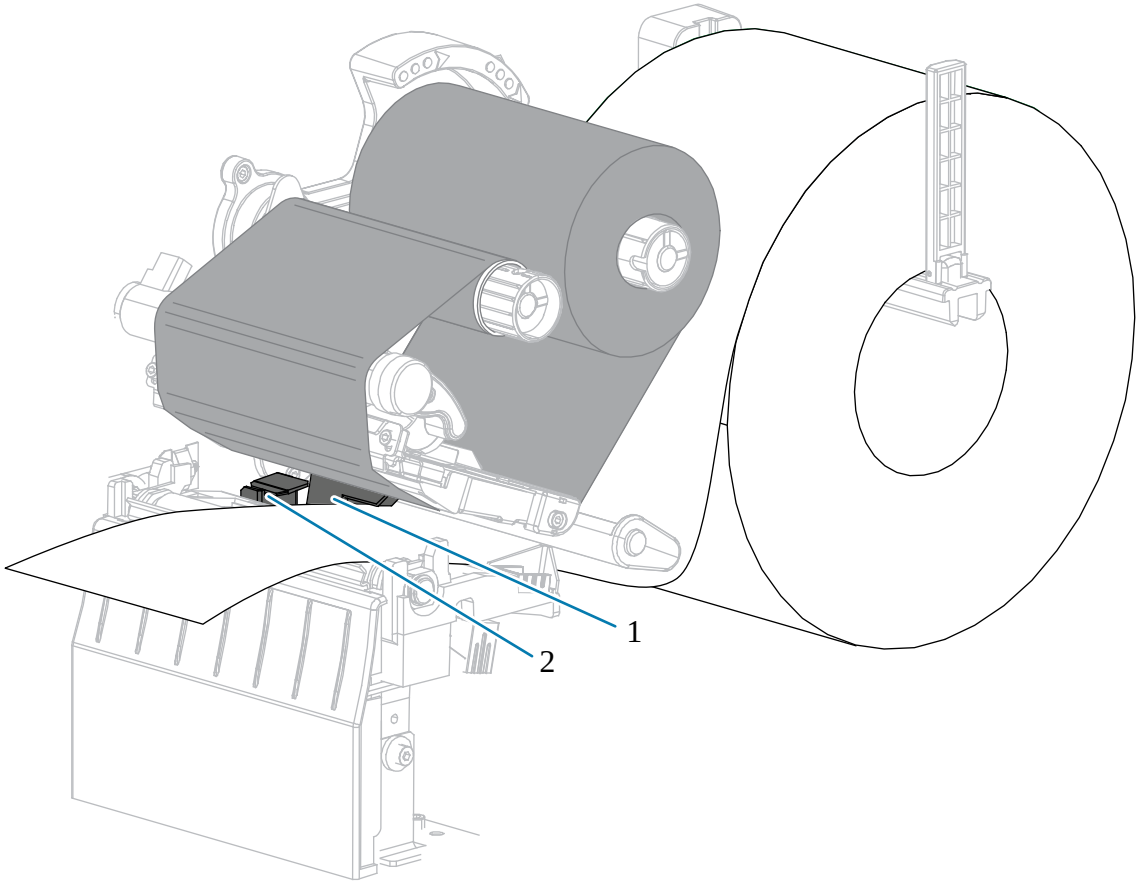

7. Définissez le mode d'impression de votre imprimante. Pour plus d'informations sur les modes d'impression, consultez la section Sélection d'un mode d'impression à la page 25.

Si...	Alors...
Mode déchirement 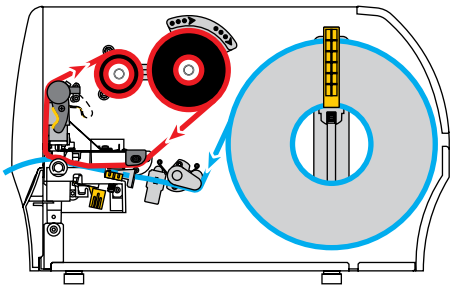	Continuez la configuration en suivant la section Étapes finales du mode déchirement à la page 39.

Si...	Alors...
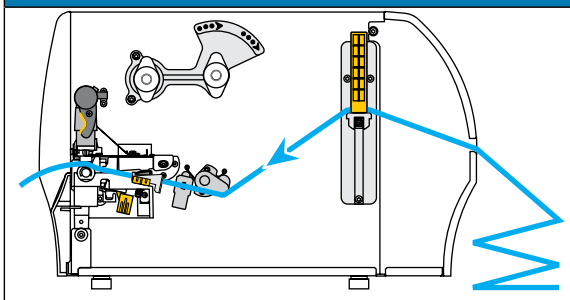	
Mode décollage (avec ou sans entraînement de la bande) 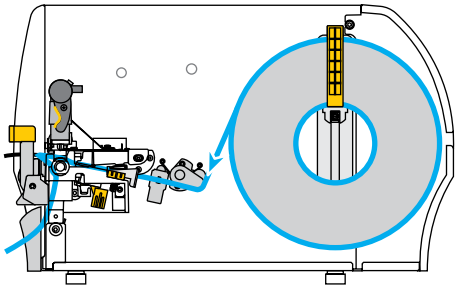 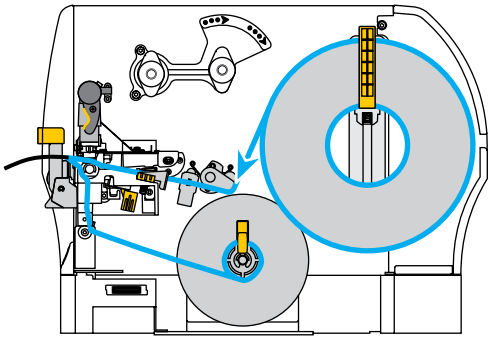	Continuez la configuration en suivant la section Étapes finales pour le mode de pré-décollage (avec ou sans enroulement de la bande) à la page 41.
Mode massicot 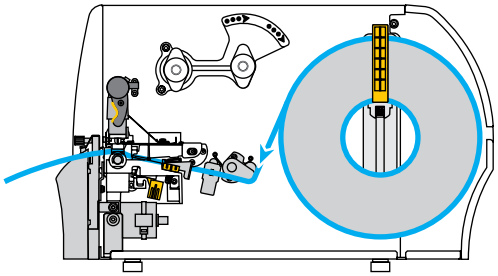	Continuez la configuration en suivant la section Étapes finales du mode massicot à la page 46.

Étapes finales du mode déchirement

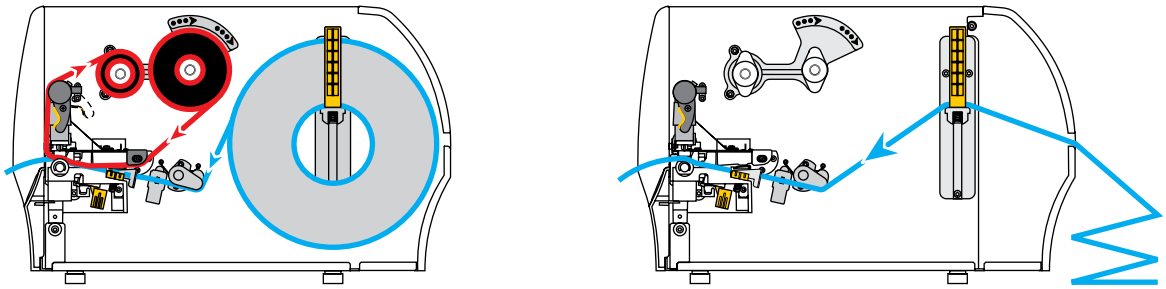

1. Faites glisser le guide de support extérieur jusqu'à ce qu'il touche le bord du support.

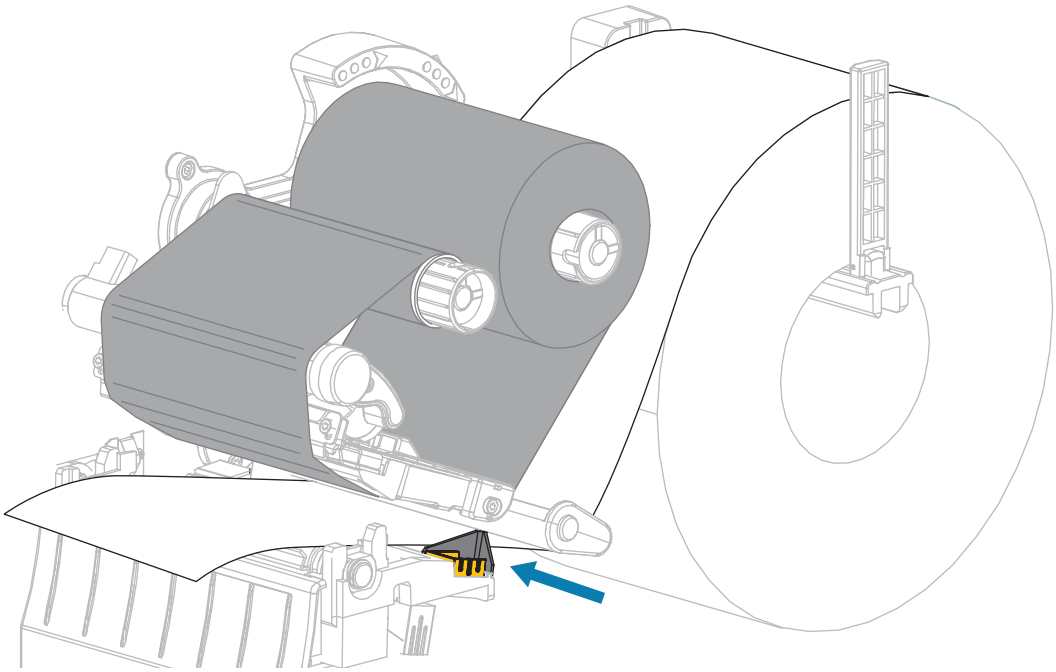

2. Faites pivoter le levier d'ouverture de la tête d'impression vers le bas jusqu'à ce que la tête d'impression soit en place et verrouillée.

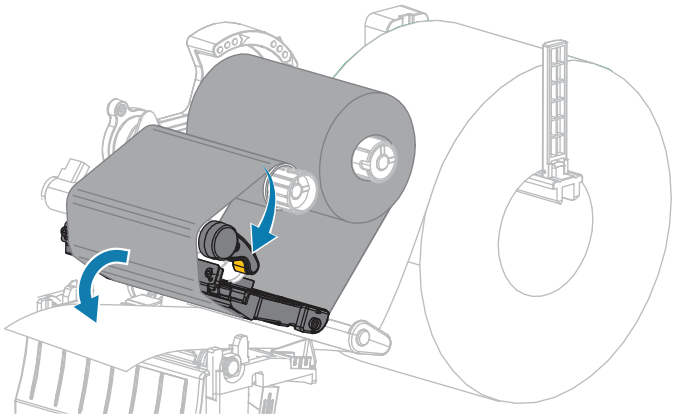

3. Réglez l'imprimante en mode déchirement (pour plus d'informations, consultez la section Modes d'impression).
4. Refermez le cache du support.

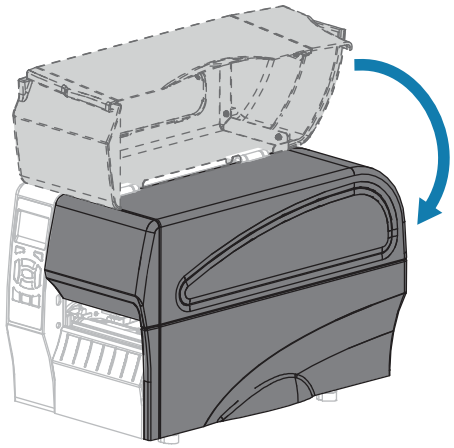

5. Appuyez sur **PAUSE** pour quitter le mode Pause et activer l'impression.

   L'imprimante peut effectuer un étalonnage de l'étiquette ou charger une étiquette, en fonction de vos paramètres.
6. Pour des résultats optimaux, étalonnez l'imprimante. Voir Étalonnage des capteurs de ruban et de support à la page 113.
7. Vérifiez que votre imprimante est en mesure d'imprimer une étiquette de configuration en maintenant les touches **FEED (ALIMENTER)** et **CANCEL (ANNULER)** pendant 2 secondes.

   Le chargement du support en mode déchirement est terminé.

Étapes finales pour le mode de pré-décollage (avec ou sans enroulement de la bande)

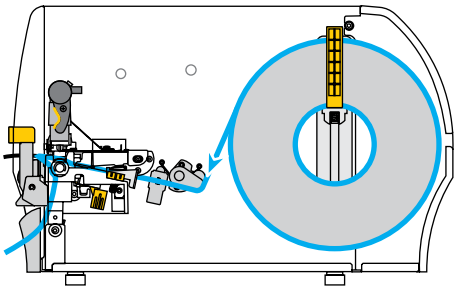

1. Baissez le levier de déverrouillage du mécanisme de pré-décollage pour ouvrir l'ensemble de pré-décollage.

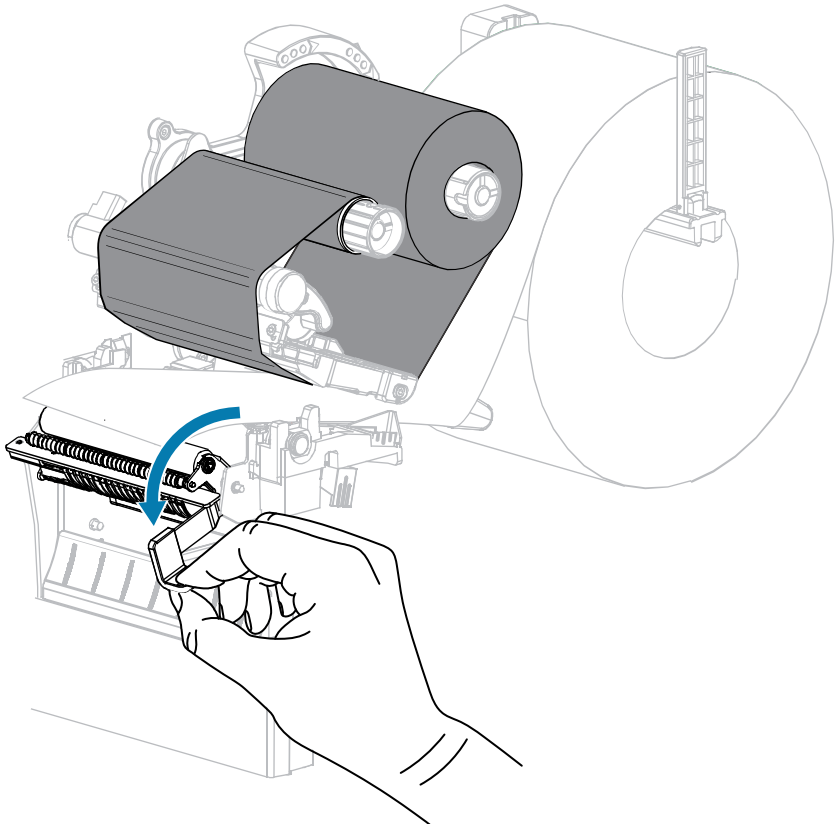

2. Étendez le support d'environ 500 mm (18 pouces) en dehors de l'imprimante.

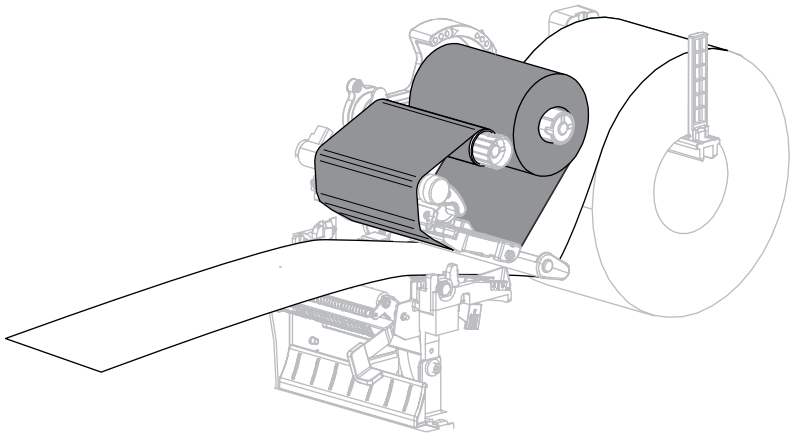

3. Retirez les étiquettes exposées de manière à ce que seule la bande reste.

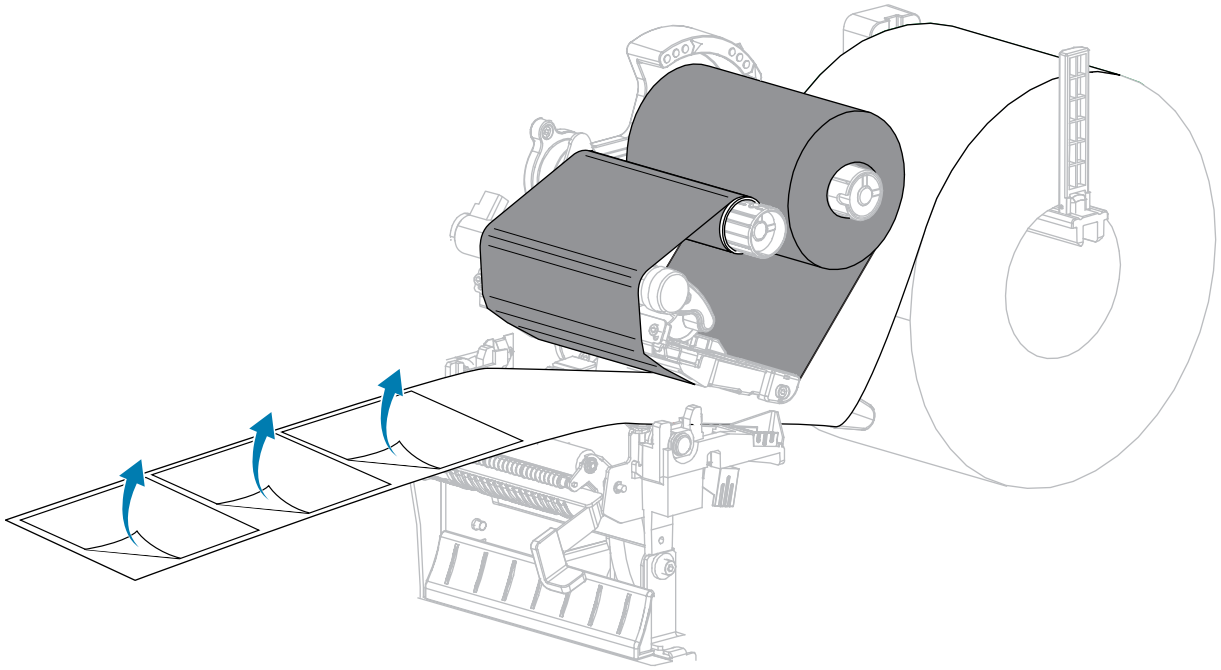

4. Insérez la bande derrière l'ensemble de pré-décollage. Assurez-vous que l'extrémité de la bande tombe hors de l'imprimante.

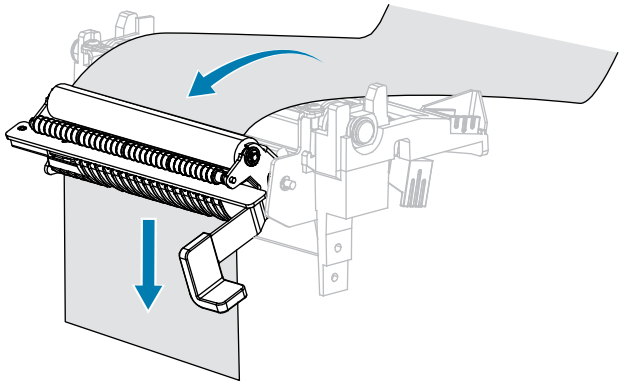

5. N'effectuez cette étape que si vous souhaitez utiliser le mode Pré-décollage avec enroulement de la bande.

L'option d'enroulement de la bande doit être installée sur votre imprimante.

a) Faites glisser la bande dans la fente de l'axe d'enroulement de la bande (1).

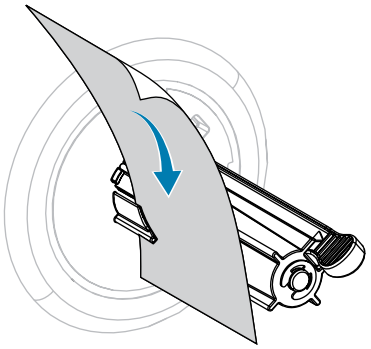

b) Repoussez la bande jusqu'à ce qu'elle touche la plaque arrière de l'ensemble de l'axe d'enroulement de la bande.

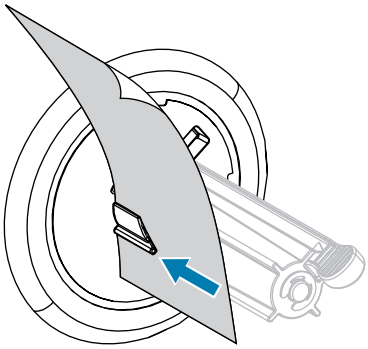

c) Enroulez la bande autour de l'axe d'enroulement de la bande et tournez l'axe dans le sens inverse des aiguilles d'une montre pour serrer la bande.

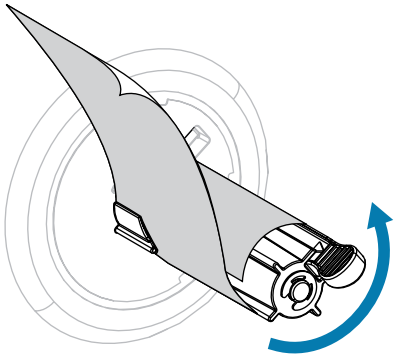

ATTENTION : À l'étape suivante, utilisez le levier de déverrouillage du mécanisme de pré-décollage et votre main droite pour fermer l'ensemble de pré-décollage. N'utilisez pas votre main gauche pour faciliter la fermeture. Le bord supérieur du rouleau/de l'ensemble de pré-décollage pourrait vous pincer les doigts.

6. Fermez l'ensemble de pré-décollage à l'aide du levier de déverrouillage du mécanisme de pré-décollage.

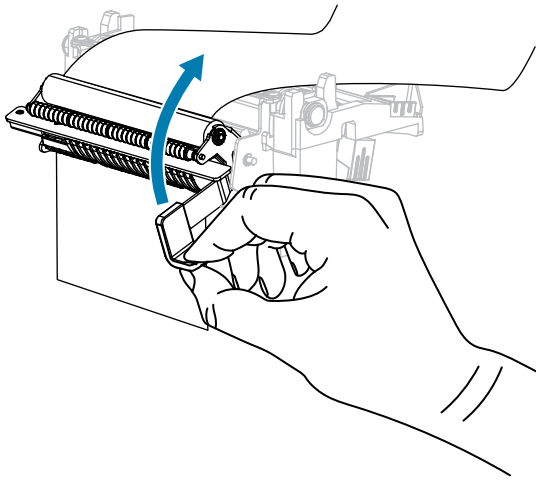

7. Faites glisser le guide de support extérieur jusqu'à ce qu'il touche le bord du support.

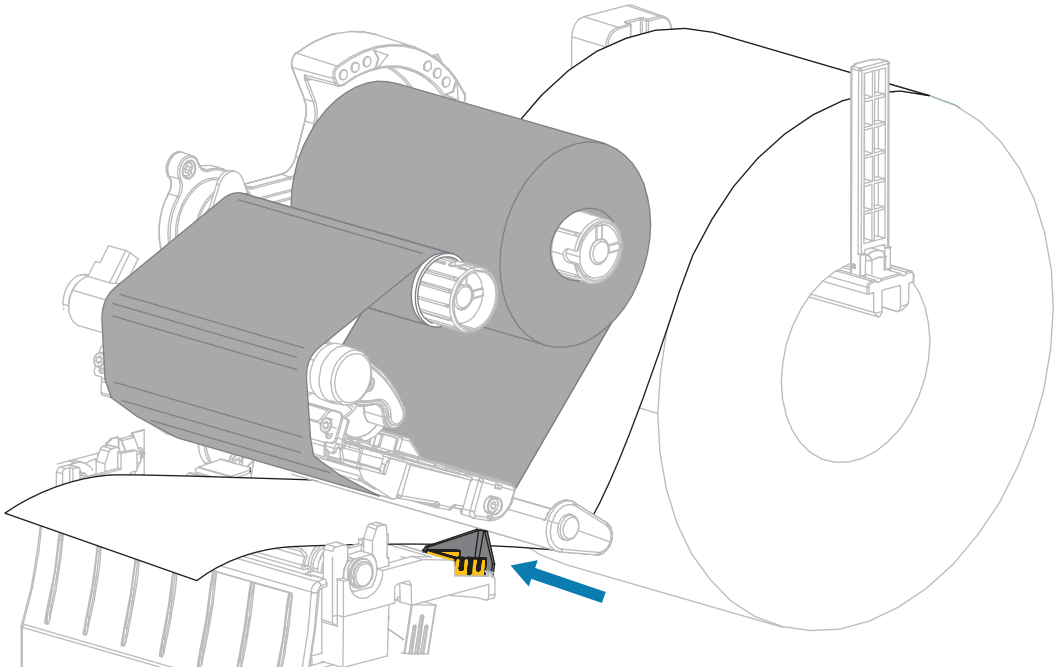

8. Faites pivoter le levier d'ouverture de la tête d'impression vers le bas jusqu'à ce que la tête d'impression soit en place et verrouillée.

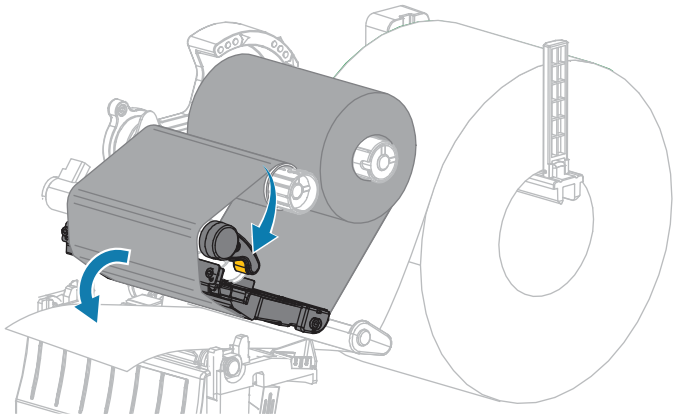

9. Réglez l'imprimante sur le mode Pré-décollage (pour plus d'informations, reportez-vous à la section Mode d'impression).
10. Refermez le cache du support.

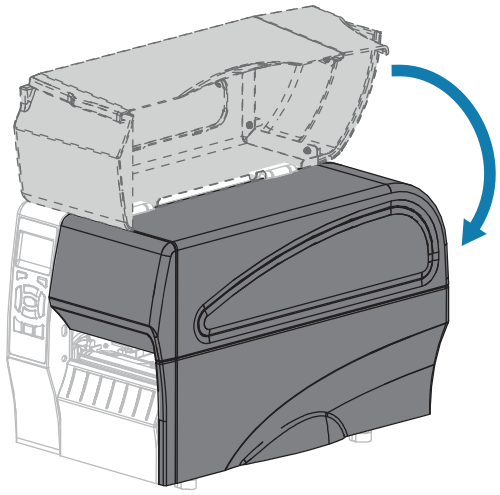

11. Appuyez sur **PAUSE** pour quitter le mode Pause et activer l'impression.

    L'imprimante peut effectuer un étalonnage de l'étiquette ou charger une étiquette, en fonction de vos paramètres.
12. Pour des résultats optimaux, étalonnez l'imprimante. Voir Étalonnage des capteurs de ruban et de support à la page 113.
13. Exécutez le Autotest CANCEL (ANNULER) à la page 159 pour vérifier que votre imprimante est en mesure d'imprimer une étiquette de configuration.

    Le chargement du support en mode Pré-décollage est terminé.

Étapes finales du mode massicot

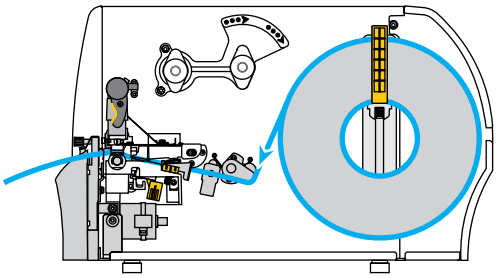

ATTENTION : La lame de découpe est bien aiguisée. Ne touchez pas et ne frottez pas la lame avec vos doigts.

1. Faites passer le support dans le massicot.

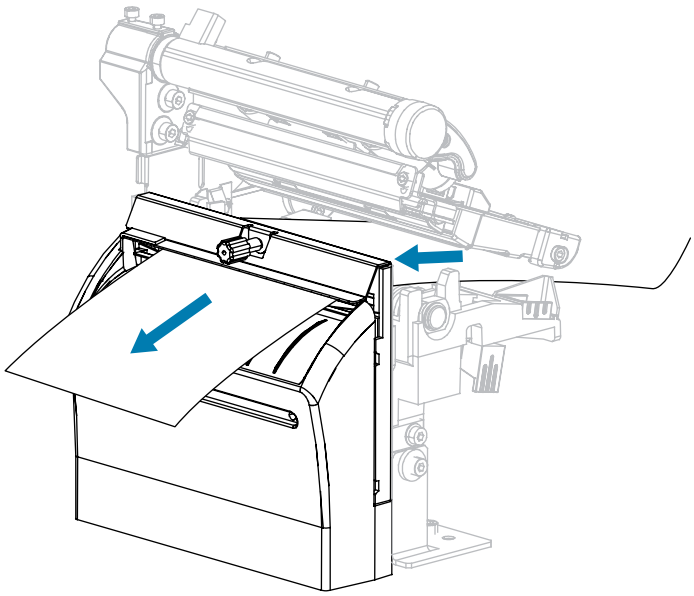

2. Faites glisser le guide de support extérieur jusqu'à ce qu'il touche le bord du support.

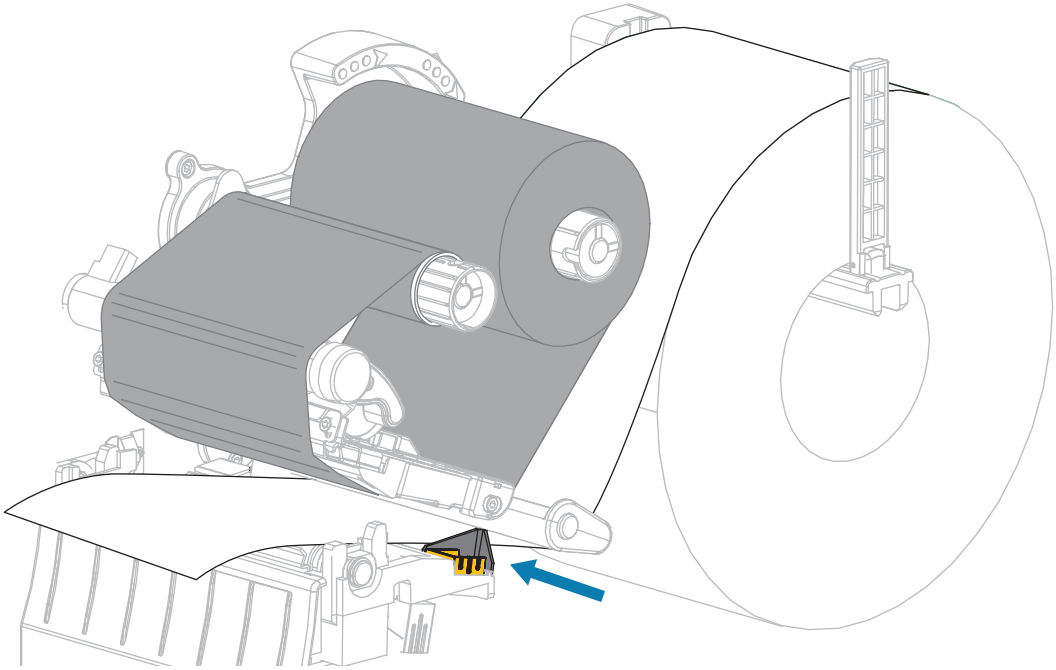

3. Faites pivoter le levier d'ouverture de la tête d'impression vers le bas jusqu'à ce que la tête d'impression soit en place et verrouillée.

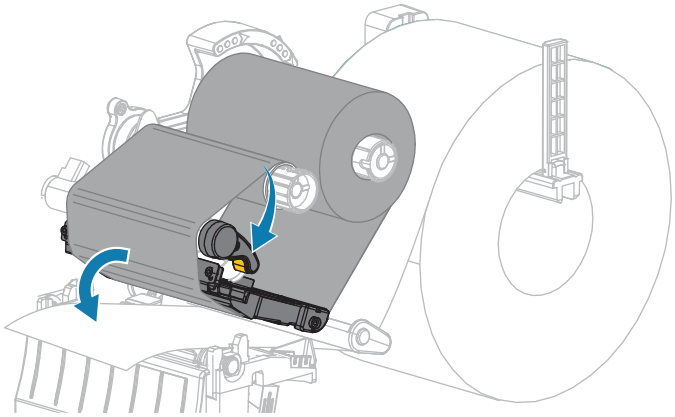

4. Réglez l'imprimante sur le mode massicot (pour plus d'informations, consultez la section Modes d'impression).

5. Refermez le cache du support.

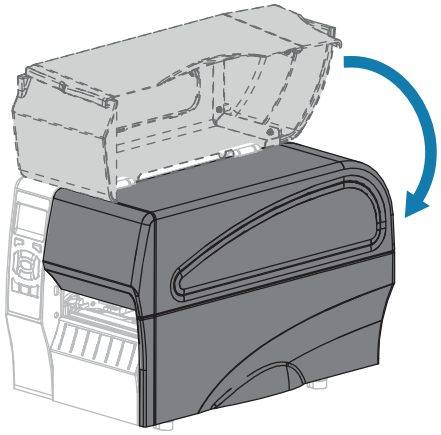

6. Appuyez sur **PAUSE** pour quitter le mode Pause et activer l'impression.

   L'imprimante peut effectuer un étalonnage de l'étiquette ou charger une étiquette, en fonction de vos paramètres.

7. Pour des résultats optimaux, étalonnez l'imprimante.

   Voir Étalonnage des capteurs de ruban et de support à la page 113.

8. Exécutez le Autotest CANCEL (ANNULER) à la page 159 pour vérifier que votre imprimante est en mesure d'imprimer une étiquette de configuration.

   Le chargement du support en mode massicot est terminé.

Connexion de l'imprimante à un appareil

Une fois que vous avez configuré l'imprimante et vérifié qu'elle peut imprimer une étiquette de configuration, vous êtes prêt à la connecter à votre appareil (ordinateur, téléphone ou tablette, par exemple).

Connexion à un téléphone ou une tablette

Téléchargez gratuitement l'application Zebra Printer Setup Utility sur votre appareil.

- Appareils Android
- Appareils Apple

Types de connectivité pris en charge par les applications :

- Bluetooth classique
- Bluetooth à basse consommation (Bluetooth LE)
- Ethernet/connexion filaire
- Sans fil
- USB On-The-Go

Rendez-vous sur www.zebra.com/setup pour consulter les Guides de l'utilisateur de ces utilitaires de configuration d'imprimante.

Installation des pilotes et connexion à un ordinateur Windows

Vous devez installer les pilotes appropriés avant d'utiliser votre imprimante avec un ordinateur Windows Microsoft.

IMPORTANT : Connectez votre imprimante à votre ordinateur à l'aide de l'une des connexions disponibles. Toutefois, ne branchez aucun câble reliant votre ordinateur à l'imprimante avant d'y être invité. Si vous les connectez au mauvais moment, votre imprimante n'installera pas les pilotes appropriés. Consultez la section Que faire si vous oubliez d'installer d'abord les pilotes d'imprimante ? à la page 67 pour effectuer une récupération suite à une installation de pilotes incorrecte.

Installation des pilotes

1. Accédez à la page www.zebra.com/drivers.
2. Cliquez sur **Printers (Imprimantes)**.
3. Sélectionnez votre modèle d'imprimante.
4. Sur la page produit de l'imprimante, cliquez sur **Drivers (Pilotes)**.
5. Téléchargez le pilote approprié pour Windows.

   Le fichier exécutable du pilote (tel que zd86423827-certified.exe) est ajouté à votre dossier Téléchargements.
6. Exécutez le fichier exécutable et suivez les invites.

   Une fois la configuration terminée, vous pouvez choisir d'ajouter les pilotes à votre système (Configurer le système) ou d'ajouter des imprimantes spécifiques. Consultez la section Exécution de l'assistant d'installation de l'imprimante à la page 51.

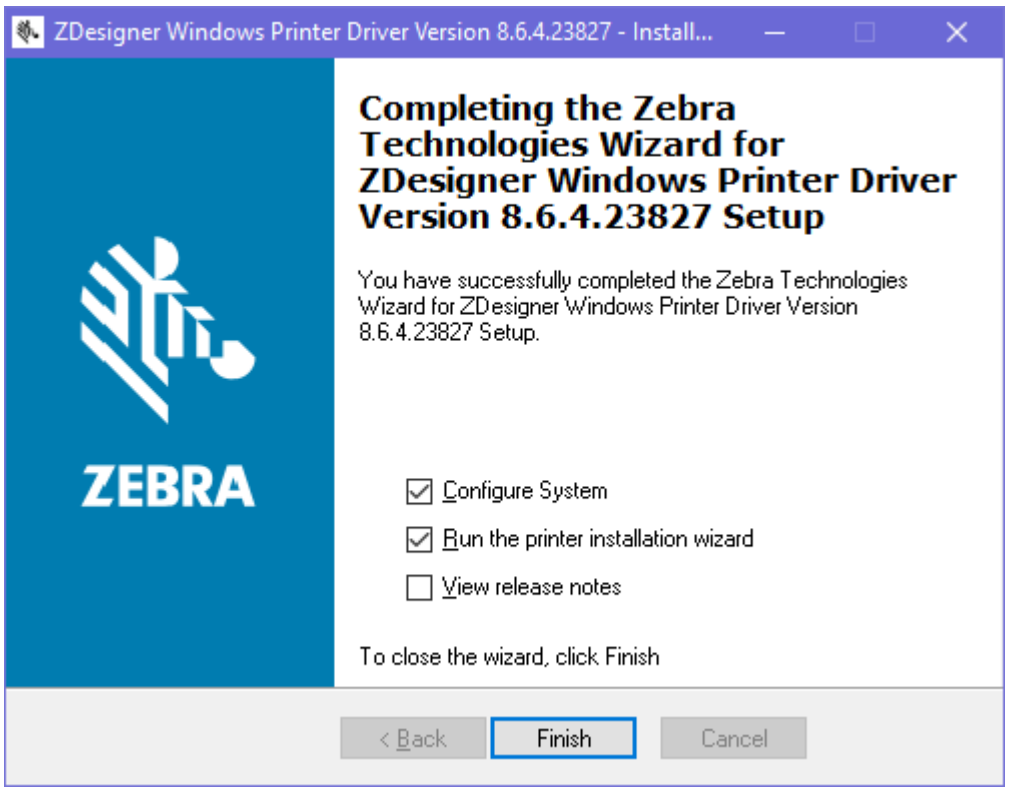

7. Sélectionnez **Configure System (Configurer le système)**, puis cliquez sur **Finish (Terminer)**.

   Le **Printer Installation Wizard (Assistant d'installation de l'imprimante)** installe les pilotes.

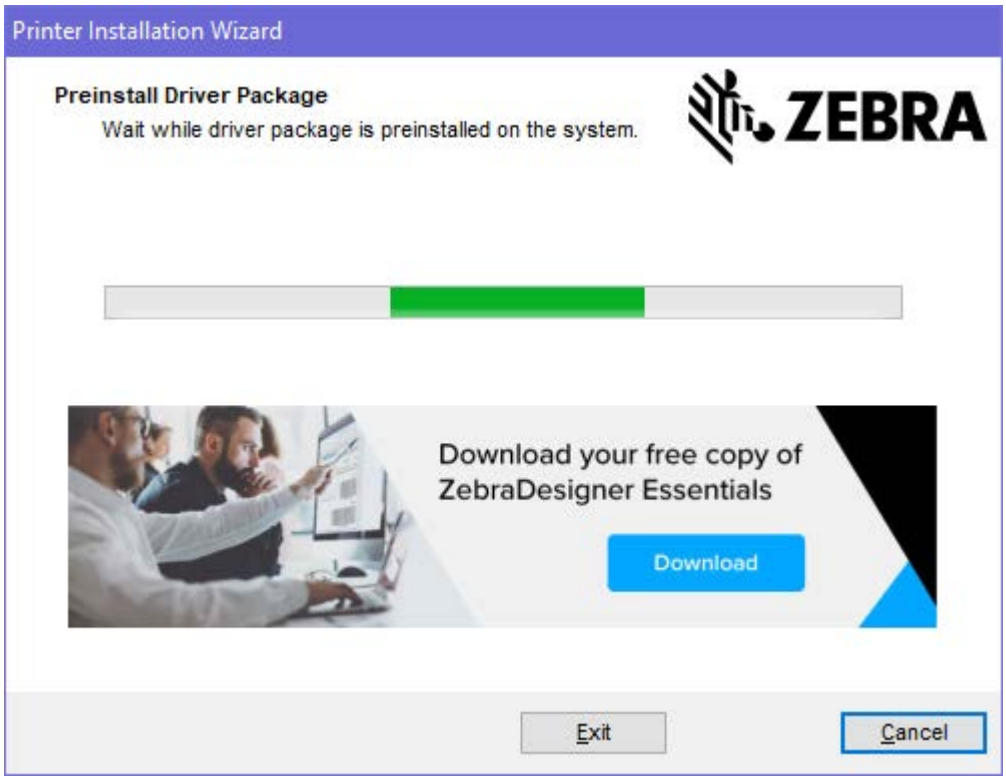

Exécution de l'assistant d'installation de l'imprimante

1. Sur le dernier écran du programme d'installation de pilotes, laissez la case Exécuter l'assistant d'installation de l'imprimante cochée, puis cliquez sur **Finish (Terminer)**.

   L'assistant du pilote d'imprimante s'affiche.

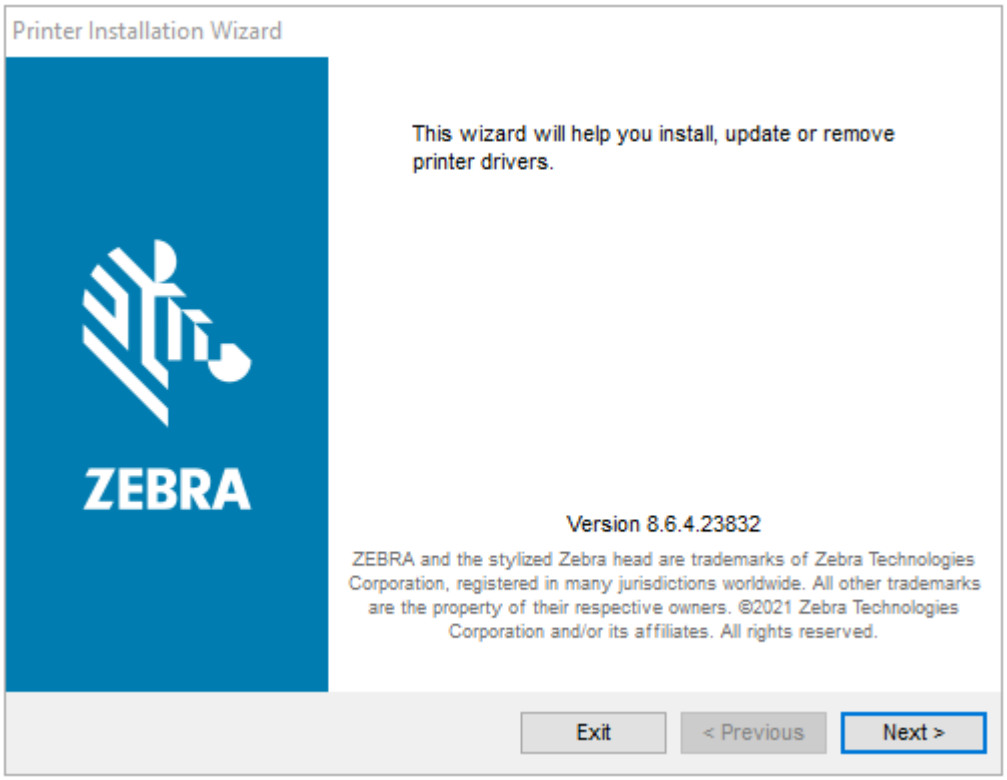

2. Cliquez sur **Next** (Suivant).

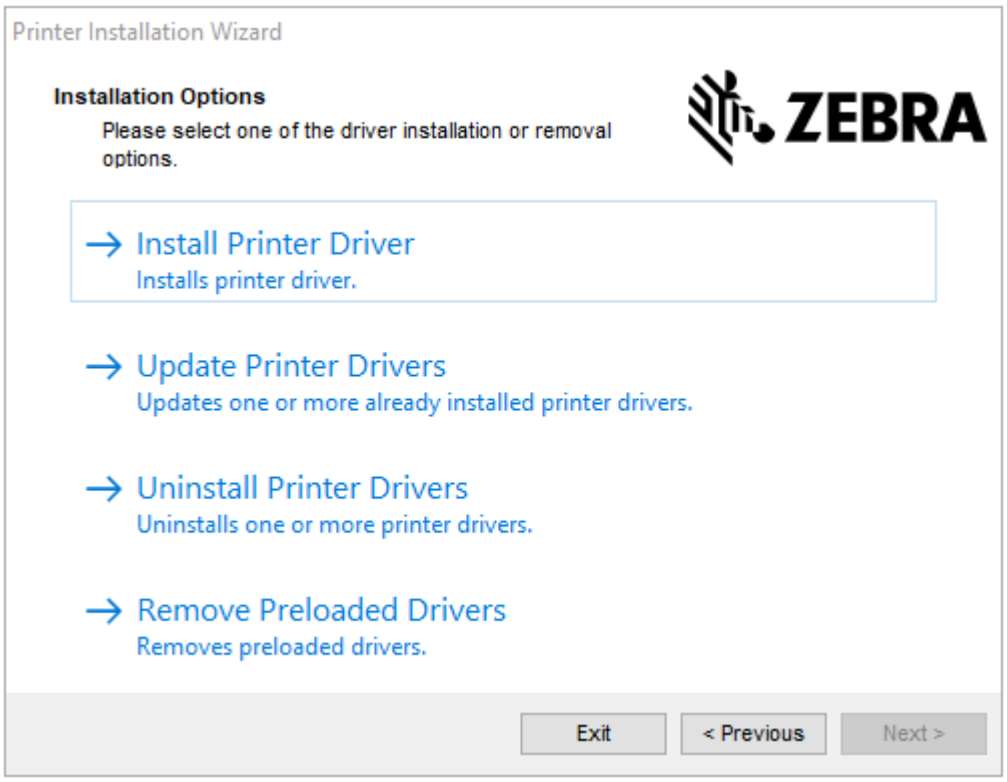

3. Cliquez sur **Install Printer Driver (Installer le pilote d'imprimante)**.

   Le contrat de licence s'affiche.

4. Lisez et acceptez les conditions du contrat de licence, puis cliquez sur **Next (Suivant)**.

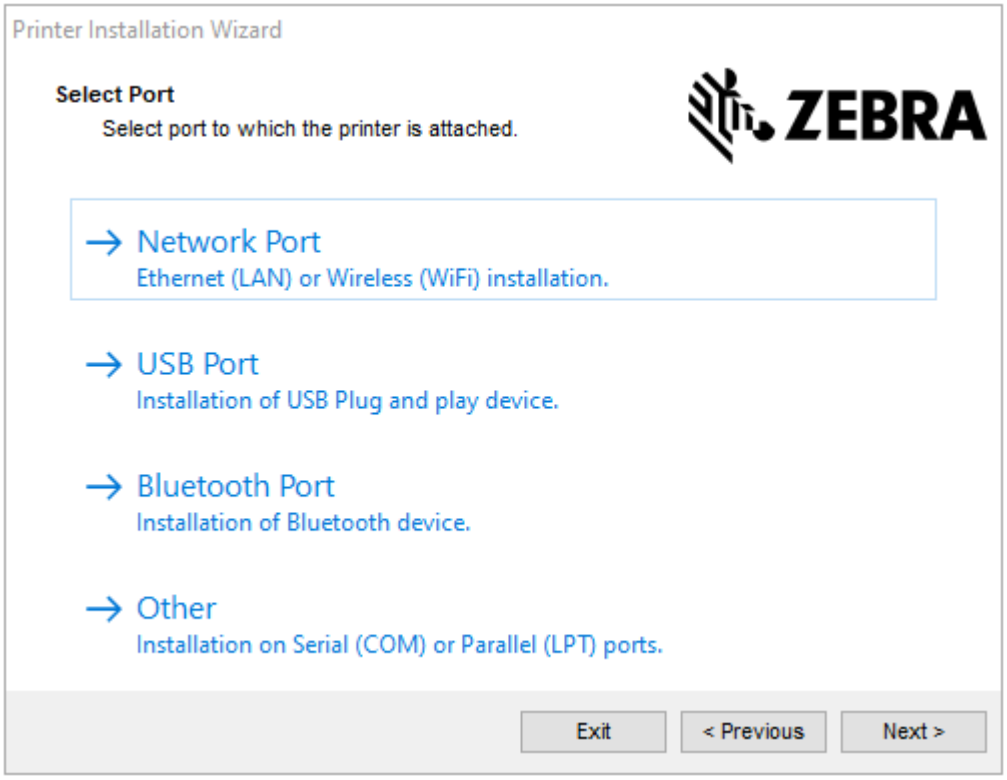

5. Sélectionnez l'option de communication que vous souhaitez configurer pour votre imprimante :
   - Port réseau : pour installer les imprimantes équipées d'une connexion réseau Ethernet (LAN) ou sans fil (Wi-Fi). Attendez que le pilote recherche les périphériques de votre réseau local et suivez les invites. Si besoin, définissez les valeurs comme indiqué dans les sections Connexion au réseau via le port Ethernet de l'imprimante à la page 57 ou Connexion de l'imprimante au réseau sans fil à la page 58.
   - Port USB : pour installer les imprimantes connectées par câble USB. Connectez l'imprimante à l'ordinateur comme indiqué dans la section Connexion à un ordinateur via le port USB de l'imprimante à la page 55. Si l'imprimante est déjà connectée et sous tension, vous devrez peut-être retirer le câble USB et l'insérer à nouveau. Le pilote recherche automatiquement le modèle de l'imprimante connectée.
   - Port Bluetooth : pour installer les imprimantes dotées d'une connexion Bluetooth. Non applicable à cette imprimante.
   - Autre : pour installer l'imprimante avec un autre type de câble, tel que parallèle (LPT) et série (COM). Aucune configuration supplémentaire nécessaire.
6. Si vous y êtes invité, sélectionnez le modèle et la résolution de votre imprimante.

   Le modèle et la résolution figurent sur une étiquette de référence apposée sur l'imprimante, généralement sous le crochet du support. Les informations apparaissent au format suivant :

   Références : XXXXXxY – xxxxxxxx où XXXXX = modèle de l'imprimante, Y = résolution de l'imprimante (2 = 203 dpi, 3 = 300 dpi, 6 = 600 dpi). Par exemple, pour la référence ZT230x3 – xxxxxxxx, ZT230

indique que l'imprimante est un modèle ZT230 et 3 spécifie que la résolution de la tête d'impression est de 300 dpi

où

XXXXX = modèle de l'imprimante

Y = résolution de l'imprimante (2 = 203 dpi, 3 = 300 dpi, 6 = 600 dpi)

Références : XXXXXxY – xxxxxxxx où XXXXX = modèle de l'imprimante, Y = résolution de l'imprimante (2 = 203 dpi, 3 = 300 dpi, 6 = 600 dpi). Par exemple, pour la référence ZT230x3 – xxxxxxxx, ZT230 indique que l'imprimante est un modèle ZT230 et 3 spécifie que la résolution de la tête d'impression est de 300 dpi

Connexion à un ordinateur via le port USB de l'imprimante

1. Après l'installation des pilotes, connectez le câble USB au port USB de votre imprimante.

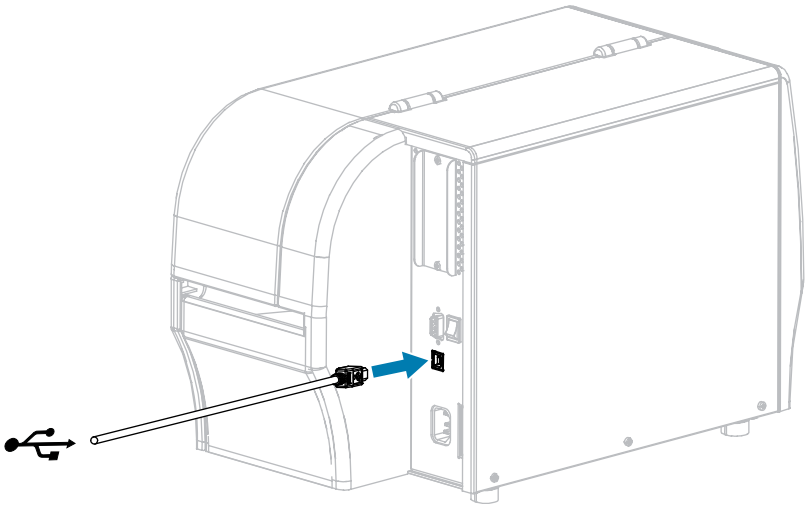

2. Branchez l'autre extrémité du câble USB sur votre ordinateur.
3. Branchez le câble d'alimentation CA dans le connecteur d'alimentation CA situé à l'arrière de l'imprimante.

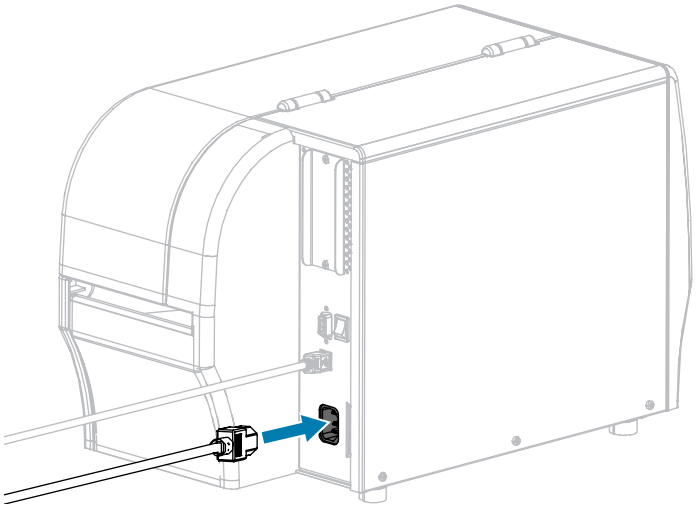

4. Branchez le câble d'alimentation CA sur une prise secteur appropriée.

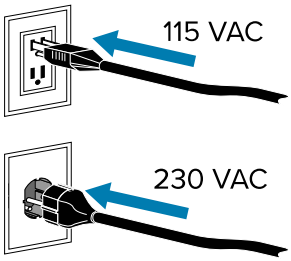

5. Mettez l'imprimante sous tension (I).

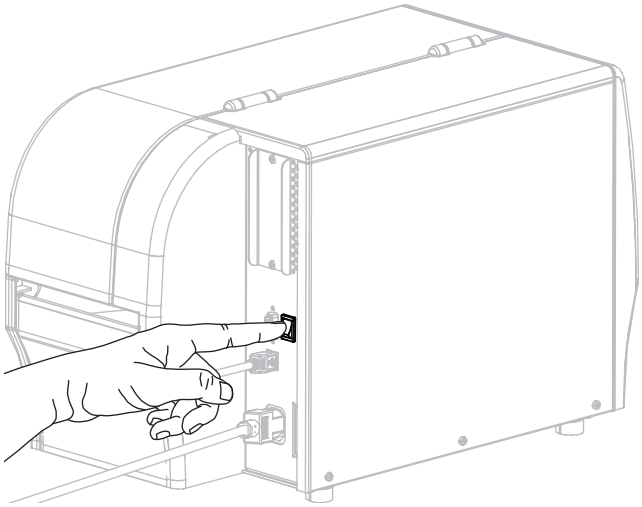

Au démarrage de l'imprimante, votre ordinateur termine l'installation des pilotes et reconnaît votre imprimante.

Si vous n'avez pas installé les pilotes au préalable, reportez-vous à la section Que faire si vous oubliez d'installer d'abord les pilotes d'imprimante ? à la page 67.

Connexion à votre réseau via le port Ethernet de l'imprimante

Si vous souhaitez utiliser une connexion au serveur d'impression filaire (Ethernet), vous devrez peut-être connecter l'imprimante à votre ordinateur à l'aide de l'une des autres connexions disponibles. Lorsque l'imprimante est connectée via l'une de ces connexions, vous devez la configurer pour qu'elle communique avec votre réseau local (LAN) via le serveur d'impression filaire de l'imprimante.

Pour plus d'informations sur les serveurs d'impression Zebra, reportez-vous au Guide de l'utilisateur des serveurs d'impression filaires et sans fil ZebraNet. Pour télécharger la dernière version de ce guide, rendez-vous à l'adresse www.zebra.com/manuals.

1. Après avoir installé les pilotes, connectez l'imprimante à un câble Ethernet connecté à votre réseau.

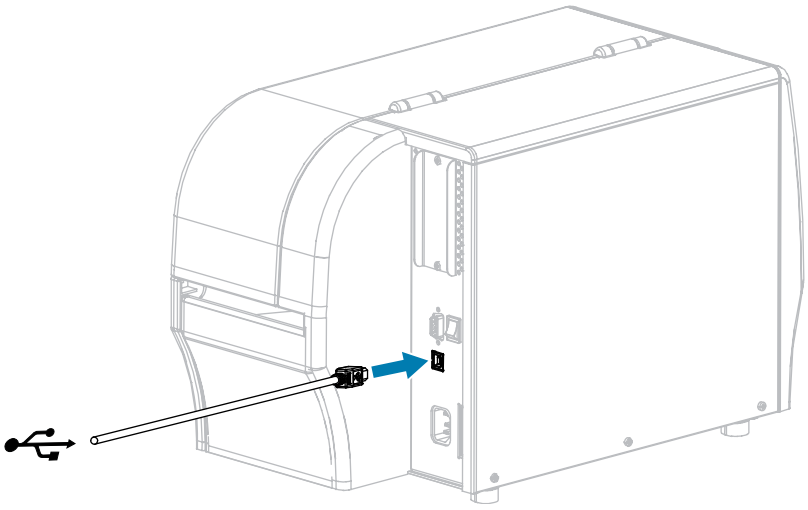

L'imprimante tente de communiquer avec votre réseau. En cas de réussite, elle remplit les valeurs de la passerelle et du sous-réseau de votre réseau local et obtient une adresse IP. L'écran de l'imprimante alterne entre la version du micrologiciel de l'imprimante et son adresse IP.

2. Vérifiez l'écran pour voir si une adresse IP a été attribuée à l'imprimante. Reportez-vous à la section Adresse IP pour obtenir des méthodes supplémentaires d'affichage de l'adresse IP. Quelle est l'adresse IP de l'imprimante ?

Si...	Alors...
0.0.0.0 ou 000.000.000.000	Configurez les paramètres d'imprimante suivants. Contactez votre administrateur réseau pour connaître les valeurs appropriées pour votre réseau. • Protocole IP (changer la valeur de TOUS à PERMANENT) • Passerelle (correspond à la valeur de passerelle de votre réseau local) • Masque de sous-réseau (correspond à la valeur de sous-réseau de votre réseau local) • Adresse IP (attribuer une adresse IP unique à l'imprimante)
toute autre valeur	La connexion a réussi.

3. Réinitialisez le réseau pour que les modifications apportées aux paramètres réseau soient prises en compte.

Connexion de l'imprimante à votre réseau sans fil

Si vous souhaitez utiliser le serveur d'impression sans fil en option de l'imprimante, vous devrez d'abord connecter l'imprimante à votre ordinateur à l'aide de l'une des autres connexions disponibles. Lorsque l'imprimante est connectée via l'une de ces connexions, vous configurerez l'imprimante pour qu'elle communique avec votre réseau local sans fil (WLAN) via le serveur d'impression sans fil.

Pour plus d'informations sur les serveurs d'impression Zebra, reportez-vous au Guide de l'utilisateur des serveurs d'impression filaires et sans fil ZebraNet. Pour télécharger la dernière version de ce guide, rendez-vous à l'adresse www.zebra.com/manuals.

1. Installez les pilotes comme indiqué à la section Installation des pilotes et connexion à un ordinateur Windows à la page 49.
2. Configurez les paramètres d'imprimante suivants. Vous pouvez modifier les valeurs via Zebra Setup Utilities (cliquez sur Configurer la connectivité de l'imprimante sur l'écran Zebra Setup utilities) ou en suivant les liens ci-dessous. Contactez votre administrateur réseau pour connaître les valeurs appropriées pour votre réseau.
   - Protocole IP (changer la valeur de TOUS à PERMANENT)
   - Passerelle (correspond à la valeur de la passerelle de votre réseau WLAN)
   - Masque de sous-réseau (correspond à la valeur de sous-réseau de votre réseau WLAN)
   - Adresse IP (attribuer une adresse IP unique à l'imprimante)
3. Réinitialisez le réseau pour que les modifications apportées aux paramètres réseau soient prises en compte.

Modification des paramètres de l'imprimante via le pilote Windows

1. Dans le menu **Démarrer** de Windows, accédez à **Imprimantes et scanners**.
2. Cliquez sur votre imprimante dans la liste des imprimantes disponibles, puis cliquez sur **Gérer**.
3. Cliquez sur **Préférences d'impression**.

   La fenêtre ZDesigner de votre imprimante s'affiche.

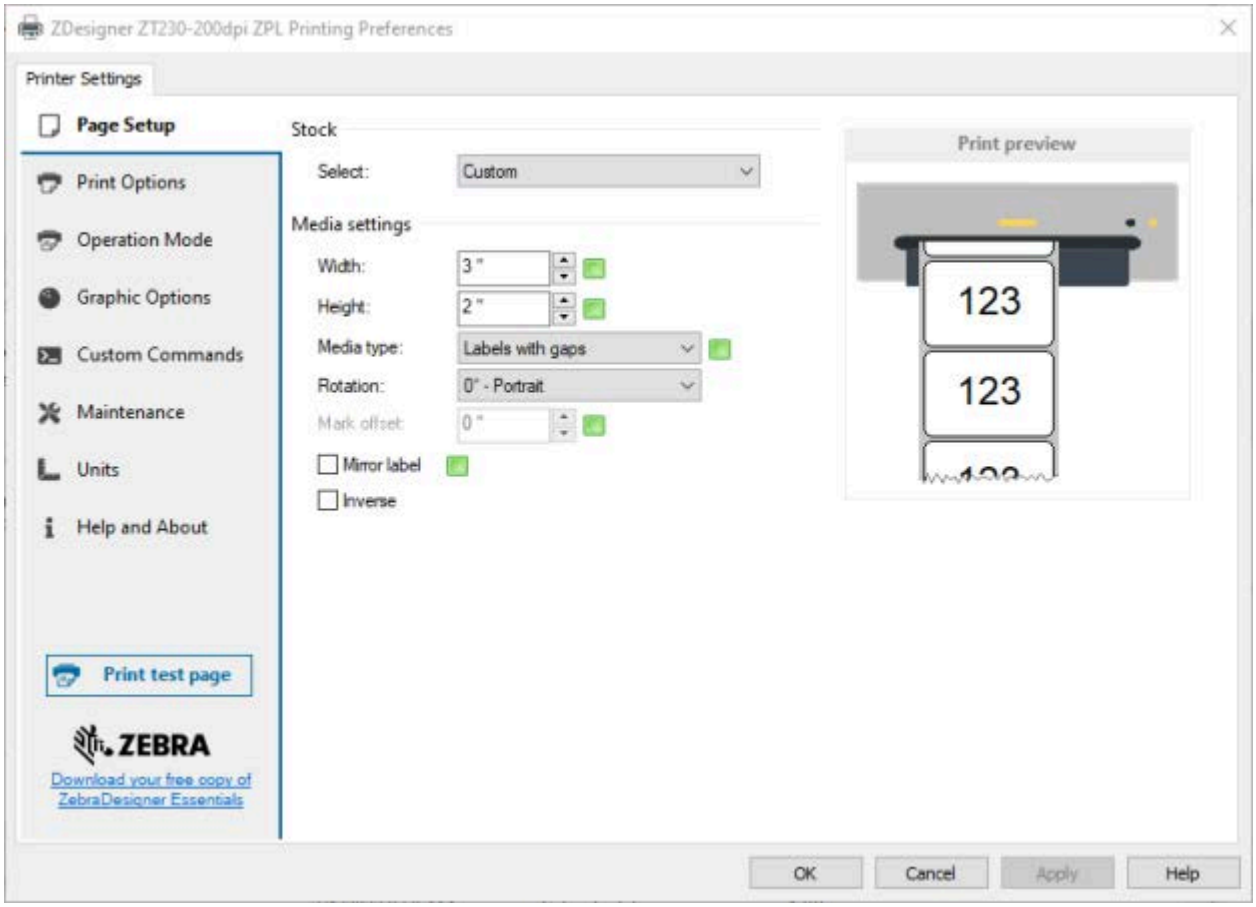

Ajout d'une imprimante via Zebra Setup Utilities

1. Ouvrez le programme **Zebra Setup Utilities**.

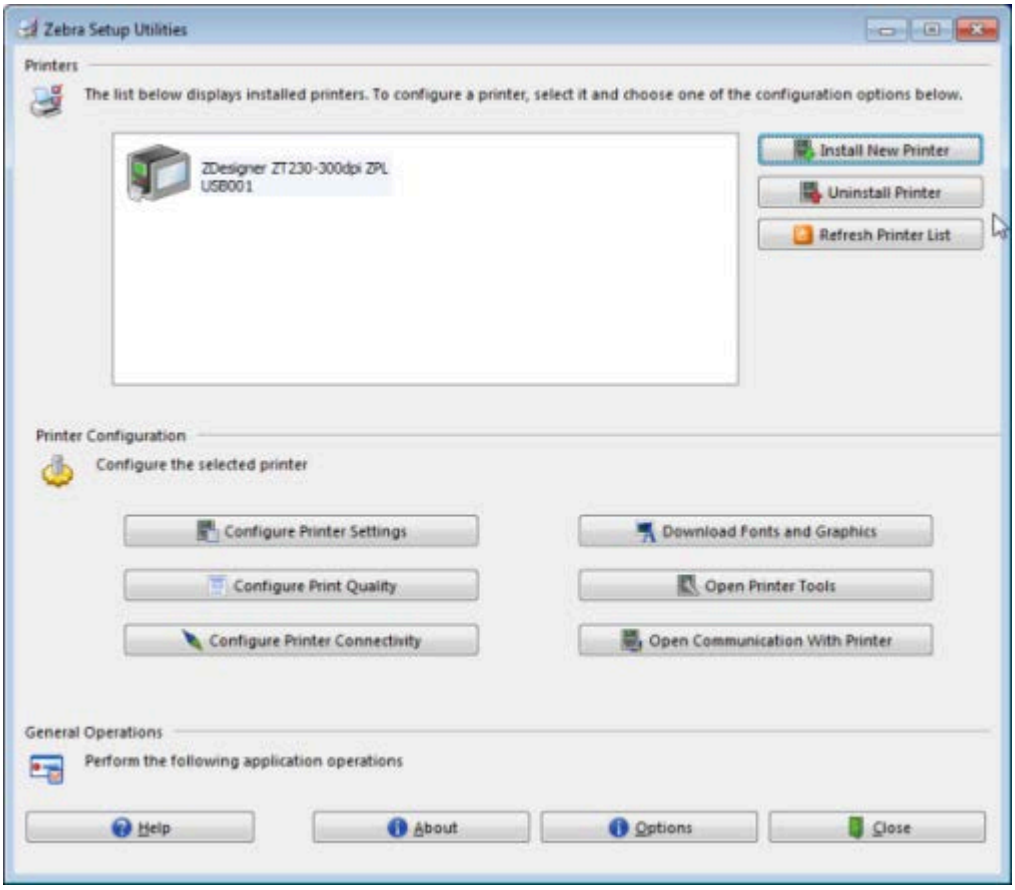

2. Cliquez sur **Installer une nouvelle imprimante**.

   L'assistant du pilote d'imprimante s'affiche.

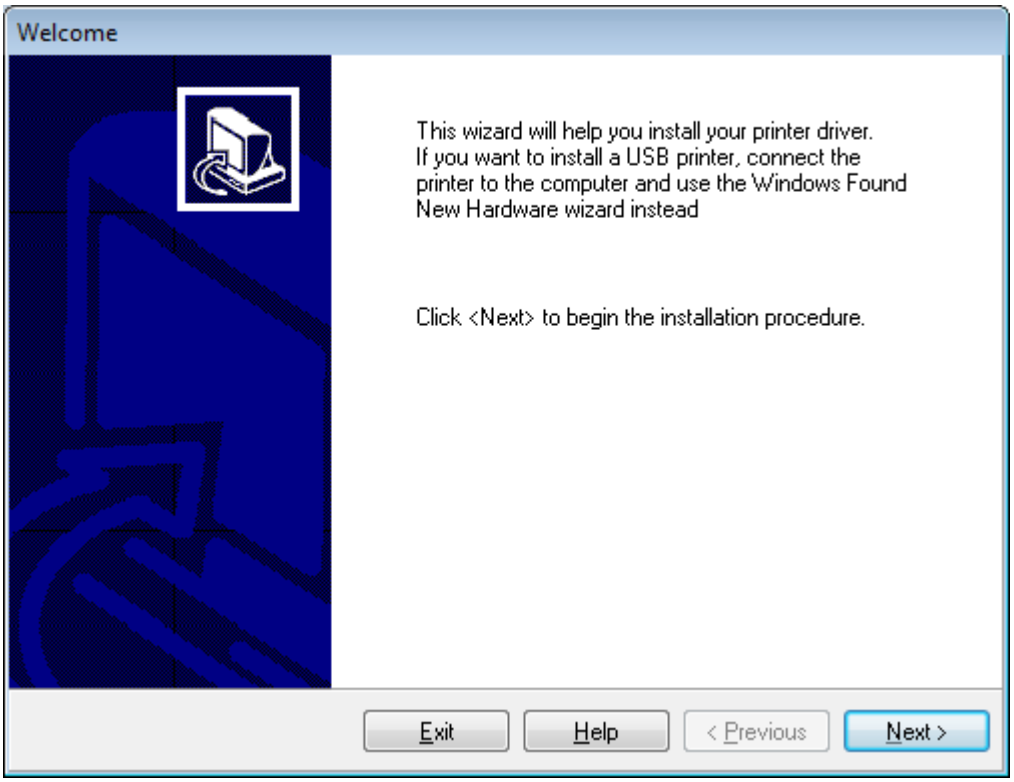

3. Cliquez sur **Suivant**.

   Vous êtes invité à sélectionner une option d'installation.

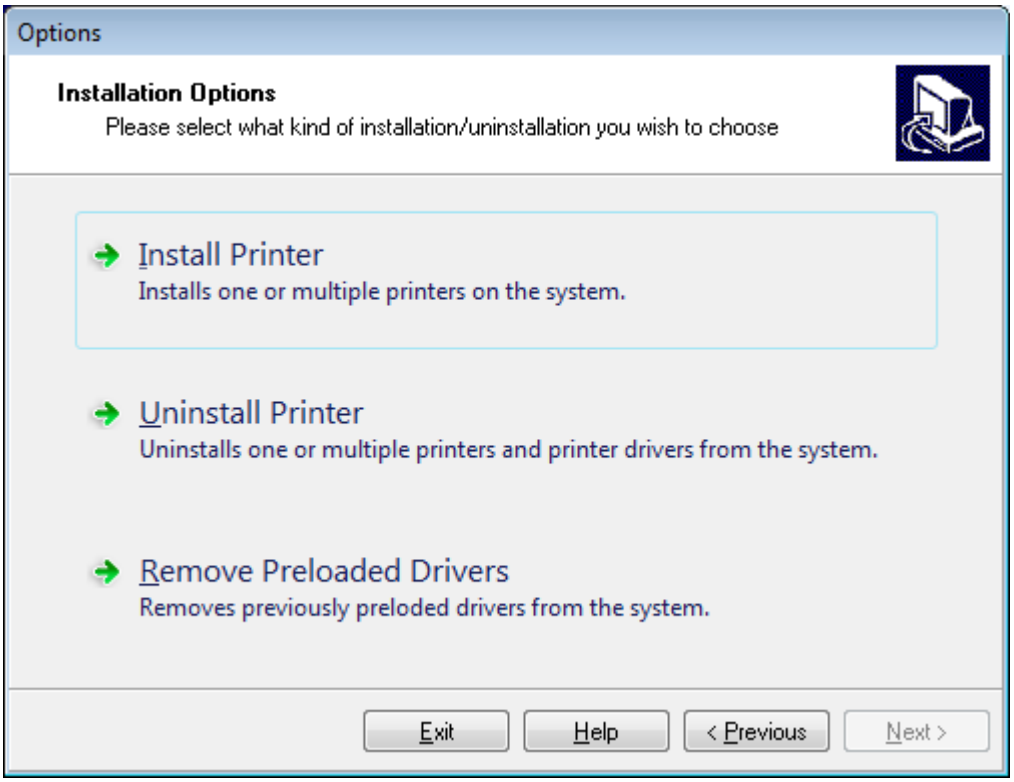

4. Cliquez sur **Installer l'imprimante**.

   Vous êtes invité à sélectionner un type d'imprimante.

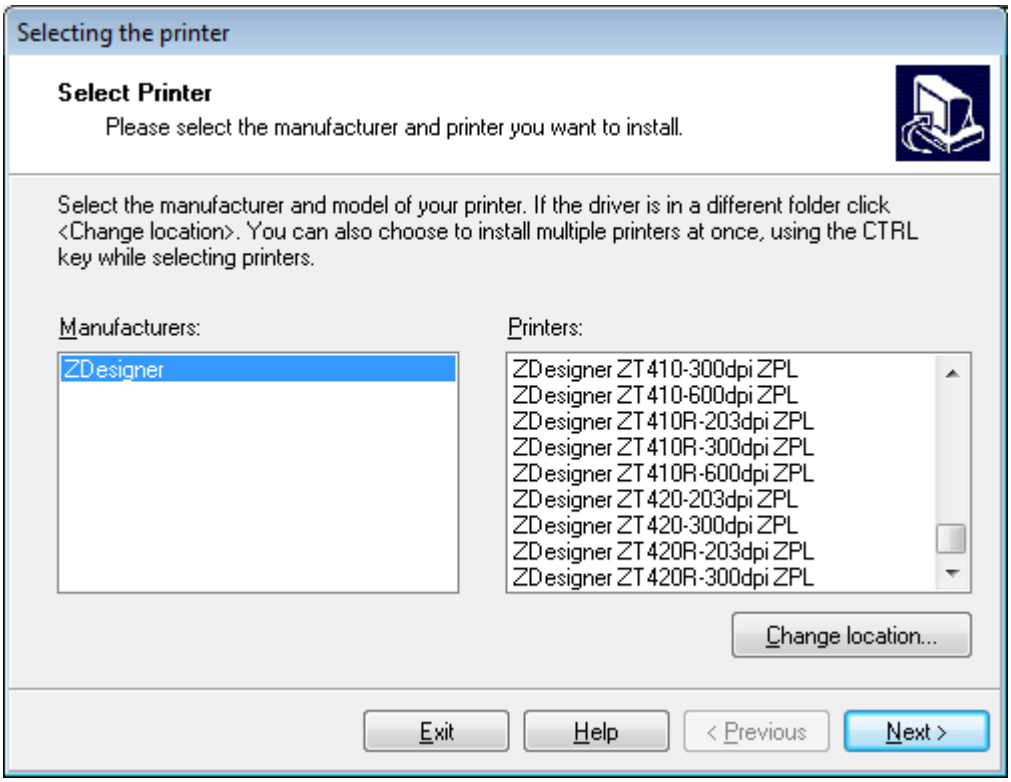

5. Sélectionnez le modèle et la résolution de votre imprimante.

   Le modèle et la résolution figurent sur une étiquette de référence située sur l'imprimante, généralement sous le support. Les informations sont au format suivant :

   Références : XXXXXxY – xxxxxxxx

   où

   XXXXX = modèle de l'imprimante

   Y = résolution de l'imprimante (2 = 203 ppp, 3 = 300 ppp, 6 = 600 ppp)

   Par exemple, dans la référence ZT230x3 – xxxxxxxx

   ZT230 indique que l'imprimante est un modèle ZT230

   3 indique que la résolution de la tête d'impression est de 300 ppp

6. Cliquez sur **Suivant**.

   Vous êtes notifié que l'imprimante est déjà installée.

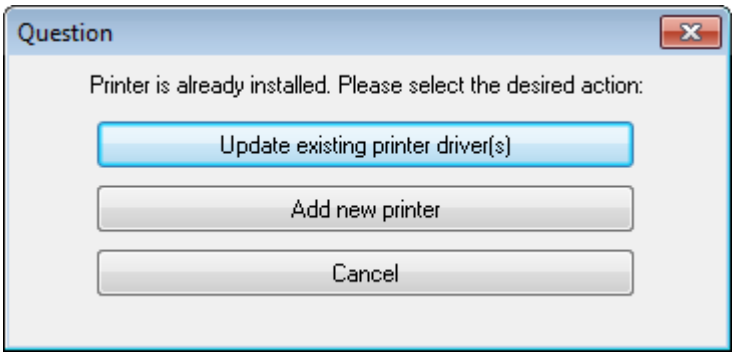

7. Cliquez sur **Ajouter une nouvelle imprimante**.

   Vous êtes invité à saisir un nom d'imprimante, le port auquel l'imprimante sera connectée et la langue d'affichage de l'imprimante.

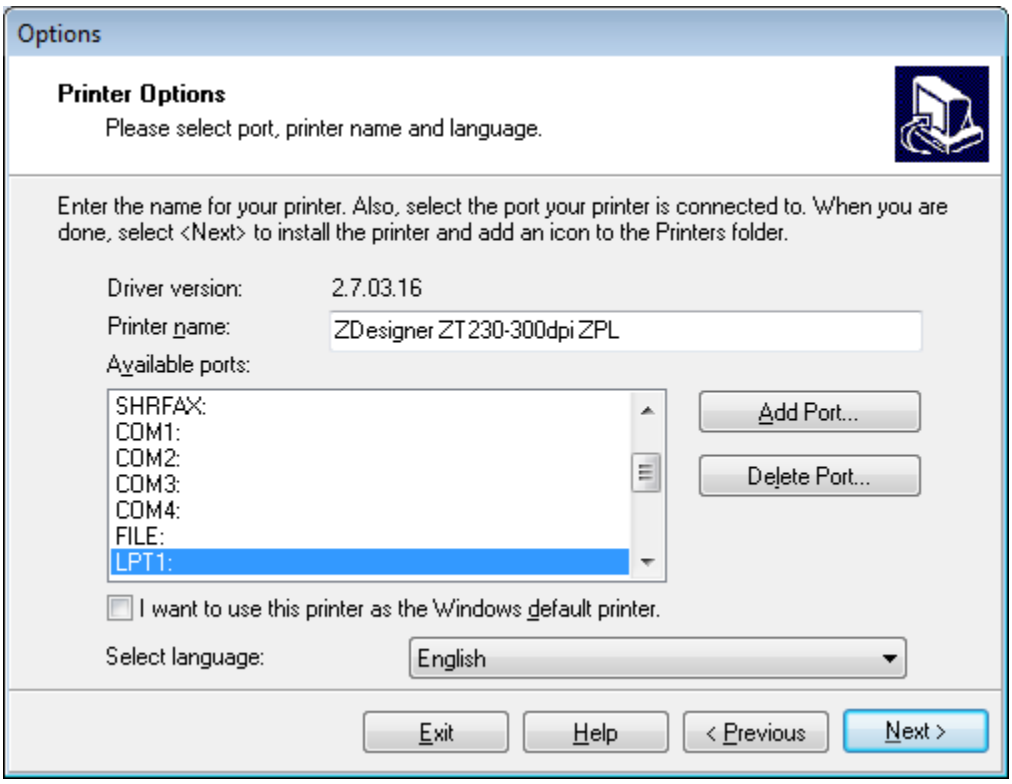

8. Cliquez sur **Ajouter un port**.

   L'assistant vous invite à saisir un nom pour le port et l'adresse IP de votre imprimante.

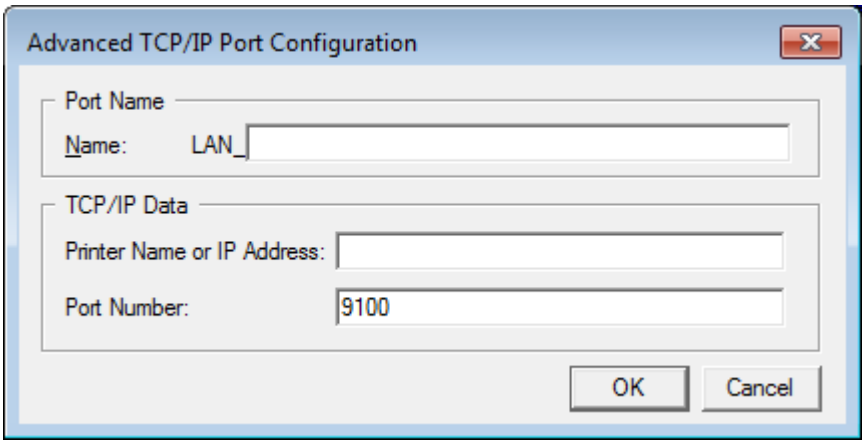

REMARQUE : Si d'autres applications sont ouvertes, vous serez peut-être invité à verrouiller le pilote par un autre processus. Vous pouvez cliquer sur **Suivant** pour continuer ou sur **Quitter** pour enregistrer votre travail avant de poursuivre l'installation.

9. Donnez au port un nom que vous pouvez reconnaître lorsqu'il apparaît dans la liste des ports disponibles.

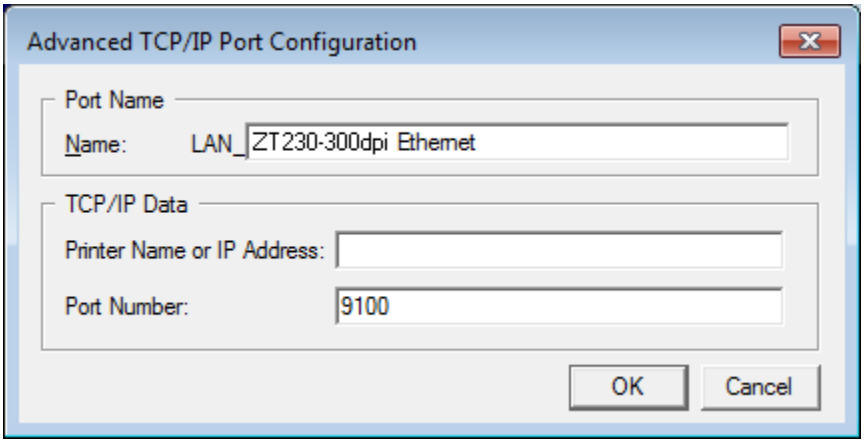

10. Saisissez l'adresse IP de l'imprimante.

    Il peut s'agir d'une adresse attribuée automatiquement ou d'une adresse attribuée manuellement, comme spécifié dans la section précédente.

11. Cliquez sur **OK**.

Un pilote d'imprimante est créé avec le nom de port que vous lui avez attribué. Le nouveau port d'imprimante apparaît dans la liste des ports disponibles.

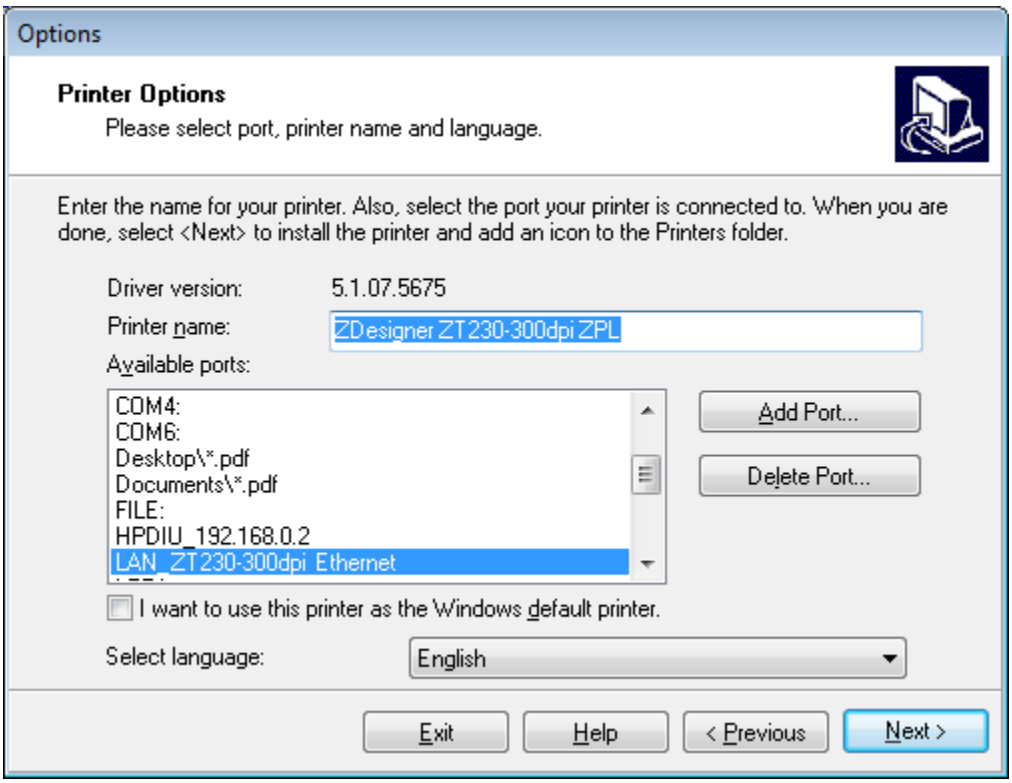

12. Cliquez sur **Suivant**.

Vous êtes invité à lancer d'autres assistants de configuration.

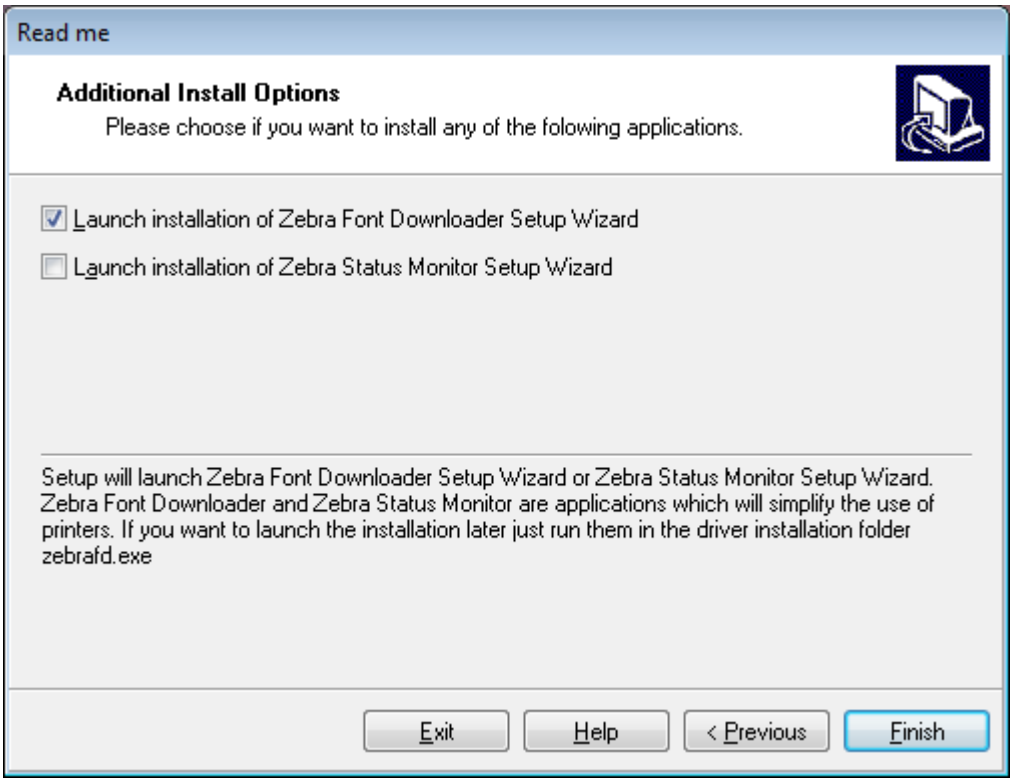

13. Vérifiez les options souhaitées, puis cliquez sur **Terminer**.

    Le pilote d'imprimante est installé. S'il vous est indiqué que d'autres programmes peuvent être affectés, cliquez sur l'option appropriée pour continuer.

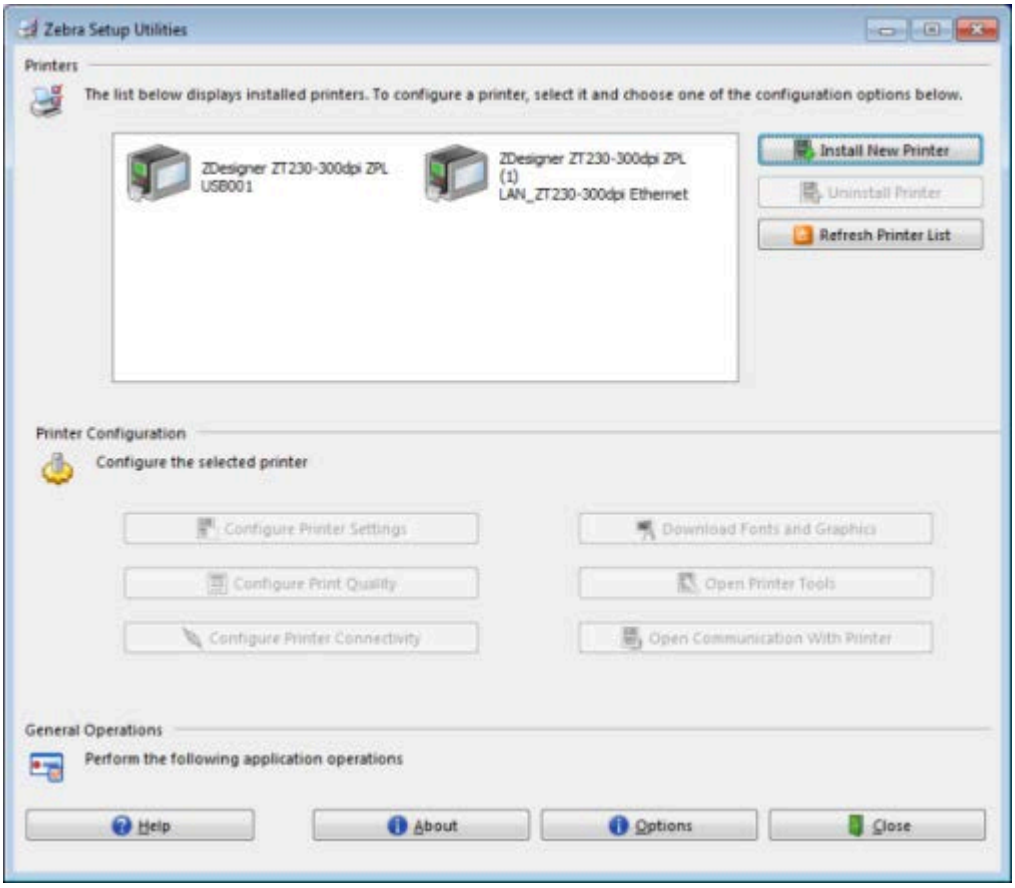

Que faire si vous oubliez d'installer d'abord les pilotes d'imprimante ?

Si vous branchez votre imprimante Zebra avant d'installer les pilotes, celle-ci s'affiche en tant que périphérique non spécifié.

1. Suivez les instructions de la section Installation des pilotes à la page 49 pour télécharger et installer les pilotes.
2. Dans le menu **Windows**, ouvrez le **panneau de configuration**.

3. Cliquez sur **Périphériques et imprimantes**.

   Dans cet exemple, la ZTC ZT320-203dpi ZPL est une imprimante Zebra mal installée.

4. Cliquez avec le bouton droit de la souris sur le périphérique et sélectionnez **Propriétés**.

   Les propriétés du périphérique s'affichent.

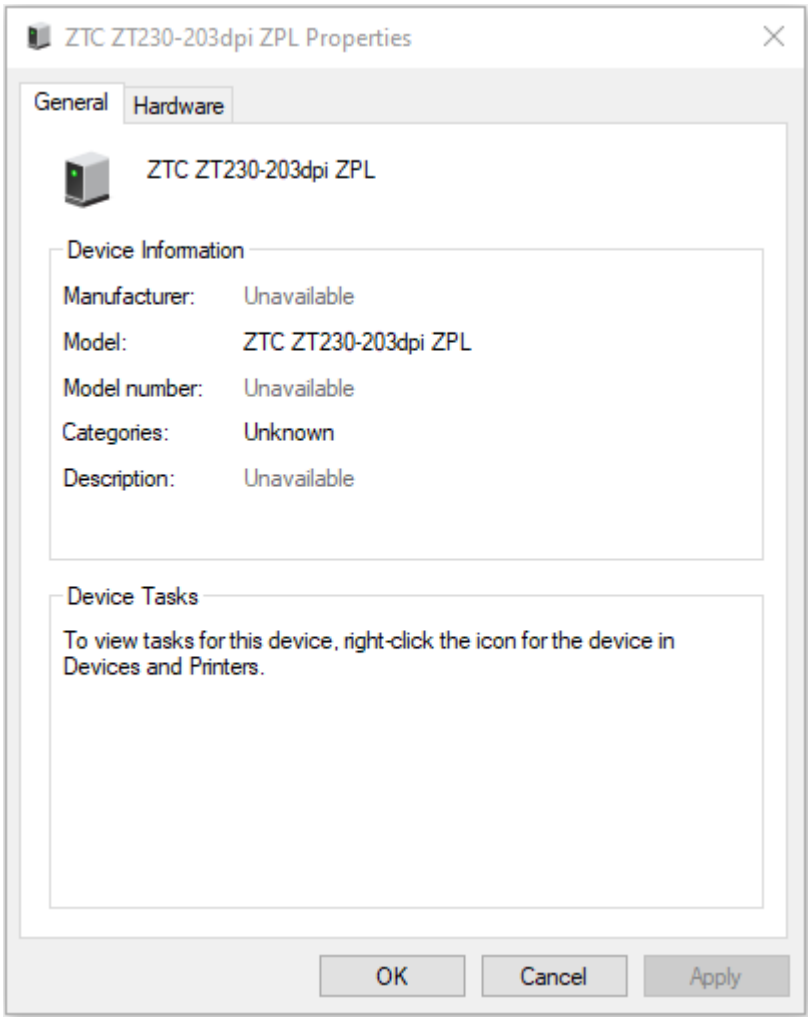

5. Cliquez sur l'onglet **Matériel**.

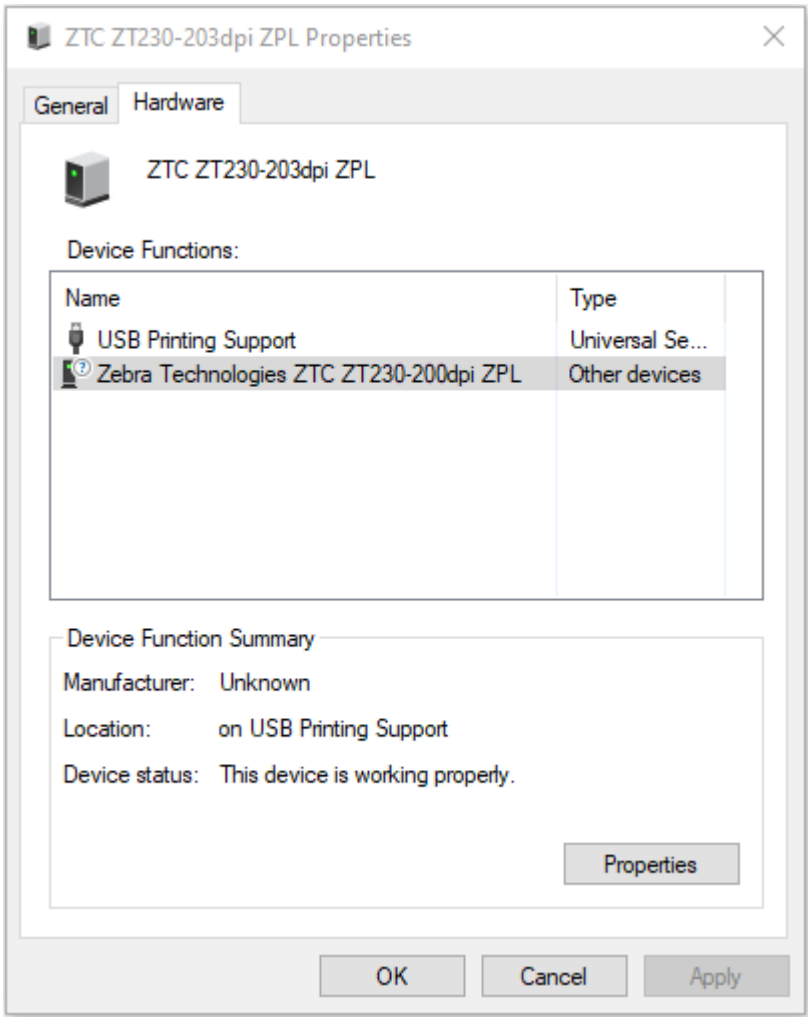

6. Sélectionnez l'imprimante Zebra dans la liste **Fonctions du périphérique**, puis cliquez sur **Propriétés**. Les propriétés s'affichent.

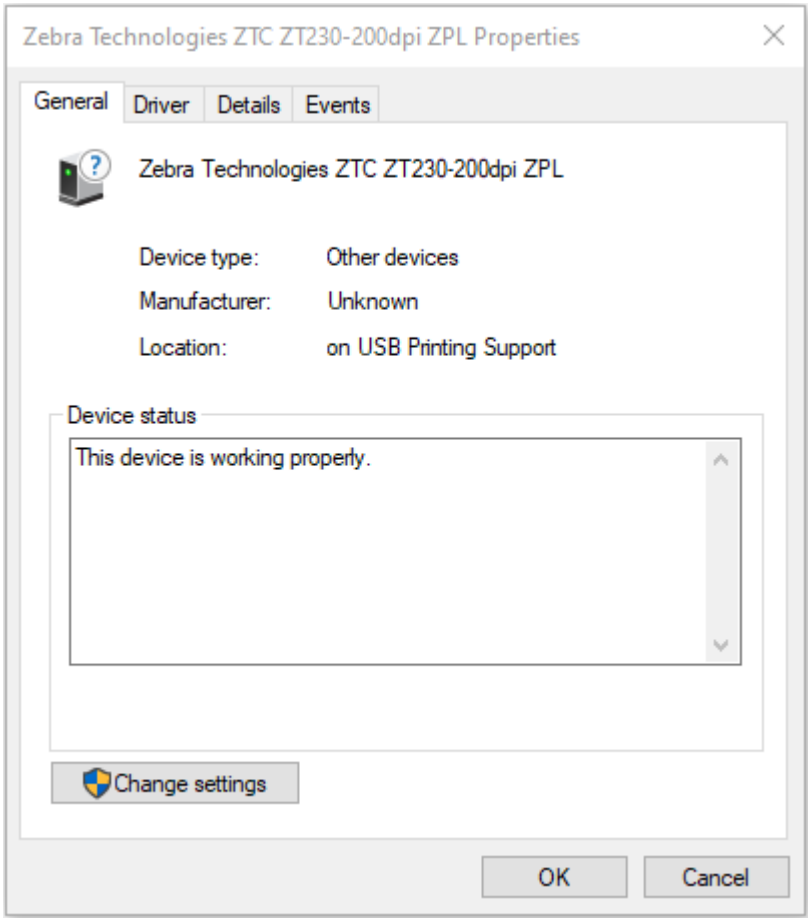

7. Cliquez sur Modifier les paramètres, puis sur l'onglet Pilote.

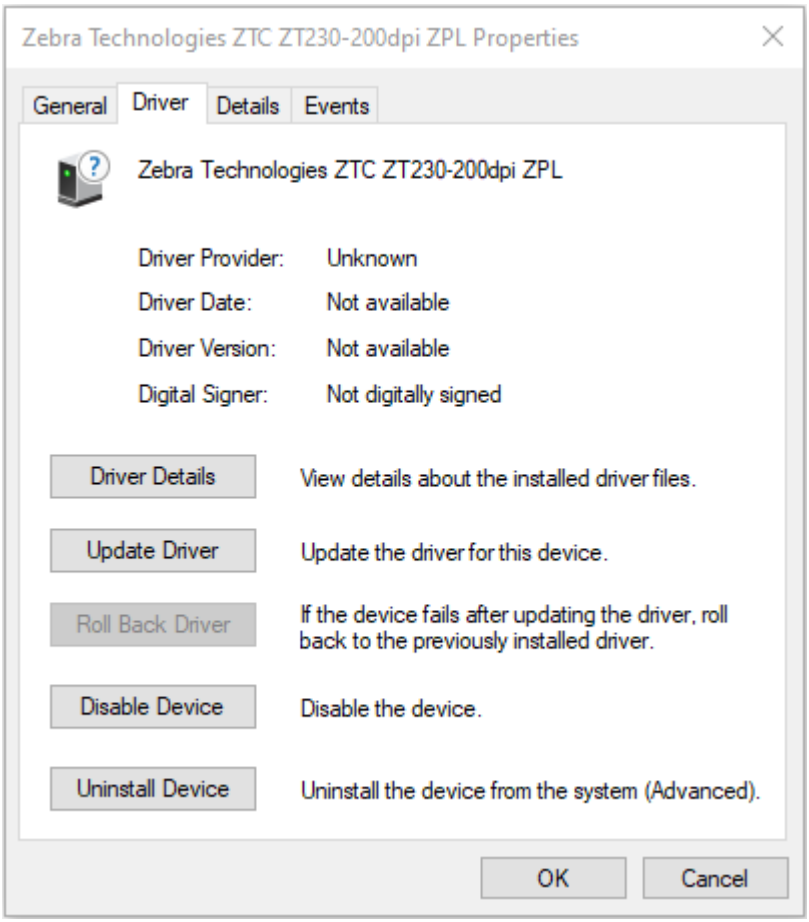

8. Cliquez sur **Mettre à jour le pilote**.

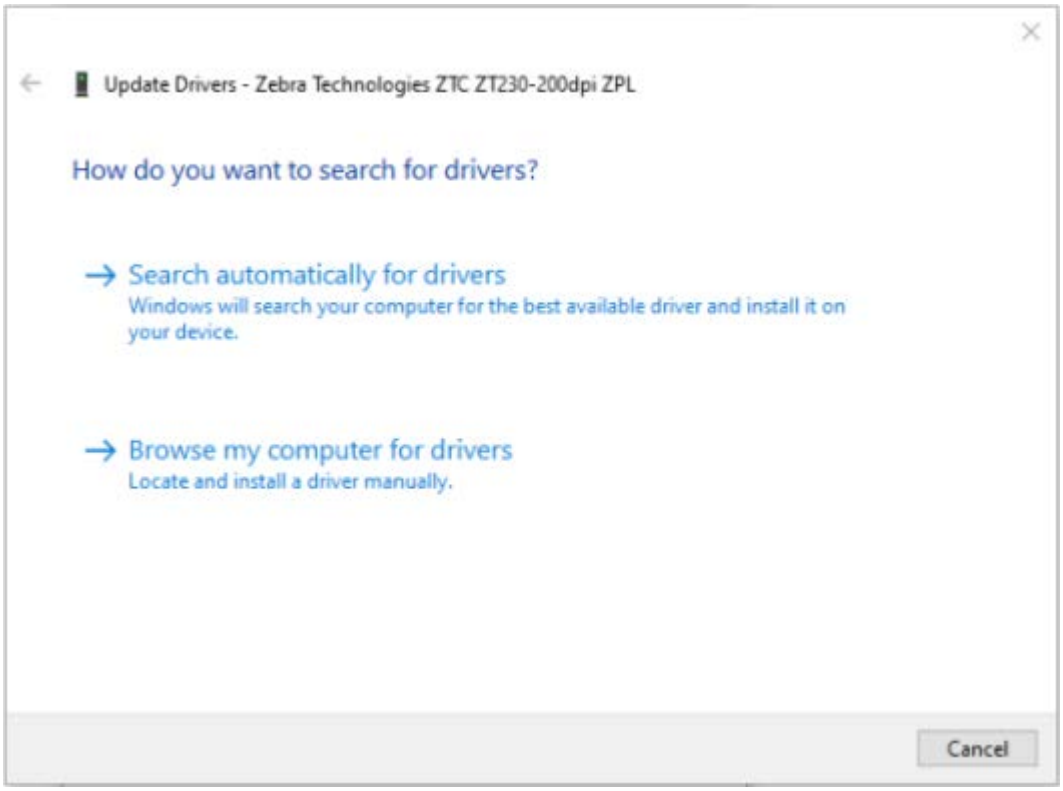

9. Cliquez sur **Rechercher un pilote sur mon ordinateur**.
10. Cliquez sur **Parcourir**... et accédez au dossier **Téléchargements**.

11. Cliquez sur **OK** pour sélectionner le dossier.

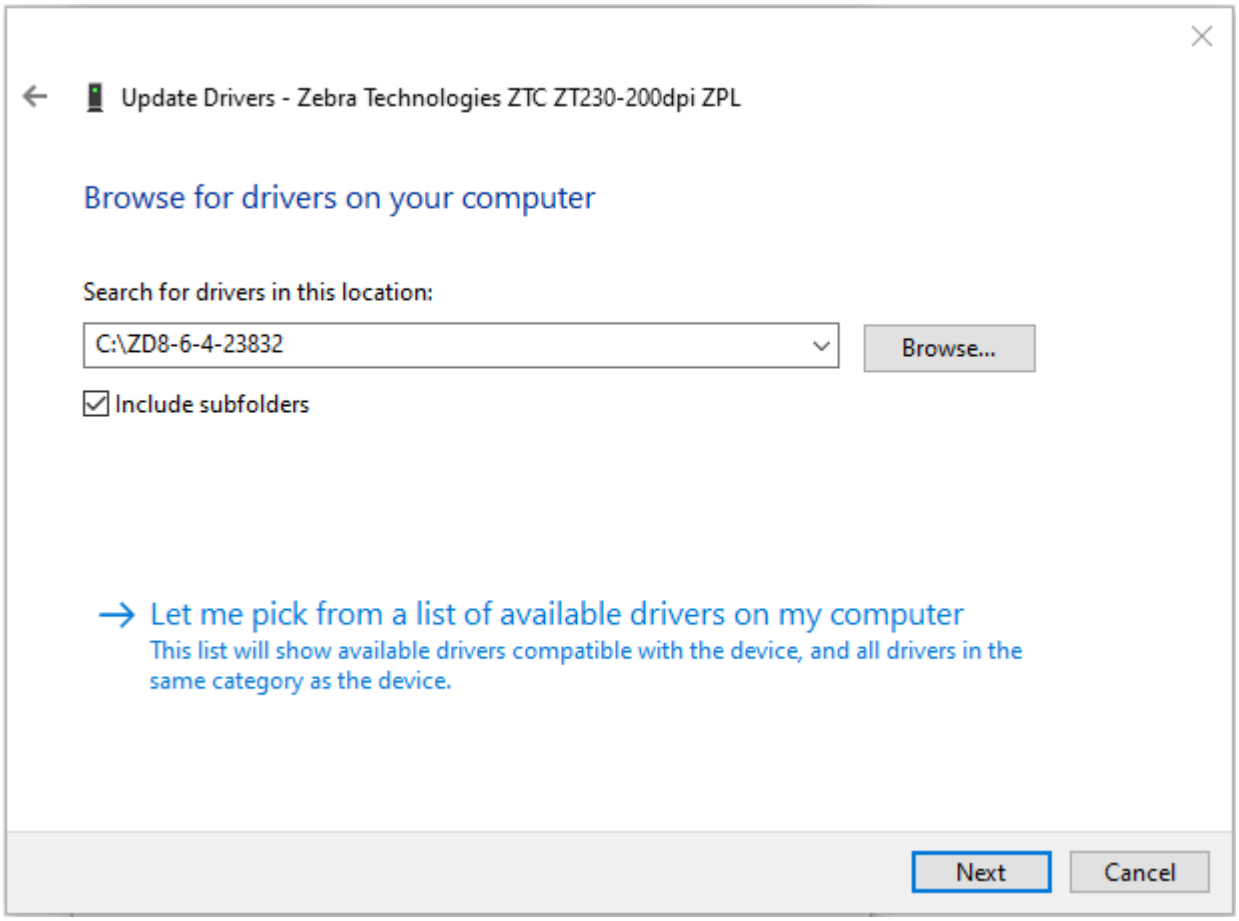

12. Cliquez sur **Suivant**.

    Le périphérique est mis à jour avec les pilotes appropriés.

Impression d'une étiquette de test et réalisation de réglages

Une fois que vous avez chargé le support, chargé le ruban (si vous utilisez le mode Transfert thermique), installé le pilote d'imprimante et connecté votre imprimante à votre ordinateur, suivez les instructions de cette section pour imprimer une étiquette de test. L'impression de cette étiquette vous permet de voir si votre connexion fonctionne et si vous devez régler certains des paramètres de l'imprimante.

1. Ouvrez le programme **Zebra Setup Utilities (Utilitaires de configuration Zebra)** pour revenir à l'écran **Zebra Setup Utilities (Utilitaires de configuration Zebra)**.

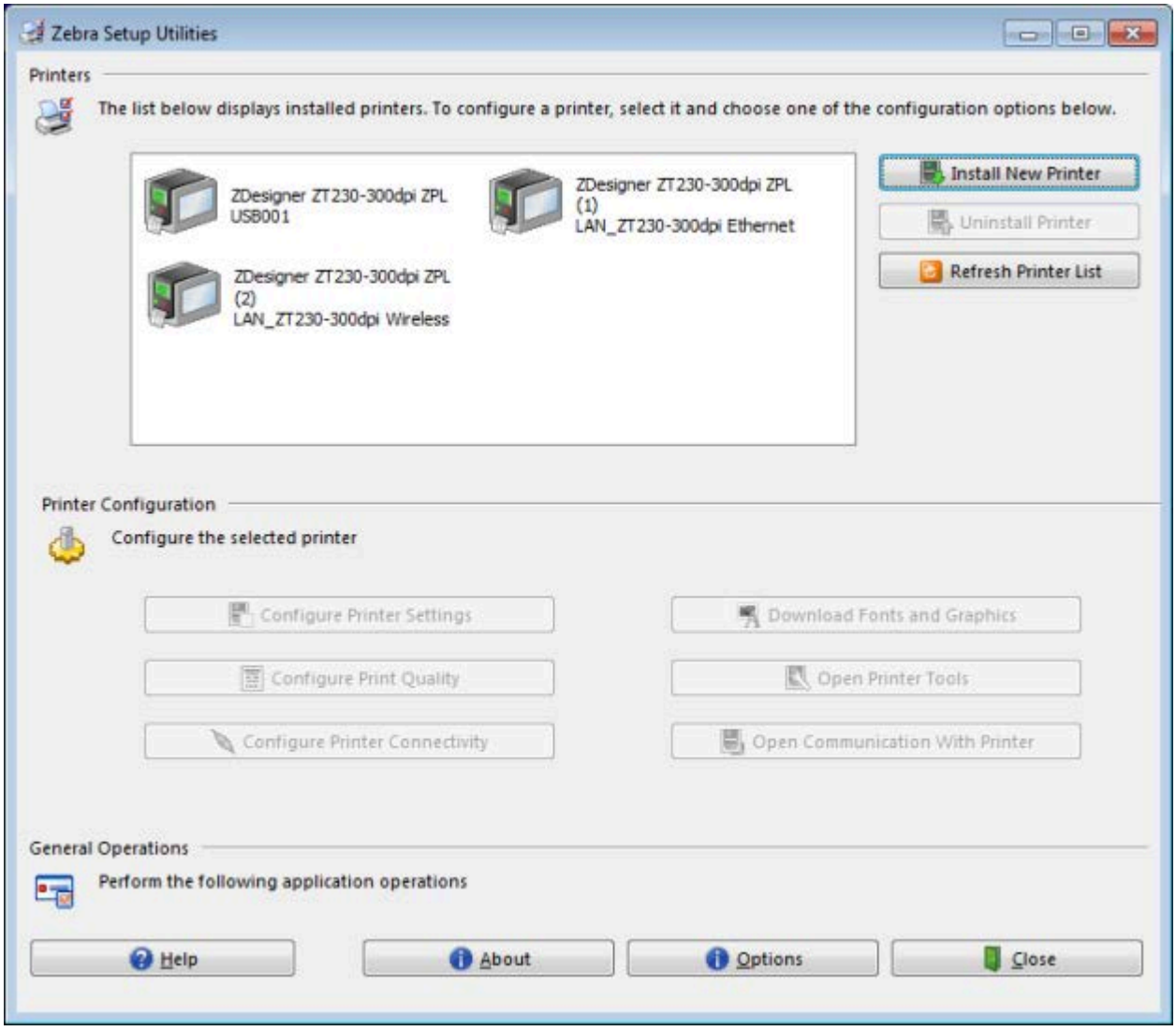

2. Cliquez sur l'un des pilotes d'impression disponibles pour votre imprimante.

3. Cliquez sur **Open Printer Tools (Ouvrir les outils de l'imprimante)**.

   La fenêtre **Tools (Outils)** affiche les commandes d'imprimante disponibles.

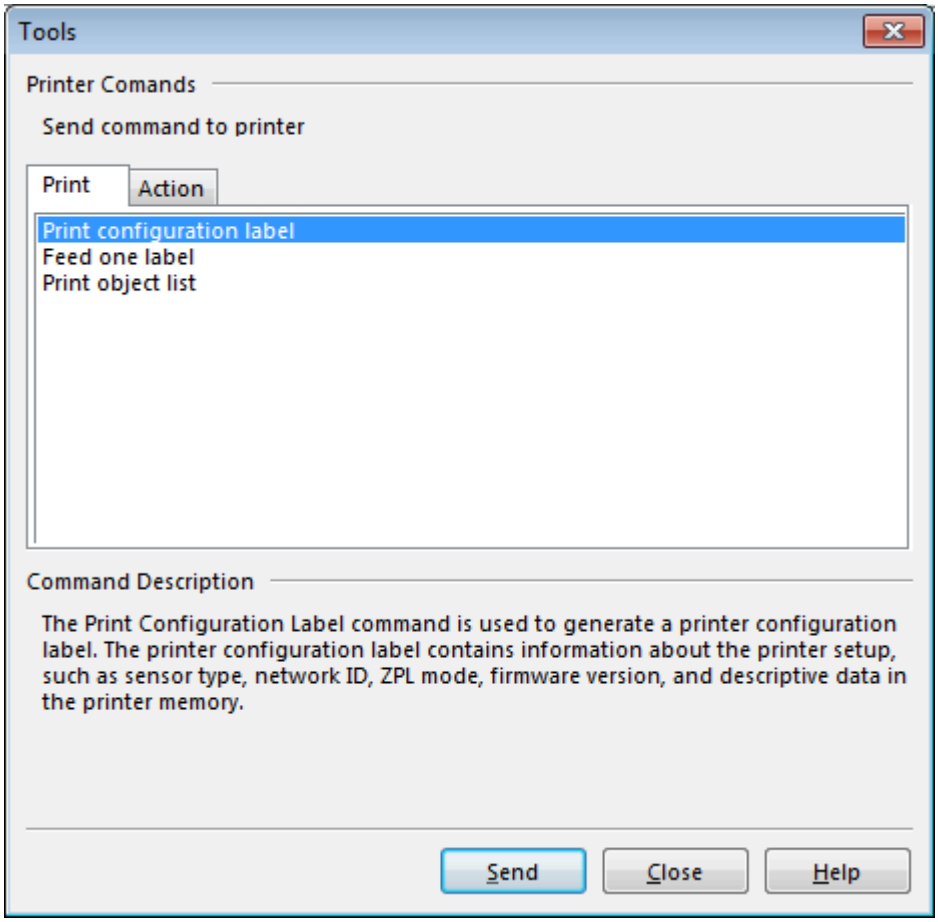

4. Cliquez sur **Send (Envoyer)** pour imprimer une étiquette de configuration d'imprimante.

   Si votre connexion fonctionne correctement et que le support et le ruban (le cas échéant) sont correctement chargés dans votre imprimante, une étiquette de configuration de l'imprimante s'imprime.

   Figure 5 Exemple d'étiquette de configuration de l'imprimante

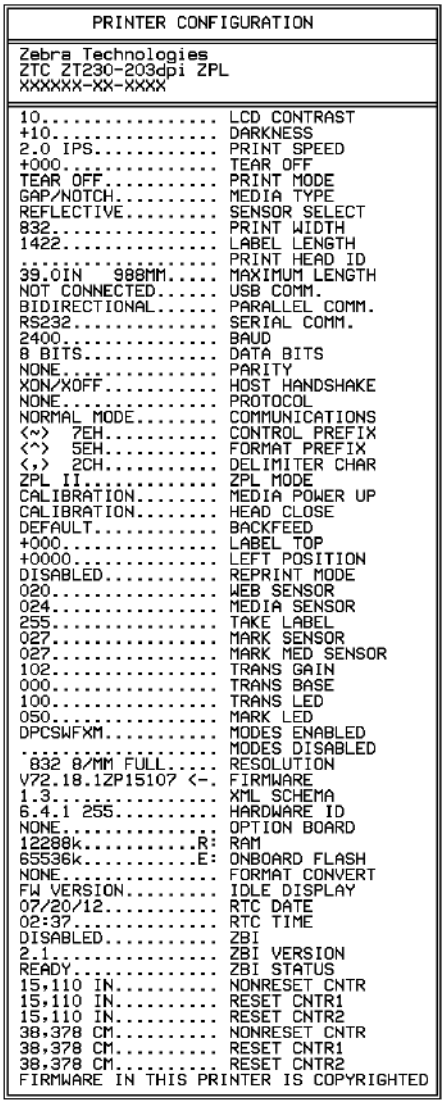

```
PRINTER CONFIGURATION

Zebra Technologies
ZTC ZT230-203dpi ZPL
XXXXXX-XX-XXXX

10.................. LCD CONTRAST
+10................. DARKNESS
2.0 IPS............. PRINT SPEED
+000................ TEAR OFF
TEAR OFF............ PRINT MODE
GAP/NOTCH........... MEDIA TYPE
REFLECTIVE.......... SENSOR SELECT
832................. PRINT WIDTH
1422................ LABEL LENGTH
.................... PRINT HEAD ID
39.0IN   988MM..... MAXIMUM LENGTH
NOT CONNECTED...... USB COMM.
BIDIRECTIONAL...... PARALLEL COMM.
RS232............... SERIAL COMM.
2400................ BAUD
8 BITS.............. DATA BITS
NONE................ PARITY
XON/XOFF............ HOST HANDSHAKE
NONE................ PROTOCOL
NORMAL MODE......... COMMUNICATIONS
<~>  7EH............ CONTROL PREFIX
<^>  5EH............ FORMAT PREFIX
<,>  2CH............ DELIMITER CHAR
ZPL II.............. ZPL MODE
CALIBRATION......... MEDIA POWER UP
CALIBRATION......... HEAD CLOSE
DEFAULT............. BACKFEED
+000................ LABEL TOP
+0000............... LEFT POSITION
DISABLED............ REPRINT MODE
020................. WEB SENSOR
024................. MEDIA SENSOR
255................. TAKE LABEL
027................. MARK SENSOR
027................. MARK MED SENSOR
102................. TRANS GAIN
000................. TRANS BASE
100................. TRANS LED
050................. MARK LED
DPCSWFXM............ MODES ENABLED
.................... MODES DISABLED
 832 8/MM FULL..... RESOLUTION
V72.18.1ZP15107 <-. FIRMWARE
1.3................. XML SCHEMA
6.4.1 255........... HARDWARE ID
NONE................ OPTION BOARD
12288k...........R: RAM
65536k...........E: ONBOARD FLASH
NONE................ FORMAT CONVERT
FW VERSION.......... IDLE DISPLAY
07/20/12............ RTC DATE
02:37............... RTC TIME
DISABLED............ ZBI
2.1................. ZBI VERSION
READY............... ZBI STATUS
15,110 IN........... NONRESET CNTR
15,110 IN........... RESET CNTR1
15,110 IN........... RESET CNTR2
38,378 CM........... NONRESET CNTR
38,378 CM........... RESET CNTR1
38,378 CM........... RESET CNTR2
FIRMWARE IN THIS PRINTER IS COPYRIGHTED
```

5. En fonction de l'impression de l'étiquette de configuration de l'imprimante et de la qualité d'impression, choisissez parmi les options suivantes.

Si...	Alors...
L'étiquette imprimée et la qualité d'impression sont acceptables	Votre imprimante est prête pour l'impression. Voir Installation du logiciel Label Design à la page 77.
L'étiquette n'a pas été imprimée	**a.** Fermez la fenêtre Tools (Outils) et assurez-vous que vous avez sélectionné le pilote d'imprimante approprié avant de cliquer sur Open

Si...	Alors...
	Printer Tools (Ouvrir les outils de l'imprimante). Essayez à nouveau d'imprimer l'étiquette. **b.** Si l'étiquette n'est toujours pas imprimée, vérifiez les connexions entre votre imprimante et votre ordinateur, ou votre imprimante et votre réseau. **c.** Si nécessaire, modifiez les paramètres de l'imprimante pour qu'ils correspondent aux paramètres de votre ordinateur.
L'étiquette s'imprime, mais avec une mauvaise qualité ou d'autres problèmes	Reportez-vous à la section Problèmes d'impression à la page 143 pour les instructions de dépannage.

Installation du logiciel Label Design

Sélectionnez et installez le logiciel que vous utiliserez pour créer des formats d'étiquettes pour votre imprimante.

Parmi eux se trouve ZebraDesigner, que vous pouvez télécharger sur www.zebra.com/zebradesigner. Vous pouvez utiliser ZebraDesigner Essentials gratuitement ou acheter ZebraDesigner Professional pour bénéficier d'un ensemble d'outils plus efficace.

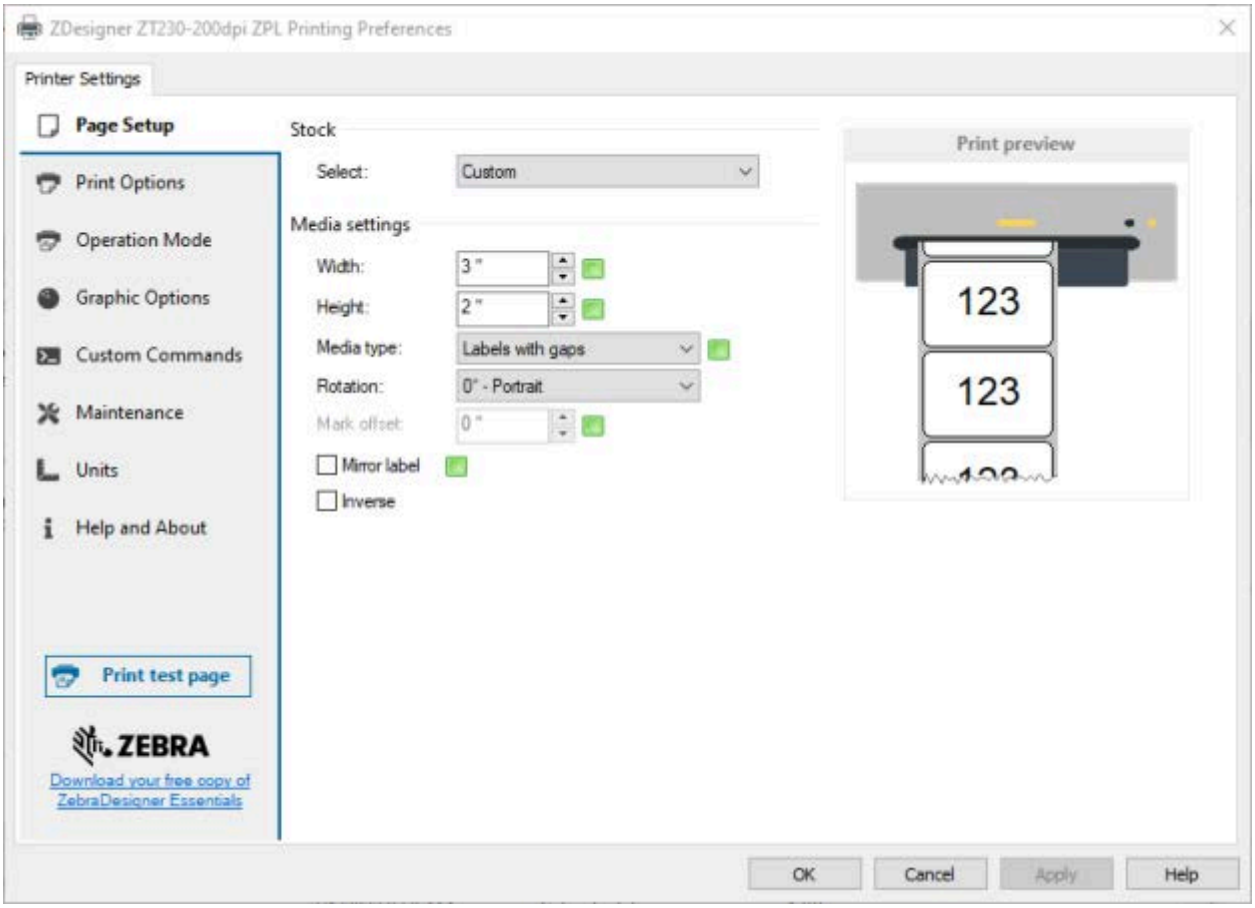

Configuration système requise pour ZebraDesigner

- Éditions de bureau Windows 10 32 bits ou 64 bits, éditions de bureau Windows 11, Windows Server 2016, Windows Server 2019, Windows Server 2022.
- Processeur : processeur Intel ou compatible avec la famille x86
- Mémoire : 2 Go de RAM ou plus
- Disque dur : 1 Go d'espace disque disponible
- Microsoft .NET Framework version 4.7.2
- Écran : moniteur de résolution 1 366 × 768 ou supérieure
- Pilotes d'imprimante ZDesigner

Les services de bureau à distance et les machines virtuelles ne sont pas pris en charge.

Configuration et réglage de l'imprimante

Cette section vous aide à configurer et à régler l'imprimante.

Modification des paramètres de l'imprimante

Cette section présente les paramètres de l'imprimante que vous pouvez modifier et identifie les outils permettant de les modifier. Ces outils comprennent les éléments suivants :

- Commandes ZPL et Set/Get/Do (SGD) (voir le Guide de programmation Zebra® pour plus d'informations).
- Pour les imprimantes ZT230 uniquement, les menus utilisateur de l'imprimante (reportez-vous à la section Écran Affichage inactif, menu Accueil et menus utilisateur à la page 17 pour plus d'informations.)
- Pages Web de l'imprimante lorsque l'imprimante dispose d'une connexion active au serveur d'impression filaire ou sans fil (reportez-vous au Guide de l'utilisateur des serveurs d'impression filaires et sans fil ZebraNet pour plus d'informations).

Des exemplaires des manuels référencés sont disponibles à l'adresse www.zebra.com/manuals.

Modification des paramètres de l'imprimante via les menus utilisateur

Vous trouverez ci-dessous les menus utilisateur et les éléments qui apparaissent dans chacun d'eux.

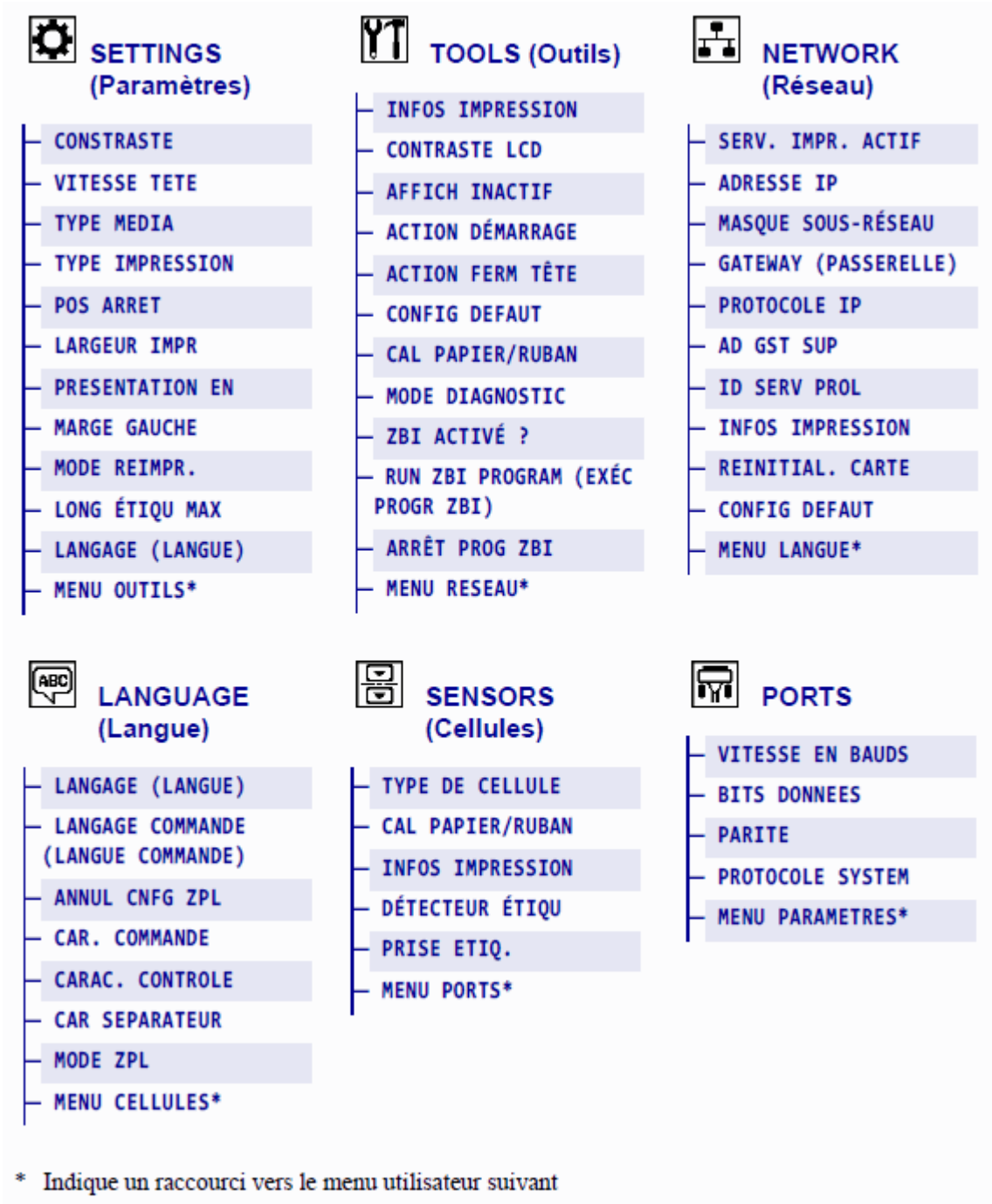

* Indique un raccourci vers le menu utilisateur suivant.

Paramètres d'impression

Tableau 4 Paramètres d'impression

Paramètre d'impression	Description	
Intensité d'impression	Réglez l'intensité sur le paramètre le plus bas pour obtenir une bonne qualité d'impression. Si vous définissez l'intensité sur un paramètre trop élevé, l'image de l'étiquette risque de s'imprimer de manière imprécise, les codes-barres risquent de ne pas être lus correctement, le ruban risque de brûler ou la tête d'impression risque de s'user prématurément. Si vous le souhaitez, utilisez le Test automatique FEED à la page 161 pour déterminer le réglage optimal de l'intensité.	
	Options du menu utilisateur :	Menu principal > PARAMÈTRES 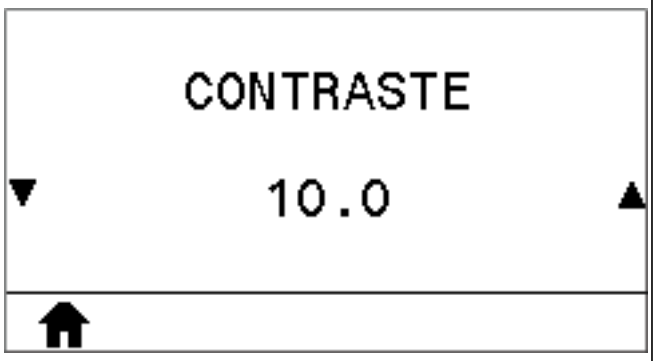
	Valeurs acceptées :	0,0 – 30,0
	Commande(s) ZPL associée(s) :	^MD, ~SD
	Commande SGD utilisée :	print.tone
	Page Web de l'imprimante :	**Afficher et modifier les paramètres de l'imprimante** > **Configuration générale** > **Intensité**
Vitesse d'impression	Sélectionnez la vitesse d'impression d'une étiquette (indiquée en pouces par seconde). Des vitesses d'impression plus lentes permettent généralement d'obtenir une meilleure qualité d'impression.	

Tableau 4 Paramètres d'impression (Continued)

Paramètre d'impression	Description	
	Options du menu utilisateur :	Menu principal > PARAMÈTRES 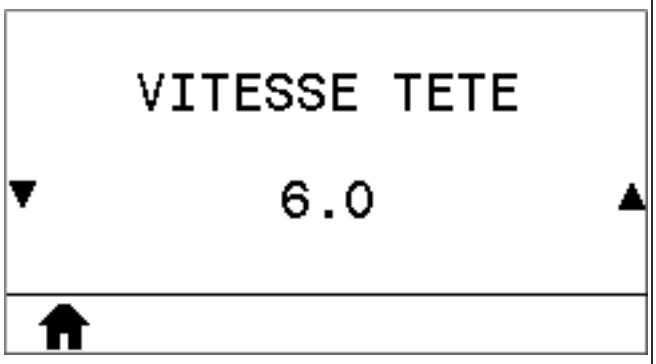
	Valeurs acceptées :	2, 3, 4, 5, 6
	Commande(s) ZPL associée(s) :	^PR
	Commande SGD utilisée :	media.speed
Type de support	Sélectionnez le type de support que vous utilisez.	
	Options du menu utilisateur :	Menu principal > PARAMÈTRES 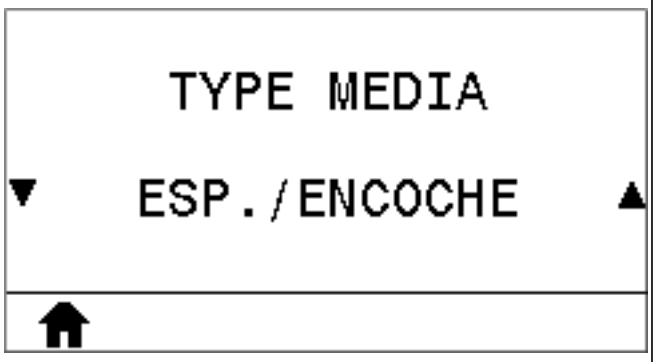
	Valeurs acceptées :	• CONTINU • ESP./ENCOCHE • MARK Si vous sélectionnez CONTINU, vous devez inclure une longueur d'étiquette dans votre format d'étiquette (^LL si vous utilisez ZPL).
	Commande(s) ZPL associée(s) :	^MN
	Commande SGD utilisée :	ezpl.media_type

Tableau 4 Paramètres d'impression (Continued)

Paramètre d'impression	Description	
	Page Web de l'imprimante :	**Afficher et modifier les paramètres de l'imprimante** > **Configuration du support** > **Type de support**
Méthode d'impression	Indiquez si l'imprimante doit utiliser le mode Thermique direct (sans ruban) ou le mode Transfert thermique (avec un support de transfert thermique et un ruban).	
	Options du menu utilisateur :	Menu principal > PARAMÈTRES 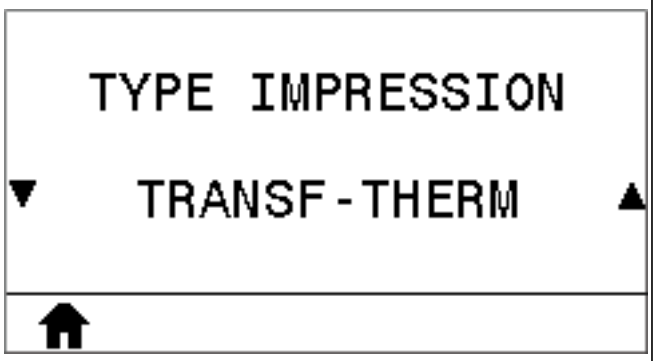
	Valeurs acceptées :	• TRANSF-THERMIQUE • THERM. DIRECT
	Commande(s) ZPL associée(s) :	^MT
	Commande SGD utilisée :	ezpl.print_method
	Page Web de l'imprimante :	**Afficher et modifier les paramètres de l'imprimante** > **Configuration du support** > **Méthode d'impression**
Position de déchirement	Si nécessaire, réglez la position du support sur la barre de déchirement après l'impression.	
	Options du menu utilisateur :	Menu principal > PARAMÈTRES 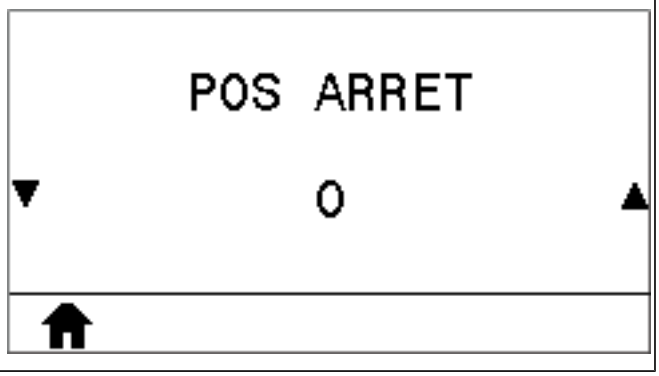

Tableau 4 Paramètres d'impression (Continued)

<table>
<tr><th>Paramètre d'impression</th><th colspan="2">Description</th></tr>
<tr><td rowspan="4"></td><td>Valeurs acceptées :</td><td>-120 à 120
Des nombres élevés déplacent le support vers l'extérieur (la ligne de déchirement se rapproche du bord d'attaque de l'étiquette suivante).
Des nombres faibles déplacent le support vers l'intérieur (la ligne de déchirement se rapproche du bord de l'étiquette qui vient d'être imprimée). 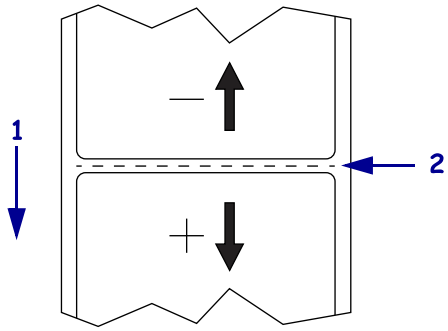

<table>
<tr><td>1</td><td>Direction du support</td></tr>
<tr><td>2</td><td>Emplacement de la ligne de déchirement défini en usine à la position 000</td></tr>
</table></td></tr>
<tr><td>Commande(s) ZPL associée(s) :</td><td>^TA</td></tr>
<tr><td>Commande SGD utilisée :</td><td>ezpl.tear_off</td></tr>
<tr><td>Page Web de l'imprimante :</td><td>Afficher et modifier les paramètres de l'imprimante > Configuration générale > Déchirement</td></tr>
<tr><td>Largeur d'impression</td><td colspan="2">Indiquez la largeur des étiquettes utilisées, en points. La valeur par défaut est la largeur maximale de l'imprimante, basée sur la valeur PPP de la tête d'impression.</td></tr>
</table>

Tableau 4 Paramètres d'impression (Continued)

Paramètre d'impression	Description	
	Options du menu utilisateur :	Menu principal > PARAMÈTRES 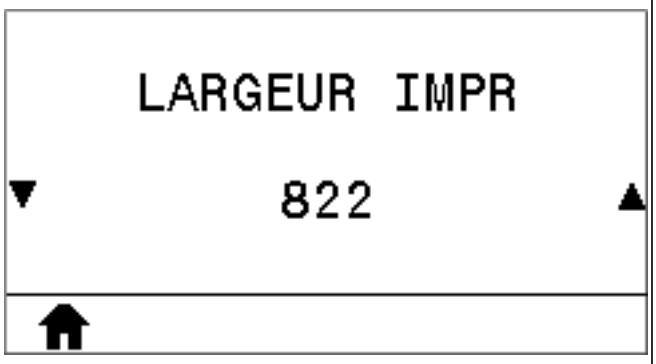
	Valeurs acceptées :	**REMARQUE :** si vous définissez une largeur trop étroite, certaines parties d'un format d'étiquette risquent de ne pas être imprimées sur le support. Si la largeur est trop élevée, la mémoire de formatage est gaspillée et l'imprimante peut imprimer l'étiquette sur le contre-rouleau. Ce paramètre peut affecter la position horizontale du format d'étiquette si l'image a été inversée à l'aide de la commande ^POI ZPL II. 0000 à 1 248 points
	Commande(s) ZPL associée(s) :	^PW
	Commande SGD utilisée :	ezpl.print_width
	Page Web de l'imprimante :	**Afficher et modifier les paramètres de l'imprimante** > **Configuration du support** > **Largeur d'impression**
Mode d'impression	Sélectionnez un mode d'impression compatible avec les options de votre imprimante. Pour plus d'informations sur la façon dont les sélections de mode d'impression fonctionnent avec les différentes options de l'imprimante, reportez-vous à la section Sélection d'un mode d'impression à la page 25.	

Tableau 4 Paramètres d'impression (Continued)

Paramètre d'impression	Description	
	Options du menu utilisateur :	Menu principal > PARAMÈTRES 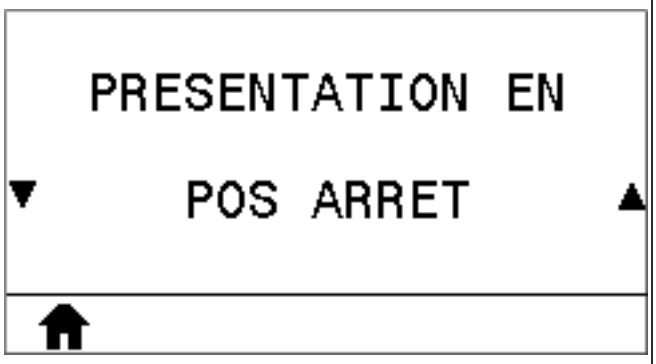
	Valeurs acceptées :	• DÉCHIREMENT • COUPE • PRÉ-DÉCOLLAGE (utilisez cette valeur pour l'impression par pré-décollage ou par enroulement de la bande)
	Commande(s) ZPL associée(s) :	^MM
	Commande SGD utilisée :	media.printmode
	Page Web de l'imprimante :	**Afficher et modifier les paramètres de l'imprimante** > **Configuration du support** > **Mode d'impression**
Position gauche de l'étiquette	Si nécessaire, déplacez la position d'impression horizontalement sur l'étiquette. Les nombres positifs déplacent le bord gauche de l'image vers le centre de l'étiquette en fonction du nombre de points sélectionné, tandis que les nombres négatifs déplacent le bord gauche de l'image vers le bord gauche de l'étiquette.	
	Options du menu utilisateur :	Menu principal > PARAMÈTRES 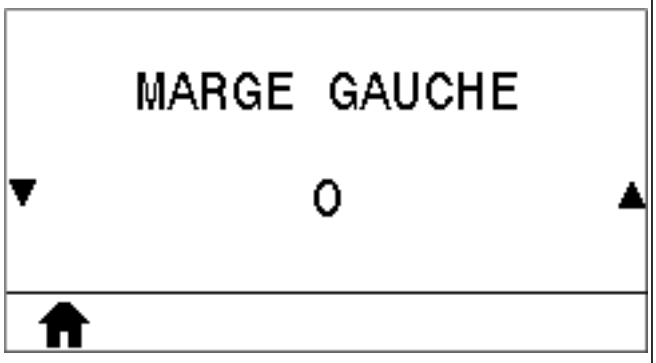
	Valeurs acceptées :	-9 999 à 9 999

Tableau 4 Paramètres d'impression (Continued)

Paramètre d'impression	Description	
	Commande(s) ZPL associée(s) :	^LS
	Commande SGD utilisée :	zpl.left_position
	Page Web de l'imprimante :	**Afficher et modifier les paramètres de l'imprimante** > **Configuration avancée** > **Position gauche**
Mode de réimpression	Lorsque le mode de réimpression est activé, vous pouvez réimprimer la dernière étiquette imprimée en appuyant sur la FLÈCHE BAS du panneau de commande de l'imprimante.	
	Options du menu utilisateur :	Menu principal > PARAMÈTRES 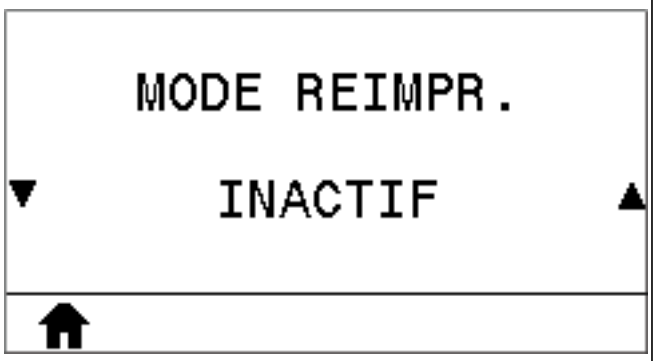
	Valeurs acceptées :	• Activé • Désactivé
	Commande(s) ZPL associée(s) :	^JZ
	Commande SGD utilisée :	ezpl.reprint_mode
Longueur maximale de l'étiquette	Définissez la longueur maximale de l'étiquette.	
	Options du menu utilisateur :	Menu principal > PARAMÈTRES 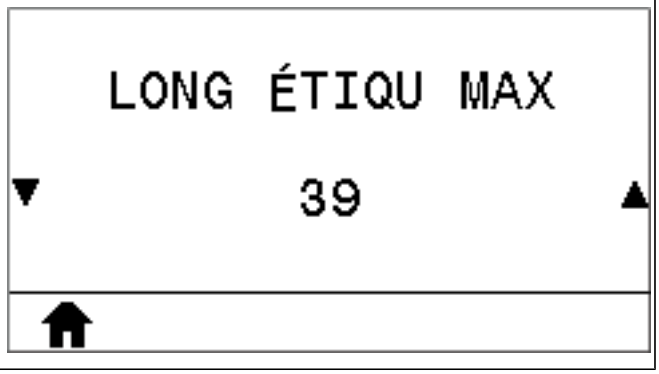

Tableau 4 Paramètres d'impression (Continued)

<table>
<tr><th>Paramètre d'impression</th><th colspan="2">Description</th></tr>
<tr><td rowspan="3"></td><td>Valeurs acceptées :</td><td>0 à la longueur maximale d'étiquette prise en charge par l'imprimante

IMPORTANT : Indiquez une valeur d'au moins 25,4 mm (1,0 pouce) supérieure à la longueur réelle de l'étiquette plus l'espace entre les étiquettes. Si vous définissez la valeur sur une valeur inférieure à la longueur de l'étiquette, l'imprimante suppose que le support continu est chargé et l'imprimante ne peut pas effectuer l'étalonnage.

Par exemple, si la longueur de l'étiquette est de 152 mm (6,0 pouces), y compris l'espace entre les étiquettes, définissez le paramètre sur au moins 178 mm (7,0 pouces).

 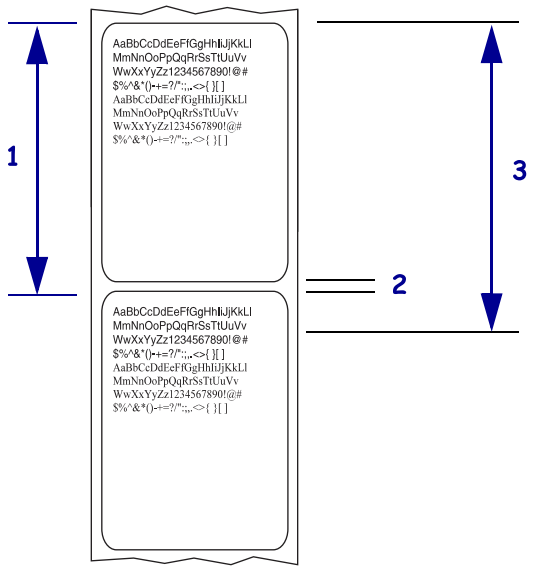

<table>
<tr><td>1</td><td>Longueur de l'étiquette (y compris l'espace entre les étiquettes)</td></tr>
<tr><td>2</td><td>Espace entre les étiquettes</td></tr>
<tr><td>3</td><td>Définissez la longueur maximale de l'étiquette sur cette valeur environ</td></tr>
</table></td></tr>
<tr><td>Commande(s) ZPL associée(s) :</td><td>^ML</td></tr>
<tr><td>Commande SGD utilisée :</td><td>ezpl.label_length_max</td></tr>
</table>

Tableau 4 Paramètres d'impression (Continued)

Paramètre d'impression	Description	
	Page Web de l'imprimante :	**Afficher et modifier les paramètres de l'imprimante** > **Configuration du support** > **Longueur maximale**

Outils d'étalonnage et de diagnostic

Tableau 5 Outils d'étalonnage et de diagnostic

Élément	Description	
Impression d'informations	Imprimez les informations spécifiées sur une ou plusieurs étiquettes.	
	Options du menu utilisateur :	Menu principal > OUTILS Menu principal > RÉSEAU Menu principal > CAPTEURS 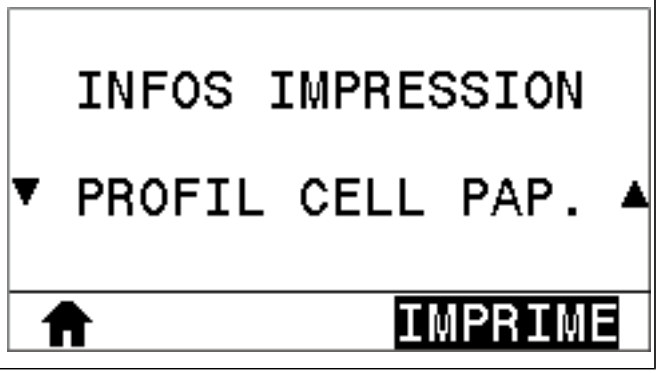

Tableau 5 Outils d'étalonnage et de diagnostic (Continued)

Élément	Description	
Impression d'informations	Valeurs acceptées :	• PARAMÈTRES : imprime l'étiquette de configuration de l'imprimante. • RÉSEAU : imprime les paramètres de tout serveur d'impression installé. • FORMATS : imprime les formats disponibles stockés dans la mémoire RAM, la mémoire Flash ou la carte mémoire optionnelle de l'imprimante. • IMAGES : imprime les images disponibles stockées dans la mémoire RAM, la mémoire Flash ou la carte mémoire optionnelle de l'imprimante. • POLICES : imprime les polices disponibles dans l'imprimante, y compris les polices standard et les polices optionnelles, le cas échéant. Les polices peuvent être stockées dans la mémoire RAM ou Flash. • CODES-BARRES : imprime les codes-barres disponibles dans l'imprimante. Les codes-barres peuvent être stockés dans la mémoire RAM ou Flash. • TOUT : imprime les six étiquettes précédentes. • PROFIL DE CAPTEUR : affiche les paramètres de capteur par rapport aux relevés réels du capteur. Pour interpréter les résultats, reportez-vous à la section Profil de capteur à la page 166.
	Commande(s) ZPL associée(s) :	PARAMÈTRES : ^WC RÉSEAU : ^WL PROFIL DE CAPTEUR : ~JG Autre : ^WD
	Touche(s) du panneau de configuration :	PARAMÈTRES et RÉSEAU : Effectuez l'une des opérations suivantes : • Maintenez la touche CANCEL (ANNULER) enfoncée pendant la mise sous tension de l'imprimante. • Maintenez les touches FEED (ALIMENTER) + CANCEL (ANNULER) enfoncées pendant 2 secondes lorsque l'imprimante est à l'état prêt. PROFIL DE CAPTEUR : maintenez les touches FEED (ALIMENTER) + CANCEL (ANNULER) enfoncées pendant la mise sous tension de l'imprimante.
	Page Web de l'imprimante :	**Afficher et modifier les paramètres de l'imprimante > Imprimer les listes sur étiquette**

Tableau 5 Outils d'étalonnage et de diagnostic (Continued)

Élément	Description	
Contraste LCD	Modifiez le contraste sur l'écran de l'imprimante. (ZT230 uniquement)	
	Options du menu utilisateur :	Menu principal > OUTILS 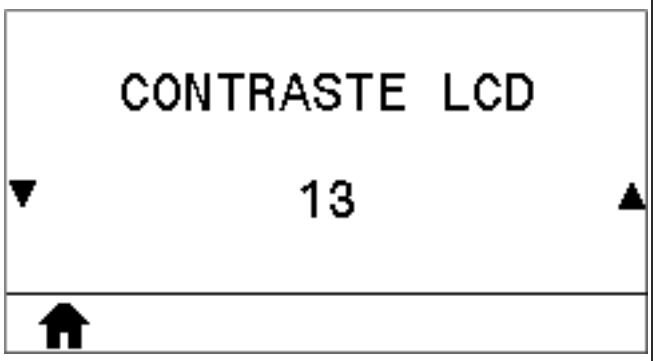
	Valeurs acceptées :	3 à 15
	Commande SGD utilisée :	display.contrast
Écran Affichage inactif	Sélectionnez les informations affichées sur l'écran de l'imprimante lorsque celle-ci est en veille. (ZT230 uniquement)	
	Options du menu utilisateur :	Menu principal > OUTILS 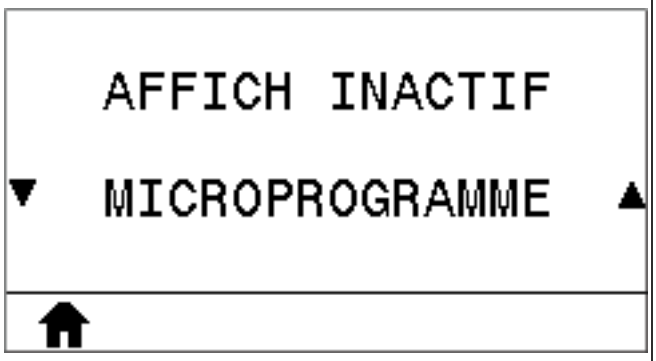
	Valeurs acceptées :	• VERSION FW • ADRESSE IP • MM/JJ/AA 24 H • MM/JJ/AA 12 H • JJ/MM/AA 24 H • JJ/MM/AA 12 H
	Commande SGD utilisée :	device.idle_display_format
Action de mise sous tension	Définissez l'action que l'imprimante doit effectuer pendant la séquence de mise sous tension.	

Tableau 5 Outils d'étalonnage et de diagnostic (Continued)

Élément	Description	
	Options du menu utilisateur :	Menu principal > OUTILS 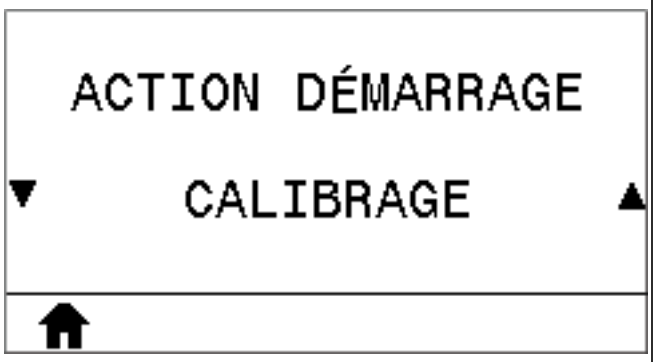
	Valeurs acceptées :	• ÉTALONNER : ajuste les niveaux et les seuils de capteur, détermine la longueur de l'étiquette et alimente le support vers la prédécoupe suivante. • ALIMENTER : permet d'alimenter les étiquettes vers le premier point de repère. • LONGUEUR : détermine la longueur de l'étiquette à l'aide des valeurs de capteur actuelles et alimente le support vers la prédécoupe suivante. • AUCUN MOUVEMENT : indique à l'imprimante de ne pas déplacer le support. Vous devez vous assurer manuellement que la prédécoupe est correctement positionnée ou appuyer sur FEED (ALIMENTER) pour positionner la prédécoupe suivante. • ÉTAL. COURT : définit les seuils de support et de bande sans régler le gain des capteurs, détermine la longueur de l'étiquette et alimente le support vers la bande suivante.
	Commande(s) ZPL associée(s) :	^MF
	Commande SGD utilisée :	ezpl.power_up_action
	Page Web de l'imprimante :	**Afficher et modifier les paramètres de l'imprimante > Étalonnage**

Tableau 5 Outils d'étalonnage et de diagnostic (Continued)

Élément	Description	
Action de fermeture de la tête	Définissez l'action que l'imprimante doit effectuer lorsque vous fermez la tête d'impression.	
	Options du menu utilisateur :	Menu principal > OUTILS 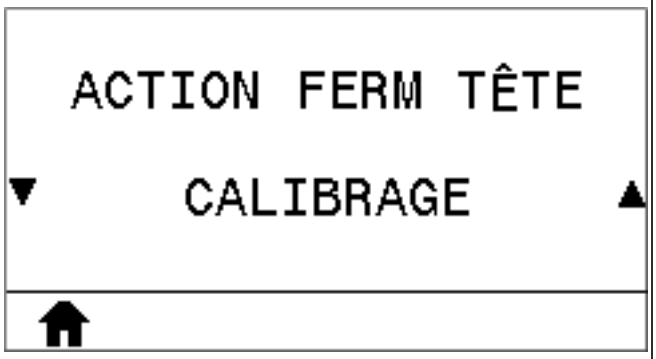
	Valeurs acceptées :	• ÉTALONNER : ajuste les niveaux et les seuils de capteur, détermine la longueur de l'étiquette et alimente le support vers la prédécoupe suivante. • ALIMENTER : permet d'alimenter les étiquettes vers le premier point de repère. • LONGUEUR : détermine la longueur de l'étiquette à l'aide des valeurs de capteur actuelles et alimente le support vers la prédécoupe suivante. • AUCUN MOUVEMENT : indique à l'imprimante de ne pas déplacer le support. Vous devez vous assurer manuellement que la prédécoupe est correctement positionnée ou appuyer sur FEED (ALIMENTER) pour positionner la prédécoupe suivante. • ÉTAL. COURT : définit les seuils de support et de bande sans régler le gain des capteurs, détermine la longueur de l'étiquette et alimente le support vers la bande suivante.
	Commande(s) ZPL associée(s) :	^MF
	Commande SGD utilisée :	ezpl.head_close_action
	Page Web de l'imprimante :	**Afficher et modifier les paramètres de l'imprimante > Étalonnage**
Charger les paramètres par défaut	Restaurez des paramètres d'usine par défaut de l'imprimante, du serveur d'impression et du réseau. Faites preuve de prudence lors du chargement des paramètres par défaut, sinon vous devrez recharger tous les paramètres que vous avez modifiés manuellement.	

Tableau 5 Outils d'étalonnage et de diagnostic (Continued)

Élément	Description	
	Options du menu utilisateur :	Menu principal > OUTILS 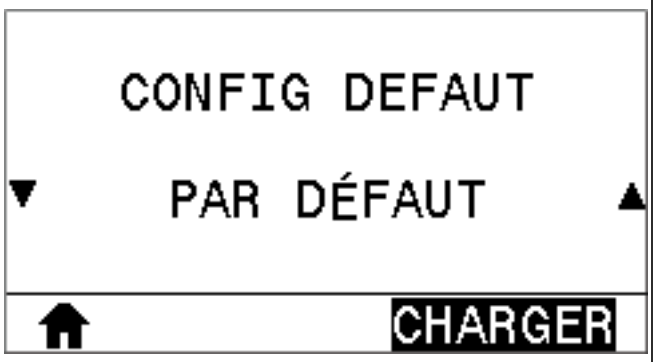 Menu principal > RÉSEAU 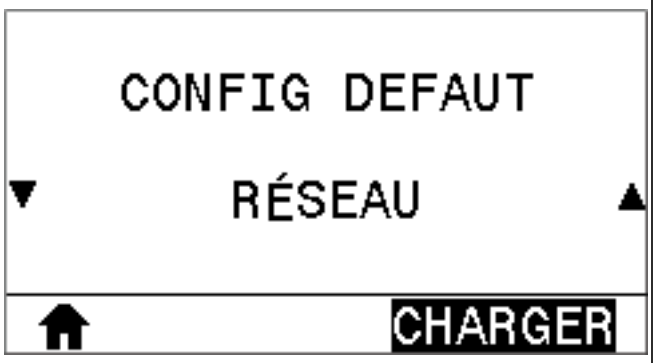
	Valeurs acceptées :	• USINE : restaure tous les paramètres d'usine par défaut de l'imprimante, à l'exception des paramètres réseau. Faites preuve de prudence lors du chargement des paramètres par défaut, sinon vous devrez recharger tous les paramètres que vous avez modifiés manuellement. • RÉSEAU : réinitialise le serveur d'impression filaire ou sans fil de l'imprimante. Lorsqu'un serveur d'impression sans fil est utilisé, l'imprimante se réassocie également à votre réseau sans fil. • DERNIER ENREGISTREMENT : charge les paramètres du dernier enregistrement permanent.
	Commande(s) ZPL associée(s) :	USINE : ^JUF RÉSEAU : ^JUN DERNIER ENREGISTREMENT : ^JUR

Tableau 5 Outils d'étalonnage et de diagnostic (Continued)

Élément	Description	
	Touche(s) du panneau de configuration :	USINE : maintenez les touches FEED (ALIMENTER) + PAUSE enfoncées pendant la mise sous tension de l'imprimante pour réinitialiser ses paramètres sur les valeurs d'usine. RÉSEAU : maintenez les touches CANCEL (ANNULER) + PAUSE enfoncées pendant la mise sous tension de l'imprimante pour réinitialiser les paramètres réseau sur les valeurs d'usine. DERNIER ENREGISTREMENT : N/A
	Page Web de l'imprimante :	USINE : Afficher et modifier les paramètres de l'imprimante > Restaurer la configuration par défaut RÉSEAU : Paramètres du serveur d'impression > Réinitialiser le serveur d'impression DERNIER ENREGISTREMENT : Afficher et modifier les paramètres de l'imprimante > Restaurer la configuration enregistrée
Étalonnage des capteurs de support et de ruban	Étalonnez l'imprimante pour régler la sensibilité des capteurs de support et de ruban. Pour obtenir des instructions complètes sur la procédure d'étalonnage, reportez-vous à la section Étalonnage des capteurs de ruban et de support à la page 113.	
	Options du menu utilisateur :	Menu principal > OUTILS Menu principal > CAPTEURS 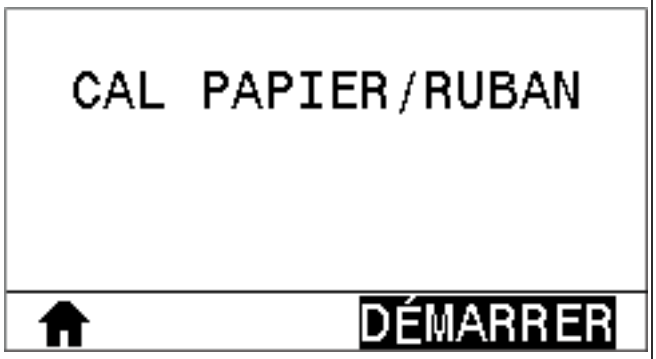
	Commande(s) ZPL associée(s) :	~JC
	Commande SGD utilisée :	ezpl.manual_calibration
	Touche(s) du panneau de configuration :	Maintenez les touches PAUSE + CANCEL (PAUSE + ANNULER) enfoncées pendant 2 secondes pour lancer l'étalonnage.

Tableau 5 Outils d'étalonnage et de diagnostic (Continued)

Élément	Description	
	Page Web de l'imprimante :	La procédure d'étalonnage ne peut pas être lancée via les pages Web. Reportez-vous à la page Web suivante pour consulter les paramètres définis lors de l'étalonnage du capteur : **Afficher et modifier les paramètres de l'imprimante > Étalonnage** **IMPORTANT :** Modifiez ces paramètres uniquement si l'assistance technique Zebra ou un technicien de maintenance agréé vous demande le faire.
Mode diagnostic de communication	Utilisez cet outil de diagnostic pour que l'imprimante imprime les valeurs hexadécimales de l'ensemble des données qu'elle a reçues. Pour de plus amples informations, consultez la section Test de diagnostic de communication à la page 165.	
	Options du menu utilisateur :	Menu principal > OUTILS 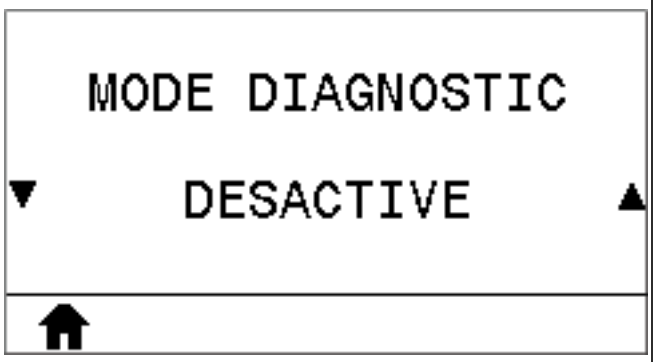
	Valeurs acceptées :	• DÉSACTIVÉ • ACTIVÉ
	Commande(s) ZPL associée(s) :	^JD pour activer, ^JE pour désactiver
	Commande SGD utilisée :	device.diagnostic_print
	Touche(s) du panneau de configuration :	Maintenez les touches PAUSE + FEED (ALIMENTER) enfoncées pendant 2 secondes lorsque l'imprimante est à l'état prêt.
Activer ZBI	Zebra Basic Interpreter (ZBI 2.0) est une option de programmation disponible pour votre imprimante. Si vous souhaitez vous la procurer, contactez votre revendeur Zebra pour plus d'informations.	

Tableau 5 Outils d'étalonnage et de diagnostic (Continued)

Élément	Description	
	Options du menu utilisateur :	Menu principal > OUTILS 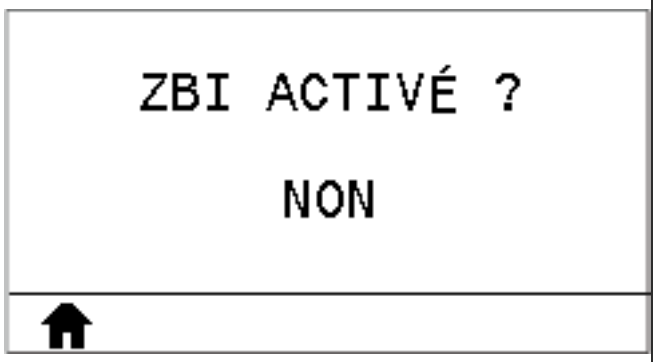
	Commande SGD utilisée :	zbi.key (identifie si l'option ZBI 2.0 est activée ou désactivée sur l'imprimante)
Exécuter un programme ZBI	Si ZBI est installé, vous pouvez choisir d'exécuter un programme ZBI téléchargé au préalable sur votre imprimante.	
	Options du menu utilisateur : * * Cette option de menu s'affiche uniquement si ZBI est activée sur votre imprimante et qu'aucun programme ZBI n'est en cours d'exécution.	Menu principal > OUTILS 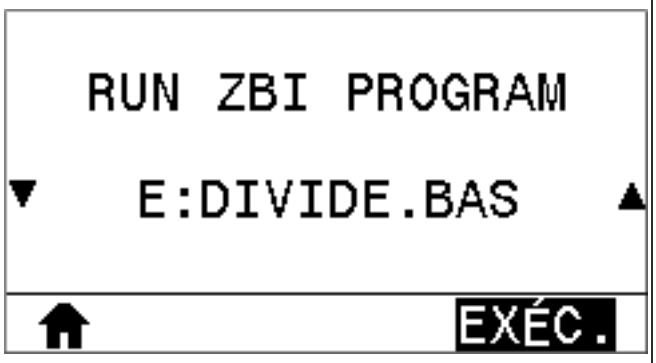 Si votre imprimante contient des programmes ZBI, ceux-ci sont répertoriés. Si aucun programme n'existe, AUCUN est indiqué. Exécution d'un programme ZBI téléchargé au préalable sur votre imprimante : Utilisez les touches UP ARROW (FLÈCHE VERS LE HAUT) ou DOWN ARROW (FLÈCHE VERS LE BAS) pour sélectionner un fichier dans ce menu. Appuyez sur la touche RIGHT SELECT (SÉLECTIONNER DROITE) afin de sélectionner EXÉCUTER. Si aucun programme n'existe, aucune action n'est effectuée par l'option EXÉCUTER.
	Commande(s) ZPL associée(s) :	^JI, ~JI
	Commande SGD utilisée :	zbi.control.run
	Page Web de l'imprimante :	Liste des répertoires

Tableau 5 Outils d'étalonnage et de diagnostic (Continued)

Élément	Description	
Arrêter un programme ZBI	Si votre imprimante exécute un programme ZBI, il est possible de l'arrêter.	
	Options du menu utilisateur : * * Cette option de menu s'affiche uniquement si ZBI est activée sur votre imprimante et qu'aucun programme ZBI n'est en cours d'exécution.	Menu principal > OUTILS 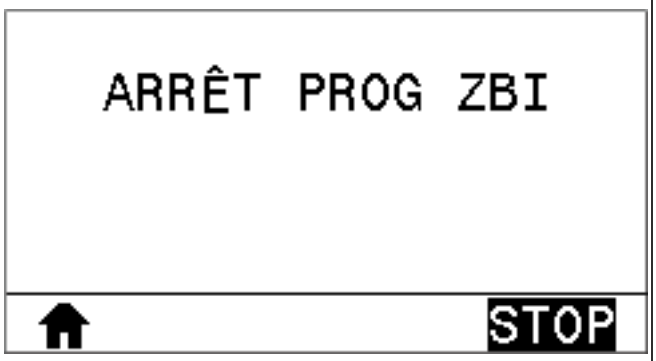 Si des programmes ZBI sont en cours d'exécution, l'imprimante les répertorie. Arrêt d'un programme : Utilisez les touches UP ARROW (FLÈCHE VERS LE HAUT) ou DOWN ARROW (FLÈCHE VERS LE BAS) pour sélectionner le fichier dans ce menu. Appuyez sur la touche RIGHT SELECT (SÉLECTIONNER DROITE) afin de sélectionner ARRÊT.
	Commande(s) ZPL associée(s) :	~JQ
	Commande SGD utilisée :	zbi.control.terminate
	Page Web de l'imprimante :	Liste des répertoires

Paramètres de réseau

Tableau 6 Paramètres de réseau

Paramètre réseau	Description
Adresse IP	Affichez et modifiez l'adresse IP de l'imprimante, si nécessaire. Pour enregistrer les modifications apportées à ce paramètre, définissez Protocole IP sur PERMANENT, puis réinitialisez le serveur de l'imprimante à l'aide de la section Réinitialiser le réseau.

Tableau 6 Paramètres de réseau (Continued)

Paramètre réseau	Description	
	Options du menu utilisateur : * * Cette option de menu s'affiche uniquement si un serveur d'impression filaire ou sans fil est installé sur votre imprimante.	Menu principal > RÉSEAU 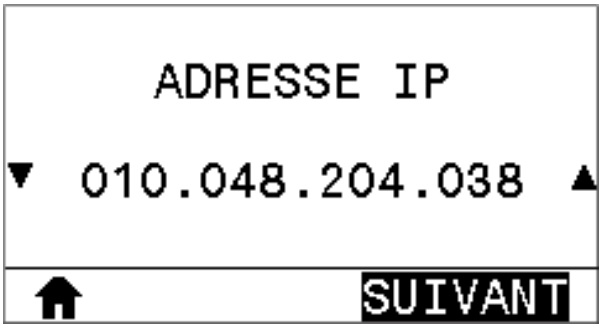
	Valeurs acceptées :	000 à 255 pour chaque champ
	Commande(s) ZPL associée(s) :	^ND
	Commande SGD utilisée :	Filaire : internal_wired.ip.addr Sans fil : ip.addr, wlan.ip.addr
	Page Web de l'imprimante :	**Afficher et modifier les paramètres de l'imprimante** > **Configuration des communications réseau** > **Paramètres TCP/IP**
Masque de sous-réseau	Affichez et modifiez le masque de sous-réseau, si nécessaire. Pour enregistrer les modifications apportées à ce paramètre, définissez Protocole IP sur PERMANENT, puis réinitialisez le serveur de l'imprimante à l'aide de la section Réinitialiser le réseau.	
	Options du menu utilisateur : * * Cette option de menu s'affiche uniquement si un serveur d'impression filaire ou sans fil est installé sur votre imprimante.	Menu principal > RÉSEAU 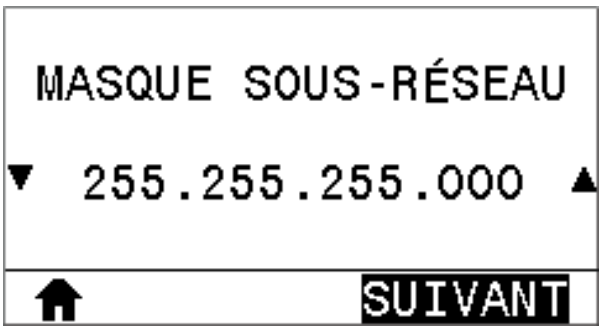
	Valeurs acceptées :	000 à 255 pour chaque champ
	Commande(s) ZPL associée(s) :	^ND
	Commande SGD utilisée :	Filaire : internal_wired.ip.netmask Sans fil : wlan.ip.netmask

Tableau 6 Paramètres de réseau (Continued)

Paramètre réseau	Description	
	Page Web de l'imprimante :	**Afficher et modifier les paramètres de l'imprimante** > **Configuration des communications réseau** > **Paramètres TCP/IP**
Passerelle	Afficher ou configurer la passerelle par défaut Affichez et modifiez la passerelle par défaut, si nécessaire. Pour enregistrer les modifications apportées à ce paramètre, définissez Protocole IP sur PERMANENT, puis réinitialisez le serveur de l'imprimante à l'aide de la section Réinitialiser le réseau.	
	Options du menu utilisateur : * * Cette option de menu s'affiche uniquement si un serveur d'impression filaire ou sans fil est installé sur votre imprimante.	Menu principal > RÉSEAU 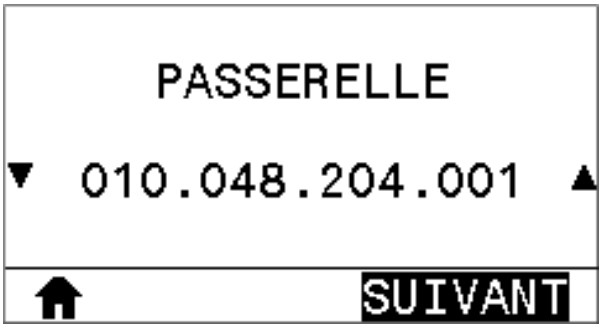
	Valeurs acceptées :	000 à 255 pour chaque champ
	Commande(s) ZPL associée(s) :	^ND
	Commande SGD utilisée :	Filaire : internal_wired.ip.gateway Sans fil : wlan.ip.gateway
	Page Web de l'imprimante :	**Afficher et modifier les paramètres de l'imprimante** > **Configuration des communications réseau** > **Paramètres TCP/IP**
Protocole IP	Ce paramètre indique si l'utilisateur (permanent) ou le serveur (dynamique) sélectionne l'adresse IP. Lorsqu'une option dynamique est sélectionnée, ce paramètre indique la ou les méthodes par lesquelles le serveur d'impression filaire ou sans fil reçoit l'adresse IP du serveur.	

Tableau 6 Paramètres de réseau (Continued)

Paramètre réseau	Description	
	Options du menu utilisateur : * * Cette option de menu s'affiche uniquement si un serveur d'impression filaire ou sans fil est installé sur votre imprimante.	Menu principal > RÉSEAU 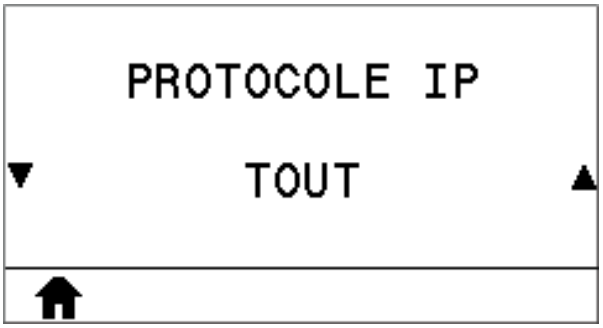
	Valeurs acceptées :	• TOUT • GLANAGE UNIQUEMENT • RARP • BOOTP • DHCP • DHCP ET BOOTP • PERMANENT
	Commande(s) ZPL associée(s) :	^ND
	Commande SGD utilisée :	Filaire : internal_wired.ip.protocol Sans fil : wlan.ip.protocol
	Page Web de l'imprimante :	**Afficher et modifier les paramètres de l'imprimante** > **Configuration des communications réseau** > **Paramètres TCP/IP**
Serveur d'impression actif	Il est uniquement possible d'installer un seul serveur d'impression (filaire ou sans fil) à la fois. Par conséquent, le serveur d'impression actif correspond au serveur d'impression installé.	

Tableau 6 Paramètres de réseau (Continued)

Paramètre réseau	Description	
	Options du menu utilisateur : * * Cette option de menu s'affiche uniquement si un serveur d'impression filaire ou sans fil est installé sur votre imprimante. Elle ne peut pas être modifiée à partir du panneau de configuration.	Menu principal > RÉSEAU 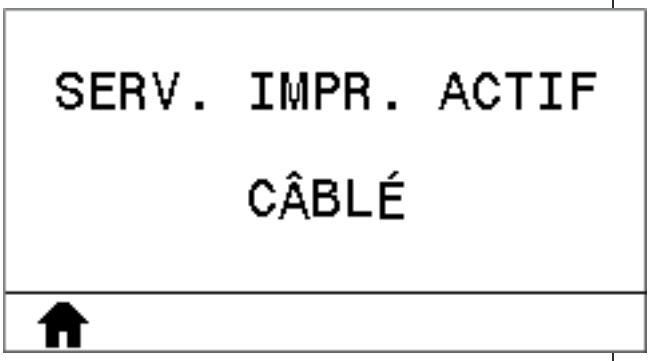
Adresse MAC	Afficher l'adresse MAC Affichez l'adresse MAC (Media Access Control) du serveur d'impression (filaire ou sans fil) installé sur l'imprimante.	
	Options du menu utilisateur : * * Cette option de menu s'affiche uniquement si un serveur d'impression filaire ou sans fil est installé sur votre imprimante. Elle ne peut pas être modifiée à partir du panneau de configuration.	Menu principal > RÉSEAU 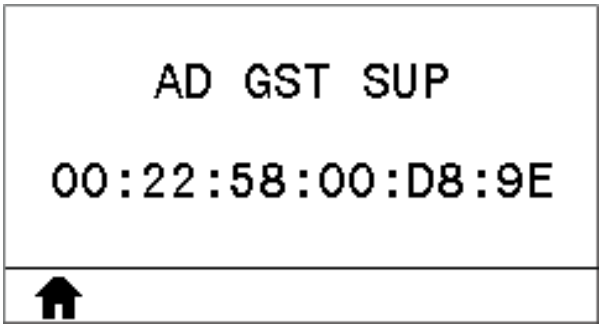
	Commande SGD utilisée :	Filaire : internal_wired.mac_addr Sans fil : wlan.mac_addr
	Page Web de l'imprimante :	**Afficher et modifier les paramètres de l'imprimante** > **Configuration des communications réseau** > **Configuration sans fil**
ESSID	Afficher la valeur ESSID L'ESSID (Extended Service Set Identification) est un identifiant pour votre réseau sans fil. Ce paramètre ne peut pas être modifié à partir du panneau de configuration et indique l'ESSID pour la configuration sans fil actuelle.	

Tableau 6 Paramètres de réseau (Continued)

Paramètre réseau	Description	
	Options du menu utilisateur : * * Cette option de menu s'affiche uniquement si un serveur d'impression filaire ou sans fil est installé sur votre imprimante. Elle ne peut pas être modifiée à partir du panneau de configuration.	Menu principal > RÉSEAU 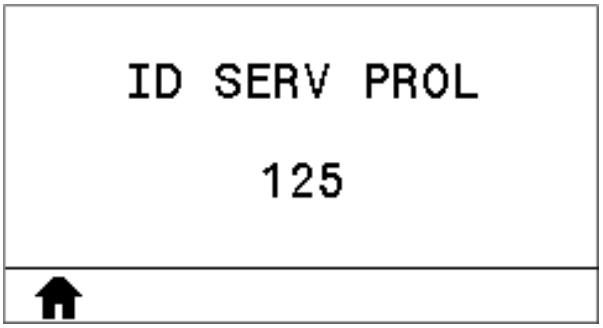
	Valeurs acceptées :	Chaîne alphanumérique de 32 caractères maximum (125 par défaut)
	Commande SGD utilisée :	wlan.essid
	Page Web de l'imprimante :	**Afficher et modifier les paramètres de l'imprimante** > **Configuration des communications réseau** > **Configuration sans fil**
Réinitialiser le réseau	Cette option réinitialise le serveur d'impression filaire ou sans fil. Vous devez réinitialiser le serveur d'impression pour appliquer les modifications apportées aux paramètres réseau.	
	Options du menu utilisateur :	Menu principal > RÉSEAU 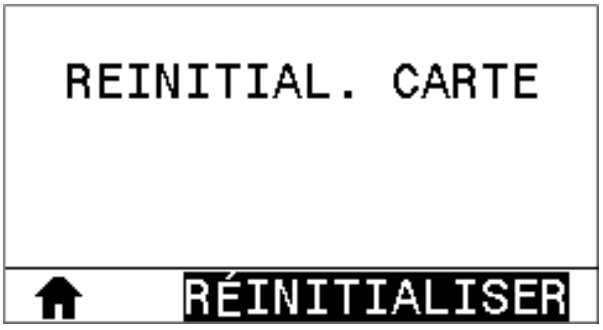
	Commande(s) ZPL associée(s) :	^WR
	Commande SGD utilisée :	device.reset
	Page Web de l'imprimante :	**Paramètres du serveur d'impression** > **Paramètres d'usine du serveur d'impression**

Paramètres de langue

Tableau 7 Paramètres de langue

Paramètres de langue	Description	
Langue	Si nécessaire, modifiez la langue d'affichage de l'imprimante. Cette modification affecte les mots affichés sur les éléments suivants : • le menu Accueil • les menus utilisateur • les messages d'erreur • l'étiquette de configuration de l'imprimante, l'étiquette de configuration réseau et d'autres étiquettes que vous pouvez sélectionner pour imprimer via les menus utilisateur	
	Options du menu utilisateur :	Menu principal > PARAMÈTRES Menu principal > LANGUE **REMARQUE :** Les sélections pour ce paramètre sont affichées en plusieurs langues pour vous permettre de trouver plus facilement une langue que vous comprenez.
	Valeurs acceptées :	ANGLAIS, ESPAGNOL, FRANÇAIS, ALLEMAND, ITALIEN, NORVÉGIEN, PORTUGAIS, SUÉDOIS, DANOIS, ESPAGNOL 2, NÉERLANDAIS, FINNOIS
	Commande(s) ZPL associée(s) :	^KL
	Commande SGD utilisée :	langue.d'affichage
	Page Web de l'imprimante :	**Afficher et modifier les paramètres de l'imprimante** > **Configuration générale** > **Langue**
Langage de commande	Activez cette option de menu pour permettre à certaines commandes ZPL de remplacer les paramètres actuels de l'imprimante.	

Tableau 7 Paramètres de langue (Continued)

Paramètres de langue	Description	
	Options du menu utilisateur :	Menu principal > LANGUE 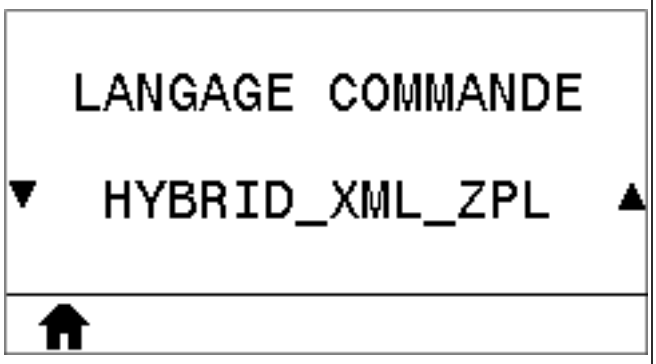
	Valeurs acceptées :	• EPL_ZPL • HYBRID_XML_ZPL • EPL
	Commande SGD utilisée :	device.languages
Caractère de commande	Définissez la valeur du préfixe de format de la commande Le préfixe de format de la commande est une valeur hexadécimale à deux chiffres utilisée comme repère de placement de paramètre dans les instructions de format ZPL/ZPL II. L'imprimante recherche ce caractère hexadécimal indiquant le début d'une instruction de format ZPL/ZPL II. Définissez le caractère de commande du format pour qu'il corresponde à ce qui est utilisé dans vos formats d'étiquette. **IMPORTANT :** Vous ne pouvez pas utiliser la même valeur hexadécimale pour le préfixe de format de la commande, le caractère de contrôle et les caractères de délimitation. L'imprimante doit trouver des caractères différents pour fonctionner correctement. Si vous définissez la valeur via le panneau de commandes, l'imprimante ignore toute valeur déjà utilisée.	
	Options du menu utilisateur :	Menu principal > LANGUE 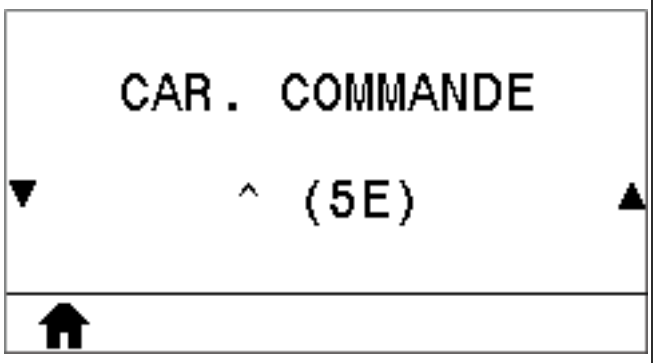
	Valeurs acceptées :	00 à FF

Tableau 7 Paramètres de langue (Continued)

Paramètres de langue	Description	
	Commande(s) ZPL associée(s) :	^CC ou ~CC
	Commande SGD utilisée :	zpl.caret
	Page Web de l'imprimante :	**Afficher et modifier les paramètres de l'imprimante > Contrôle ZPL**
Caractère de contrôle	L'imprimante recherche ce caractère hexadécimal à deux chiffres indiquant le début d'une instruction de contrôle ZPL/ZPL II. Définissez le préfixe de contrôle pour qu'il corresponde à ce qui est utilisé dans vos formats d'étiquette.	
	Options du menu utilisateur :	Menu principal > LANGUE 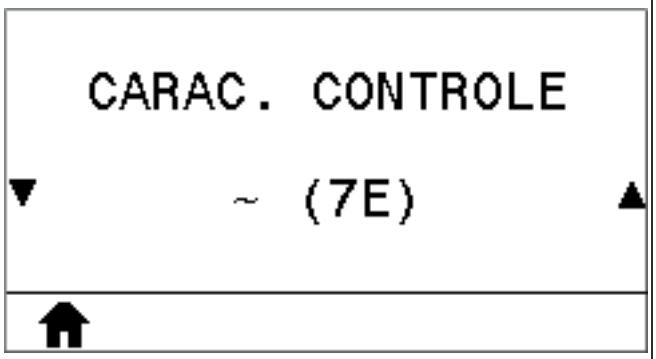
	Valeurs acceptées :	00 à FF
	Commande(s) ZPL associée(s) :	^CT ou ~CT
	Commande SGD utilisée :	zpl.control_character
	Page Web de l'imprimante :	**Afficher et modifier les paramètres de l'imprimante > Contrôle ZPL**
Caractère de délimitation	Définissez la valeur du caractère de délimitation Le caractère de délimitation est une valeur hexadécimale à deux chiffres utilisée comme repère de placement de paramètre dans les instructions au format ZPL/ZPL II. Définissez le caractère de délimitation pour qu'il corresponde à ce qui est utilisé dans vos formats d'étiquette.	

Tableau 7 Paramètres de langue (Continued)

Paramètres de langue	Description	
	Options du menu utilisateur :	Menu principal > LANGUE 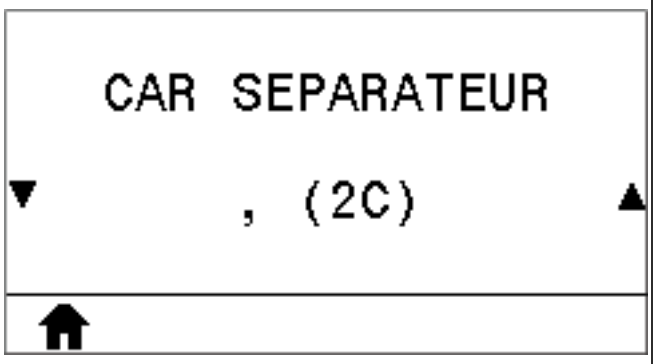
	Valeurs acceptées :	00 à FF
	Commande(s) ZPL associée(s) :	^CD ou ~CD
	Commande SGD utilisée :	zpl.delimiter
	Page Web de l'imprimante :	**Afficher et modifier les paramètres de l'imprimante > Contrôle ZPL**
Mode ZPL	Définir le mode ZPL Sélectionnez le mode qui correspond à ce qui est utilisé dans vos formats d'étiquette. Cette imprimante accepte les formats d'étiquettes ZPL ou ZPL II, ce qui évite d'avoir à réécrire les formats ZPL existants. L'imprimante conserve le mode sélectionné jusqu'à ce qu'il soit modifié de l'une des manières répertoriées ici.	
	Options du menu utilisateur :	Menu principal > LANGUE 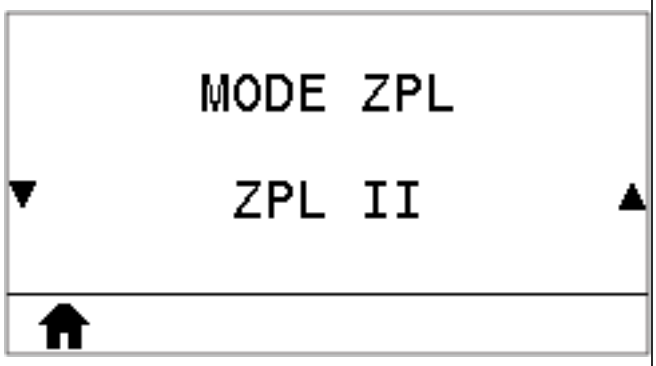
	Valeurs acceptées :	• ZPL II • ZPL
	Commande(s) ZPL associée(s) :	^SZ
	Commande SGD utilisée :	zpl.zpl_mode

Tableau 7 Paramètres de langue (Continued)

Paramètres de langue	Description	
	Page Web de l'imprimante :	**Afficher et modifier les paramètres de l'imprimante** > **Contrôle ZPL**

Paramètres de capteur

Tableau 8 Paramètres de capteur

Paramètre de capteur	Description	
Type de capteur	Sélectionnez le capteur de support correspondant au support que vous utilisez. Le capteur réfléchissant peut être utilisé pour tous les types de support. Le capteur transmissif doit être utilisé uniquement pour les supports à un espacement.	
	Options du menu utilisateur :	Menu principal > CAPTEURS 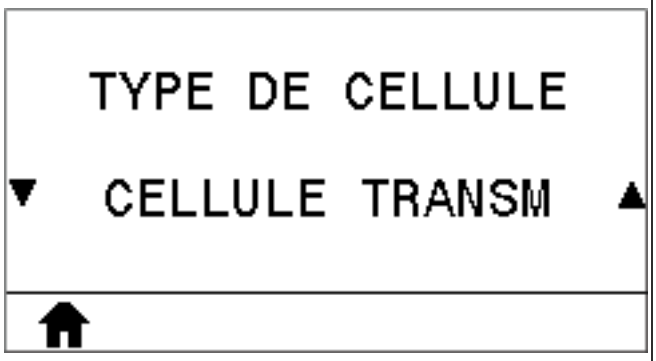
	Valeurs acceptées :	• TRANSMISSIF • RÉFLÉCHISSANT
	Commande(s) ZPL associée(s) :	^JS
	Commande SGD utilisée :	device.sensor_select
	Page Web de l'imprimante :	**Afficher et modifier les paramètres de l'imprimante** > **Configuration de support**
Capteur d'étiquette	Configurez la sensibilité du capteur d'étiquette. **IMPORTANT :** Cette valeur est définie pendant l'étalonnage du capteur. Modifiez ce paramètre uniquement si l'assistance technique Zebra ou un technicien de maintenance agréé vous demande le faire.	

Tableau 8 Paramètres de capteur (Continued)

Paramètre de capteur	Description	
	Options du menu utilisateur :	Menu principal > CAPTEURS 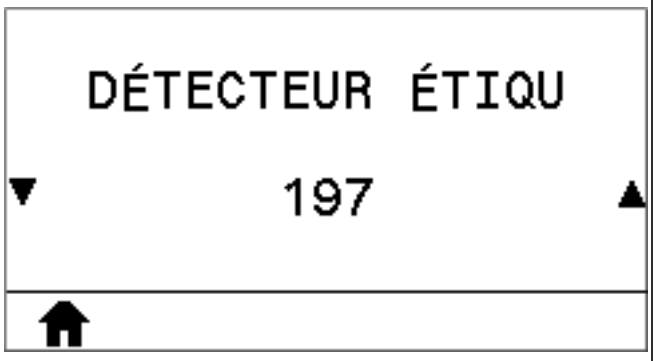
	Valeurs acceptées :	0 à 255
	Commande SGD utilisée :	ezpl.label_sensor
	Page Web de l'imprimante :	**Afficher et modifier les paramètres de l'imprimante > Étalonnage**
Prendre l'étiquette	Configurez l'intensité du voyant indiquant de prendre l'étiquette. **IMPORTANT :** Cette valeur est définie pendant l'étalonnage du capteur. Modifiez ce paramètre uniquement si l'assistance technique Zebra ou un technicien de maintenance agréé vous demande le faire.	
	Options du menu utilisateur :	Menu principal > CAPTEURS 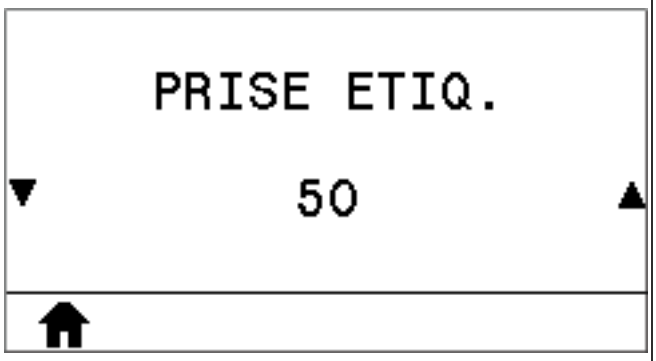
	Valeurs acceptées :	0 à 255
	Commande SGD utilisée :	ezpl.take_label
	Page Web de l'imprimante :	**Afficher et modifier les paramètres de l'imprimante > Étalonnage**

Paramètres du port

Tableau 9 Paramètres du port

Paramètre du port	Description	
Débit	Sélectionnez la valeur en bauds correspondant à celle utilisée par l'ordinateur hôte.	
	Options du menu utilisateur :	Menu principal > PORTS 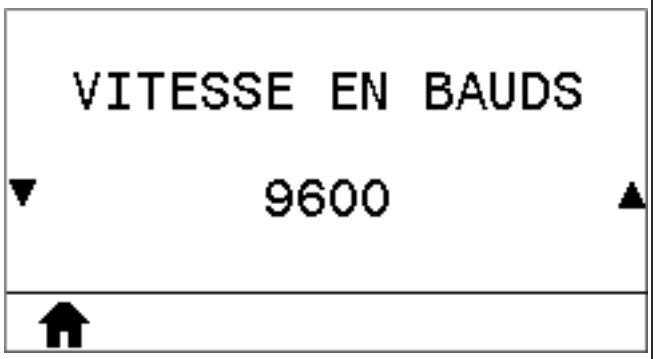
	Valeurs acceptées :	• 115 200 • 57 600 • 38 400 • 28 800 • 19 200 • 14 400 • 9 600 • 4 800
	Commande(s) ZPL associée(s) :	^SC
	Commande SGD utilisée :	comm.baud
	Page Web de l'imprimante :	**Afficher et modifier les paramètres de l'imprimante > Configuration des communications série**
Bits de données	Sélectionnez la valeur des bits de données qui correspond à celle utilisée par l'ordinateur hôte.	

Tableau 9 Paramètres du port (Continued)

Paramètre du port	Description	
	Options du menu utilisateur :	Menu principal > PORTS 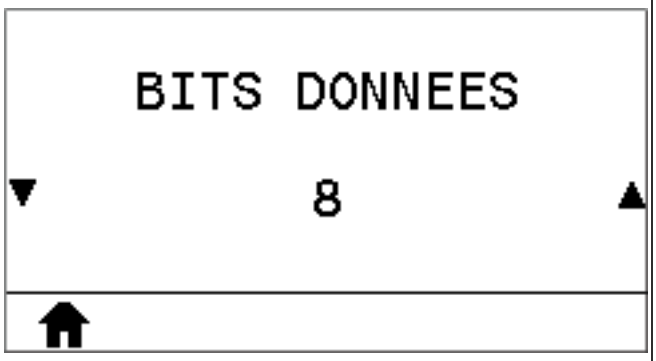
	Valeurs acceptées :	• 7 ou 8
	Commande(s) ZPL associée(s) :	^SC
	Commande SGD utilisée :	comm.data_bits
	Page Web de l'imprimante :	**Afficher et modifier les paramètres de l'imprimante > Configuration des communications série**
Parité	Sélectionnez la valeur de parité qui correspond à celle utilisée par l'ordinateur hôte.	
	Options du menu utilisateur :	Menu principal > PORTS
	Valeurs acceptées :	• SANS • PAIRE • IMPAIRE
	Commande(s) ZPL associée(s) :	^SC
	Commande SGD utilisée :	comm.parity
	Page Web de l'imprimante :	**Afficher et modifier les paramètres de l'imprimante > Configuration des communications série**

Tableau 9 Paramètres du port (Continued)

Paramètre du port	Description	
Établissement de liaison hôte	Sélectionnez le protocole d'établissement de liaison qui correspond à celui utilisé par l'ordinateur hôte.	
	Options du menu utilisateur :	Menu principal > PORTS 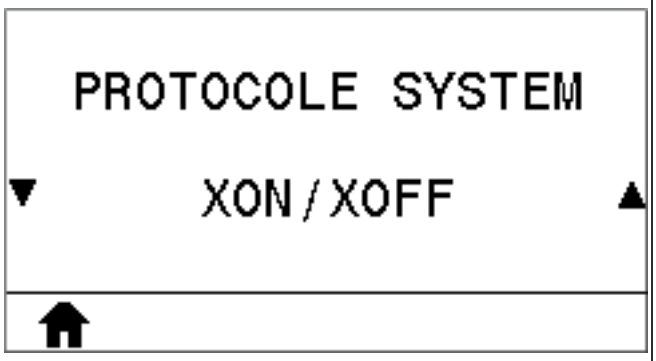
	Valeurs acceptées :	• XON/XOFF • RTS/CTS • DSR/DTR
	Commande(s) ZPL associée(s) :	^SC
	Commande SGD utilisée :	comm.handshake
	Page Web de l'imprimante :	**Afficher et modifier les paramètres de l'imprimante > Configuration des communications série**

Étalonnage des capteurs de ruban et de support

Suivez la procédure de cette section pour étalonner l'imprimante, qui règle la sensibilité des capteurs de support et de ruban. L'étalonnage garantit un alignement correct de l'image imprimée et une qualité d'impression optimale.

Effectuez l'étalonnage dans les situations suivantes :

- Vous avez changé de taille ou de type de ruban ou de support.
- L'imprimante rencontre l'un des problèmes suivants :
  - étiquettes ignorées
  - l'image imprimée se décale/dévie de gauche à droite ou de haut en bas
  - le ruban n'est pas détecté lorsqu'il est installé ou lorsqu'il est vide
  - les étiquettes non continues sont traitées comme continues

Exécution de l'étalonnage automatique

Vous pouvez configurer l'imprimante pour qu'elle effectue un étalonnage automatique ou un étalonnage court à l'aide des paramètres ACTION DE MISE SOUS TENSION ou ACTION DE FERMETURE DE LA TÊTE.

- ÉTALONNER : ajuste les niveaux et les seuils de capteur, détermine la longueur de l'étiquette et alimente le support vers la prédécoupe suivante.
- ÉTAL. COURT : définit les seuils de support et de bande sans régler le gain des capteurs, détermine la longueur de l'étiquette et alimente le support vers la bande suivante.

Voir Action de mise sous tension ou Action de fermeture de la tête.

Étalonnage manuel des capteurs

IMPORTANT : Suivez la procédure d'étalonnage exactement comme elle est indiquée. Toutes les étapes doivent être effectuées même si un seul des capteurs doit être réglé. Vous pouvez appuyer sur la touche **CANCEL (ANNULER)** et la maintenir enfoncée à n'importe quelle étape de cette procédure pour annuler le processus.

1. Lorsque l'imprimante est à l'état prêt, lancez l'étalonnage du support et du ruban de l'une des manières suivantes :
   - Appuyez sur les touches **PAUSE** + **CANCEL (PAUSE** + **ANNULER)** et maintenez-les enfoncées pendant 2 secondes.
   - Envoyez la commande SGD zpl.manual_calibration à l'imprimante. Reportez-vous au Guide de programmation Zebra pour plus d'informations sur cette commande.
   - Imprimante ZT230 uniquement :
     - Accédez à l'option de menu suivante sur l'écran du panneau de configuration. Cette option se trouve dans le menu OUTILS et le menu CAPTEURS. Consultez la section Écran Affichage inactif, menu Accueil et menus utilisateur à la page 17 pour plus d'informations sur l'utilisation

du panneau de configuration et l'accès aux menus. Reportez-vous au Guide de l'utilisateur pour plus d'informations sur l'utilisation du panneau de configuration et l'accès aux menus.

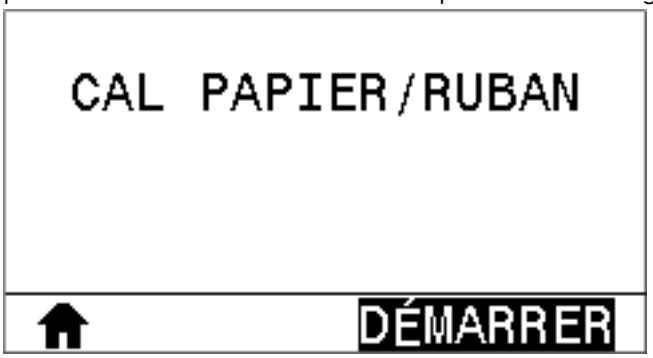

- Appuyez sur la touche **RIGHT SELECT (SÉLECTIONNER DROITE)** afin de sélectionner **DÉMARRER**.

Les voyants suivants clignotent sur l'imprimante :

- Le voyant STATUS (ÉTAT) et le voyant SUPPLIES (CONSOMMABLES) clignotent une fois en jaune.
- Le voyant PAUSE clignote en jaune.
- Le panneau de configuration (imprimante ZT230 uniquement) affiche :

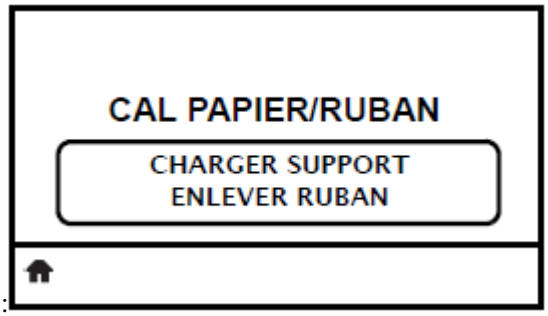

ATTENTION : La tête d'impression peut être chaude et causer de graves brûlures. Laissez la tête d'impression refroidir.

2. Ouvrez l'ensemble de la tête d'impression en faisant pivoter le levier d'ouverture de la tête d'impression.

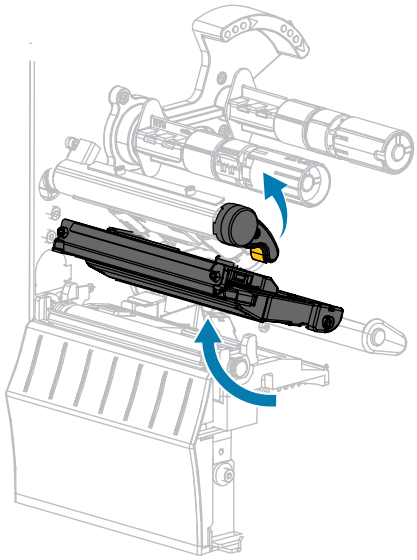

3. Étendez le support d'environ 203 mm (8 pouces) en dehors de l'imprimante.

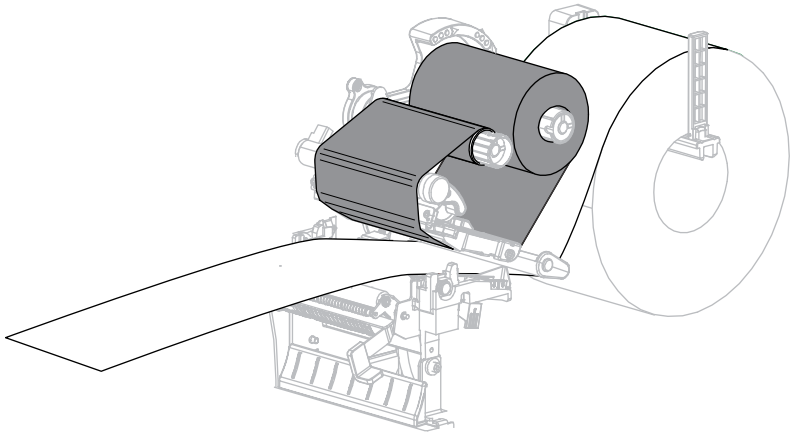

4. Retirez les étiquettes exposées de manière à ce que seule la bande reste.

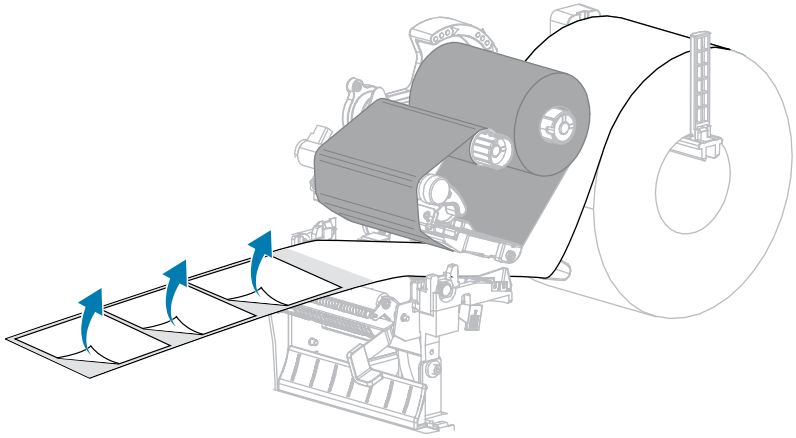

5. Tirez le support dans l'imprimante de sorte que seule la bande se trouve entre les capteurs de support.

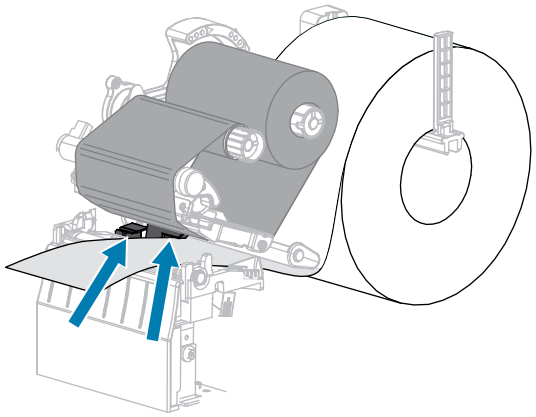

6. Retirez le ruban (le cas échéant).
7. Faites pivoter le levier d'ouverture de la tête d'impression vers le bas jusqu'à ce que la tête d'impression soit en place et verrouillée.

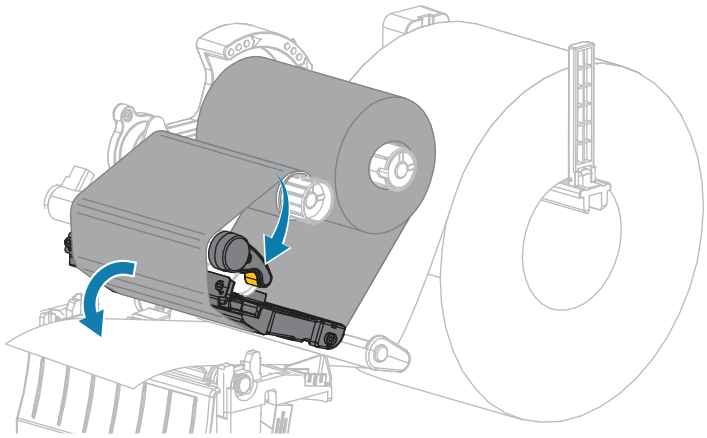

8. Appuyez sur la touche **PAUSE** pour lancer le processus d'étalonnage du support.

   Les actions suivantes se produisent :

   - Le voyant PAUSE s'éteint.
   - Le voyant SUPPLIES (CONSOMMABLES) clignote.
   - Le panneau de configuration (imprimante ZT230 uniquement) affiche :

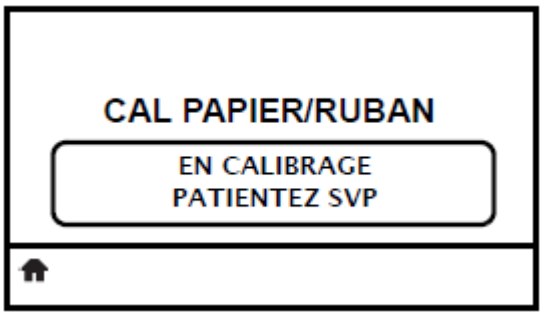

   Lorsque la configuration est terminée :

   - Le voyant SUPPLIES (CONSOMMABLES) cesse de clignoter.
   - Le voyant PAUSE clignote en jaune.
   - Le panneau de configuration (imprimante ZT230 uniquement) affiche :

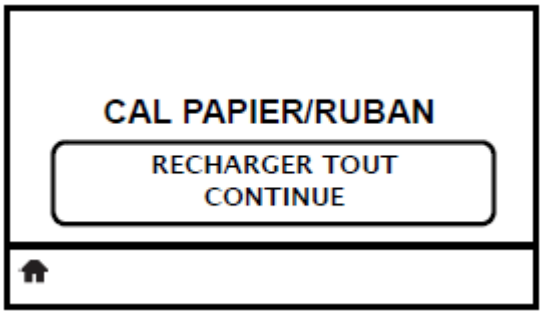

9. Ouvrez l'ensemble de la tête d'impression en faisant pivoter le levier d'ouverture de la tête d'impression.

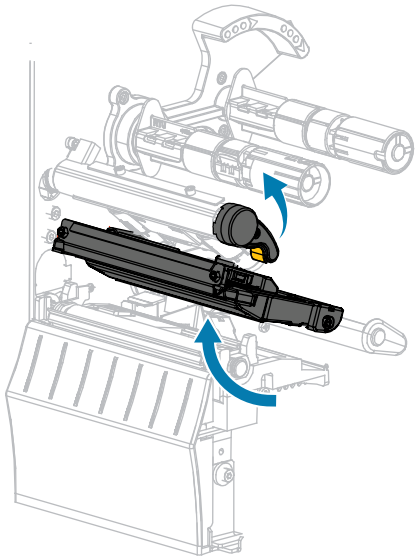

10. Tirez le support vers l'avant jusqu'à ce qu'une étiquette soit positionnée sous les capteurs de support.

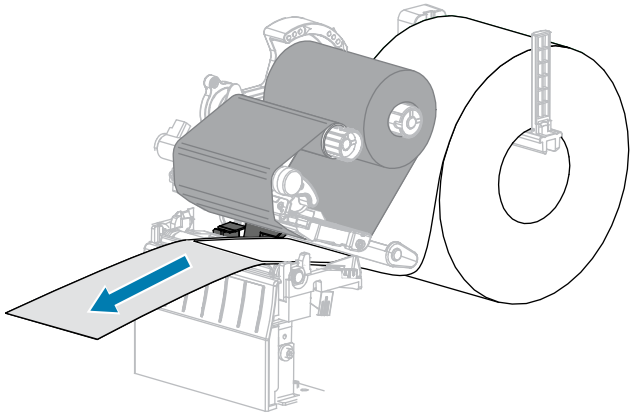

11. Rechargez le ruban (le cas échéant).

12. Fermez la tête d'impression.

13. Refermez le cache du support.

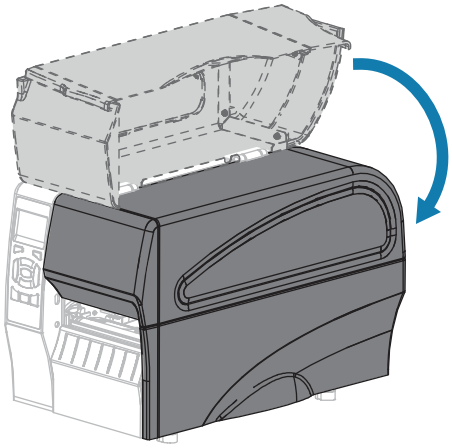

14. Appuyez sur la touche **PAUSE** pour activer l'impression.
15. Appuyez sur la touche **FEED (ALIMENTER)** pour vérifier si l'étalonnage a réussi.

    Si une étiquette est correctement alimentée à chaque fois, l'imprimante est correctement étalonnée.

Réglage de la pression de la tête d'impression

Il peut être nécessaire de régler la pression de la tête d'impression lorsque l'impression est trop claire d'un côté, si vous utilisez un support épais ou lorsque le support se déporte d'un côté à l'autre au cours de l'impression. Utilisez la pression de la tête d'impression la plus faible possible pour obtenir une bonne qualité d'impression.

Les cadrans de réglage de la pression de la tête d'impression comportent des repères de réglage allant de 1 à 4 par incréments d'un demi.

Figure 6 Cadrans de réglage de la pression de la tête d'impression

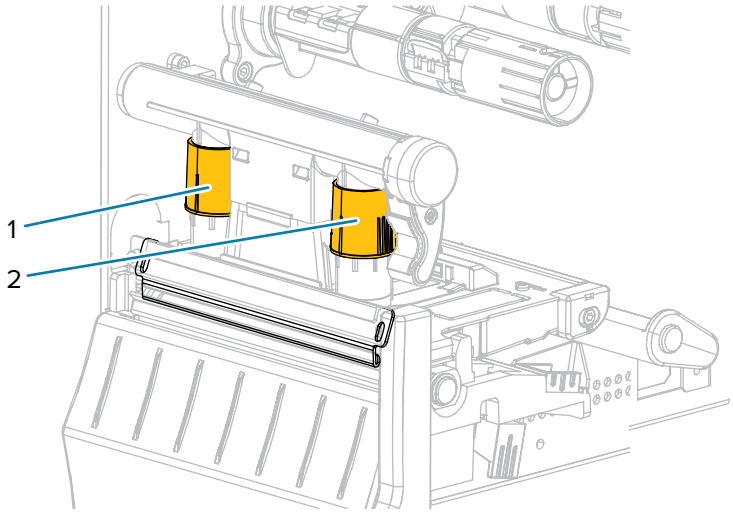

1	Cadran interne
2	Cadran externe

Si besoin, réglez les cadrans de réglage de la pression de la tête d'impression comme suit :

Si le support...	Alors...
Nécessite une pression supérieure pour une impression correcte	Faites passer les deux cadrans à la position supérieure. 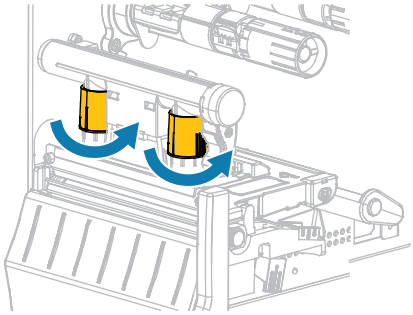
Se décale vers la gauche lors de l'impression	Faites passer le cadran externe à la position supérieure. 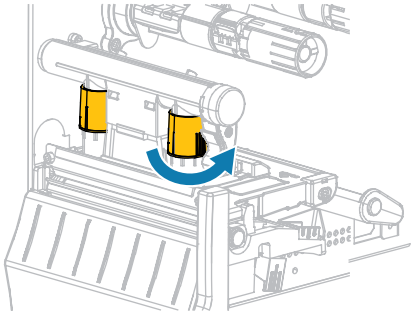 OU Faites passer le cadran interne à la position inférieure. 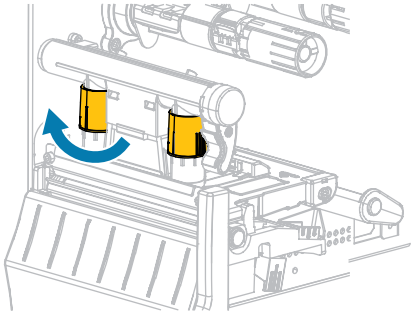
Se décale vers la droite lors de l'impression	Faites passer le cadran interne à la position supérieure. 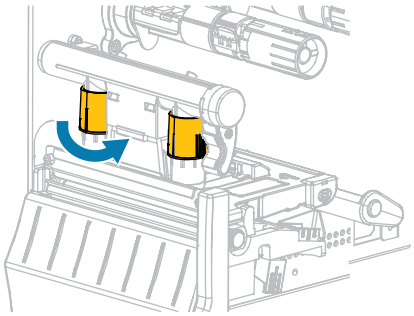 OU

Si le support...	Alors...
	Faites passer le cadran externe à la position inférieure. 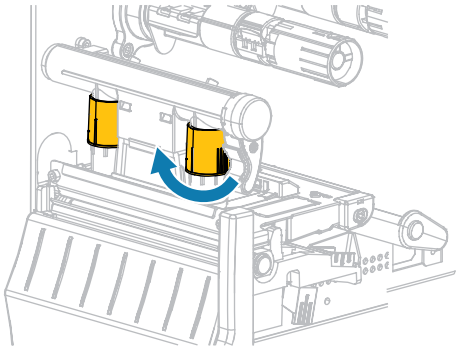
Est imprimé trop clairement sur le côté gauche de l'étiquette.	Faites passer le cadran interne à la position supérieure. 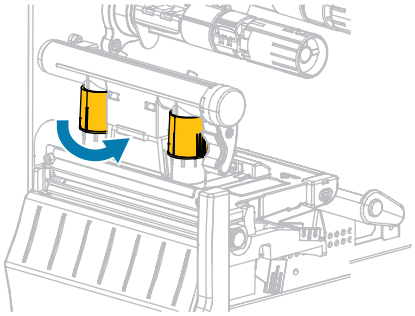
Est imprimé trop clairement sur le côté droit de l'étiquette.	Faites passer le cadran externe à la position supérieure. 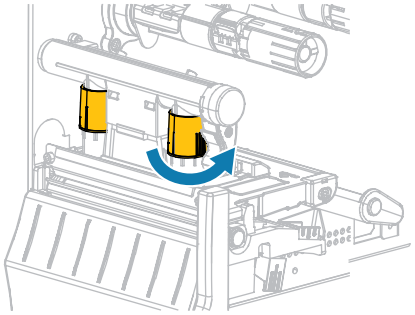

Réglage de la tension du ruban

Pour que l'imprimante fonctionne correctement, l'axe d'alimentation du ruban et l'axe d'entraînement du ruban doivent avoir le même réglage de tension (tension normale ou faible). Utilisez le réglage de tension normale indiqué ci-dessous dans la plupart des applications. Si vous utilisez un ruban étroit ou rencontrez des problèmes de ruban, vous devrez peut-être réduire la tension du ruban.

Réglage de tension normale

Pour placer les axes du ruban en position normale, tirez fermement sur chaque capuchon d'extrémité d'axe jusqu'à ce qu'il s'étende et s'enclenche à son emplacement. Utilisez ce réglage pour la plupart des applications.

Figure 7 Réglage de tension normale (capuchons d'extrémité d'axe retirés)

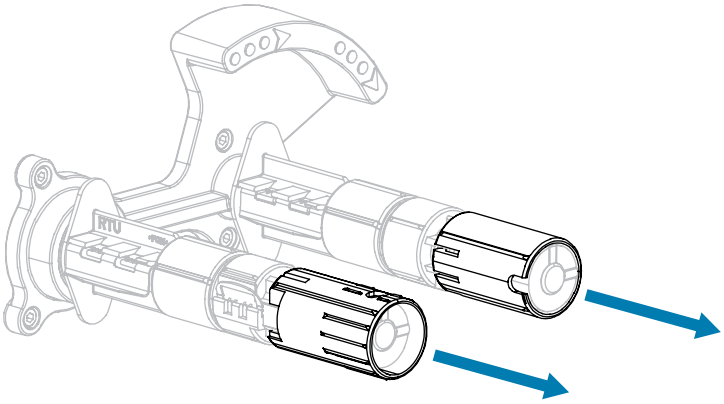

Réglage de tension faible

Pour placer un axe en position de tension faible, poussez fermement le capuchon d'extrémité jusqu'à ce qu'il se rétracte et s'enclenche à son emplacement. Utilisez ce réglage uniquement lorsque cela est nécessaire, par exemple si le ruban provoque des marques de frottement au début d'un rouleau ou si la tension normale bloque le ruban à la fin du rouleau.

Figure 8 Axes de ruban : réglage de basse tension (capuchons d'extrémité d'axe enfoncés)

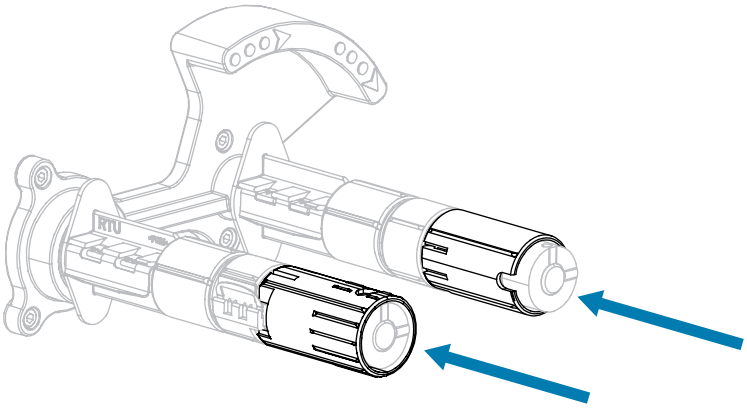

Retrait d'un ruban usagé

Retirez le ruban usagé de l'axe d'enroulement du ruban à chaque fois que vous changez le rouleau de ruban.

1. Le ruban est-il terminé ?

Si...	Alors...
Terminé	Passez à l'étape suivante.

Si...	Alors...
N'est pas terminé	**a.** Coupez ou cassez le ruban avant l'axe d'enroulement du ruban. 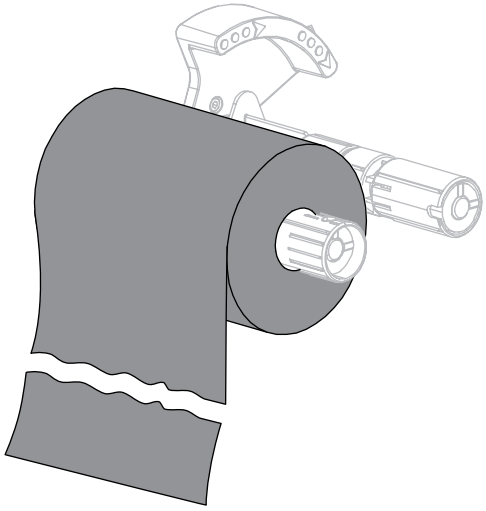 **b.** Passez à l'étape suivante.

2. Faites glisser la bobine avec le ruban usagé hors de l'axe d'enroulement du ruban.

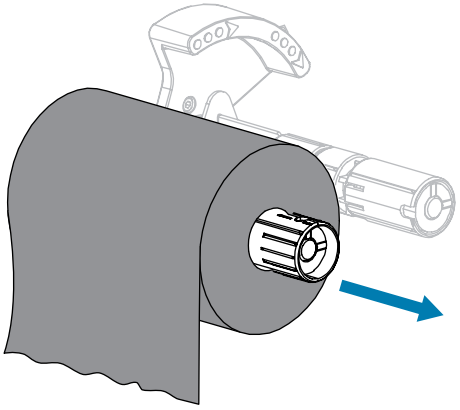

3. Jetez le ruban usagé. Vous pouvez réutiliser la bobine vide de l'axe d'alimentation du ruban en la déplaçant sur l'axe d'enroulement du ruban.
4. Rechargez le ruban en suivant les instructions de la section Chargement du ruban à la page 27.

Maintenance quotidienne

Cette section présente les procédures de nettoyage et de maintenance de routine.

Planning et procédures de nettoyage

La maintenance préventive de routine représente un élément essentiel du fonctionnement normal de l'imprimante. En prenant soin de votre imprimante, vous pouvez minimiser les problèmes potentiels afin d'atteindre et de maintenir vos normes de qualité d'impression.

Au fil du temps, le mouvement du support ou du ruban à travers la tête d'impression cause l'usure du revêtement de protection en céramique, ce qui expose et peut endommager les composants d'impression (points). Pour éviter toute abrasion :

- Nettoyez fréquemment la tête d'impression.
- Réduisez les paramètres de pression exercée sur la tête d'impression et de température de gravure (intensité) en optimisant l'équilibre entre les deux.
- Lorsque vous utilisez le mode transfert thermique, assurez-vous que le ruban est aussi large ou plus large que le support afin d'éviter d'exposer les composants de la tête d'impression à un matériau d'étiquette plus abrasif.

IMPORTANT : Zebra n'est pas responsable des dommages causés par l'utilisation de produits de nettoyage liquides sur cette imprimante.

Des procédures de nettoyage spécifiques sont fournies dans les pages suivantes. Ce tableau indique le planning de nettoyage recommandé. Ces intervalles sont fournis à titre indicatif uniquement. Vous devrez peut-être nettoyer l'élément plus souvent, en fonction de votre application et de votre support.

Tableau 10 Planning de nettoyage recommandé

Domaine	Méthode	Intervalle
Tête d'impression	Solvant*	Mode thermique direct : après chaque rouleau de support (ou 150 m [500 pieds] de support en accordéon). Mode transfert thermique : après chaque rouleau de ruban.
Contre-rouleau	Solvant*	
Capteurs de support	Soufflage d'air	
Capteur de ruban	Soufflage d'air	
Chemin du support	Solvant*	

Tableau 10 Planning de nettoyage recommandé (Continued)

Domaine		Méthode	Intervalle
Chemin du ruban		Solvant*	
Rouleau de pincement (pièce de l'option de décollage)		Solvant*	
Module de massicot	Si vous coupez un support continu et sensible à la pression	Solvant*	Après chaque rouleau de support (ou plus fréquemment, selon votre application et votre support).
	Si vous coupez une pile d'étiquettes ou de la bande d'étiquette	Solvant* et soufflage d'air	Après deux ou trois rouleaux de support.
Barre de déchirement/décollage		Solvant*	Une fois par mois.
Capteur Prendre l'étiquette		Soufflage d'air	Une fois tous les six mois.

* Zebra recommande d'utiliser un kit de maintenance préventive (référence 47362). Il est également possible d'utiliser un écouvillon propre trempé dans une solution d'alcool isopropylique (90 % minimum) et d'eau déminéralisée (10 % maximum) au lieu du kit.

Nettoyage de l'extérieur, du compartiment papier et des capteurs

Avec le temps, de la poussière, de la saleté et d'autres débris peuvent s'accumuler à l'extérieur et à l'intérieur de votre imprimante, surtout dans un environnement de fonctionnement difficile.

Extérieur de l'imprimante

Nettoyez les surfaces extérieures de l'imprimante avec un chiffon non pelucheux et une petite quantité de produit de nettoyage doux, si nécessaire. N'utilisez pas de produits de nettoyage agressifs ou abrasifs ni de solvants.

IMPORTANT :

Zebra n'est pas responsable des dommages causés par l'utilisation de produits de nettoyage liquides sur cette imprimante.

Compartiment à support et capteurs

Méthode de nettoyage des capteurs :

1. Brossez, aspirez ou soufflez de l'air sur les peluches de papier et la poussière accumulées pour les retirer des chemins des supports et des rubans.

2. Brossez, aspirez ou soufflez de l'air sur les peluches de papier et la poussière accumulées pour les retirer des capteurs.

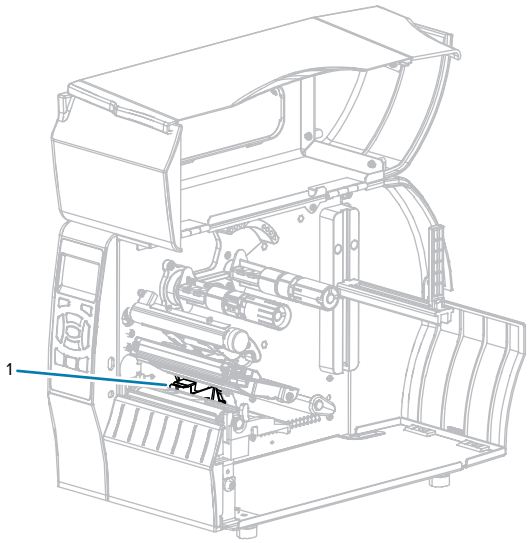

1	Capteurs

Nettoyage de la tête d'impression et du contre-rouleau

Une qualité d'impression irrégulière, telle que des espaces vides dans le code-barres ou les graphiques, peut être le signe d'une tête d'impression sale. Pour connaître le programme de nettoyage recommandé, reportez-vous à la section Tableau 10 Planning de nettoyage recommandé à la page 125.

ATTENTION : Lorsque vous effectuez des tâches à proximité d'une tête d'impression ouverte, retirez toutes vos bagues, montres, pendentifs, badges d'identification ou autres objets métalliques susceptibles de toucher la tête d'impression. Vous n'avez pas besoin de mettre l'imprimante hors tension lorsque vous travaillez à proximité d'une tête d'impression ouverte, mais Zebra vous recommande de le faire par mesure de précaution. Si vous mettez l'imprimante hors tension, tous les paramètres temporaires seront perdus, tels que les formats d'étiquette, et vous devrez les charger à nouveau avant de reprendre l'impression.

REMARQUE : Pour les imprimantes dotées d'un ensemble de pré-décollage, maintenez celui-ci fermé pendant le nettoyage du contre-rouleau afin de réduire le risque de pliage de la barre de déchirement/de pré-décollage.

Figure 9 Emplacement de la tête d'impression et du contre-rouleau

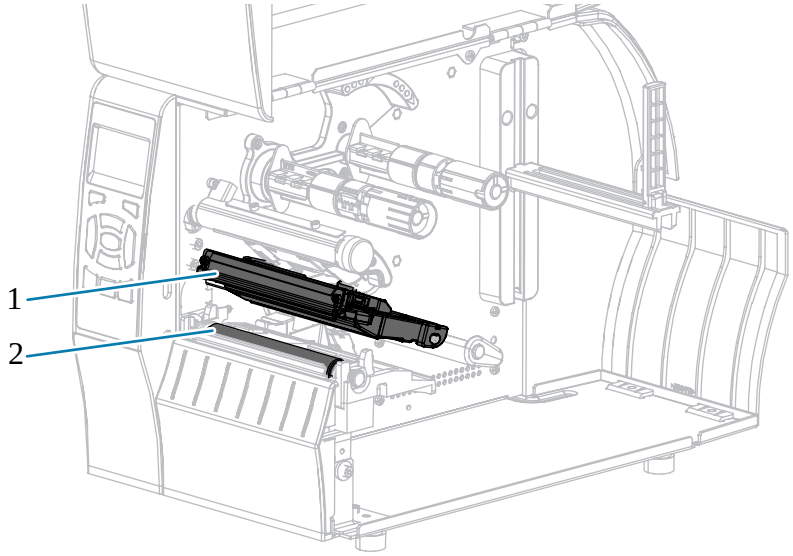

1	Ensemble de la tête d'impression
2	Contre-rouleau

ATTENTION : La tête d'impression peut être chaude et causer de graves brûlures. Laissez la tête d'impression refroidir.

ATTENTION : Avant de toucher l'ensemble de la tête d'impression, faites disparaître la charge électrique éventuellement accumulée en touchant le cadre métallique de l'imprimante ou en utilisant un bracelet et un tapis antistatiques.

1. Soulevez le cache du support.

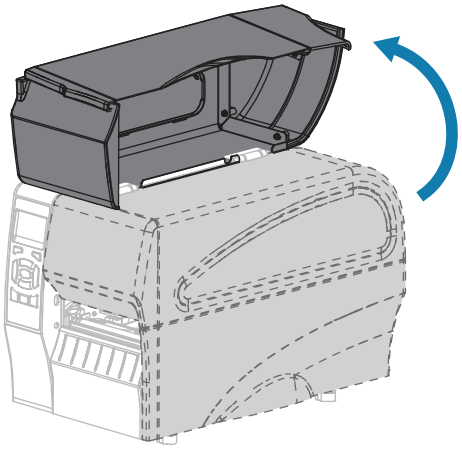

REMARQUE : La tête d'impression peut être chaude et causer de graves brûlures. Laissez la tête d'impression refroidir.

2. Faites pivoter le levier d'ouverture de la tête d'impression pour dégager l'ensemble de la tête d'impression.

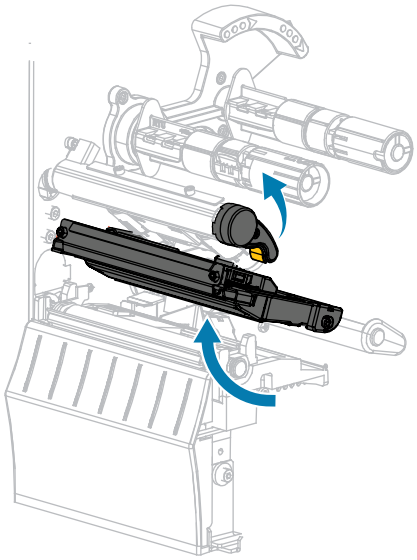

3. Retirez le ruban (le cas échéant) et le support.
4. À l'aide du tampon fourni dans le kit de maintenance préventive Zebra, essuyez la bande marron de l'ensemble de tête d'impression d'un bout à l'autre. Vous pouvez utiliser à la place de ce kit de maintenance préventive un coton-tige propre imbibé d'une solution d'alcool isopropylique à 99,7 %. Attendez quelques instants que le solvant s'évapore.

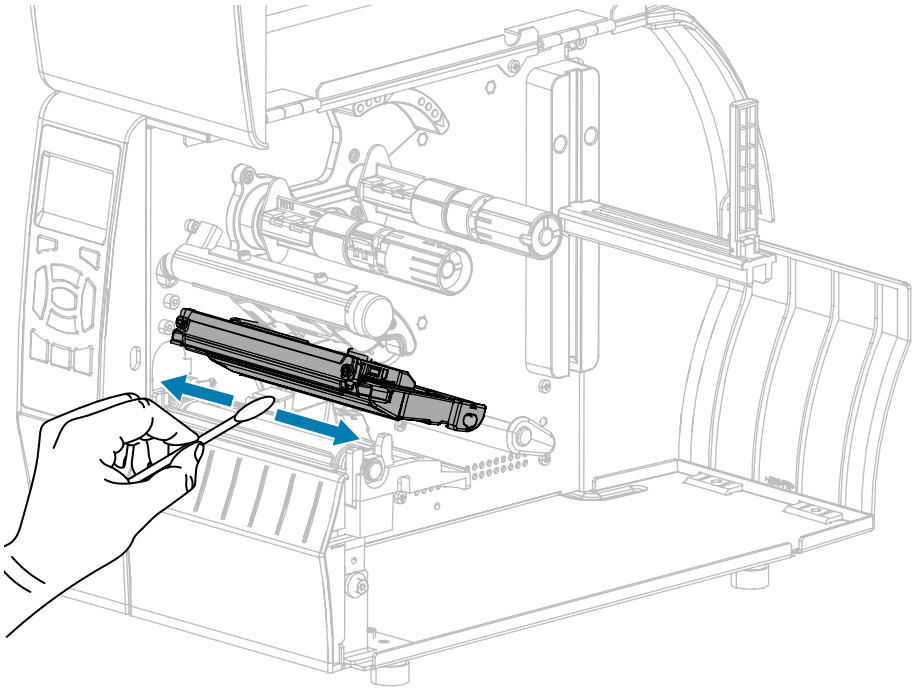

5. Tout en faisant tourner manuellement le contre-rouleau, nettoyez-le soigneusement à l'aide du coton-tige. Attendez quelques instants que le solvant s'évapore.

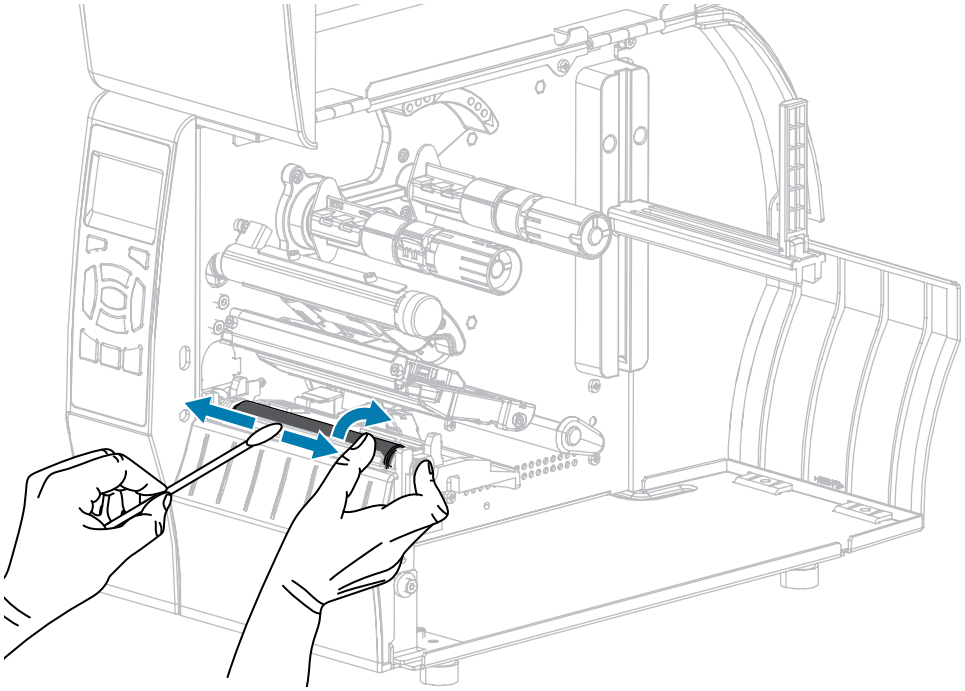

6. Rechargez le ruban (le cas échéant) et le support. Pour obtenir des instructions, reportez-vous à la section Chargement du ruban à la page 27 ou Chargement du support à la page 31. Reportez-vous au Guide de l'utilisateur pour obtenir des instructions
7. Faites pivoter le levier d'ouverture de la tête d'impression vers le bas jusqu'à ce que la tête d'impression soit en place et verrouillée.

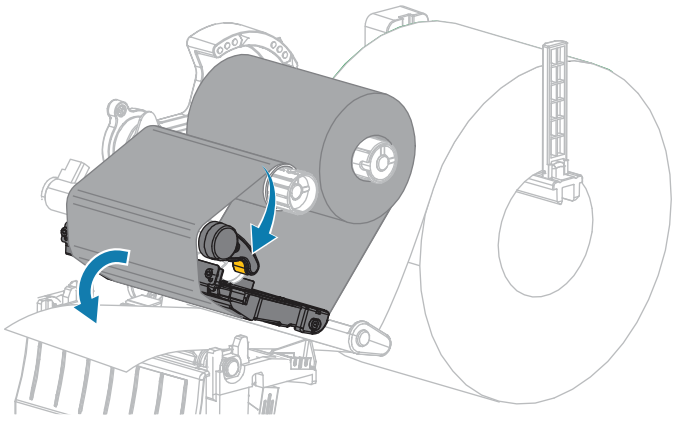

8. Refermez le cache du support.

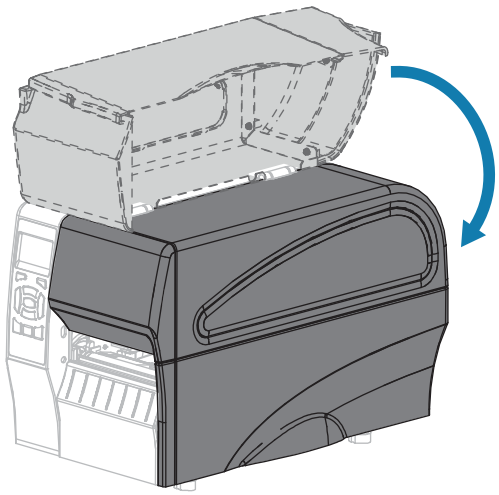

L'imprimante est prête à fonctionner.

9. Appuyez sur **PAUSE** pour quitter le mode Pause et activer l'impression.

L'imprimante peut effectuer un étalonnage de l'étiquette ou charger une étiquette, en fonction de vos paramètres.

REMARQUE : Si cela n'améliore pas la qualité d'impression, essayez de nettoyer la tête d'impression à l'aide du film de nettoyage Save-A-Printhead. Ce matériau à revêtement spécial élimine l'accumulation de saletés sans endommager la tête d'impression. Contactez votre revendeur Zebra agréé pour plus d'informations.

Nettoyage de l'ensemble de pré-décollage

L'ensemble de pré-décollage, qui fait partie des options de pré-décollage et d'enroulement de la bande, se compose de plusieurs rouleaux à ressort pour garantir une pression correcte des rouleaux. Nettoyez le rouleau de pincement et la barre de déchirement/pré-décollage si l'accumulation d'adhésif commence à affecter les performances de pré-décollage.

ATTENTION : N'utilisez pas votre main gauche pour faciliter la fermeture de l'ensemble de pré-décollage. Le bord supérieur du rouleau/de l'ensemble de pré-décollage pourrait vous pincer les doigts.

Si l'accumulation d'adhésif affecte les performances de pré-décollage, procédez comme suit.

1. Soulevez le cache du support.

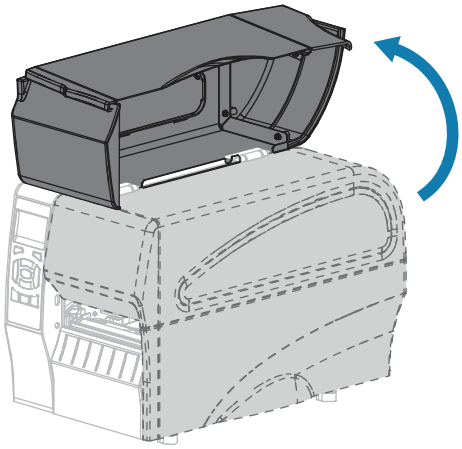

ATTENTION : La tête d'impression peut être chaude et causer de graves brûlures. Laissez la tête d'impression refroidir.

2. Ouvrez l'ensemble de la tête d'impression en faisant pivoter le levier d'ouverture de la tête d'impression.

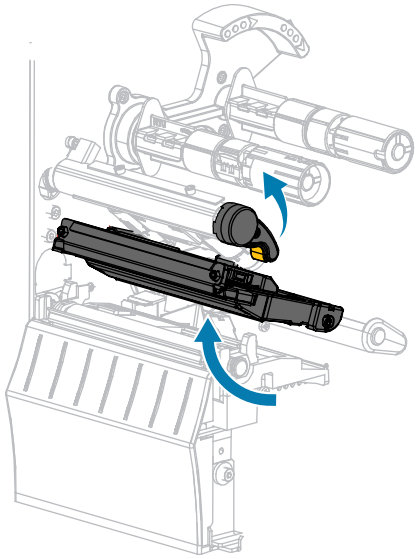

3. Baissez le levier de déverrouillage du mécanisme de pré-décollage pour ouvrir l'ensemble de pré-décollage.

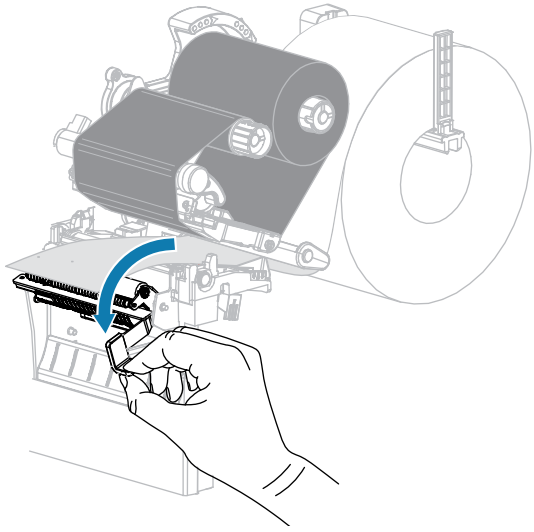

4. Retirez toute bande de support pour exposer le rouleau de pincement.
5. Tout en faisant tourner manuellement le rouleau de pincement, nettoyez-le soigneusement à l'aide du tampon du kit de maintenance préventive (référence 47362). Vous pouvez utiliser à la place de ce kit de maintenance préventive un coton-tige propre imbibé d'une solution d'alcool isopropylique à 99,7 %. Attendez quelques instants que le solvant s'évapore.

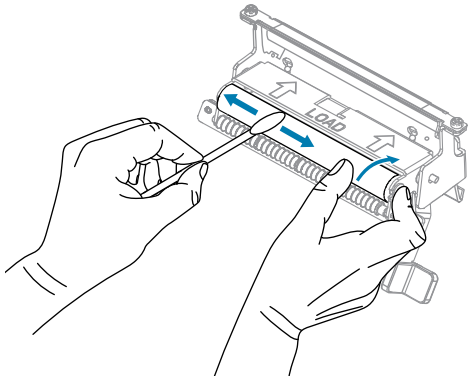

6. Utilisez le tampon pour retirer l'excédent d'adhésif de la barre de déchirement/pré-décollage. Attendez quelques instants que le solvant s'évapore.

IMPORTANT : exercez une force minimale lors du nettoyage de la barre de déchirement/pré-décollage. Une force excessive peut entraîner la courbure de la barre de déchirement/pré-décollage, ce qui peut avoir un effet négatif sur les performances de pré-décollage.

7. Rechargez la bande de support dans le mécanisme de pré-décollage. Pour obtenir des instructions, reportez-vous à la section Étapes finales pour le mode de pré-décollage (avec ou sans enroulement de la bande) à la page 41.

ATTENTION : Utilisez le levier de déverrouillage du mécanisme de pré-décollage et votre main droite pour fermer l'ensemble de pré-décollage. N'utilisez pas votre main gauche pour faciliter la fermeture. Le bord supérieur du rouleau/de l'ensemble de pré-décollage pourrait vous pincer les doigts.

8. Fermez l'ensemble de pré-décollage à l'aide du levier de déverrouillage du mécanisme de pré-décollage.

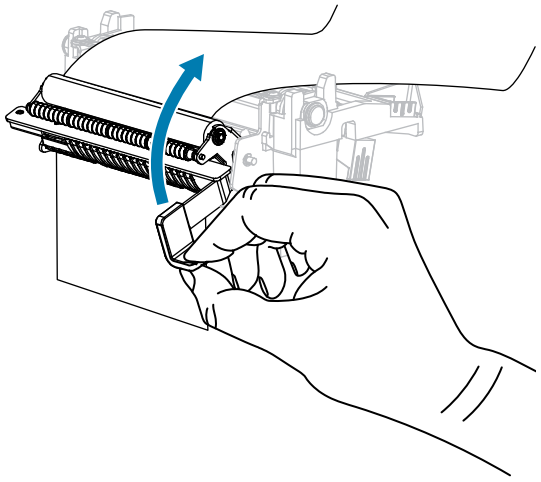

9. Faites pivoter le levier d'ouverture de la tête d'impression vers le bas jusqu'à ce que la tête d'impression soit en place et verrouillée.

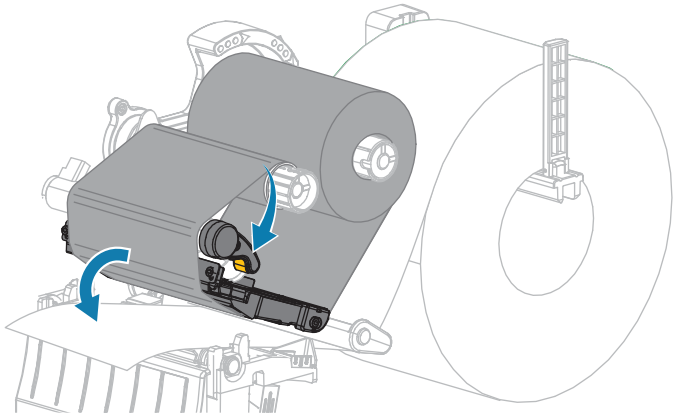

10. Refermez le cache du support.

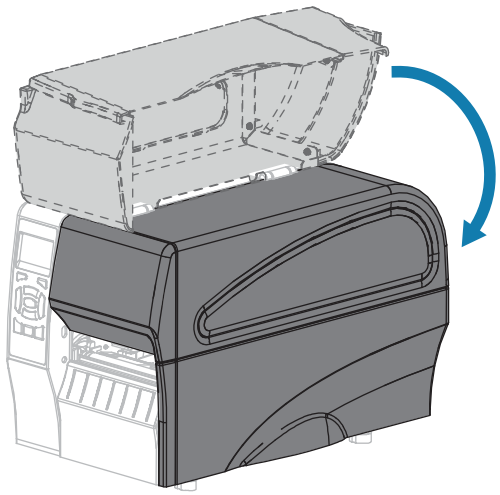

L'imprimante est prête à fonctionner.

11. Appuyez sur **PAUSE** pour quitter le mode Pause et activer l'impression.

L'imprimante peut effectuer un étalonnage de l'étiquette ou charger une étiquette, en fonction de vos paramètres.

Nettoyage et lubrification du module de massicot

Si le massicot ne coupe pas les étiquettes proprement ou si les étiquettes restent bloquées, nettoyez-le.

ATTENTION : Pour garantir la sécurité du personnel, mettez toujours l'imprimante hors tension et débranchez-la avant d'effectuer cette procédure.

1. Soulevez le cache du support.

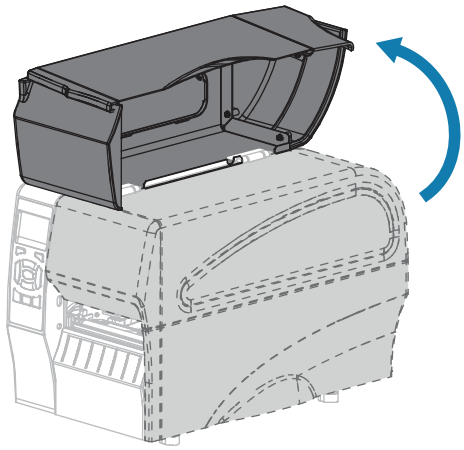

2. Mettez l'imprimante hors tension (O) et débranchez le cordon d'alimentation CA.
3. Retirez le support chargé qui passe dans le module de massicot.

4. Desserrez et retirez la vis papillon et la rondelle de blocage situées sur la protection du massicot.

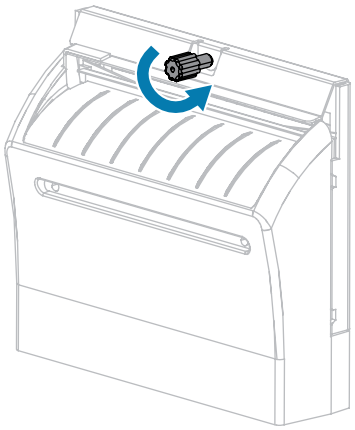

ATTENTION : La lame de découpe est bien aiguisée. Ne touchez pas et ne frottez pas la lame avec vos doigts.

5. Retirez la protection du massicot.

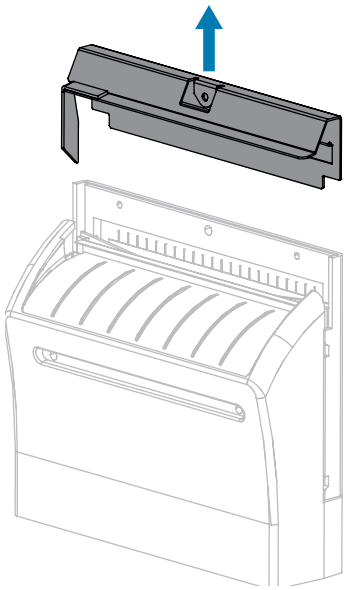

6. Si besoin, faites tourner la vis papillon du moteur du massicot afin d'exposer complètement la lame en V du massicot.

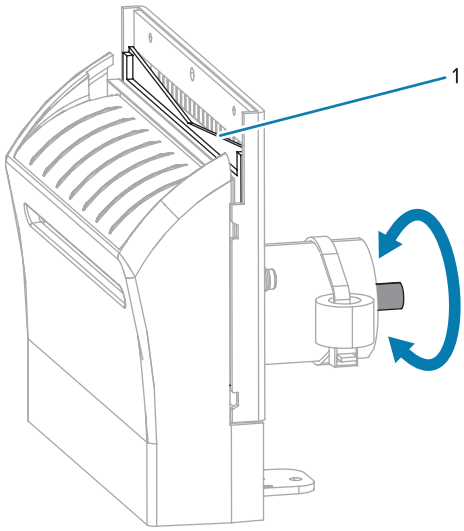

7. Utilisez l'écouvillon du kit de maintenance préventive (référence 47362) pour essuyer le long de la surface de coupe supérieure (1) et de la lame de découpe (2). Vous pouvez utiliser un écouvillon propre imbibé d'alcool isopropylique à 90 % au lieu du kit de maintenance préventive. Attendez quelques instants que le solvant s'évapore.

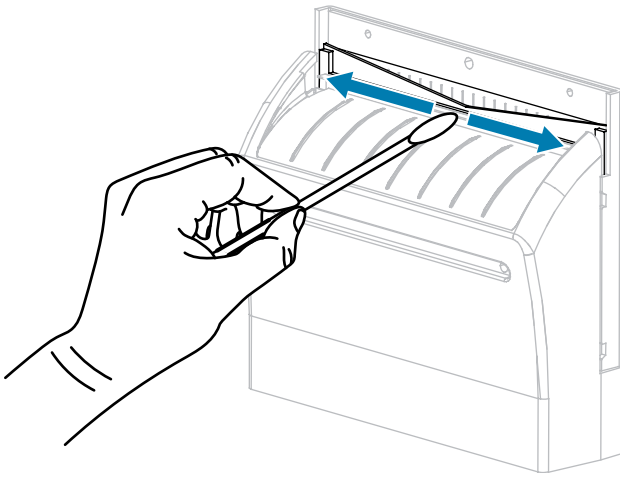

8. Une fois que le solvant s'est évaporé, trempez un écouvillon propre dans un lubrifiant à base de silicone haute viscosité à usage général ou d'huile PTFE.

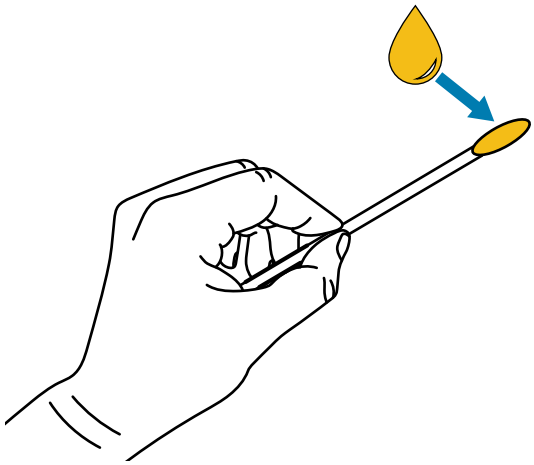

9. Appliquez-en une couche uniforme le long de toutes les surfaces exposées des deux lames de coupe. Retirez tout excès d'huile afin qu'elle n'entre pas en contact avec la tête d'impression ou le contre-rouleau.

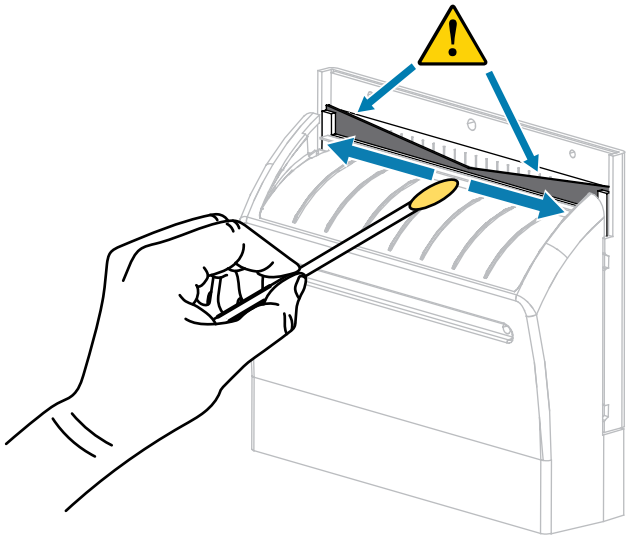

ATTENTION : La lame de découpe est bien aiguisée. Remplacez la protection du massicot afin de garantir la sécurité de l'opérateur.

10. Remettez la protection du massicot en place puis fixez-la avec la vis papillon et la rondelle de blocage que vous avez retirées précédemment.

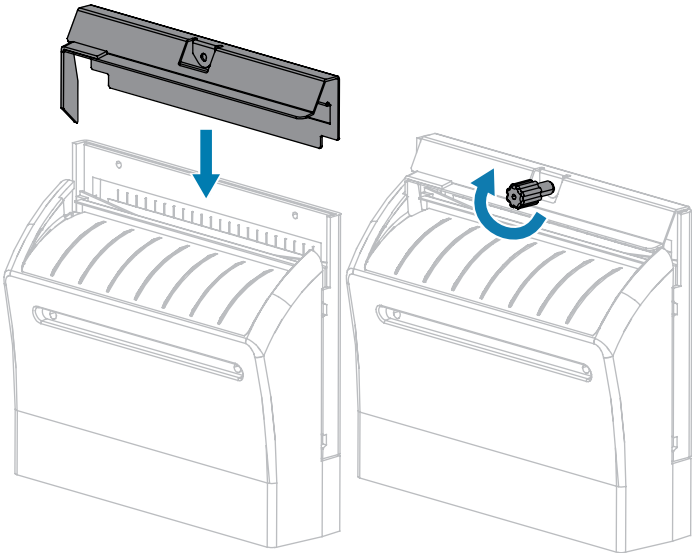

11. Refermez le cache du support.

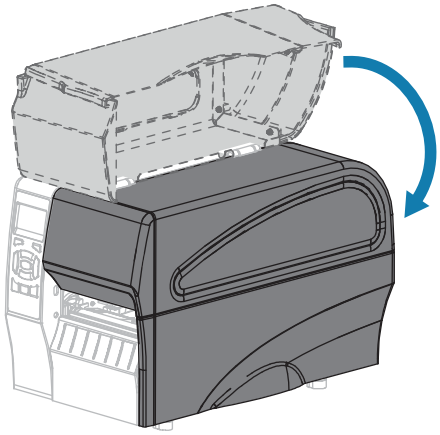

12. Branchez l'imprimante à sa source d'alimentation, puis mettez-la sous tension (I).

    La lame de découpe se replace en position de fonctionnement.

13. Si les performances du massicot continuent d'être insuffisantes, contactez un technicien de maintenance agréé.

Remplacement des composants de l'imprimante

Certains composants de l'imprimante, tels que la tête d'impression et le contre-rouleau, peuvent s'user au fil du temps et être facilement remplacés. Un nettoyage régulier peut prolonger la durée de vie de certains de ces composants.

Pour plus d'informations sur les intervalles de nettoyage recommandés, reportez-vous à la section Planning et procédures de nettoyage à la page 125.

Commande de pièces de rechange

Pour obtenir une qualité d'impression optimale et des performances d'impression élevées sur l'ensemble de notre gamme de produits, Zebra recommande vivement d'utiliser des consommables Zebra d'origine dans le cadre de la solution complète. Plus précisément, les imprimantes ZT210, ZT220 et ZT230 sont conçues pour fonctionner uniquement avec des têtes d'impression Zebra d'origine, optimisant ainsi la sécurité et la qualité d'impression.

Contactez votre revendeur Zebra agréé pour vous renseigner sur la commande de pièces de rechange.

Recyclage des composants de l'imprimante

La majorité des composants de cette imprimante sont recyclables. La carte logique principale de l'imprimante peut comporter une batterie. Vous devez la mettre au rebut de manière appropriée.

Ne jetez aucun composant de l'imprimante avec les déchets municipaux non triés. Mettez la batterie au rebut conformément aux réglementations locales et recyclez les autres composants de l'imprimante en respectant les normes locales. Pour plus d'informations, consultez la page www.zebra.com/environment.

Lubrification

Le module de découpe est le seul élément de l'imprimante qui doit être lubrifié. Suivez les instructions de la section Nettoyage et lubrification du module de massicot à la page 135. Lubrifiez uniquement cette pièce de l'imprimante.

ATTENTION : Certains lubrifiants disponibles sur le marché endommagent les pièces mécaniques et les éléments de finition lorsqu'ils sont utilisés sur cette imprimante.

Dépannage

Cette section fournit des informations sur les erreurs que vous pourriez avoir besoin de résoudre. Elle comprend divers tests de diagnostic.

Pour consulter des vidéos de certaines procédures courantes, rendez-vous sur www.zebra.com/zt200-info.

Signification des voyants lumineux

Les voyants lumineux du panneau de commande indiquent l'état actuel de l'imprimante. Consultez la section Panneau de configuration à la page 10.

Tableau 11 État de l'imprimante comme indiqué par les voyants lumineux

Voyants lumineux	État
	Voyant STATUS (ÉTAT) vert fixe (les autres voyants restent jaunes pendant 2 secondes lors de la mise sous tension de l'imprimante). L'imprimante est prête.
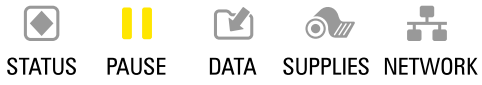	Voyant PAUSE jaune fixe. L'imprimante est en pause.
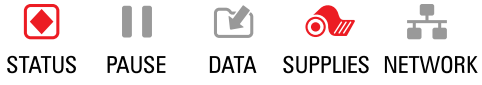	Voyant STATUS (ÉTAT) rouge fixe. Voyant SUPPLIES (CONSOMMABLES) rouge fixe. Le consommable (support) est vide. L'imprimante requiert votre attention et ne peut pas continuer sans l'intervention de l'utilisateur.
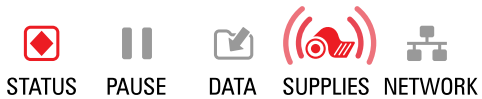	Voyant STATUS (ÉTAT) rouge fixe. Voyant SUPPLIES (CONSOMMABLES) rouge clignotant. Le consommable (ruban) est vide. L'imprimante requiert votre attention et ne peut pas continuer sans l'intervention de l'utilisateur.
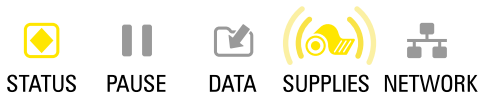	Voyant STATUS (ÉTAT) jaune fixe. Voyant SUPPLIES (CONSOMMABLES) jaune clignotant. L'imprimante est en mode Thermique direct, ce qui ne nécessite pas de ruban ; cependant, un ruban est installé dans l'imprimante.

Tableau 11 État de l'imprimante comme indiqué par les voyants lumineux (Continued)

Voyants lumineux	État
	Voyant STATUS (ÉTAT) rouge fixe. Voyant PAUSE jaune fixe. La tête d'impression est ouverte. L'imprimante requiert votre attention et ne peut pas continuer sans l'intervention de l'utilisateur.
	Voyant STATUS (ÉTAT) jaune fixe. La tête d'impression est en surchauffe. **ATTENTION :** La tête d'impression peut être chaude et causer de graves brûlures. Laissez la tête d'impression refroidir.
	Voyant STATUS (ÉTAT) jaune clignotant. Ce voyant lumineux clignotant indique l'un des états suivants : La température de la tête d'impression est insuffisante. L'alimentation est en surchauffe. La carte logique principale (MLB) est en surchauffe.
	Voyant STATUS (ÉTAT) rouge fixe. Voyant PAUSE rouge fixe. Voyant DATA (DONNÉES) rouge fixe. La tête d'impression a été remplacée par une tête d'impression qui n'est pas une tête d'impression Zebra d'origine. Installez une tête d'impression Zebra d'origine pour continuer.
	Voyant STATUS (ÉTAT) rouge clignotant. L'imprimante ne parvient pas à lire le paramètre ppp de la tête d'impression.
Imprimantes avec option Ethernet filaire ZebraNet	
	Voyant NETWORK (RÉSEAU) éteint. Aucune liaison Ethernet n'est disponible.
	Voyant NETWORK (RÉSEAU) vert fixe. Une liaison 100Base-T a été détectée.
	Voyant NETWORK (RÉSEAU) jaune fixe. Une liaison 10Base-T a été détectée.
	Voyant NETWORK (RÉSEAU) rouge fixe. Une condition d'erreur Ethernet existe. L'imprimante n'est pas connectée à votre réseau.
Imprimantes avec option sans fil ZebraNet	

Tableau 11 État de l'imprimante comme indiqué par les voyants lumineux (Continued)

Voyants lumineux	État
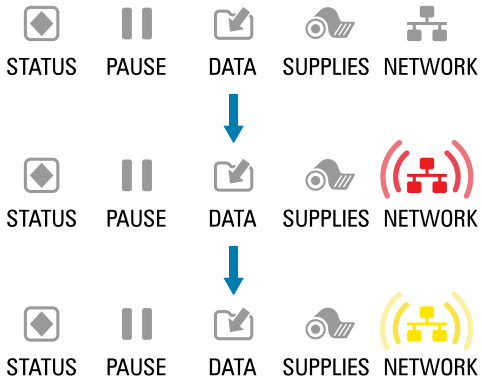	Voyant NETWORK (RÉSEAU) éteint. Une radio a été détectée lors de la mise sous tension. L'imprimante tente de s'associer au réseau. Le voyant clignote en rouge pendant que l'imprimante s'associe au réseau. Puis le voyant clignote en jaune pendant que l'imprimante s'authentifie auprès du réseau.
	Voyant NETWORK (RÉSEAU) vert fixe. La radio est associée à votre réseau et authentifiée, et le signal WLAN est fort.
	Voyant NETWORK (RÉSEAU) vert clignotant. WLAN : la radio est associée à votre réseau et authentifiée, mais le signal WLAN est faible.
	Voyant NETWORK (RÉSEAU) rouge fixe. Une condition d'erreur WLAN existe. L'imprimante n'est pas connectée à votre réseau.

Problèmes d'impression

Ce tableau identifie les problèmes éventuels liés à l'impression ou à la qualité d'impression, les causes probables et les solutions recommandées.

Tableau 12 Problèmes d'impression

Problème	Cause probable	Solution recommandée
Problèmes généraux de qualité d'impression	La vitesse d'impression de l'imprimante est incorrecte.	Pour une qualité d'impression optimale, réglez la vitesse d'impression sur le paramètre le plus faible possible pour votre application via le panneau de commande, le pilote ou le logiciel. Vous pouvez effectuer le test automatique FEED pour déterminer les paramètres optimaux pour votre imprimante. Reportez-vous à la section Vitesse d'impression pour savoir comment modifier la vitesse d'impression.
	Vous utilisez une combinaison incorrecte d'étiquettes et de ruban pour votre application.	Passez à un autre type de support ou de ruban pour trouver une combinaison compatible. Si nécessaire, contactez votre revendeur ou distributeur Zebra agréé pour obtenir des informations et des conseils.

Tableau 12 Problèmes d'impression (Continued)

Problème	Cause probable	Solution recommandée
	Le niveau d'intensité de l'imprimante est incorrect.	Pour une qualité d'impression optimale, réglez l'intensité sur le paramètre le plus faible possible pour votre application. Vous pouvez effectuer le test automatique FEED pour déterminer le paramètre d'intensité idéal. Reportez-vous à la section Intensité d'impression pour savoir comment modifier le paramètre d'intensité.
	La tête d'impression est sale.	Nettoyez la tête d'impression et le contre-rouleau. Reportez-vous à la section Nettoyage de la tête d'impression et du contre-rouleau.
	Pression incorrecte ou inégale de la tête d'impression.	Réglez la pression de la tête d'impression sur la valeur minimale requise pour obtenir une bonne qualité d'impression. Reportez-vous à la section Réglage de la pression de la tête d'impression.
Perte de l'enregistrement d'impression sur les étiquettes. Déport vertical excessif de l'enregistrement de début de page	Le contre-rouleau est sale.	Nettoyez la tête d'impression et le contre-rouleau. Reportez-vous à la section Nettoyage de la tête d'impression et du contre-rouleau.
	Les guides de support sont mal positionnés.	Assurez-vous que les guides de support sont correctement positionnés. Reportez-vous à la section Chargement du support.
	Le type de support n'est pas défini correctement.	Réglez l'imprimante sur le type de support approprié (espace/encoche, continu ou marque). Reportez-vous à la section Types de support.
	Le support n'est pas chargé correctement.	Chargez le support correctement. Reportez-vous à la section Chargement du support.
Longues traces d'impressions manquantes sur plusieurs étiquettes	Élément d'impression endommagé.	Appelez un technicien de maintenance.
	Ruban replié.	Reportez-vous aux causes et solutions des problèmes de ruban replié à la section Problèmes de ruban.
Fines lignes grises angulaires sur les étiquettes vierges	Ruban replié.	Reportez-vous aux causes et solutions des problèmes de ruban replié à la section Problèmes de ruban.
Impression trop claire ou trop foncée sur toute l'étiquette	Le support ou le ruban n'est pas conçu pour un fonctionnement à grande vitesse.	Remplacez les consommables par ceux recommandés pour un fonctionnement à grande vitesse.

Tableau 12 Problèmes d'impression (Continued)

Problème	Cause probable	Solution recommandée
	Vous utilisez une combinaison incorrecte de supports et de rubans pour votre application.	Passez à un autre type de support ou de ruban pour trouver une combinaison compatible. Si nécessaire, contactez votre revendeur ou distributeur Zebra agréé pour obtenir des informations et des conseils.
	Vous utilisez un ruban avec un support thermique direct.	Le support thermique direct ne nécessite pas de ruban. Pour déterminer si vous utilisez un support thermique direct, effectuez le test de rayure de l'étiquette dans Quand utiliser le ruban à la page 21.
	Pression incorrecte ou inégale de la tête d'impression.	Réglez la pression de la tête d'impression sur la valeur minimale requise pour obtenir une bonne qualité d'impression. Voir Réglage de la pression de la tête d'impression à la page 120.
Marques de bavures sur les étiquettes	Le support ou le ruban n'est pas conçu pour un fonctionnement à grande vitesse.	Remplacez les consommables par ceux recommandés pour un fonctionnement à grande vitesse.
Erreur d'enregistrement/ étiquettes ignorées	L'imprimante n'est pas étalonnée.	Étalonnez l'imprimante. Voir Étalonnage des capteurs de ruban et de support à la page 113.
	Format d'étiquette incorrect.	Vérifiez le format de votre étiquette et corrigez-le si nécessaire.
Erreur d'enregistrement et erreur d'impression d'une à trois étiquettes	Le contre-rouleau est sale.	Nettoyez la tête d'impression et le contre-rouleau. Voir Nettoyage de la tête d'impression et du contre-rouleau à la page 127.
	Le support n'est pas conforme aux spécifications.	Utilisez un support conforme aux spécifications. Voir Spécifications des supports à la page 174.
Déport vertical en position de début de page	L'imprimante n'est pas étalonnée.	Étalonnez l'imprimante. Voir Étalonnage des capteurs de ruban et de support à la page 113.
	Le contre-rouleau est sale.	Nettoyez la tête d'impression et le contre-rouleau. Voir Nettoyage de la tête d'impression et du contre-rouleau à la page 127.
Déport vertical de l'image ou de l'étiquette	L'imprimante utilise des étiquettes non continues, mais elle est configurée en mode continu.	Réglez l'imprimante sur le type de support approprié (espace/encoche, continu ou marque ; voir Types de support) et étalonnez l'imprimante, si nécessaire (voir Étalonnage des capteurs de ruban et de support à la page 113).
	Le capteur de support n'est pas étalonné correctement.	Étalonnez l'imprimante. Voir Étalonnage des capteurs de ruban et de support à la page 113.

Tableau 12 Problèmes d'impression (Continued)

Problème	Cause probable	Solution recommandée
	Le contre-rouleau est sale.	Nettoyez la tête d'impression et le contre-rouleau. Voir Nettoyage de la tête d'impression et du contre-rouleau à la page 127.
	Paramètres de pression de la tête d'impression incorrects (leviers). a	Réglez la pression de la tête d'impression pour garantir un fonctionnement correct. Voir Réglage de la pression de la tête d'impression à la page 120.
	Le support ou le ruban n'est pas chargé correctement.	Assurez-vous que le support et le ruban sont chargés correctement. Voir Chargement du ruban à la page 27 et Chargement du support à la page 31.
	Support incompatible.	Vous devez utiliser un support conforme aux spécifications de l'imprimante. Assurez-vous que les espaces ou les encoches entre les étiquettes sont de 2 à 4 mm et qu'ils sont positionnés de manière cohérente (voir Spécifications des supports à la page 174).
Le code-barres imprimé sur une étiquette ne peut pas être scanné.	Le code-barres n'est pas conforme aux spécifications car l'impression est trop claire ou trop foncée.	Exécutez le Test automatique FEED à la page 161. Réglez les paramètres d'intensité ou de vitesse d'impression selon vos besoins.
	Il n'y a pas assez d'espace autour du code-barres.	Laissez un espace d'au moins 3,2 mm (1/8 pouce) entre le code-barres et les autres zones imprimées sur l'étiquette et entre le code-barres et le bord de l'étiquette.
Échec de l'étalonnage automatique.	Le support ou le ruban n'est pas chargé correctement.	Assurez-vous que le support et le ruban sont chargés correctement. Voir Chargement du ruban à la page 27 et Chargement du support à la page 31.
	Les capteurs n'ont pas détecté le support ou le ruban.	Étalonnez l'imprimante. Voir Étalonnage des capteurs de ruban et de support à la page 113.
	Les capteurs sont sales ou mal positionnés.	Assurez-vous que les capteurs sont propres et correctement positionnés.
	Le type de support n'est pas défini correctement.	Réglez l'imprimante sur le type de support approprié (espace/encoche, continu ou marque). Reportez-vous à la section Types de support.

Problèmes de ruban

Ce tableau identifie les problèmes susceptibles de se produire avec le ruban, les causes probables et les solutions recommandées.

Pour consulter des vidéos de certaines procédures courantes, rendez-vous sur www.zebra.com/zt200-info.

Tableau 13 Problèmes de ruban

Problème	Cause probable	Solution recommandée
Ruban cassé ou fondu	Réglage de l'intensité trop élevé.	Réduisez le paramètre d'intensité. Reportez-vous à la section Intensité d'impression pour savoir comment modifier le paramètre d'intensité. Nettoyez soigneusement la tête d'impression. Voir Nettoyage de la tête d'impression et du contre-rouleau à la page 127.
	Le ruban est enduit sur le mauvais côté et ne peut pas être utilisé dans cette imprimante.	Remplacez le ruban par un ruban enduit du bon côté. Pour de plus amples informations, consultez la section Face enduite du ruban à la page 22.
Le ruban glisse ou n'avance pas correctement	La tension du ruban n'est pas réglée correctement.	Modifiez les paramètres de tension sur les broches du ruban. Voir Réglage de la tension du ruban à la page 122.
Ruban replié	Le ruban n'a pas été chargé correctement.	Chargez le ruban correctement. Voir Chargement du ruban à la page 27.
	Température de fusion incorrecte.	Pour une qualité d'impression optimale, réglez l'intensité sur le paramètre le plus faible possible pour votre application. Vous pouvez effectuer le Test automatique FEED à la page 161 pour déterminer le paramètre d'intensité idéal. Reportez-vous à la section Intensité d'impression pour savoir comment modifier le paramètre d'intensité.
	Pression incorrecte ou inégale de la tête d'impression.	Réglez la pression de la tête d'impression sur la valeur minimale requise pour obtenir une bonne qualité d'impression. Voir Réglage de la pression de la tête d'impression à la page 120.
	Le support ne se charge pas correctement et « oscille » d'un côté à l'autre.	Assurez-vous que le support est bien placé en ajustant le guide de support, ou appelez un technicien de maintenance.

Tableau 13 Problèmes de ruban (Continued)

Problème	Cause probable	Solution recommandée
	La tête d'impression ou le contre-rouleau est peut-être mal installé.	Appelez un technicien de maintenance.
L'imprimante ne détecte pas qu'il ne reste plus de ruban.	L'imprimante a peut-être été étalonnée sans ruban ou sans le ruban correctement chargé.	Assurez-vous que le ruban est correctement chargé afin qu'il puisse être détecté par le capteur de ruban. Sous la tête d'impression, le ruban doit être tiré le plus en arrière possible, près du pare-feu de l'imprimante. Voir Chargement du ruban à la page 27. Assurez-vous que le ruban est correctement chargé afin qu'il puisse être détecté par le capteur de ruban. Sous la tête d'impression, le ruban doit être tiré le plus en arrière possible, près du pare-feu de l'imprimante. Reportez-vous au Guide de l'utilisateur pour obtenir des instructions sur le chargement du ruban. Étalonnez l'imprimante. Voir Étalonnage des capteurs de ruban et de support à la page 113.
En mode transfert thermique, l'imprimante n'a pas détecté le ruban bien qu'il soit chargé correctement.		
L'imprimante indique qu'il n'y a plus de ruban alors que celui-ci est chargé correctement.	L'imprimante n'a pas été étalonnée pour l'étiquette et le ruban utilisés.	Étalonnez l'imprimante. Voir Étalonnage des capteurs de ruban et de support à la page 113.

Messages d'erreur

Le panneau de configuration de la ZT230 affiche des messages lorsqu'une erreur se produit. Consultez le Tableau 14 Messages d'erreur à la page 149 pour obtenir les erreurs, les causes possibles, et les solutions recommandées.

Pages d'aide rapide

La plupart des messages d'erreur incluent l'option permettant d'afficher une page d'aide rapide. Le coin inférieur droit du message affiche un code QR.

Pour accéder à une page d'aide rapide à partir d'un message d'erreur :

1. Appuyez sur la touche de **SÉLECTIONNER DROITE** pour sélectionner le **CODE QR**.

   L'imprimante affiche une page d'aide rapide spécifique à ce message d'erreur. Cette page inclut un code QR, comme celui-ci.

2. Scannez le code QR avec un smartphone.

   Votre téléphone accède à une vidéo spécifique à ce message d'erreur ou à la page d'assistance Zebra de votre imprimante.

Recherche de message d'erreur

Passez en revue l'affichage ou les voyants lumineux, examinez les causes possibles et mettez en œuvre une solution recommandée.

Tableau 14 Messages d'erreur

Affichage/voyants lumineux	Cause probable	Solution recommandée
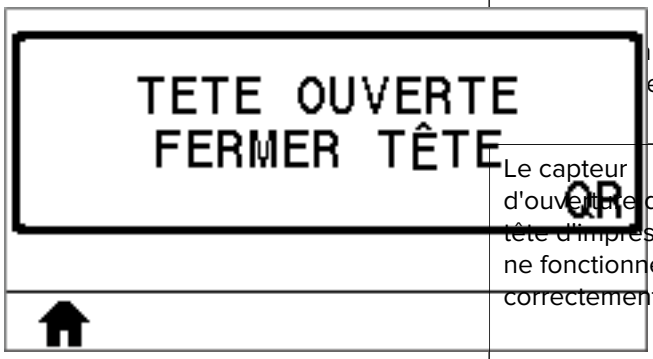 Voyant STATUS (ÉTAT) rouge fixe Voyant PAUSE jaune fixe	n'est ement	Fermez complètement la tête d'impression.
	Le capteur d'ouverture de la tête d'impression ne fonctionne pas correctement.	Appelez un technicien de maintenance pour remplacer le capteur.
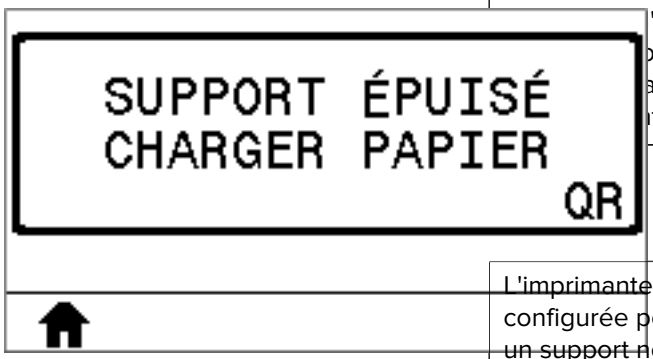 Voyant STATUS (ÉTAT) rouge fixe Voyant SUPPLIES (CONSOMMABLES) rouge fixe	'est ou argé t.	Chargez le support correctement.
		Vérifiez la position du capteur du support.
	L'imprimante est configurée pour un support non continu, mais le support continu est chargé.	Installez le type de support approprié ou réinitialisez l'imprimante pour le type de support actuel. Étalonnez l'imprimante. Reportez-vous à la section Étalonnage du capteur du support et du ruban.

Tableau 14 Messages d'erreur (Continued)

Affichage/voyants lumineux	Cause probable	Solution recommandée
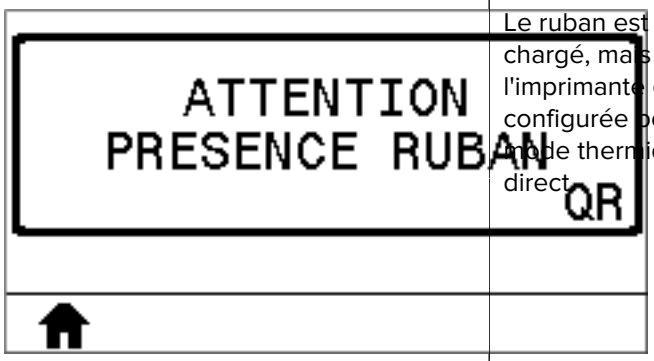 Voyant STATUS (ÉTAT) jaune fixe Voyant SUPPLIES (CONSOMMABLES) jaune clignotant	Le ruban est chargé, mais l'imprimante est configurée pour le mode thermique direct.	Le ruban n'est pas nécessaire avec un support thermique direct. Si vous utilisez un support thermique direct, retirez le ruban. Ce message d'erreur n'affecte pas l'impression. Si vous utilisez un support de transfert thermique qui nécessite un ruban, réglez l'imprimante sur le mode transfert thermique. Voir Transfert thermique.
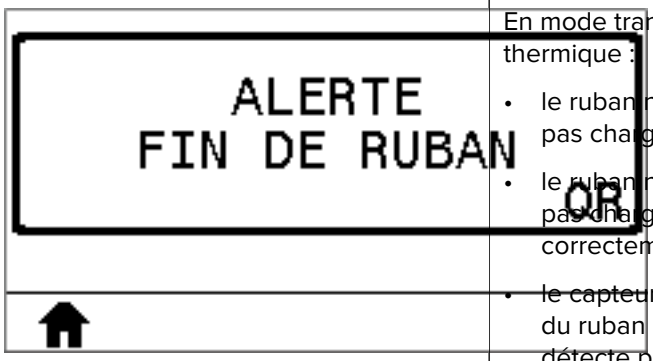 Voyant STATUS (ÉTAT) rouge fixe Voyant SUPPLIES (CONSOMMABLES) jaune clignotant	En mode transfert thermique : • le ruban n'est pas chargé • le ruban n'est pas chargé correctement • le capteur du ruban ne détecte pas le ruban • le support bloque le capteur du ruban	Chargez le ruban correctement. Reportez-vous à la section Chargement du ruban.Étalonnage de l'imprimante. Reportez-vous à la section Étalonnage du capteur du support et du ruban.

Tableau 14 Messages d'erreur (Continued)

Affichage/voyants lumineux	Cause probable	Solution recommandée
	En mode transfert thermique, l'imprimante n'a pas détecté le ruban bien qu'il soit chargé correctement.	Imprimer un profil de capteur (voir Imprimer les informations). Le seuil de sortie du ruban (2) est probablement trop élevé, au-dessus de la ligne qui indique où le ruban est détecté (1). 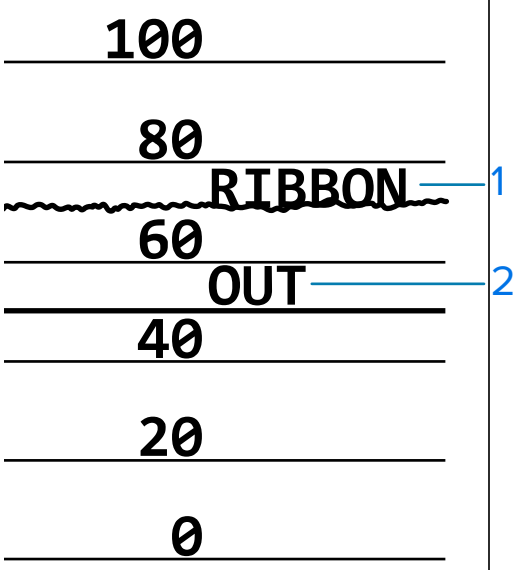 Étalonnez l'imprimante (voir Étalonnage du capteur du support et du ruban) ou chargez les valeurs par défaut de l'imprimante (voir Charger les valeurs par défaut).
	Si vous utilisez un support thermique direct, l'imprimante attend que le ruban soit chargé car il n'est pas réglé correctement pour le mode de transfert thermique.	Réglez l'imprimante sur le mode thermique direct.

Tableau 14 Messages d'erreur (Continued)

Affichage/voyants lumineux	Cause probable	Solution recommandée
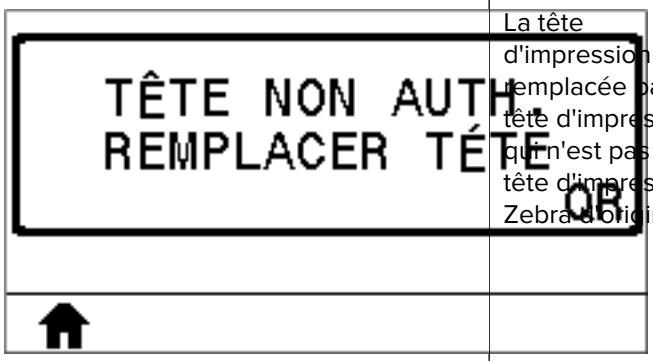 Voyant STATUS (ÉTAT) rouge fixe Voyant PAUSE rouge fixe Voyant DATA (DONNÉES) rouge fixe	La tête d'impression a été remplacée par une tête d'impression qui n'est pas une tête d'impression Zebra d'origine.	Installez une tête d'impression Zebra d'origine.
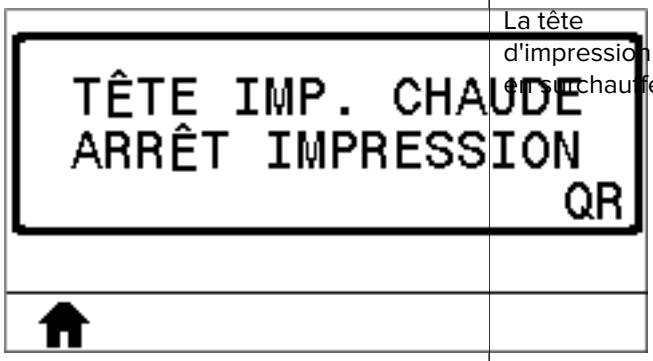 Voyant STATUS (ÉTAT) jaune fixe	La tête d'impression est en surchauffe.	Laissez l'imprimante refroidir. L'impression reprend automatiquement lorsque les éléments de la tête d'impression refroidissent jusqu'à atteindre une température acceptable pour leur fonctionnement. Si cette erreur persiste, envisagez de modifier l'emplacement de l'imprimante ou d'utiliser une vitesse d'impression plus lente.

Tableau 14 Messages d'erreur (Continued)

Affichage/voyants lumineux	Cause probable	Solution recommandée
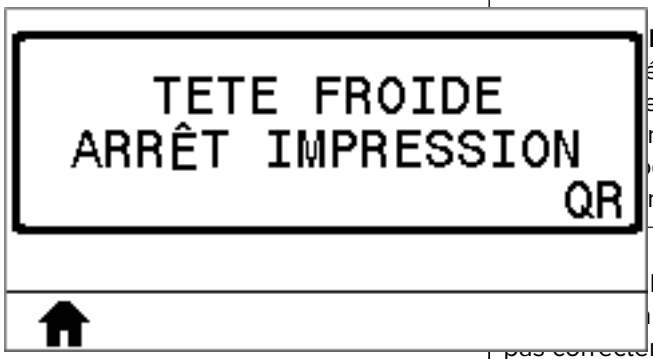	**NTION :** Un câble d'alimentation ou de ées de la tête d'impression mal connecté entraîner ces messages d'erreur. La tête ression peut être suffisamment chaude pour oquer de graves brûlures. Laissez la tête ression refroidir.	
	la tête n'est ment	Appelez un technicien de maintenance pour raccorder correctement la tête d'impression.
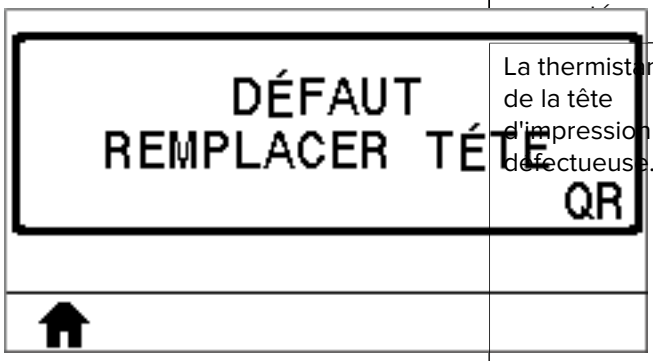	La thermistance de la tête d'impression est défectueuse.	Appelez un technicien de maintenance pour remplacer la tête d'impression.
Voyant STATUS (ÉTAT) jaune fixe L'imprimante affiche l'un de ces messages ou passe de l'un à l'autre.		
	NTION : Un câble d'alimentation ou de ées de la tête d'impression mal connecté peut ner ce message d'erreur. La tête d'impression être suffisamment chaude pour provoquer aves brûlures. Laissez la tête d'impression dir.	
	ure sa limite de fonctionnement maximale.	Continuez à imprimer jusqu'à ce que la tête d'impression atteigne la température de fonctionnement correcte. Si l'erreur persiste, l'environnement est peut-être trop froid pour une impression correcte. Déplacez l'imprimante dans un environnement plus chaud.
Voyant STATUS (ÉTAT) jaune clignotant	Le câble de données de la tête d'impression n'est pas correctement connecté.	Appelez un technicien de maintenance pour raccorder correctement la tête d'impression.

Tableau 14 Messages d'erreur (Continued)

Affichage/voyants lumineux	Cause probable	Solution recommandée
	La thermistance de la tête d'impression est défectueuse.	Appelez un technicien de maintenance pour remplacer la tête d'impression.
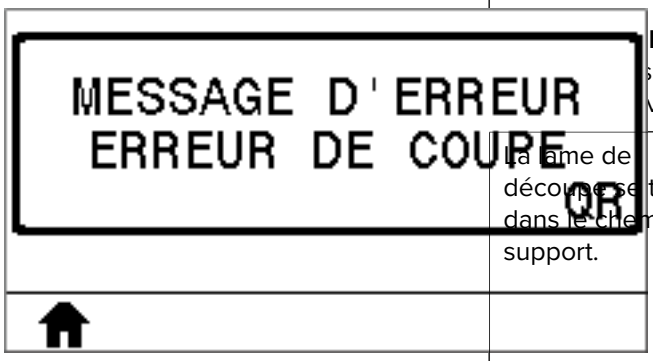	**NTION :** La lame de découpe est bien sée. Ne touchez pas et ne frottez pas la lame vos doigts.	
	La lame de découpe se trouve dans le chemin du support.	Mettez l'imprimante hors tension et débranchez-la. Vérifiez qu'il n'y ait pas de de débris dans le module d'outil et nettoyez-le si nécessaire en suivant les instructions de nettoyage décrites dans Nettoyage et lubrification du module de massicot à la page 135.
Voyant STATUS (ÉTAT) rouge fixe Voyant PAUSE jaune fixe		

Tableau 14 Messages d'erreur (Continued)

Affichage/voyants lumineux	Cause probable	Solution recommandée
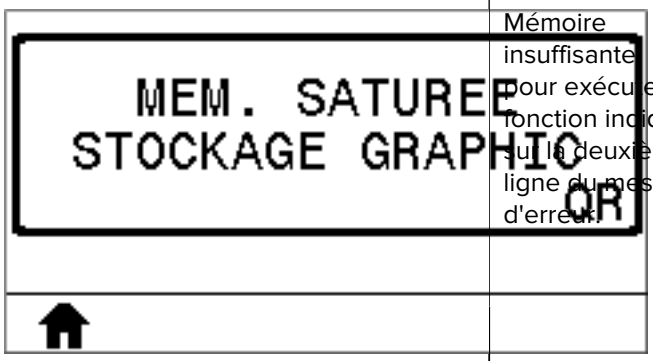 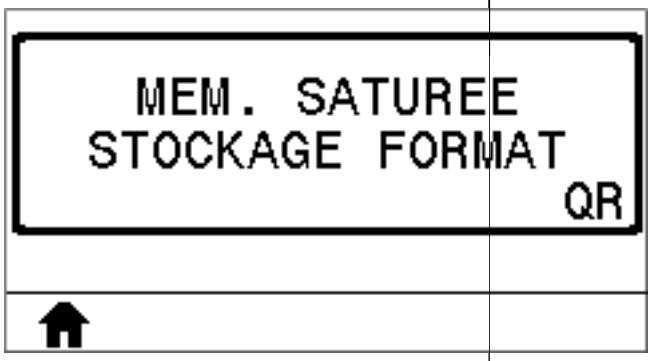 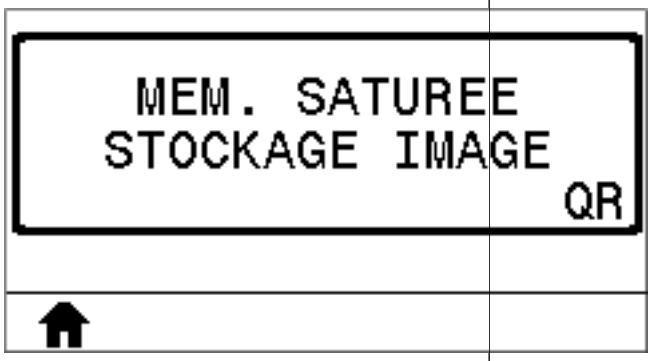 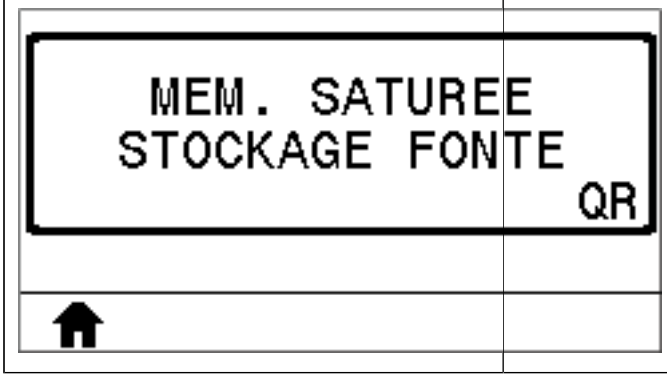	Mémoire insuffisante pour exécuter la fonction indiquée sur la deuxième ligne du message d'erreur.	Libérez une partie de la mémoire de l'imprimante en ajustant le format de l'étiquette ou les paramètres de l'imprimante. Pour libérer de la mémoire, vous pouvez ajuster la largeur d'impression à la largeur réelle de l'étiquette au lieu de laisser la largeur d'impression définie par défaut. Voir Largeur d'impression. Assurez-vous que les données ne sont pas dirigées vers un appareil qui n'est pas installé ou qui n'est pas disponible. Si le problème persiste, appeler un technicien de maintenance.

Problèmes de communication

Ce tableau identifie les problèmes de communication, les causes possibles et les solutions recommandées.

Tableau 15 Problèmes de communication

Problème	Cause probable	Solution recommandée
Un format d'étiquette a été envoyé à l'imprimante mais n'a pas été reconnu. Le voyant DATA (DONNÉES) ne clignote pas.	Les paramètres de communication sont incorrects.	Vérifiez les paramètres de communication du pilote d'imprimante ou du logiciel (le cas échéant).
		Si vous utilisez une communication série, vérifiez les paramètres du port série. Voir Paramètres du port à la page 111.
		Si vous utilisez une communication série, assurez-vous que vous utilisez un câble de modem null ou un adaptateur modem null.
		Vérifiez le paramètre du protocole d'établissement de liaison de l'imprimante. Le paramètre utilisé doit correspondre à celui utilisé par l'ordinateur hôte. Voir Host Handshake.
		Si un pilote est utilisé, vérifiez les paramètres de communication du pilote pour votre connexion.
Un format d'étiquette a été envoyé à l'imprimante. Plusieurs étiquettes s'impriment, puis l'imprimante fait sauter, place mal, manque ou déforme l'image sur l'étiquette.	Les paramètres de communication série sont incorrects.	Assurez-vous que les paramètres de contrôle de débit correspondent.
		Vérifiez la longueur du câble de communication. Veuillez consulter Caractéristiques générales à la page 169 pour connaître les exigences.
		Vérifiez les paramètres de communication du pilote d'imprimante ou du logiciel (le cas échéant).
Un format d'étiquette a été envoyé à l'imprimante mais n'a pas été reconnu. Le voyant DATA (DONNÉES) clignote mais l'impression ne se lance pas.	Les caractères de préfixe et de délimitation définis dans l'imprimante ne correspondent pas à ceux du format d'étiquette.	Vérifiez les caractères de préfixe et de délimitation. Voir Caractère de contrôle et Caractère de délimitation.
	Des données incorrectes sont envoyées à l'imprimante.	Vérifiez les paramètres de communication sur l'ordinateur. Assurez-vous qu'ils correspondent aux paramètres de l'imprimante.
		Si le problème persiste, vérifiez le format de l'étiquette.

Problèmes divers

Ce tableau répertorie divers problèmes liés à l'imprimante, les causes possibles et les solutions recommandées.

Pour consulter des vidéos de certaines procédures courantes, rendez-vous sur www.zebra.com/zt200-info.

Tableau 16 Problèmes d'imprimante divers

Problème	Cause probable	Solution recommandée
L'écran du panneau de configuration affiche une langue que je ne comprends pas	Le paramètre de langue a été modifié via le panneau de configuration ou une commande de micrologiciel.	 1. Faites défiler l'écran du panneau de configuration jusqu'au menu LANGUE. 2. Appuyez sur **OK** pour accéder aux options de ce menu. 3. Appuyez sur la touche **UP ARROW (FLÈCHE VERS LE HAUT)** ou **DOWN ARROW (FLÈCHE VERS LE BAS)** pour faire défiler les sélections de langue. Les sélections pour ce paramètre sont affichées en plusieurs langues pour vous permettre de trouver plus facilement une langue que vous comprenez. 4. Sélectionnez la langue que vous souhaitez afficher.
Il manque des caractères ou des parties de caractères sur l'écran	Il est possible que l'écran doive être remplacé.	Appelez un technicien de maintenance.
Les modifications apportées aux paramètres n'ont pas été appliquées	Certains paramètres ne sont pas définis correctement.	1. Vérifiez les paramètres, puis modifiez-les ou réinitialisez-les si nécessaire. 2. Mettez l'imprimante hors tension (O), puis sous tension (I).
	Une commande de micrologiciel a désactivé la possibilité de modifier le paramètre.	Reportez-vous au Guide de programmation pour ZPL, ZBI, Set-Get-Do, Mirror et WML ou appelez un technicien de maintenance.
	Une commande de micrologiciel a redéfini le paramètre sur le réglage précédent.	

Tableau 16 Problèmes d'imprimante divers (Continued)

Problème	Cause probable	Solution recommandée
	Si le problème persiste, il est possible qu'un problème se soit produit sur la carte logique principale.	Appelez un technicien de maintenance.
Les étiquettes non continues sont traitées comme des étiquettes continues.	L'imprimante n'a pas été étalonnée pour le support utilisé.	Étalonnez l'imprimante. Voir Étalonnage des capteurs de ruban et de support à la page 113.
	L'imprimante est configurée pour un support continu.	Réglez l'imprimante sur le type de support approprié (espace/encoche, continu ou marque). Reportez-vous à la section Types de support.
Tous les voyants sont allumés, rien ne s'affiche à l'écran (si l'imprimante est équipée d'un écran) et l'imprimante se bloque.	Défaillance électronique interne ou du micrologiciel.	Appelez un technicien de maintenance.
L'imprimante se bloque lors de l'autotest de mise sous tension.	Défaillance de la carte logique principale.	Appelez un technicien de maintenance.

Diagnostics de l'imprimante

Les autotests et autres diagnostics fournissent des informations spécifiques sur l'état de l'imprimante. Les autotests produisent des exemples d'impression et fournissent des informations spécifiques qui aident à déterminer les conditions de fonctionnement de l'imprimante.

IMPORTANT : Utilisez un support pleine largeur lors de l'exécution des autotests. Si votre support n'est pas assez large, il est possible que les étiquettes de test s'impriment sur le contre-rouleau. Pour éviter cela, vérifiez la largeur d'impression et assurez-vous que celle-ci est appropriée pour le support utilisé.

Chaque autotest s'active en appuyant sur une touche spécifique du panneau de configuration ou une combinaison de touches lors de la mise sous tension (I) de l'imprimante. Maintenez la ou les touches enfoncées jusqu'à ce que le premier voyant s'éteigne. L'autotest sélectionné démarre automatiquement à la fin de l'autotest de mise sous tension.

REMARQUE :

- N'envoyez pas de données à l'imprimante depuis l'hôte lorsque vous réalisez ces autotests.
- Si votre support est plus court que l'étiquette à imprimer, l'étiquette de test se poursuit sur l'étiquette suivante.
- Lorsque vous annulez un autotest avant qu'il soit entièrement terminé, réinitialisez toujours l'imprimante en la mettant hors tension (O).

Autotest de mise sous tension

Un autotest de mise sous tension (POST) est effectué chaque fois que l'imprimante est mise sous tension (I). Au cours de ce test, les voyants du panneau de configuration s'allument et s'éteignent pour s'assurer du bon fonctionnement de l'imprimante. À la fin de cet autotest, seul le voyant STATUS (ÉTAT) reste allumé. Une fois l'autotest de mise sous tension terminé, le support est installé dans la position appropriée.

- Mettez l'imprimante sous tension (I).

  Le voyant d'ALIMENTATION s'allume. Les autres voyants du panneau de configuration et l'écran LCD surveillent la progression et indiquent les résultats des tests individuels. Tous les messages du POST s'affichent en anglais. Cependant, si le test échoue, les messages associés sont également traduits en plusieurs langues.

Autotest CANCEL (ANNULER)

L'autotest CANCEL (ANNULER) imprime une étiquette de configuration de l'imprimante ainsi qu'une étiquette de configuration réseau. Reportez-vous à la section Informations d'impression pour obtenir d'autres méthodes d'impression de ces étiquettes.

1. Mettez l'imprimante hors tension (O).

2. Appuyez sur la touche **CANCEL (ANNULER)** et maintenez-la enfoncée tout mettant l'imprimante sous tension (I). Maintenez la touche **CANCEL (ANNULER)** jusqu'à ce que le premier voyant du panneau de configuration s'éteigne.

   L'imprimante imprime une étiquette de configuration de l'imprimante, puis une étiquette de configuration réseau, comme indiqué dans ces exemples.

Figure 10 Exemple d'étiquette de configuration de l'imprimante

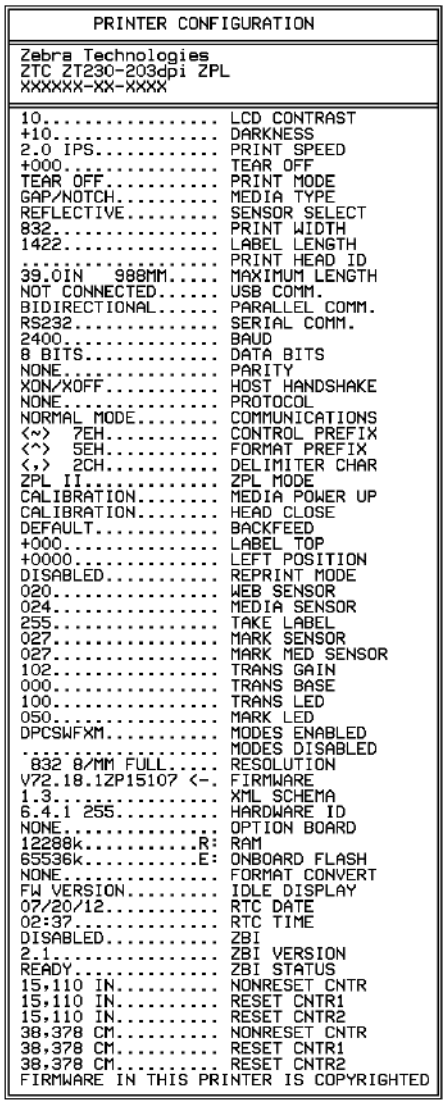

```
PRINTER CONFIGURATION

Zebra Technologies
ZTC ZT230-203dpi ZPL
XXXXXX-XX-XXXX

10.................. LCD CONTRAST
+10................. DARKNESS
2.0 IPS............. PRINT SPEED
+000................ TEAR OFF
TEAR OFF............ PRINT MODE
GAP/NOTCH........... MEDIA TYPE
REFLECTIVE.......... SENSOR SELECT
832................. PRINT WIDTH
1422................ LABEL LENGTH
.................... PRINT HEAD ID
39.0IN   988MM...... MAXIMUM LENGTH
NOT CONNECTED....... USB COMM.
BIDIRECTIONAL....... PARALLEL COMM.
RS232............... SERIAL COMM.
2400................ BAUD
8 BITS.............. DATA BITS
NONE................ PARITY
XON/XOFF............ HOST HANDSHAKE
NONE................ PROTOCOL
NORMAL MODE......... COMMUNICATIONS
<~>  7EH............ CONTROL PREFIX
<^>  5EH............ FORMAT PREFIX
<,>  2CH............ DELIMITER CHAR
ZPL II.............. ZPL MODE
CALIBRATION......... MEDIA POWER UP
CALIBRATION......... HEAD CLOSE
DEFAULT............. BACKFEED
+000................ LABEL TOP
+0000............... LEFT POSITION
DISABLED............ REPRINT MODE
020................. WEB SENSOR
024................. MEDIA SENSOR
255................. TAKE LABEL
027................. MARK SENSOR
027................. MARK MED SENSOR
102................. TRANS GAIN
000................. TRANS BASE
100................. TRANS LED
050................. MARK LED
DPCSWFXM............ MODES ENABLED
.................... MODES DISABLED
 832 8/MM FULL..... RESOLUTION
V72.18.1ZP15107 <-. FIRMWARE
1.3................. XML SCHEMA
6.4.1 255........... HARDWARE ID
NONE................ OPTION BOARD
12288k...........R: RAM
65536k...........E: ONBOARD FLASH
NONE................ FORMAT CONVERT
FW VERSION.......... IDLE DISPLAY
07/20/12............ RTC DATE
02:37............... RTC TIME
DISABLED............ ZBI
2.1................. ZBI VERSION
READY............... ZBI STATUS
15,110 IN........... NONRESET CNTR
15,110 IN........... RESET CNTR1
15,110 IN........... RESET CNTR2
38,378 CM........... NONRESET CNTR
38,378 CM........... RESET CNTR1
38,378 CM........... RESET CNTR2
FIRMWARE IN THIS PRINTER IS COPYRIGHTED
```

Figure 11 Exemple d'étiquette de configuration réseau

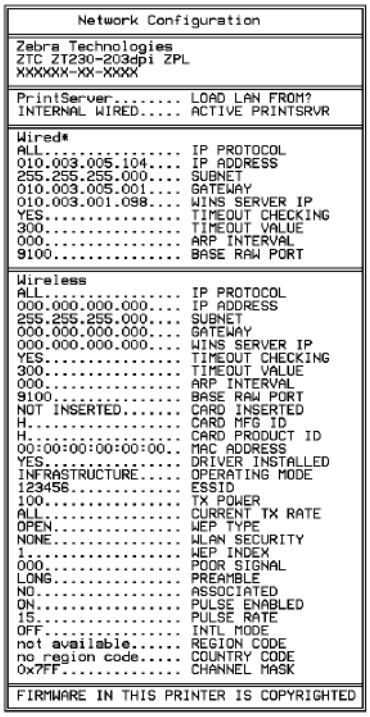

```
Network Configuration

Zebra Technologies
ZTC ZT230-203dpi ZPL
XXXXXX-XX-XXXX

PrintServer........ LOAD LAN FROM?
INTERNAL WIRED..... ACTIVE PRINTSRVR

Wired*
ALL................ IP PROTOCOL
010.003.005.104.... IP ADDRESS
255.255.255.000.... SUBNET
010.003.005.001.... GATEWAY
010.003.001.098.... WINS SERVER IP
YES................ TIMEOUT CHECKING
300................ TIMEOUT VALUE
000................ ARP INTERVAL
9100............... BASE RAW PORT

Wireless
ALL................ IP PROTOCOL
000.000.000.000.... IP ADDRESS
255.255.255.000.... SUBNET
000.000.000.000.... GATEWAY
000.000.000.000.... WINS SERVER IP
YES................ TIMEOUT CHECKING
300................ TIMEOUT VALUE
000................ ARP INTERVAL
9100............... BASE RAW PORT
NOT INSERTED....... CARD INSERTED
H.................. CARD MFG ID
H.................. CARD PRODUCT ID
00:00:00:00:00:00.. MAC ADDRESS
YES................ DRIVER INSTALLED
INFRASTRUCTURE..... OPERATING MODE
123456............. ESSID
100................ TX POWER
ALL................ CURRENT TX RATE
OPEN............... WEP TYPE
NONE............... WLAN SECURITY
1.................. WEP INDEX
000................ POOR SIGNAL
LONG............... PREAMBLE
NO................. ASSOCIATED
ON................. PULSE ENABLED
15................. PULSE RATE
OFF................ INTL MODE
not available..... REGION CODE
no region code..... COUNTRY CODE
0x7FF.............. CHANNEL MASK

FIRMWARE IN THIS PRINTER IS COPYRIGHTED
```

METTRE EN PAUSE le test automatique

Ce test automatique peut être utilisé pour fournir les étiquettes de test nécessaires lors des réglages des ensembles mécaniques de l'imprimante ou pour déterminer si des éléments de tête d'impression ne fonctionnent pas.

1. Mettez l'imprimante hors tension (O).

2. Maintenez la touche **PAUSE** enfoncée pendant la mise sous tension (I) de l'imprimante. Maintenez la touche **PAUSE** enfoncée jusqu'à ce que le premier voyant du panneau de commande s'éteigne.
   - Le test automatique initial imprime 15 étiquettes à la vitesse la plus lente de l'imprimante, puis met automatiquement l'imprimante en pause. À chaque fois que vous appuyez sur **PAUSE**, 15 étiquettes supplémentaires s'impriment. Un exemple des étiquettes est présenté ici.

     Figure 12 Étiquette de test PAUSE

     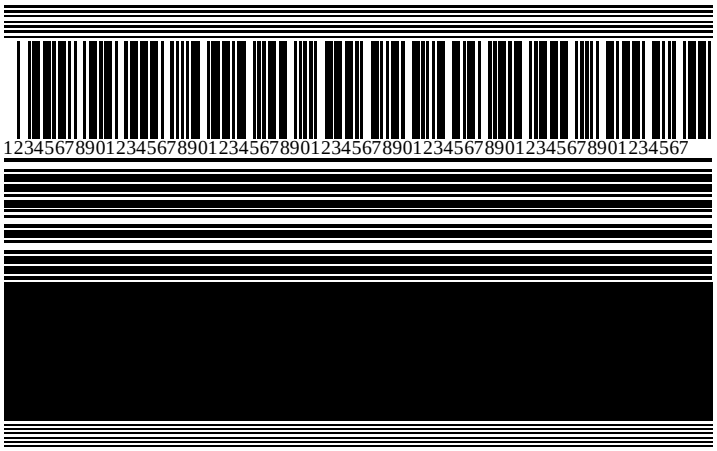

   - Lorsque l'imprimante est en pause, appuyez sur **CANCEL (ANNULER)** modifie le test automatique. À chaque fois que vous appuyez sur PAUSE, 15 étiquettes s'impriment à 152 mm (6 pouces) par seconde.
   - Lorsque l'imprimante est en pause, appuyer à nouveau sur **CANCEL (ANNULER)** modifie le test automatique une deuxième fois. À chaque fois que vous appuyez sur PAUSE, 50 étiquettes s'impriment à la vitesse la plus lente de l'imprimante.
   - Lorsque l'imprimante est en pause, appuyer à nouveau sur **CANCEL (ANNULER)** modifie le test automatique une troisième fois. À chaque fois que vous appuyez sur PAUSE, 50 étiquettes s'impriment à 152 mm (6 pouces) par seconde.
   - Lorsque l'imprimante est en pause, appuyer à nouveau sur **CANCEL (ANNULER)** modifie le test automatique une quatrième fois. À chaque fois que vous appuyez sur PAUSE, 15 étiquettes s'impriment à la vitesse la plus élevée de l'imprimante.
3. Pour quitter ce test automatique à tout moment, maintenez la touche **CANCEL (ANNULER)** enfoncée.

Test automatique FEED

Différents types de supports peuvent nécessiter des paramètres d'intensité différents. Cette section contient une méthode simple mais efficace pour déterminer l'intensité idéale pour l'impression de codes-barres conformes aux spécifications.

Lors du test automatique FEED, les étiquettes sont imprimées à des paramètres d'intensité différents à deux vitesses d'impression différentes. L'intensité relative et la vitesse d'impression sont imprimées sur chaque étiquette. Les codes-barres de ces étiquettes peuvent être classés ANSI pour vérifier la qualité d'impression.

Au cours de ce test, un jeu d'étiquettes est imprimé à 2 ips et un autre à 6 ips. La valeur d'intensité commence à trois réglages inférieurs à la valeur d'intensité actuelle de l'imprimante (intensité relative de -3) et augmente jusqu'à ce que l'intensité soit trois réglages supérieurs à la valeur d'intensité actuelle (intensité relative de +3).

1. Imprimez une étiquette de configuration pour afficher les paramètres actuels de l'imprimante.
2. Mettez l'imprimante hors tension (O).
3. Maintenez la touche **FEED (ALIMENTER)** enfoncée pendant la mise sous tension (I) de l'imprimante. Maintenez la touche **FEED (ALIMENTER)** enfoncée jusqu'à ce que le premier voyant du panneau de commande s'éteigne.

   L'imprimante imprime une série d'étiquettes à différentes vitesses et avec des réglages d'intensité supérieurs et inférieurs à la valeur d'intensité indiquée sur l'étiquette de configuration.

Figure 13 Étiquette de test FEED

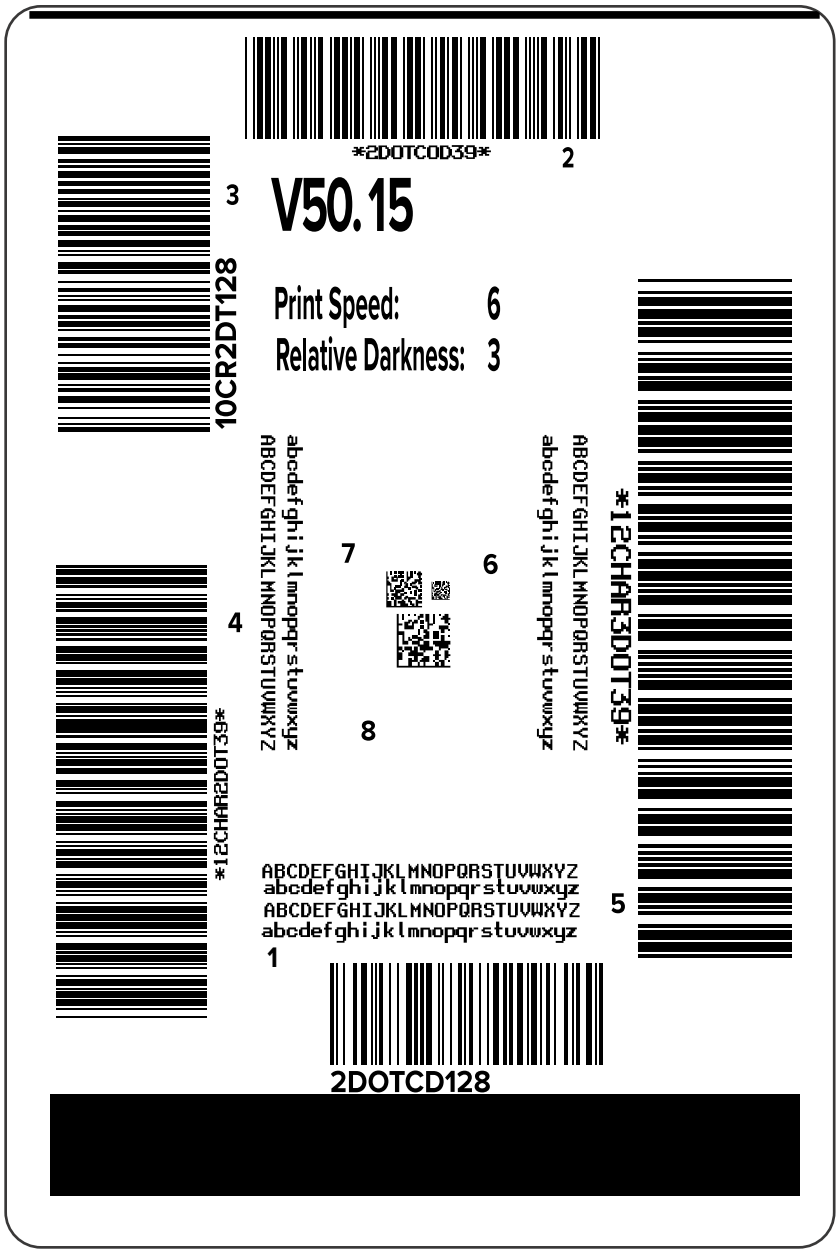

4. Examinez ces étiquettes de test et déterminez celle qui offre la meilleure qualité d'impression pour votre application. Si vous disposez d'un vérificateur de codes-barres, utilisez-le pour mesurer les barres/espaces et calculer le contraste d'impression. Si vous ne disposez pas de vérificateur de codes-barres,

utilisez vos yeux ou le lecteur système pour choisir le paramètre d'intensité optimal en fonction des étiquettes imprimées dans ce test automatique.

Figure 14 Comparaison de l'intensité des codes-barres

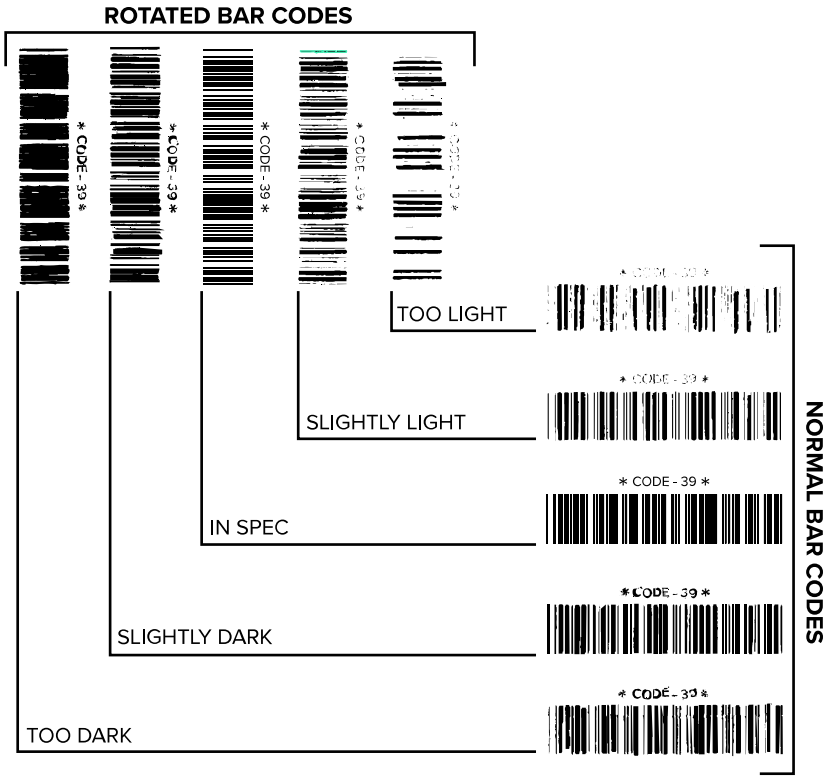

Tableau 17 Évaluation de la qualité des codes-barres

Qualité d'impression	Description
Trop foncée	Les étiquettes trop foncées sont assez faciles à identifier. Elles peuvent être lisibles mais non conformes aux spécifications. • La taille des barres d'un code-barres normal augmente. • Les ouvertures des petits caractères alphanumériques peuvent être remplies d'encre. • Les barres et les espaces des codes-barres pivotés se rejoignent.
Légèrement foncé	Les étiquettes légèrement foncées ne sont pas aussi évidentes à identifier. • Le code-barres normal est conforme aux spécifications. • Les petits caractères alphanumériques sont en gras et peuvent être légèrement remplis. • Les espaces des codes-barres pivotés sont petits par rapport au code conforme aux spécifications, ce qui peut rendre le code illisible.

Tableau 17 Évaluation de la qualité des codes-barres (Continued)

Qualité d'impression	Description
Conforme aux spécifications	Le code-barres conforme aux spécifications ne peut être confirmé que par un vérificateur, mais il doit présenter certaines caractéristiques visibles. • Le code-barres normal a des barres complètes et régulières et des espaces clairs et distincts. • Le code-barres pivoté a des barres complètes et régulières et des espaces clairs et distincts. Bien qu'il puisse paraître d'une qualité inférieure à un code-barres légèrement foncé, le code-barres est conforme aux spécifications. • Dans les styles normal et pivoté, les petits caractères alphanumériques semblent complets.
Légèrement claire	Dans certains cas, les étiquettes légèrement claires sont préférables aux étiquettes légèrement foncées pour obtenir des codes-barres conformes aux spécifications. • Les codes-barres normaux et pivotés sont conformes aux spécifications, mais les petits caractères alphanumériques risquent de ne pas être complets.
Trop claire	Les étiquettes trop claires sont faciles à identifier. • Les codes-barres normaux et pivotés ont des barres et des espaces incomplets. • Les petits caractères alphanumériques sont illisibles.

5. Notez la valeur d'intensité relative et la vitesse d'impression imprimées sur la meilleure étiquette de test.
6. Ajoutez ou soustrayez la valeur d'intensité relative de la valeur d'intensité indiquée sur l'étiquette de configuration. La valeur numérique obtenue est la valeur d'intensité optimale pour cette combinaison étiquette/ruban spécifique et cette vitesse d'impression.
7. Si nécessaire, modifiez la valeur d'intensité par la valeur d'intensité sur l'étiquette de test sélectionnée.
8. Si nécessaire, réglez la vitesse d'impression sur la même vitesse que celle indiquée sur l'étiquette de test sélectionnée.

Autotest FEED (ALIMENTER) et PAUSE

Cet autotest réinitialise la configuration de l'imprimante aux valeurs d'usine par défaut. Réalisez un étalonnage du capteur après avoir effectué cet autotest. (Reportez-vous à la section Étalonnage des capteurs de ruban et de support à la page 113.)

1. Mettez l'imprimante hors tension (O).
2. Appuyez sur les touches **FEED (ALIMENTER)** + **PAUSE** et maintenez-les enfoncées tout mettant l'imprimante sous tension (I).

3. Maintenez les touches **FEED (ALIMENTER)** + **PAUSE** enfoncées jusqu'à ce que le premier voyant du panneau de configuration s'éteigne.

   La configuration de l'imprimante est réinitialisée aux valeurs par défaut. Aucune étiquette n'est imprimée à la fin de ce test.

Autotest CANCEL (ANNULER) et PAUSE

Cet autotest réinitialise la configuration réseau aux valeurs d'usine par défaut.

1. Mettez l'imprimante hors tension (O).
2. Appuyez sur les touches **CANCEL** + **PAUSE (ANNULER** + **PAUSE)** et maintenez-les enfoncées tout mettant l'imprimante sous tension (I).
3. Maintenez les touches **CANCEL** + **PAUSE (ANNULER** + **PAUSE)** enfoncées jusqu'à ce que le premier voyant du panneau de configuration s'éteigne.

   La configuration réseau de l'imprimante est réinitialisée aux valeurs par défaut. Aucune étiquette n'est imprimée à la fin de ce test.

Test de diagnostic de communication

Le test de diagnostic de communication est un outil de dépannage permettant de vérifier la connexion entre l'imprimante et l'ordinateur hôte. Lorsque l'imprimante est en mode diagnostic, elle imprime toutes les données reçues de l'ordinateur hôte sous forme de caractères ASCII simples ainsi que les valeurs hexadécimales sous le texte ASCII. L'imprimante imprime tous les caractères reçus, y compris les codes de contrôle tels que CR (retour chariot). Voici un exemple d'étiquette de test type pour ce test.

REMARQUE : l'étiquette de test est imprimée à l'envers.

Figure 15 Étiquette de test de diagnostic de communication

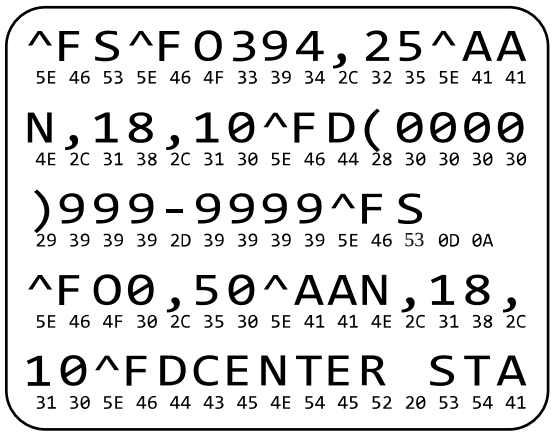

1. Définissez la largeur d'impression sur une valeur inférieure ou égale à la largeur de l'étiquette utilisée pour le test. Reportez-vous à la section Largeur d'impression pour plus d'informations.
2. Définissez l'option **MODE DE DIAGNOSTIC** sur **ACTIVÉ**. Consultez la section Mode de diagnostic de communication pour obtenir les différentes méthodes. Reportez-vous au Guide de l'utilisateur pour connaître les méthodes de modification de ce paramètre.

   L'imprimante passe en mode diagnostic et imprime toutes les données reçues de l'ordinateur hôte sur une étiquette de test.

3. Vérifiez si des codes d'erreur sont présents sur l'étiquette de test. En cas d'erreur, vérifiez que vos paramètres de communication sont corrects.

   Les erreurs suivantes peuvent s'afficher sur l'étiquette de test :

   - FE indique une erreur de cadrage.
   - OE indique une erreur de débordement.
   - PE indique une erreur de parité.
   - NE indique la présence de bruit.

4. Mettez l'imprimante hors tension (O) puis remettez-la sous tension (I) pour quitter cet autotest et revenir au fonctionnement normal.

Profil de capteur

Utilisez l'image de profil de capteur (qui s'étendra sur plusieurs étiquettes réelles) pour résoudre les problèmes suivants :

- L'imprimante a du mal à déterminer les espacements (prédécoupes) entre les étiquettes.
- L'imprimante identifie de manière incorrecte les zones préimprimées sur une étiquette comme des espacements (prédécoupes).
- L'imprimante ne détecte pas le ruban.

Lorsque l'imprimante est à l'état prêt, imprimez un profil de capteur de l'une des manières suivantes :

Boutons du panneau de configuration	1. Mettez l'imprimante hors tension (O). 2. Appuyez sur les touches **FEED (ALIMENTER)** + **CANCEL (ANNULER)** et maintenez-les enfoncées tout en mettant l'imprimante sous tension (I). 3. Maintenez les touches **FEED (ALIMENTER)** + **CANCEL (ANNULER)** enfoncées jusqu'à ce que le premier voyant du panneau de configuration s'éteigne.
ZPL	Envoyez la commande ~JG à l'imprimante. Reportez-vous au Guide de programmation Zebra pour plus d'informations sur cette commande.

Imprimante ZT230 uniquement	**1.** Sur l'écran du panneau de configuration, accédez à l'élément suivant dans le menu CAPTEURS. Consultez la section Écran Affichage inactif, menu Accueil et menus utilisateur à la page 17 pour plus d'informations sur l'utilisation du panneau de configuration et l'accès aux menus. Reportez-vous au Guide de l'utilisateur pour plus d'informations sur l'utilisation du panneau de configuration et l'accès aux menus. 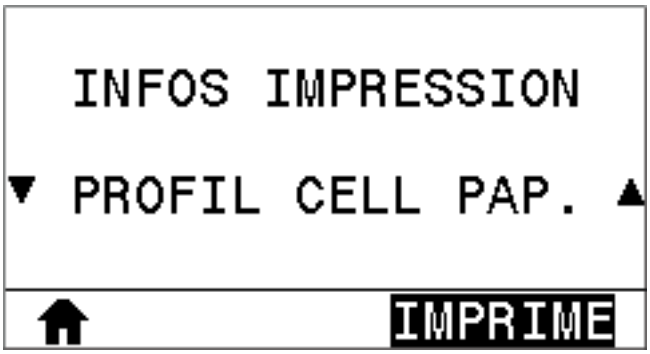 **2.** Appuyez sur la touche **RIGHT SELECT (SÉLECTIONNER DROITE)** afin de sélectionner IMPRIMER.

Comparez vos résultats aux exemples de cette section. Si la sensibilité des capteurs doit être réglée, étalonnez l'imprimante (reportez-vous à la section Étalonnage des capteurs de ruban et de support à la page 113).

Profil de capteur de ruban

La ligne intitulée RUBAN (1) sur le profil de capteur indique les relevés du capteur de ruban. Le paramètre du seuil du capteur de ruban est indiqué par SORTIE (2). Si les relevés de ruban sont inférieurs à la valeur de seuil, l'imprimante ne reconnaît pas que le ruban est chargé.

Figure 16 Profil de capteur (section de ruban)

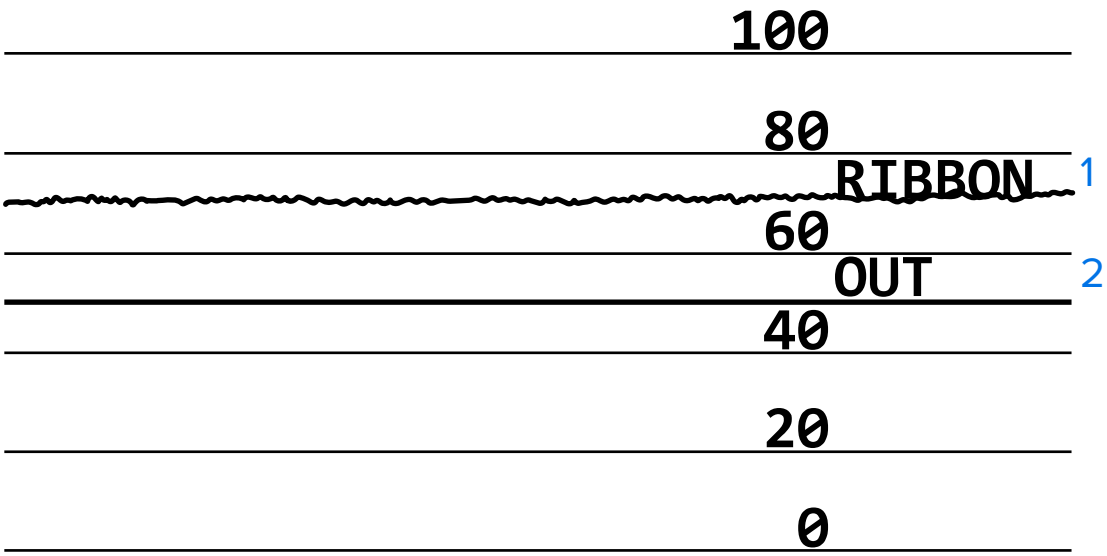

Profil de capteur de support

La ligne intitulée SUPPORT (1) sur le profil de capteur indique les relevés du capteur de support. Les paramètres de seuil du capteur de support sont indiqués par PRÉDÉCOUPE (2). Le seuil de sortie du support est indiqué par SORTIE (3). Les pics vers le haut ou vers le bas (4) indiquent les espacements entre les étiquettes (prédécoupées, encoche ou marque noire) et les lignes entre les pics (5) correspondent à l'emplacement des étiquettes.

Si vous comparez l'impression du profil de capteur avec une longueur de votre support, les pics doivent être à la même distance que les espacements sur le support. Si les distances ne sont pas les mêmes, l'imprimante peut avoir du mal à déterminer la position des espacements.

Figure 17 Profil de capteur de support (support prédécoupé/avec encoche)

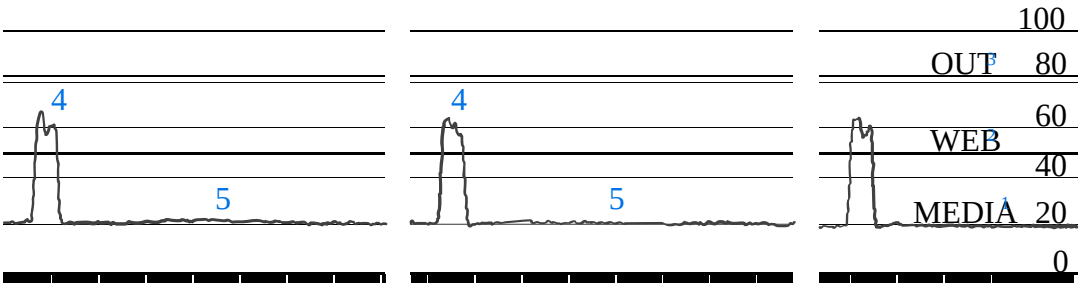

Figure 18 Profil de capteur de support (support avec marque noire)

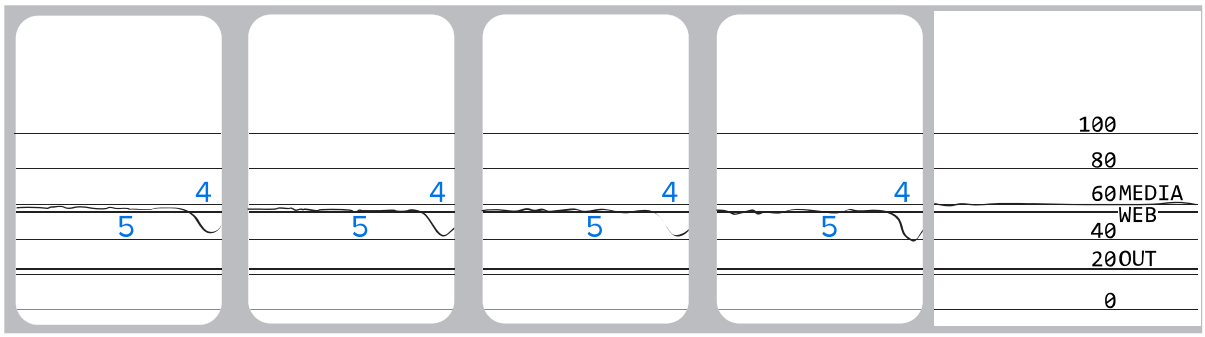

Spécifications

Cette section répertorie les spécifications générales de l'imprimante ainsi que les spécifications d'impression, du ruban et des supports.

Caractéristiques générales

Modèle		ZT230	ZT220	ZT210
Hauteur		277 mm (10,9 pouces)	280 mm (11 pouces)	277 mm (10,9 pouces)
Poids		242 mm (9,5 pouces)	239 mm (9,4 pouces)	242 mm (9,5 pouces)
Profondeur		432 mm (17 pouces)	432 mm (17 pouces)	432 mm (17 pouces)
Poids		9,1 kg (20 lb)	7,8 kg (17 lb)	9,1 kg (20 lb)
Caractéristiques électriques		• Certification Energy Star pour la série ZT200 • Alimentation adaptative automatique, 100–240 V CA., 50–60 Hz, 100 W		
Température	Système	Transfert thermique : 5 à 40 °C (41 à 104 °F) Thermique direct : 0 à 40 °C (32 à 104 °F)		
	sécurisé	-40 à 60 °C (-40 à 140 °F)		
Humidité relative	Système	20 % à 85 %, sans condensation		
	sécurisé	5 % à 85 %, sans condensation		

Caractéristiques des cordons d'alimentation

ATTENTION : Pour la sécurité du personnel et de l'équipement, utilisez toujours un cordon d'alimentation à trois conducteurs homologué spécifique à la région ou au pays prévu pour l'installation. Ce cordon doit utiliser un connecteur femelle CEI 320 et la configuration de prise de terre à trois conducteurs adaptée à la région.

Selon la manière dont votre imprimante a été commandée, un cordon d'alimentation peut être inclus ou non. Si aucun cordon n'est inclus ou si le cordon inclus ne répond pas à vos besoins, reportez-vous aux instructions suivantes :

- La longueur totale du cordon doit être inférieure à 3 m (9,8 pieds).
- Le cordon doit être homologué pour au moins 10 A, 250 V.
- La terre châssis doit être connectée pour garantir la sécurité et réduire les interférences électromagnétiques.

Figure 19 Caractéristiques des cordons d'alimentation

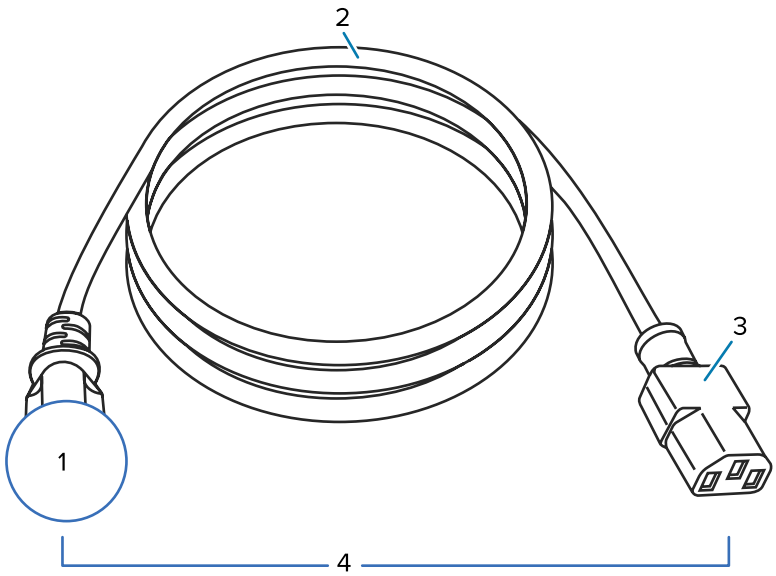

1	Prise d'alimentation CA pour votre pays : elle doit porter la marque de certification d'au moins une des organisations de sécurité internationales connues.
2	Câble HAR à 3 conducteurs ou un autre câble approuvé pour votre pays.
3	Connecteur CEI 320 : il doit porter la marque de certification d'au moins une des organisations de sécurité internationales connues.
4	Longueur ≦ 3 m (9,8 pieds). Valeur nominale 10 A, 250 VCA.

Figure 20 Symboles de certification des organisations de sécurité internationales

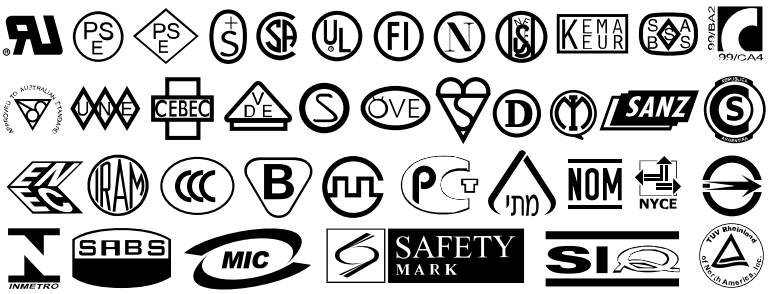

Caractéristiques de l'interface de communication

Cette section décrit les caractéristiques standard et facultatives.

Standard

Les spécifications suivantes sont des spécifications standard.

Interface de données USB 1.1

Limites et exigences : longueur de câble maximale de 5 m (16,4 pieds).

Connexions et configuration : aucune configuration supplémentaire n'est nécessaire.

Interface de données série RS-232/CCITT V.24

- 2 400 à 115 000 bauds
- Parité, bits/caractère
- 7 ou 8 bits de données
- Protocole d'établissement de liaison XON-XOFF, RTS/CTS ou DTR/DSR requis
- 750 mA à 5 V pour les broches 1 et 9

Limites et exigences

- Vous devez utiliser un câble null modem pour connecter l'imprimante ou un adaptateur null modem si vous installez un câble modem standard.
- Longueur de câble maximale de 15,24 m (50 pieds).
- Il est possible que vous deviez modifier les paramètres de l'imprimante afin qu'ils correspondent à ceux de l'ordinateur hôte.

Connexions et configuration

Le débit en bauds, le nombre de données et de bits d'arrêt, la parité et les commandes XON/XOFF ou DTR doivent correspondre à ceux de l'ordinateur hôte.

En option

Un seul des éléments suivants peut être installé à la fois.

Interface de données parallèle bidirectionnelle IEEE 1284

Limites et exigences

- Utilisez un câble conforme à la norme IEEE 1284.
- Longueur de câble maximale de 3 m (10 pieds).
- Longueur de câble recommandée de 1,83 m (6 pieds).
- Aucune modification des paramètres de l'imprimante n'est requise pour correspondre à l'ordinateur hôte.
- Peut être installé dans le logement d'option supérieur ou inférieur.

Connexions et configuration

Aucune configuration supplémentaire nécessaire.

Serveur d'impression filaire Ethernet interne 10/100

Limites et exigences

- L'imprimante doit être configurée pour utiliser votre réseau local.
- Un deuxième serveur d'impression filaire peut être installé dans le logement d'option inférieur.

Connexions et configuration

Reportez-vous au Guide de l'utilisateur des serveurs d'impression filaires et sans fil ZebraNet pour obtenir des instructions sur la configuration. Une copie de ce manuel est disponible à l'adresse www.zebra.com/manuals.

Serveur d'impression sans fil (cartes sans fil 802.11a/b/g/n prises en charge)

Type = antenne omnidirectionnelle ; Gain 3 dBi à 2,4 GHz ; 5 dBi à 5 GHz

802.11 b

- 2,4 GHz
- DSSS (DBPSK, DQPSK et CCK)
- Puissance RF 10 mW (serveur d'impression b/g ZebraNet)

802.11 g

- 2,4 GHz
- OFDM (16-QAM et 64-QAM avec BPSK et QPSK)
- Puissance RF 10 mW (serveur d'impression b/g ZebraNet)

802.11 n

- 2,4 GHz
- OFDM (16-QAM et 64-QAM avec BPSK et QPSK)
- Puissance RF 18,62 dBm (EIRP)

802.11 a/n

- 5,15-5,25 Ghz, 5,25-5,35 GHz, 5,47-5,725 GHz
- OFDM (16-QAM et 64-QAM avec BPSK et QPSK)
- Puissance RF 17,89 dBm (EIRP)

Limites et exigences

- Permet d'imprimer sur l'imprimante à partir de n'importe quel ordinateur de votre réseau local sans fil (WLAN).
- Peut communiquer avec l'imprimante via les pages Web de l'imprimante.
- L'imprimante doit être configurée pour l'utilisation de votre réseau WLAN.
- Peut être uniquement installé dans l'emplacement pour pièces optionnelles supérieur.

Configuration

Reportez-vous au Guide de l'utilisateur des serveurs d'impression filaires et sans fil ZebraNet pour obtenir des instructions sur la configuration. Une copie de ce manuel est disponible à l'adresse www.zebra.com/manuals.

Caractéristiques d'impression

Résolution d'impression		203 ppp (points par pouce) (8 points/mm)
		300 ppp (12 points/mm)
Taille des points (nominale) (largeur x longueur)	203 ppp	0,110 mm x 0,132 mm (0,0043 po x 0,0052 po)
	300 ppp	0,110 mm x 0,132 mm (0,0043 po x 0,0052 po)
Largeur d'impression maximale	203 ppp	108 mm (4,25 po)
	300 ppp	105,7 mm (4,16 po)
Dimension du module de code-barres (X)	203 ppp	5 mil à 50 mil
	300 ppp	3,3 mil à 33 mil
Vitesses d'impression constantes programmables	203 ppp et 300 ppp	Par seconde : • 51 mm (2 po) • 76 mm (3 po) • 102 mm (4 po) • 127 mm (5 po) • 152 mm (6 po)

Spécifications du ruban

Modèle		ZT230	ZT220	ZT210
Largeur du ruban*	Minimum	> 51 mm** (> 2 pouces**)		
	Maximum	110 mm (4,3 pouces)		
Longueur de ruban maximale		450 m (1476 pouces)	300 m (984 pouces)	300 m (984 pouces)
		Ratio support/rouleau de ruban 3:1	Ratio support/rouleau de ruban 2:1	Ratio support/rouleau de ruban 2:1
Diamètre intérieur du mandrin de ruban		25 mm (1 pouce)		

Modèle	ZT230	ZT220	ZT210
* Zebra recommande d'utiliser un ruban d'une largeur correspondant au moins à celle du support afin protéger la tête d'impression contre l'usure. ** En fonction de votre application, vous pouvez utiliser un ruban mesurant moins de 51 mm (2 pouces), tant que le ruban est plus large que le support utilisé. Si vous souhaitez utiliser un ruban plus étroit, testez ses performances avec votre support pour vous assurer d'obtenir les résultats souhaités.			

Spécifications des supports

Longueur de l'étiquette	Minimum (déchirement)	17,8 mm (0,7 pouce)
	Minimum (pré-décollage)	12,7 mm (0,5 pouce)
	Minimum (coupe)	25,4 mm (1,0 pouce)
	Maximum	991 mm (39 pouces)
Largeur de l'étiquette	Minimum	19 mm (0,75 pouce)
	Maximum	114 mm (4,5 pouces)
Épaisseur totale (y compris la bande, le cas échéant)	Minimum	0,076 mm (0,003 pouce)
	Maximum	0,25 mm (0,010 pouce)
Diamètre extérieur maximal du rouleau	76 mm (3 pouces) centre	203 mm (8 pouces)
	25 mm (1 pouce) centre	152 mm (6 pouces)
Espace entre les étiquettes	Minimum	2 mm (0,079 pouce)
	Préférée	3 mm (0,118 pouce)
	Maximum	4 mm (0,157 pouce)
Taille de l'encoche du ticket/de l'étiquette (largeur x longueur)		6 mm x 3 mm (0,25 x 0,12 pouce)
Diamètre du trou		3,18 mm (0,125 pouce)
Position de l'encoche ou du trou (centrée par rapport au bord intérieur du support)	Minimum	3,8 mm (0,15 pouce)
	Maximum	57 mm (2,25 pouces)
Densité, en unités de densité optique (UDO) (marque noire)		> 1,0 UDO
Densité maximale du support		≤ 0,5 UDO
Capteur de support à transmission (position fixe)		11 mm (7/16 pouce) à partir du bord intérieur