Serie ZT200

Stampante industriale

Guida dell'utente

ZEBRA

P1048261-07IT Rev. A

2022/08/22

ZEBRA e il logo della testa di zebra stilizzata sono marchi di Zebra Technologies Corporation, registrati in molte giurisdizioni in tutto il mondo. Tutti gli altri marchi appartengono ai rispettivi proprietari. ©2022 Zebra Technologies Corporation e/o affiliate. Tutti i diritti riservati.

Le informazioni contenute in questo documento sono soggette a modifiche senza preavviso. Il software descritto nel presente documento viene fornito in conformità a un contratto di licenza o un accordo di non divulgazione. Il software può essere utilizzato o copiato solo in conformità con i termini di tali accordi.

Per ulteriori informazioni relative alle dichiarazioni sui diritti di proprietà e legali, visitare:

SOFTWARE:zebra.com/linkoslegal.
COPYRIGHT E MARCHI: zebra.com/copyright.
GARANZIA: zebra.com/warranty.
CONTRATTO DI LICENZA CON L'UTENTE FINALE: zebra.com/eula.

Condizioni di utilizzo

Dichiarazione sui diritti di proprietà

Questo manuale contiene informazioni proprietarie di Zebra Technologies Corporation e delle sue società affiliate ("Zebra Technologies"). Il manuale è destinato esclusivamente a fornire informazioni e a essere utilizzato dalle persone che gestiscono e svolgono la manutenzione dell'apparecchiatura descritta nel presente documento. Tali informazioni proprietarie non possono essere utilizzate, riprodotte o divulgate a terzi per qualsiasi altro scopo senza il previo consenso scritto di Zebra Technologies.

Miglioramenti al prodotto

Il miglioramento continuo dei prodotti è una politica di Zebra Technologies. Tutte le specifiche e i design sono soggetti a modifiche senza preavviso.

Dichiarazione di non responsabilità

Zebra Technologies si impegna a garantire la correttezza delle specifiche di progettazione e dei manuali pubblicati; tuttavia, possono verificarsi errori. Zebra Technologies si riserva il diritto di correggere eventuali errori e declina ogni responsabilità da essi derivante.

Limitazione di responsabilità

Zebra Technologies o chiunque altro sia coinvolto nella creazione, produzione o consegna del prodotto di accompagnamento (compresi hardware e software) esclude ogni responsabilità per danni di qualsiasi natura (compresi, senza limitazioni, danni consequenziali, tra cui perdita di profitti aziendali, interruzione delle attività o perdita di informazioni aziendali) conseguenti all'uso o all'impossibilità d'uso di tale prodotto, anche nel caso in cui Zebra Technologies sia stata avvisata della possibilità di tali danni. Alcune giurisdizioni non consentono l'esclusione o la limitazione di danni incidentali o consequenziali, pertanto le suddette esclusioni o limitazioni potrebbero non essere applicabili all'utente.

Sommario

Informazioni su questa guida.....7
Convenzioni di notazione.....7
Convenzioni tipografiche.....7

Introduzione.....9
Componenti della stampante.....9
Pannello di controllo.....10
Pannello di controllo della stampante ZT230.....11
Pannello di controllo della stampante ZT220.....13
Pannello di controllo della stampante ZT210.....14
Navigazione tra le schermate del display della stampante ZT230.....15
Display in modalità inattiva, menu principale e menu utente.....17
Tipi di supporti.....18
Panoramica del nastro.....20
Quando utilizzare il nastro.....20
Lato rivestito del nastro.....21

Impostazione e funzionamento della stampante.....23
Gestione della stampante.....23
Disimballaggio e ispezione della stampante.....23
Immagazzinaggio della stampante.....23
Spedizione della stampante.....23
Selezionare una posizione per la stampante.....24
Selezione della modalità di stampa.....24
Caricamento del nastro.....26

Caricamento dei supporti....30
Passaggi finali per la modalità strappo....38
Passaggi finali per la modalità spellicolatura (con o senza avvolgimento pellicola di supporto)....40
Passaggi finali per la modalità taglierina....45
Collegamento della stampante a un dispositivo....47
Collegamento a telefoni o tablet....47
Installazione dei driver e connessione a un computer basato su Windows....48
Collegamento a un computer tramite la porta USB della stampante....54
Collegamento alla rete tramite la porta Ethernet della stampante....55
Collegamento della stampante alla rete wireless....56
Modifica delle impostazioni della stampante tramite il driver di Windows....57
Aggiunta di una stampante dalla schermata Zebra Setup Utilities....58
Cosa fare in caso ci si dimentichi di installare prima i driver della stampante....66
Stampa di un'etichetta di prova e regolazioni....72
Installazione del software di progettazione etichette....76
Requisiti di sistema per ZebraDesigner....77

Configurazione e regolazione della stampante....78
Modifica delle impostazioni della stampante....78
Modifica delle impostazioni della stampante tramite i menu utente....78
Impostazioni di stampa....80
Calibrazione e strumenti diagnostici....88
Impostazioni di rete....98
Impostazioni lingua....103
Impostazioni sensore....107
Impostazioni porta....109
Calibrazione dei sensori del nastro e dei supporti....112
Esecuzione della calibrazione automatica....113
Esecuzione della calibrazione manuale del sensore....113
Regolazione della pressione della testina di stampa....118
Regolazione tensione del nastro....121
Rimozione del nastro usato....122

Manutenzione ordinaria **124**
Pianificazione e procedure di pulizia 124
Pulizia esterna, del comparto supporti e dei sensori 125
Pulizia della testina di stampa e del rullo 126
Pulizia del gruppo spellicolatore 130
Pulizia e lubrificazione del modulo taglierina 134
Sostituzione di componenti della stampante 138
Ordinazione di parti di ricambio 138
Riciclaggio di componenti della stampante 139
Lubrificazione 139

Risoluzione dei problemi **140**
Significato delle spie 140
Problemi di stampa 142
Problemi relativi al nastro 145
Messaggi di errore 147
Pagine Guida rapida 147
Ricerca messaggi di errore 148
Problemi relativi alle comunicazioni 154
Problemi vari 155
Diagnostica della stampante 156
Autotest all'accensione 156
Autotest tramite il pulsante CANCEL (ANNULLA) 157
Autotest tramite il pulsante PAUSE (PAUSA) 158
Autotest tramite il pulsante FEED (AVANZAMENTO) 159
Autotest tramite i pulsanti FEED + PAUSE (AVANZAMENTO + PAUSA) 162
Autotest tramite i pulsanti CANCEL (ANNULLA) e PAUSE (PAUSA) 163
Test di diagnostica delle comunicazioni 163
Profilo del sensore 164

Specifiche **167**
Specifiche generali 167
Specifiche del cavo di alimentazione 167

Specifiche dell'interfaccia di comunicazione....168
Standard....169
Opzionale....169
Specifiche di stampa....171
Specifiche del nastro....171
Specifiche dei supporti....172

Informazioni su questa guida

Questo documento è stato scritto per tutti coloro che devono eseguire operazioni di manutenzione e di aggiornamento della stampante o risolvere i problemi relativi a essa.

Convenzioni di notazione

In questo documento, vengono utilizzate le seguenti convenzioni:

- Il testo in **grassetto** viene utilizzato per mettere in risalto:
  - Nomi di finestre di dialogo, finestre e schermate
  - Nomi di menu a tendina e caselle di riepilogo
  - Nomi di caselle di controllo e pulsanti di opzione
  - Icone di una schermata
  - Nomi di tasti su un tastierino
  - Nomi di pulsanti in una schermata
- Gli elenchi puntati (•) indicano:
  - Azioni da svolgere
  - Elenchi di alternative
  - Elenchi di operazioni non necessariamente in successione.
- Gli elenchi di azioni da svolgere in successione (ad esempio, elenchi contenenti la descrizione di procedure passo passo) sono invece riportati sotto forma di elenchi numerati.

Convenzioni tipografiche

La documentazione è stata pensata per fornire al lettore più riferimenti visivi. Di seguito sono riportati gli indicatori visivi utilizzati nell'intera documentazione.

NOTA: questo testo indica la presenza di informazioni aggiuntive per l'utente, che non sono richieste per completare un'attività.

IMPORTANTE: questo testo indica la presenza di informazioni importanti per l'utente.

AVVERTENZA—LESIONI OCULARI: indossare occhiali protettivi quando si eseguono determinate operazioni, ad esempio la pulizia dell'interno di una stampante.

AVVERTENZA—DANNI AL PRODOTTO: se tale precauzione non viene adottata, il prodotto potrebbe danneggiarsi.

AVVERTENZA: se tale precauzione non viene adottata, l'utente potrebbe subire lesioni lievi o moderate.

AVVERTENZA—SUPERFICIE CALDA: il contatto con quest'area può provocare ustioni.

AVVERTENZA—ESD: osservare le precauzioni di sicurezza contro le scariche elettrostatiche quando si maneggiano componenti sensibili all'elettricità statica, quali schede di circuito e testine di stampa.

AVVERTENZA—ELETTRO-SHOCK: Spegnere (O) il dispositivo e scollegarlo dalla fonte di alimentazione prima di eseguire questa attività o fase dell'attività, per evitare il rischio di scosse elettriche.

ATTENZIONE: indica una situazione di potenziale pericolo che, se non evitata, PUÒ causare la morte o gravi lesioni all'utente.

PERICOLO: indica un'imminente situazione di pericolo che, se non evitata, CAUSERÀ la morte o gravi lesioni all'utente.

Introduzione

Questa sezione fornisce una panoramica di alto livello sulla stampante e i relativi componenti.

Componenti della stampante

I componenti all'interno della stampante sono evidenziati a colori.

- I punti di contatto che sarà necessario toccare sono colorati in oro all'interno delle stampanti ed evidenziati in oro nelle figure di questo manuale.
- I componenti associati con il sistema nastro sono realizzati in plastica nera, mentre i componenti associati con i supporti sono realizzati in plastica grigia. Questi e altri componenti sono evidenziati in blu nelle figure di questo manuale.

Esistono vari componenti all'interno del comparto supporti della stampante. A seconda del modello della stampante e dei componenti opzionali installati, la stampante potrebbe risultare leggermente diversa da quella visualizzata nell'immagine. Nelle procedure descritte nel manuale vengono citati i componenti etichettati.

Figura 1 Componenti della stampante

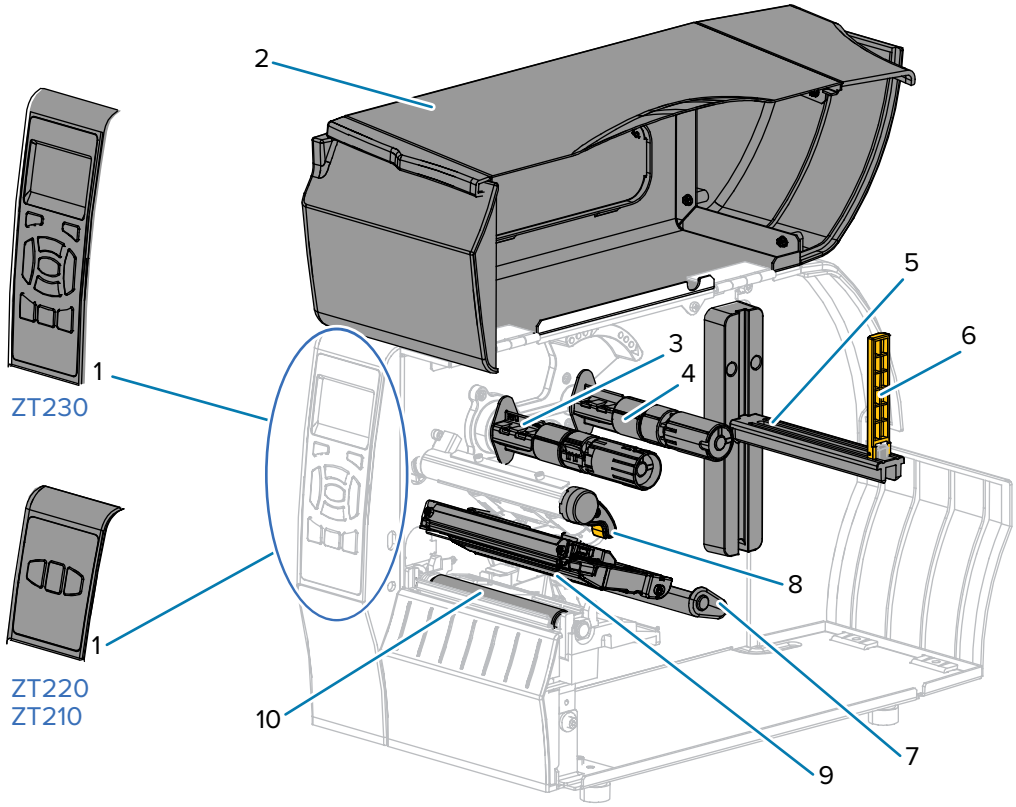

1	Pannello di controllo
2	Sportello supporti
3	Perno di avvolgimento del nastro*
4	Perno di alimentazione del nastro*
5	Staffa di alimentazione supporti
6	Guida di alimentazione supporti
7	Gruppo guida supporti mobile
8	Leva di apertura della testina di stampa
9	Gruppo testina di stampa
10	Rullo

*Questo componente è presente solo nelle stampanti con l'opzione Trasferimento termico installata.

Pannello di controllo

Il pannello di controllo indica lo stato corrente della stampante e controlla le operazioni di base della stampante.

Pannello di controllo della stampante ZT230

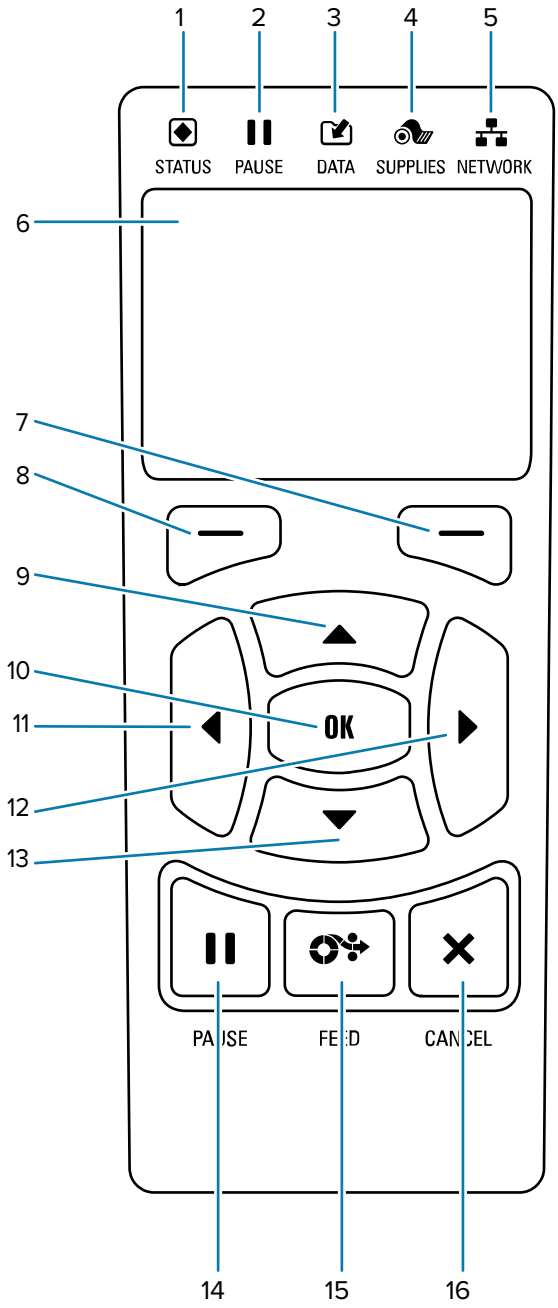

1	Spia **STATUS (STATO)**	Queste spie mostrano lo stato corrente della stampante. Per ulteriori informazioni, vedere Tabella 11 Stato della stampante indicato dalle spie alla pagina 140.
2	Spia **PAUSE (PAUSA)**	

3	Spia **DATA (DATI)**	
4	Spia **SUPPLIES (RICAMBI)**	
5	Spia **NETWORK (RETE)**	
6	Il display mostra lo stato corrente della stampante e consente all'utente di navigare nei menu.	
7	Pulsante **SELEZIONE DESTRO**	Questi pulsanti eseguono i comandi visualizzati immediatamente sopra di essi sul display.
8	Pulsante **SELEZIONE SINISTRO**	
9	Il pulsante **FRECCIA SU** consente di cambiare i valori dei parametri. Gli utilizzi comuni sono aumentare un valore o scorrere delle scelte.	
10	Il pulsante **OK** consente di selezionare o confermare quanto è visualizzato sul display.	
11	Il pulsante **FRECCIA SINISTRA**, attivo solo nei menu, consente di spostarsi a sinistra.	
12	Il pulsante **FRECCIA DESTRA**, attivo solo nei menu, consente di spostarsi a destra.	
13	Il pulsante **FRECCIA GIÙ** consente di cambiare i valori dei parametri. Gli utilizzi comuni sono diminuire un valore o scorrere delle scelte.	
14	Il pulsante **PAUSE (PAUSA)** consente di sospendere o riprendere il funzionamento della stampante.	
15	Ogni volta che viene premuto il pulsante **FEED (AVANZAMENTO)**, nella stampante viene alimentata un'etichetta vuota.	
16	Il pulsante **CANCEL (ANNULLA)** consente di annullare i formati delle etichette quando la stampante è in pausa. • Premere una volta per annullare il formato dell'etichetta successivo. • Tenere premuto per 2 secondi per annullare tutti i formati delle etichette.	

Pannello di controllo della stampante ZT220

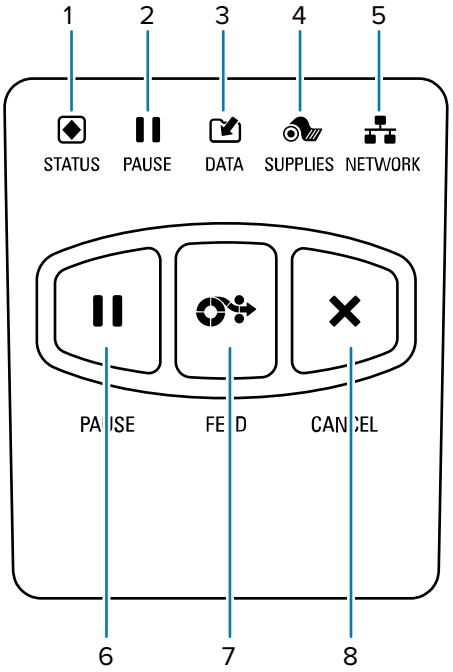

1	Spia **STATUS (STATO)**	Queste spie mostrano lo stato corrente della stampante. Per ulteriori informazioni, vedere Tabella 11 Stato della stampante indicato dalle spie alla pagina 140.
2	Spia **PAUSE (PAUSA)**	
3	Spia **DATA (DATI)**	
4	Spia **SUPPLIES (RICAMBI)**	
5	Spia **NETWORK (RETE)**	
6	Il pulsante **PAUSE (PAUSA)** consente di sospendere o riprendere il funzionamento della stampante.	
7	Ogni volta che viene premuto il pulsante **FEED (AVANZAMENTO)**, nella stampante viene alimentata un'etichetta vuota.	
8	Il pulsante **CANCEL (ANNULLA)** consente di annullare i formati delle etichette quando la stampante è in pausa. • Premere una volta per annullare il formato dell'etichetta successivo. • Tenere premuto per 2 secondi per annullare tutti i formati delle etichette.	

Pannello di controllo della stampante ZT210

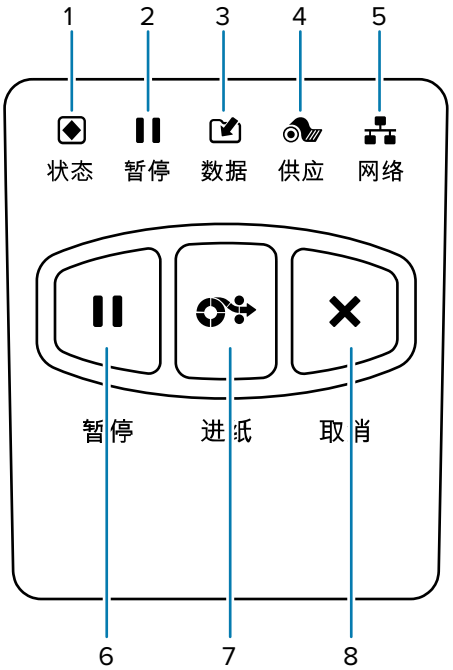

1	Spia **STATUS (STATO)**	Queste spie mostrano lo stato corrente della stampante. Per ulteriori informazioni, vedere Tabella 11 Stato della stampante indicato dalle spie alla pagina 140.
2	Spia **PAUSE (PAUSA)**	
3	Spia **DATA (DATI)**	
4	Spia **SUPPLIES (RICAMBI)**	
5	Spia **NETWORK (RETE)**	
6	Il pulsante **PAUSE (PAUSA)** consente di sospendere o riprendere il funzionamento della stampante.	
7	Ogni volta che viene premuto il pulsante **FEED (AVANZAMENTO)**, nella stampante viene alimentata un'etichetta vuota.	

8	Il pulsante **CANCEL (ANNULLA)** consente di annullare i formati delle etichette quando la stampante è in pausa. • Premere una volta per annullare il formato dell'etichetta successivo. • Tenere premuto per 2 secondi per annullare tutti i formati delle etichette.

Navigazione tra le schermate del display della stampante ZT230

I seguenti argomenti descrivono nel dettaglio:

- Le opzioni disponibili per navigare tra le schermate del display del pannello di controllo della stampante ZT230
- Come selezionare o modificare gli elementi visualizzati sul display

Display inattivo

- Nel display in modalità inattiva (Figura 2 Display inattivo alla pagina 17), premere il pulsante **SELEZIONE SINISTRO** per accedere al menu **principale** della stampante (Figura 3 Menu principale alla pagina 17).

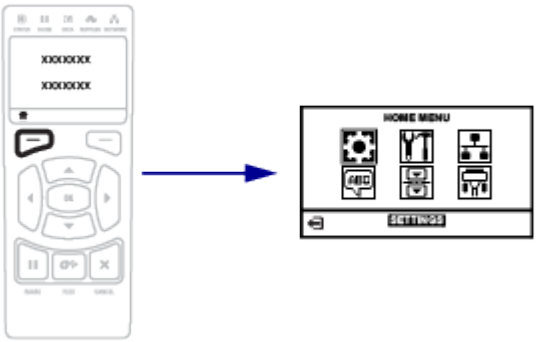

Menu principale

- In questa sezione viene descritto come spostarsi nel menu principale.

Per passare da un'icona all'altra nel menu principale, premere uno dei pulsanti **FRECCIA**. Quando viene selezionata	Per selezionare l'icona evidenziata ed entrare nel menu, premere **OK**.	Premere il pulsante **SELEZIONE SINISTRO** per uscire dal menu principale e tornare al display in modalità inattiva. La stampante torna automaticamente al

un'icona, i colori vengono invertiti per evidenziarla. Icona menu IMPOSTAZIONI Icona menu IMPOSTAZIONI evidenziata 		display in modalità inattiva dopo 15 secondi di inattività nel menu principale.

Menu utente

- In questa sezione vengono descritte le modalità di spostamento tra i vari menu utente.

 Premere il pulsante **SELEZIONE SINISTRO** per tornare al menu principale. La stampante torna automaticamente al menu principale dopo 15 secondi di inattività in un menu utente.	 ▼ e ▲ indicano un valore che è possibile cambiare. Le modifiche apportate vengono salvate immediatamente. Premere **FRECCIA SU** o **FRECCIA GIÙ** per scorrere i valori accettati.
 Per scorrere le voci di un menu utente, premere **FRECCIA SINISTRA** o **FRECCIA DESTRA**.	 Una parola nell'angolo inferiore destro del display indica un'azione disponibile. Premere **OK** o il pulsante **SELEZIONE DESTRO** per eseguire l'azione indicata.

Display in modalità inattiva, menu principale e menu utente

Il pannello di controllo della stampante ZT230 include un display che mostra lo stato della stampante e consente di cambiarne i parametri operativi. In questa sezione viene spiegato come navigare nei menu della stampante e cambiare i valori delle voci dei menu.

Terminata la sequenza di accensione, la stampante passa al display in modalità inattiva. Se è installato un server di stampa, la stampante presenta ciclicamente l'indirizzo IP e le informazioni configurate dall'utente.

Figura 2 Display inattivo

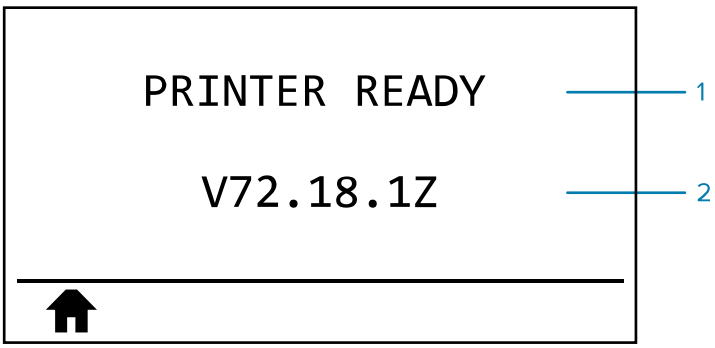

1	Stato corrente della stampante
2	Informazioni impostate tramite il display inattivo
	Collegamento al menu principale

Menu principale

Utilizzare il menu per accedere ai parametri operativi della stampante tramite i sei menu utente (Menu utente).

Figura 3 Menu principale

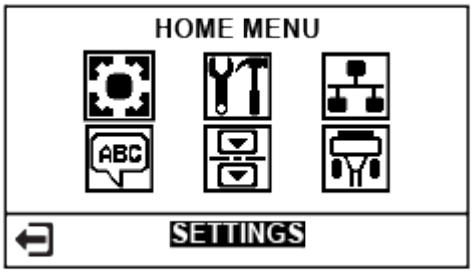

	Consente di uscire e tornare al display in modalità inattiva.

Modifica delle impostazioni della stampante tramite i menu utente

Nel seguito sono illustrati i menu utente e le voci che li compongono.

* Indica un collegamento al menu utente successivo.

Tipi di supporti

IMPORTANTE: Zebra consiglia l'utilizzo di prodotti originali Zebra per una stampa continua di alta qualità. È stata realizzata una vasta gamma di partite di carta, polipropilene, poliestere e vinile allo scopo specifico di esaltare le capacità della stampante e di evitare l'usura prematura

della testina di stampa. Per acquistare i materiali di consumo, visitare il sito www.zebra.com/howtobuy.

Con la stampante è possibile utilizzare diversi tipi di supporti:

- Supporti standard: la maggior parte dei supporti standard utilizza un supporto con retro adesivo che consente di applicare singole etichette o una lunghezza continua di etichette a un rivestimento. I supporti standard possono essere in rotoli o ripiegati.
- Cartellini: i cartellini sono normalmente realizzati in carta pesante. Nei cartellini non sono presenti materiale adesivo o pellicola di supporto e i cartellini sono normalmente separati da perforazioni. I cartellini possono essere in rotoli o ripiegati.

Tabella 1 Supporti in rotolo e a fogli ripiegati

Tipo supporto	Aspetto	Descrizione
Supporti in rotolo non continui	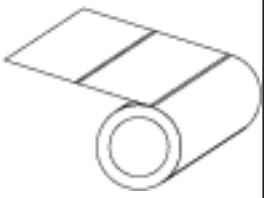	I supporti in rotolo sono avvolti attorno a una bobina di diametro compreso tra 25 e 76 mm (1 e 3"). Per la separazione delle etichette o dei cartellini vengono utilizzati uno o più metodi descritti di seguito: • Nei supporti a bobina le etichette sono separate da intervalli, fori o tacche. 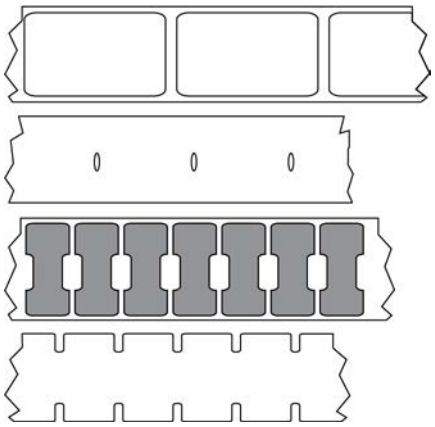 • Nei supporti con segno nero le etichette vengono separate da segni neri prestampati sul retro. 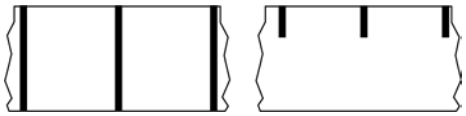 • I supporti perforati presentano perforazioni che consentono di separare facilmente le etichette o i cartellini. Tra le etichette o i cartellini possono essere presenti anche segni neri o altri tipi di separazione.

Tabella 1 Supporti in rotolo e a fogli ripiegati (Continued)

Tipo supporto	Aspetto	Descrizione
Supporti a fogli ripiegati non continui	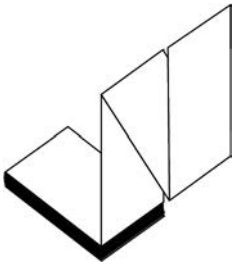	I supporti a fogli ripiegati sono piegati a ventaglio. Possono avere gli stessi tipi di separazione tra le etichette dei supporti in rotolo non continui. Le separazioni si trovano in corrispondenza delle pieghe o vicino a esse.
Supporti in rotolo continuo	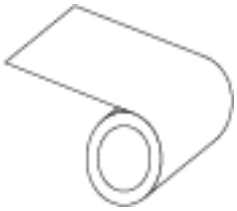	I supporti in rotolo sono avvolti attorno a una bobina di diametro compreso tra 25 e 76 mm (1 e 3"). I supporti in rotolo continuo non presentano intervalli, fori, tacche o segni neri di separazione delle etichette. In questo caso, l'immagine può essere stampata in qualsiasi punto dell'etichetta. Per tagliare le etichette può essere utilizzata talvolta una taglierina.

Panoramica del nastro

Il nastro è una sottile pellicola con un lato rivestito di cera, resina o resina paraffinata che viene fissata sul supporto durante il processo di trasferimento termico. Il supporto determina se è necessario utilizzare il nastro e la relativa larghezza.

Quando utilizzato, il nastro deve essere largo almeno quanto il supporto. Se il nastro è più stretto del supporto, alcune aree della testina di stampa non sono protette e quindi maggiormente soggette a usura precoce.

Quando utilizzare il nastro

La stampa su supporti a trasferimento termico richiede l'utilizzo di un nastro, che invece non è necessario per la stampa termica diretta. Per determinare se con un particolare supporto deve essere utilizzato un nastro, eseguire un test di graffiatura.

Test di graffiatura

1. Graffiare rapidamente la superficie di stampa del supporto con un'unghia.
2. Sul supporto è presente un segno nero?

Se un segno nero...	Il supporto è...
Non viene visualizzato sul supporto	Per stampa a trasferimento termico. È necessario un nastro.
Compare sul supporto	Per stampa termica diretta. Non è necessario alcun nastro.

Lato rivestito del nastro

I nastri possono essere avvolti con il lato rivestito all'interno o all'esterno. Questa stampante può utilizzare solo nastri con rivestimento esterno. In caso di dubbi, eseguire un test di adesione o un test di graffiatura del nastro per verificare quale lato sia rivestito.

Figura 4 Nastro rivestito all'esterno o all'interno

Test di adesione

Se sono disponibili etichette, eseguire il test di adesione per stabilire qual è il lato rivestito di un nastro. Questo metodo è utile nel caso il nastro sia già installato.

1. Staccare un'etichetta dalla pellicola di supporto.
2. Premere un angolo del lato adesivo dell'etichetta sulla superficie esterna del rotolo di nastro.
3. Staccare l'etichetta dal nastro.
4. Osservare i risultati. Parti o residui d'inchiostro del nastro sono rimasti sull'etichetta?

Se l'inchiostro del nastro...	Allora...
È rimasto sull'etichetta	Il nastro è rivestito sul lato esterno ed è possibile utilizzarlo con la stampante.
Non è rimasto sull'etichetta	Il nastro è rivestito sul lato interno e non può essere utilizzato con questa stampante. Per un'ulteriore verifica, ripetere il test sull'altra superficie del rotolo di nastro.

Test di graffiatura del nastro

Eseguire il test di graffiatura del nastro quando non sono disponibili etichette.

1. Svolgere un piccolo pezzo di nastro.
2. Posizionare la parte svolta su un frammento di carta con la superficie esterna del nastro a contatto con la carta.
3. Graffiare con un'unghia la superficie interna del nastro svolto.
4. Sollevare il nastro della carta.

5. Osservare i risultati. Il nastro ha lasciato un segno sulla carta?

Se l'inchiostro del nastro...	Allora...
Ha lasciato un segno sulla carta	Il nastro è rivestito sul lato esterno ed è possibile utilizzarlo con la stampante.
Non ha lasciato alcun segno sulla carta	Il nastro è rivestito sul lato interno e non può essere utilizzato con questa stampante. Per un'ulteriore verifica, ripetere il test sull'altra superficie del rotolo di nastro.

Impostazione e funzionamento della stampante

Questa sezione assiste il tecnico nella configurazione iniziale e nel funzionamento della stampante.

Gestione della stampante

Questa sezione descrive come gestire la stampante.

Disimballaggio e ispezione della stampante

Quando si riceve la stampante, disimballarla immediatamente e verificare la presenza di eventuali danni dovuti alla spedizione.

- Conservare tutti i materiali di imballaggio.
- Controllare che tutte le superfici esterne non siano danneggiate.
- Sollevare lo sportello supporti e controllare che i componenti nel comparto supporti non abbiano subito danni.

Se si rilevano danni durante l'ispezione:

- Informare immediatamente la società di spedizione e inviare un rapporto sui danni.
- Conservare tutto il materiale di imballaggio per la verifica che condurrà la società di spedizioni.
- Informare il proprio rivenditore Zebra autorizzato.

IMPORTANTE: Zebra Technologies non si assume alcuna responsabilità per eventuali danni occorsi alla stampante durante la spedizione e non riparerà tali danni in garanzia.

Immagazzinaggio della stampante

Se non si desidera utilizzare immediatamente la stampante, reimballarla utilizzando i materiali originali. Condizioni di immagazzinaggio della stampante:

- Temperatura: da -40 a 60 °C (da -40 a 140 °F)
- Umidità relativa: dal 5% all'85% in assenza di condensa

Spedizione della stampante

Se è necessario spedire la stampante:

1. Spegnere (O) la stampante e scollegare tutti i cavi.

2. Rimuovere qualsiasi supporto, nastro o oggetto non fissati dall'interno della stampante.
3. Chiudere la testina di stampa.
4. Riporre con attenzione la stampante nell'imballaggio originale oppure in un contenitore alternativo idoneo per evitare danni durante il trasporto. Se l'imballaggio originale è andato perduto o è stato distrutto, è possibile acquistarne uno da Zebra.

Selezionare una posizione per la stampante

Selezionare una posizione per la stampante che soddisfi le seguenti condizioni:

- Superficie: la superficie su cui verrà posizionata la stampante deve essere stabile, piana e di dimensioni e resistenza sufficienti per sostenere la stampante.
- Spazio: l'area in cui verrà collocata la stampante deve prevedere spazio sufficiente per la ventilazione e per accedere ai componenti e ai connettori della stampante. Per consentire una ventilazione e un raffreddamento adeguati, lasciare uno spazio aperto su tutti i lati della stampante.

AVVERTENZA: Non posizionare materiali di imbottitura o ammortizzanti dietro o sotto la stampante, in quanto ciò limita il flusso d'aria e potrebbe causare il surriscaldamento della stampante.

- Alimentazione: la stampante deve trovarsi a breve distanza da una presa elettrica facilmente accessibile.
- Interfacce di comunicazione dati: la stampante deve trovarsi nel raggio del trasmettitore Wi-Fi (se applicabile) o a una distanza accettabile per collegarla all'origine dei dati (generalmente un computer). Per ulteriori informazioni sulla lunghezza massima dei cavi e sulla configurazione, vedere Specifiche generali alla pagina 167.
- Condizioni operative: la stampante è stata realizzata in modo da consentirne l'utilizzo in una vasta gamma di condizioni ambientali ed elettriche, ad esempio in magazzino o in officina. Questi sono i requisiti di temperatura e umidità relativa per la stampante in modalità operativa.

Tabella 2 Temperatura e umidità operative

Modalità	Temperatura	Umidità relativa
Trasferimento termico	Da 5 a 40 °C (da 41° a 104 °F)	Dal 20% all'85% in assenza di condensa
Termica diretta	Da 0°C a 40 °C (da 32 a 104 °F)	

Selezione della modalità di stampa

Utilizzare una modalità di stampa adatta al supporto utilizzato e alle opzioni della stampante disponibili. Il percorso del supporto è lo stesso per i supporti a rotolo e a modulo continuo. Per impostare la stampante su una modalità di stampa disponibile, vedere Impostazioni di stampa alla pagina 80.

Tabella 3 Modalità e opzioni di stampa

Modo di stampa	Utilizzo delle opzioni di stampa	Azioni della stampante
Strappo (impostazione predefinita)	Idonea per la maggior parte delle applicazioni. È possibile utilizzare questa modalità con qualsiasi opzione della stampante e con quasi tutti i tipi di supporto.	La stampante stampa i formati delle etichette man mano che li riceve. L'operatore della stampante può rimuovere le etichette stampate in qualsiasi momento dopo la stampa.
	Modalità supporti in rotolo in modalità strappo (illustrata utilizzando supporti a trasferimento termico con nastro caricato) 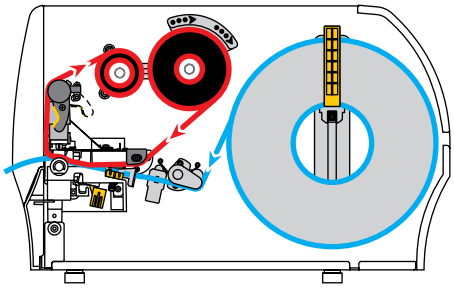 Modalità supporti a fogli ripiegati in modalità strappo (illustrata utilizzando supporti per stampa termica diretta senza nastro) 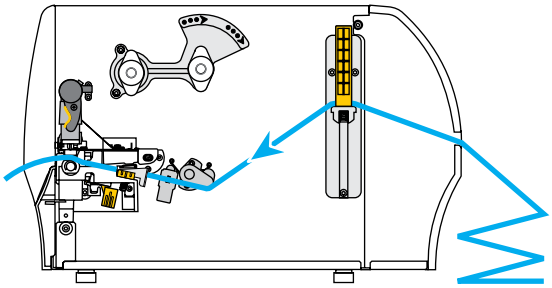	
Spellicolatura	Usare se la stampante è provvista dell'opzione Spellicolatura o Avvolgimento pellicola di supporto. L'opzione Avvolgimento pellicola di supporto è disponibile solo sulla stampante ZT230.	La stampante esegue la spellicolatura dell'etichetta durante la stampa, quindi si interrompe sino alla rimozione dell'etichetta. La pellicola di supporto esce dal lato anteriore della stampante. • In modalità spellicolatura, la pellicola di supporto viene espulsa dal lato anteriore della stampante. • In modalità spellicolatura con avvolgimento pellicola di supporto, la pellicola di supporto si riavvolge attorno al perno di avvolgimento della pellicola o al perno di riavvolgimento.

Tabella 3 Modalità e opzioni di stampa (Continued)

Modo di stampa	Utilizzo delle opzioni di stampa	Azioni della stampante
	Modalità spellicolatura (illustrata senza sistema nastro) 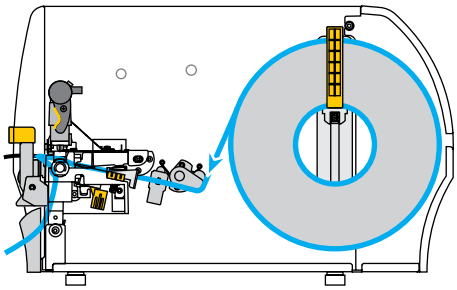 Modalità spellicolatura con avvolgimento pellicola di supporto* (illustrata utilizzando supporti per stampa termica diretta senza nastro) 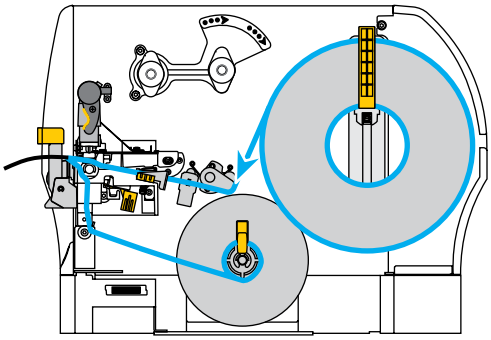	
Taglierina	Utilizzare solo se la stampante è dotata dell'opzione di taglio per eseguire il taglio delle etichette.	La stampante esegue la stampa e il taglio delle etichette.
	Modalità taglierina (illustrata utilizzando supporti per stampa termica diretta senza nastro) 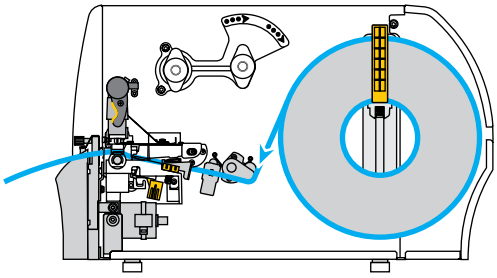	

Caricamento del nastro

NOTA: Questa sezione si applica solo alle stampanti con l'opzione di trasferimento termico installata.

Il nastro viene utilizzato solo con etichette a trasferimento termico. Per le etichette a stampa termica diretta, non caricare il nastro nella stampante. Per determinare se con un particolare supporto deve essere utilizzato un nastro, vedere Quando utilizzare il nastro alla pagina 20.

AVVERTENZA: Quando si svolgono operazioni vicino a una testina di stampa aperta, togliere tutti gli anelli, orologi, collane, badge di identificazione o altri oggetti metallici che potrebbero entrare in contatto con la testina di stampa. Quando si lavora vicino a una testina di stampa aperta non è obbligatorio spegnere la stampante, anche se questo è comunque consigliato da Zebra in via precauzionale. Se si spegne l'alimentazione, andranno perdute tutte le impostazioni temporanee, quali i formati di etichetta, e sarà necessario ricaricarle prima di riprendere la stampa.

IMPORTANTE: Per proteggere la testina di stampa dall'usura, utilizzare un nastro più largo dei supporti. Il nastro deve essere rivestito all'esterno.

1. Sollevare lo sportello supporti.

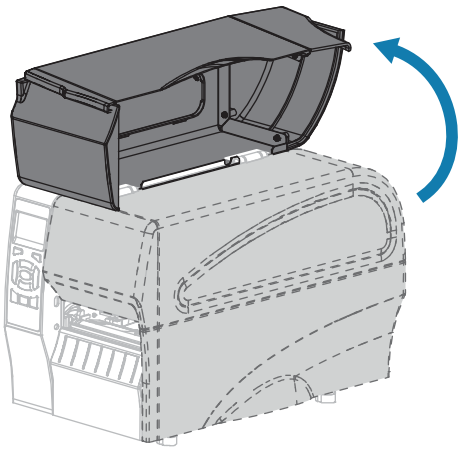

AVVERTENZA: la testina di stampa potrebbe essere molto calda e causare gravi ustioni. Attendere che la testina di stampa si raffreddi.

2. Aprire il gruppo testina di stampa ruotando la relativa leva di apertura.

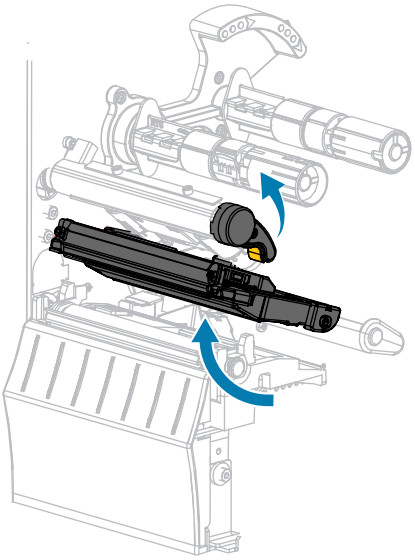

3. Inserire il rotolo di nastro sul perno di alimentazione del nastro con l'estremità libera che si svolge come illustrato. Spingere il rotolo completamente fino in fondo.

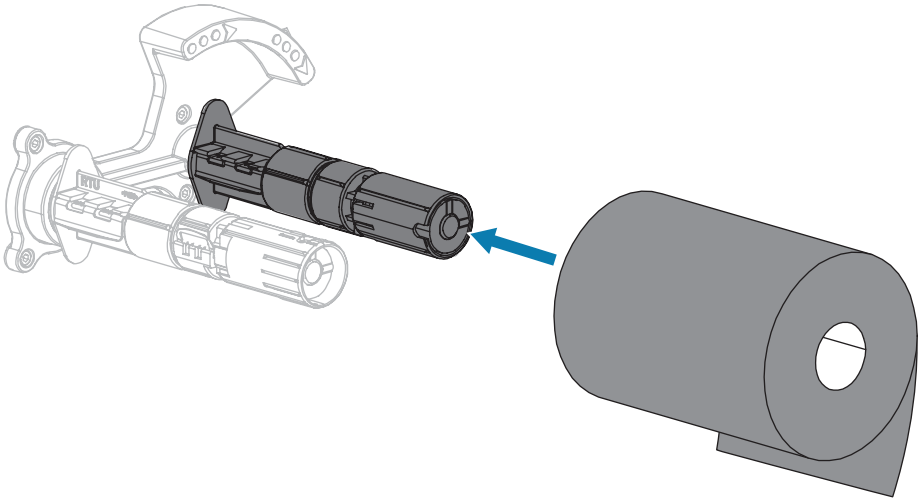

4. La stampante viene consegnata con una bobina di nastro vuota sul perno di avvolgimento del nastro. Se la bobina non è presente, inserire una bobina di nastro vuota sul perno di avvolgimento del nastro. Spingere indietro la bobina fino in fondo.

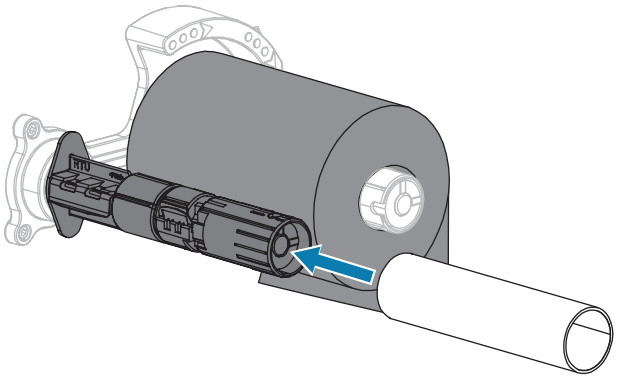

5. Portare il nastro sotto il gruppo testina di stampa, come illustrato.

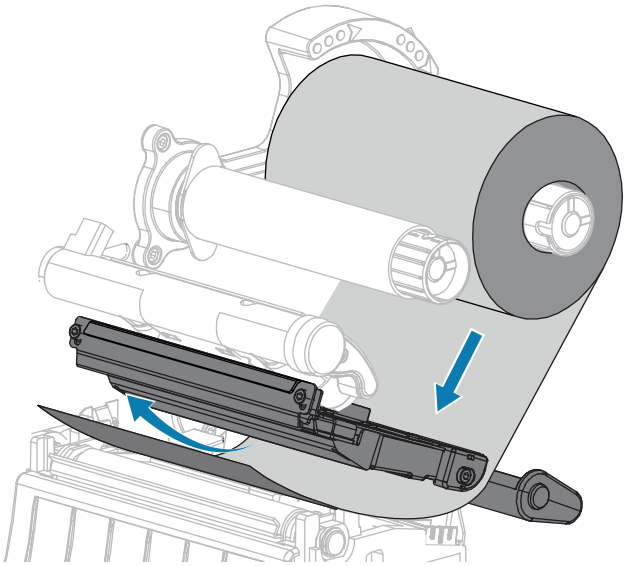

6. Con il nastro il più possibile sotto il gruppo testina di stampa,

a) avvolgerlo attorno al perno di avvolgimento del nastro.

b) Ruotare il perno di alcuni giri nella direzione illustrata per tendere e allineare il nastro.

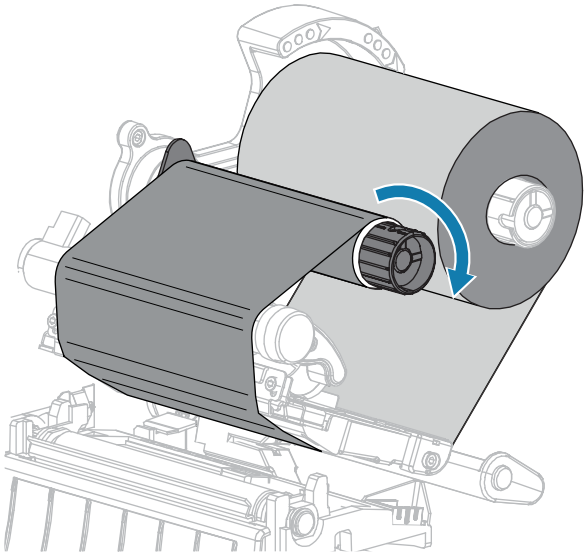

7. Se i supporti sono già caricati, ruotare la leva di apertura della testina di stampa verso il basso finché non blocca la testina in posizione.

   Altrimenti, continuare con il Caricamento dei supporti alla pagina 30.

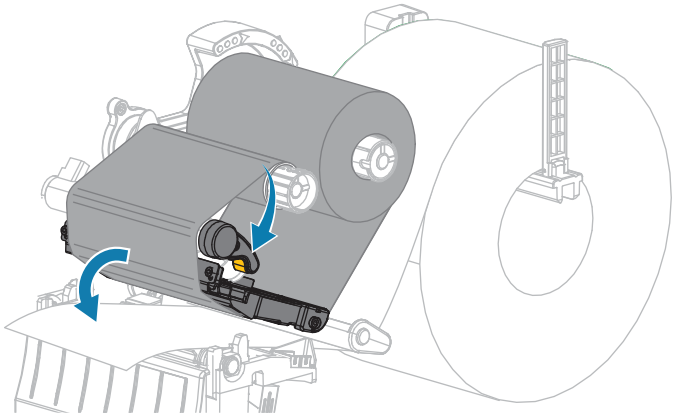

8. Chiudere lo sportello supporti.

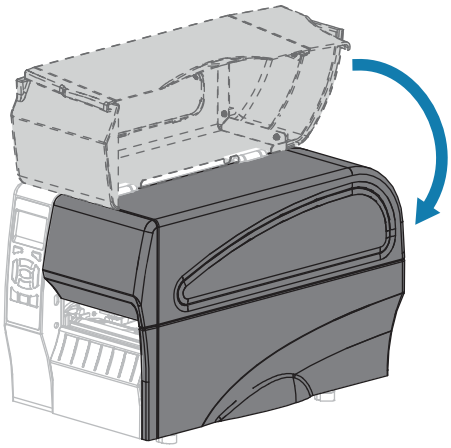

9. Se necessario, premere **PAUSE (PAUSA)** per abilitare la stampa.

Caricamento dei supporti

Fare riferimento alle istruzioni fornite in questa sezione per caricare supporti in rotolo o a fogli ripiegati in qualsiasi modalità di stampa.

AVVERTENZA: Quando si svolgono operazioni vicino a una testina di stampa aperta, togliere tutti gli anelli, orologi, collane, badge di identificazione o altri oggetti metallici che potrebbero entrare in contatto con la testina di stampa. Quando si lavora vicino a una testina di stampa aperta non è obbligatorio spegnere la stampante, anche se questo è comunque consigliato da Zebra in via precauzionale. Se si spegne l'alimentazione, andranno perdute tutte le impostazioni temporanee, quali i formati di etichetta, e sarà necessario ricaricarle prima di riprendere la stampa.

1. Sollevare lo sportello supporti.

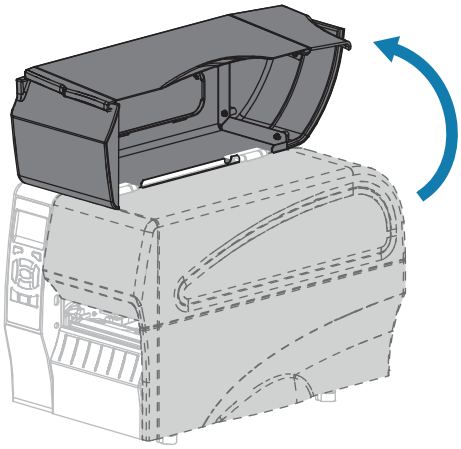

AVVERTENZA: la testina di stampa potrebbe essere molto calda e causare gravi ustioni. Attendere che la testina di stampa si raffreddi.

2. Aprire il gruppo testina di stampa ruotando la relativa leva di apertura.

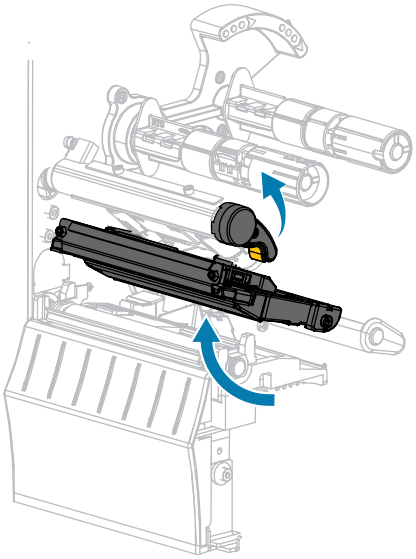

3. Inserire i supporti nella stampante. Seguire le istruzioni per i supporti in rotolo o a fogli ripiegati in base alle esigenze.

Supporti in rotolo	Supporti a fogli ripiegati
a. Rimuovere e scartare qualsiasi cartellino o etichetta sporco o tenuto assieme da adesivi o nastro. 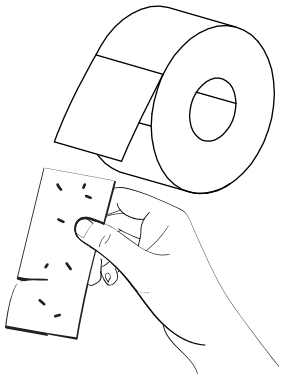	**a.** Estrarre e piegare verso il basso la guida di alimentazione supporti. 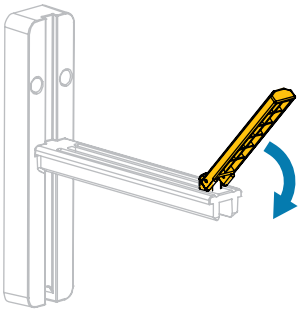
b. Estrarre e piegare verso il basso la guida di alimentazione supporti. 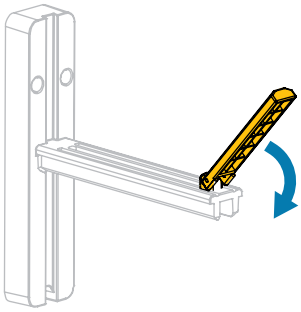	**b.** Inserire il supporto a fogli ripiegati attraverso il retro della stampante. 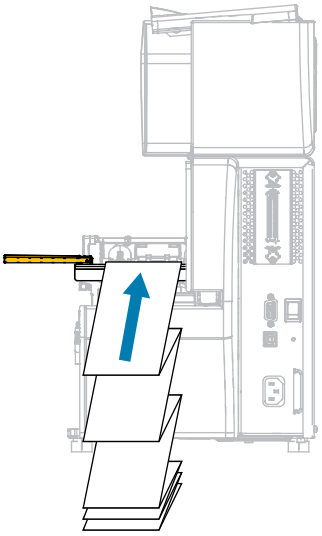
c. Inserire il rotolo di supporti sulla staffa di alimentazione supporti. Spingere il rotolo completamente fino in fondo. 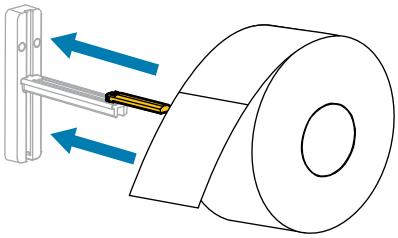	**c.** Far passare il supporto sopra la staffa di alimentazione supporti. 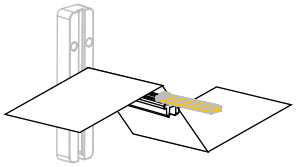
d. Spingere in alto la guida di alimentazione supporti.	**d.** Spingere in alto la guida di alimentazione supporti.

Supporti in rotolo	Supporti a fogli ripiegati
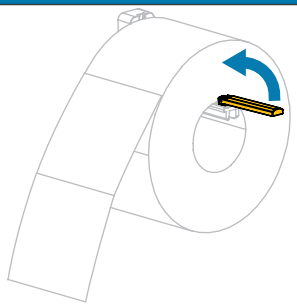	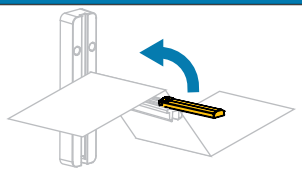
e. Far scorrere la guida di alimentazione supporti in modo che sia a contatto con il bordo del rotolo. 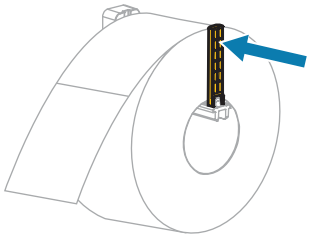	**e.** Far scorrere la guida di alimentazione supporti in modo che sia a contatto con il bordo del supporto. 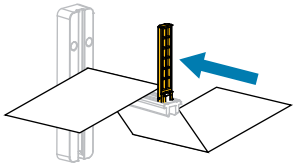 **f.** Continuare con i rimanenti passaggi come illustrato per i supporti in rotoli.

4. Estrarre completamente la guida supporti esterna.

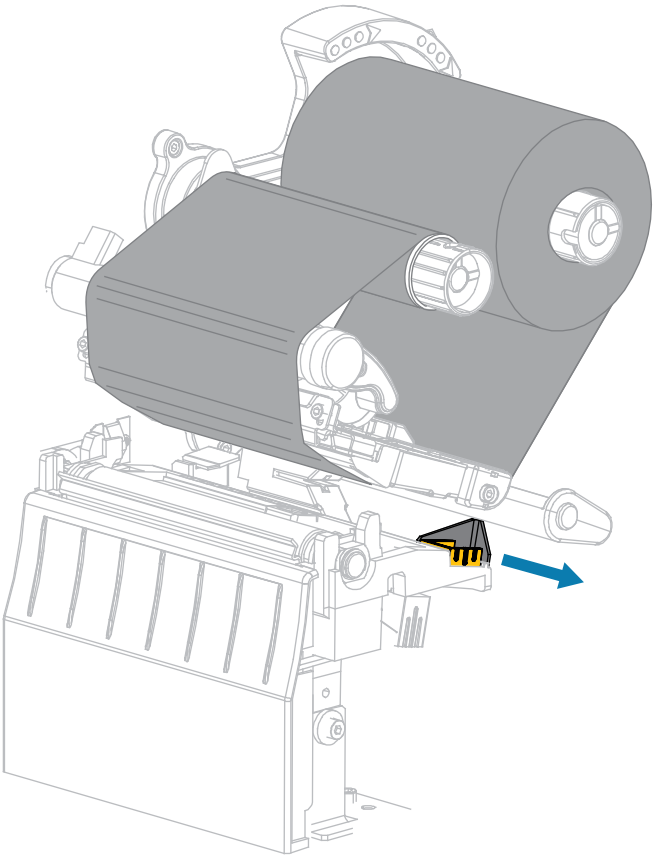

5. Inserire i supporti sotto la guida supporti mobile e il gruppo testina di stampa. Lasciare che l'estremità dei supporti fuoriesca dalla parte anteriore della stampante.

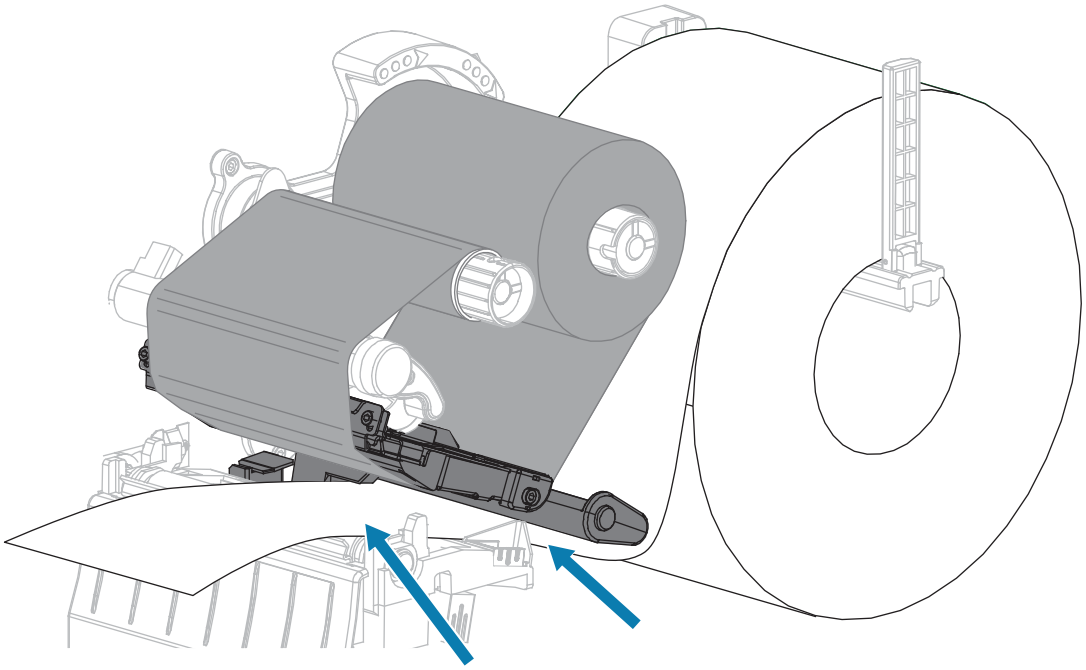

6. Assicurarsi che i supporti passino attraverso lo slot del sensore supporti trasmissivo (1) e sotto la guida supporti interna (2).

   I supporti devono toccare il retro dello slot del sensore supporti trasmissivo.

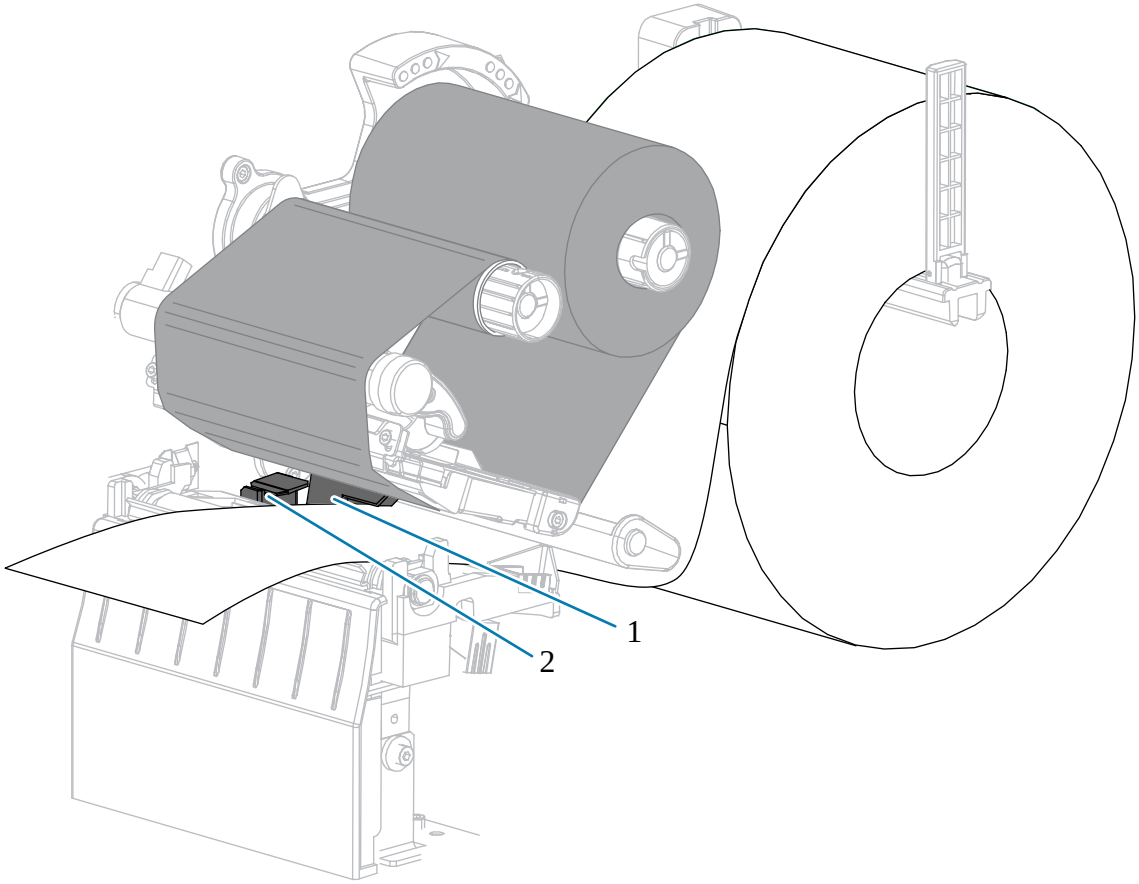

7. Determinare la modalità di stampa della stampante. Per ulteriori informazioni sulle modalità di stampa, vedere Selezione della modalità di stampa alla pagina 24.

Se...	Allora...
Modalità strappo 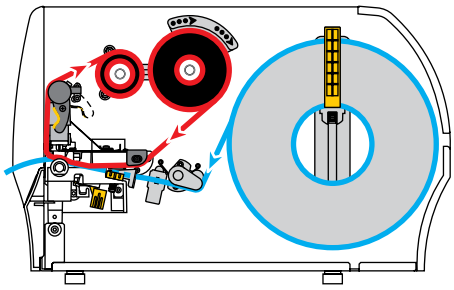	Continuare con Passaggi finali per la modalità strappo alla pagina 38.

Se...	Allora...
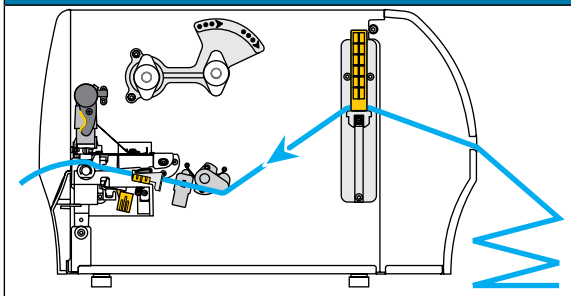	
Modalità spellicolatura (con o senza avvolgimento pellicola di supporto) 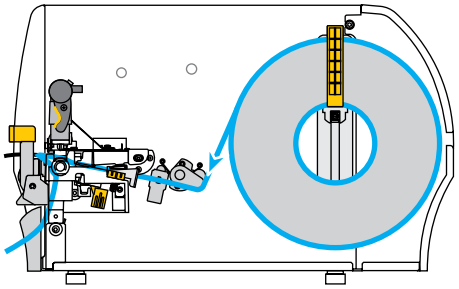 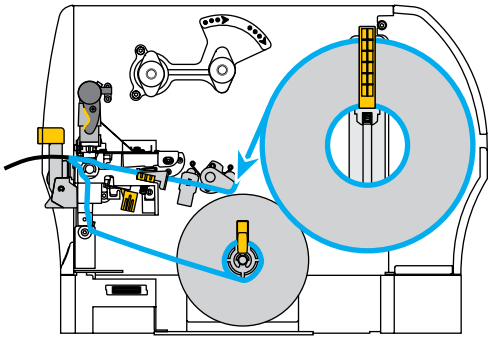	Continuare con Passaggi finali per la modalità spellicolatura (con o senza avvolgimento pellicola di supporto) alla pagina 40.
Modalità taglierina 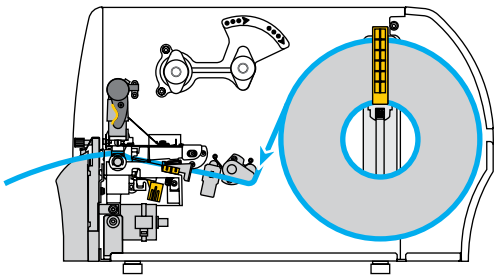	Continuare con Passaggi finali per la modalità taglierina alla pagina 45.

Passaggi finali per la modalità strappo

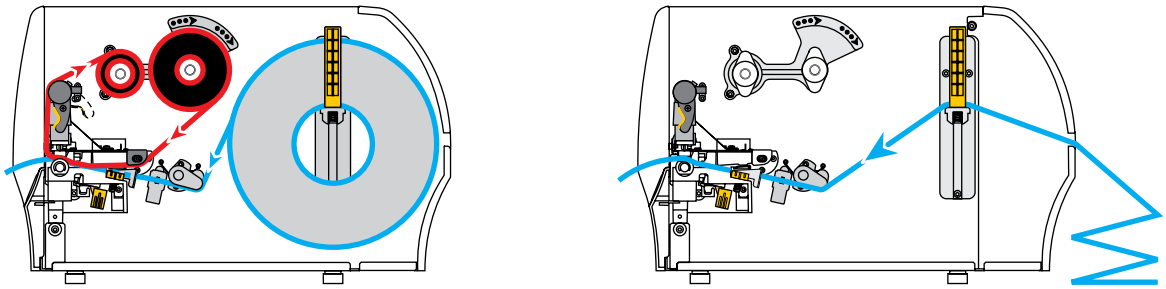

1. Far scorrere la guida supporti esterna in modo che sia a contatto con il bordo del supporto.

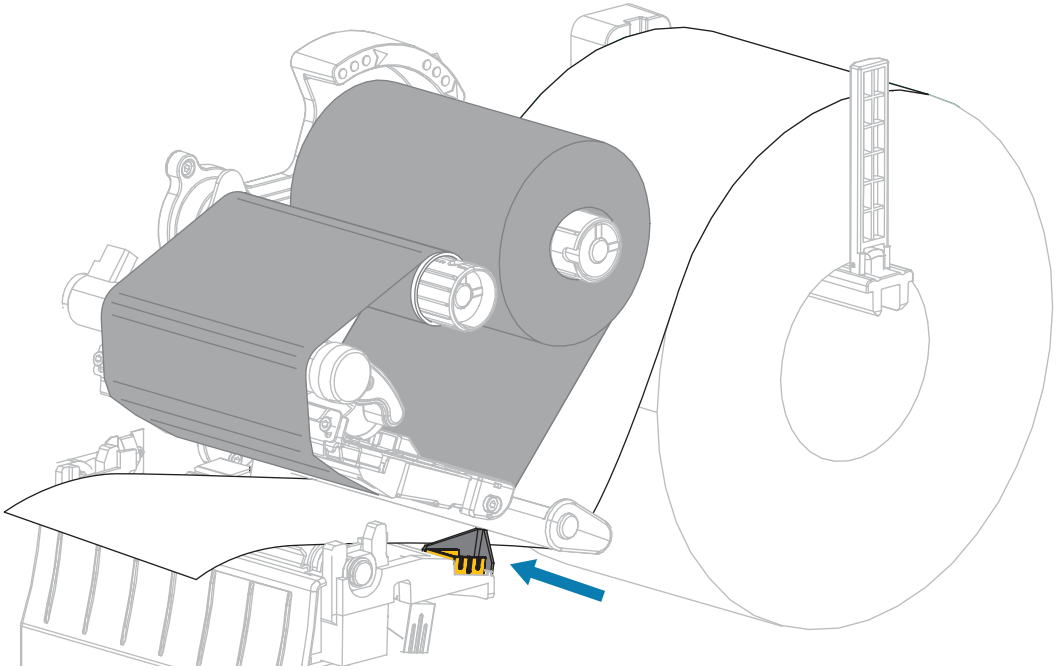

2. Ruotare la leva di apertura della testina di stampa verso il basso finché non blocca la testina in posizione.

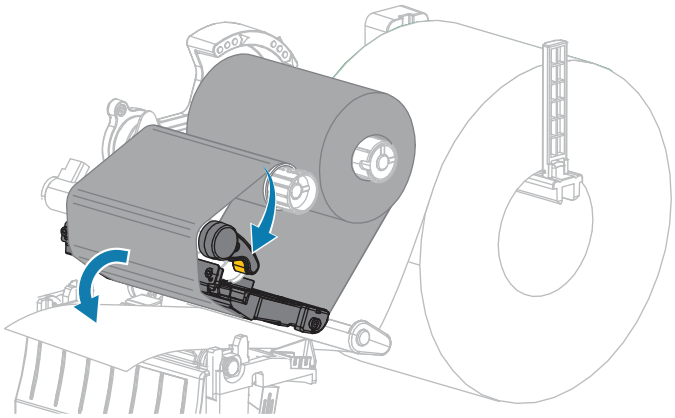

3. Impostare la stampante in modalità strappo (per ulteriori informazioni, vedere Modo di stampa).
4. Chiudere lo sportello supporti.

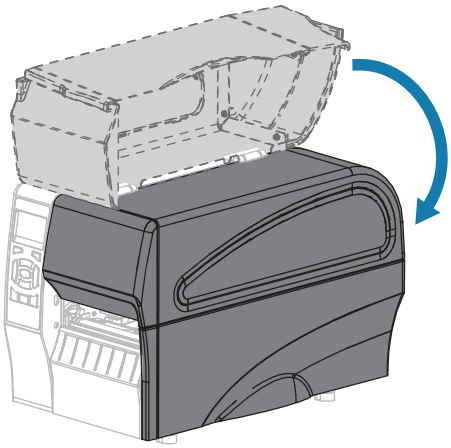

5. Premere **PAUSE (PAUSA)** per uscire dalla modalità pausa e abilitare la stampa.

   A seconda delle impostazioni, la stampante potrebbe eseguire la calibrazione delle etichette o alimentare un'etichetta.
6. Per risultati migliori, calibrare la stampante. Vedere Calibrazione dei sensori del nastro e dei supporti alla pagina 112.
7. Verificare che la stampante sia in grado di stampare un'etichetta di configurazione, tenendo premuti entrambi i pulsanti **FEED (AVANZAMENTO)** e **CANCEL (ANNULLA)** per 2 secondi.

   Il caricamento dei supporti in modalità strappo è completato.

Passaggi finali per la modalità spellicolatura (con o senza avvolgimento pellicola di supporto)

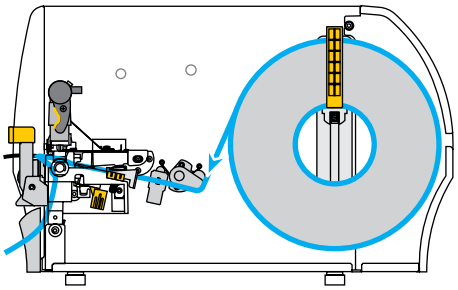

1. Spingere verso il basso la leva di rilascio del meccanismo di spellicolatura per aprire il gruppo spellicolatore.

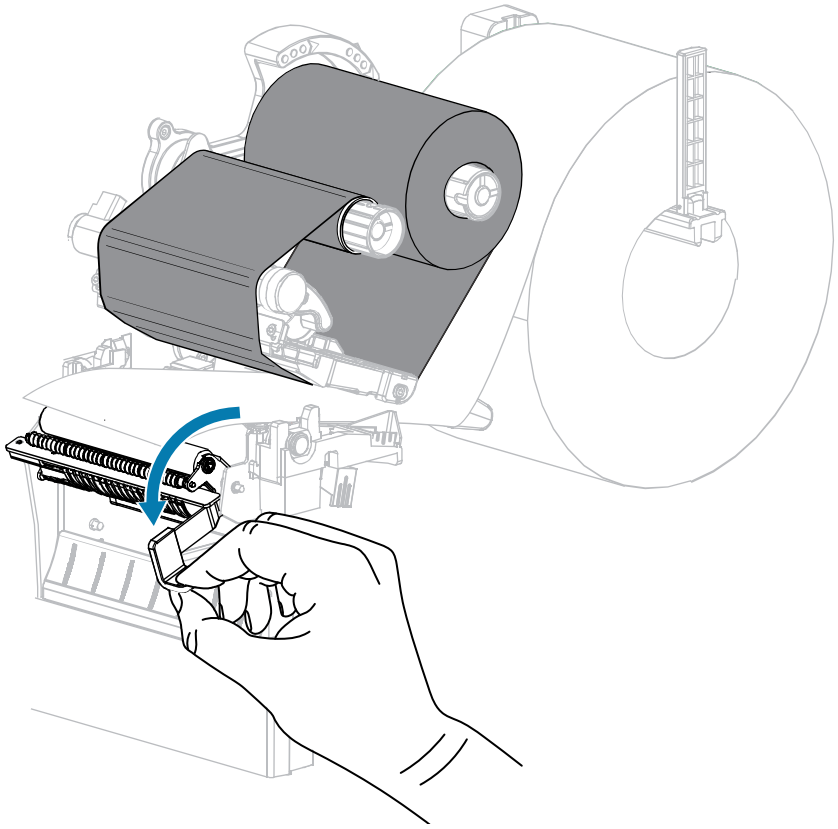

2. Estrarre il supporto di circa 500 mm (18") fuori dalla stampante.

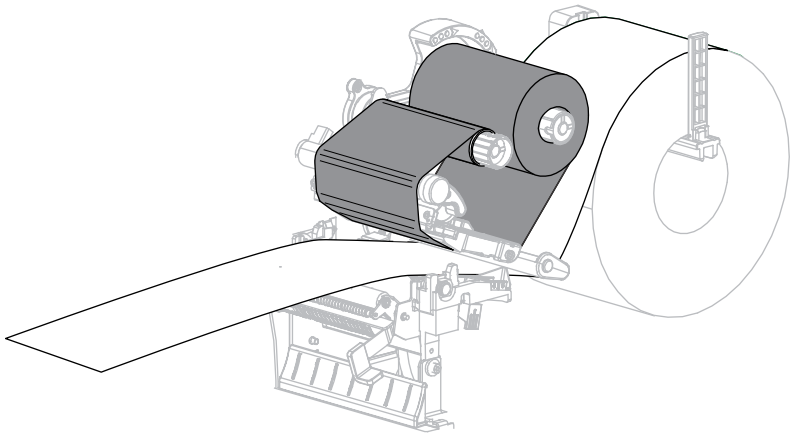

3. Rimuovere le etichette esposte in maniera che rimanga solo la pellicola di supporto.

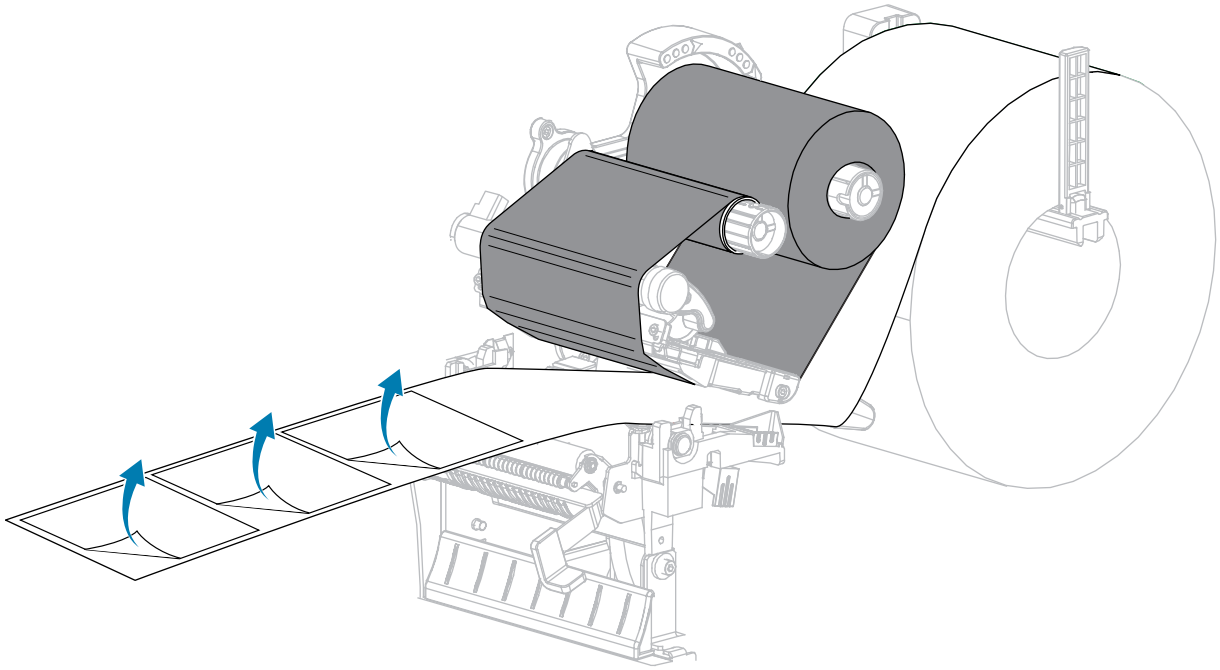

4. Far passare la pellicola di supporto dietro il gruppo spellicolatore. Accertarsi che l'estremità della pellicola di supporto cada fuori dalla stampante.

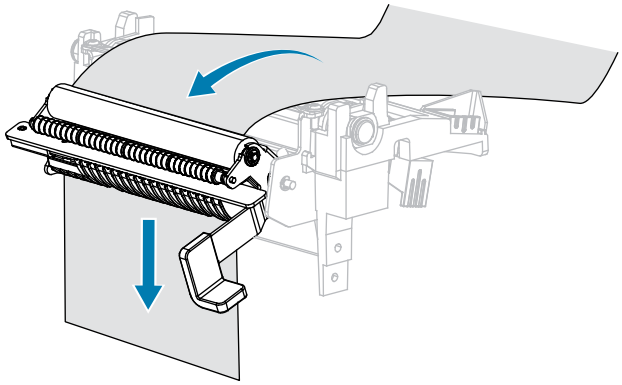

5. Eseguire questa operazione solo se si desidera utilizzare la modalità spellicolatura con avvolgimento pellicola di supporto.

È necessario che nella stampante sia installata l'opzione avvolgimento pellicola di supporto.

a) Inserire la pellicola di supporto nella fessura situata sul perno di avvolgimento della pellicola di supporto (1).

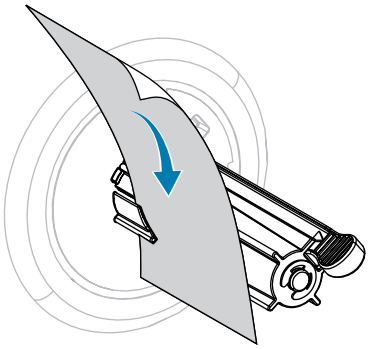

b) Spingere la pellicola di supporto in modo che sia a contatto con la piastra posteriore del gruppo perno di avvolgimento pellicola di supporto.

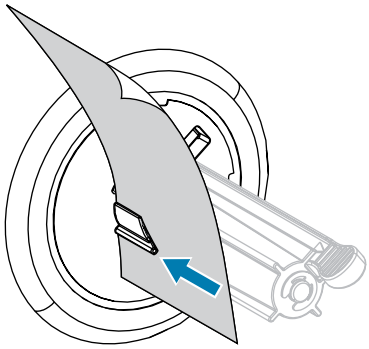

c) Avvolgere la pellicola di supporto attorno al perno di avvolgimento e ruotare il perno in senso antiorario per tendere la pellicola di supporto.

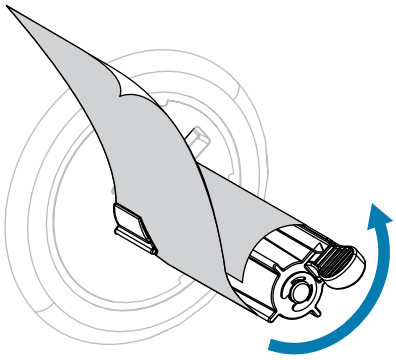

AVVERTENZA: Nella fase successiva, utilizzare la leva di rilascio del meccanismo di spellicolatura e la mano destra per chiudere il gruppo spellicolatore. Non usare la mano sinistra per aiutarsi nella chiusura. L'estremità superiore dei cilindri/del gruppo spellicolatore potrebbe schiacciare le dita.

6. Chiudere il gruppo spellicolatore utilizzando la leva di rilascio del meccanismo di spellicolatura.

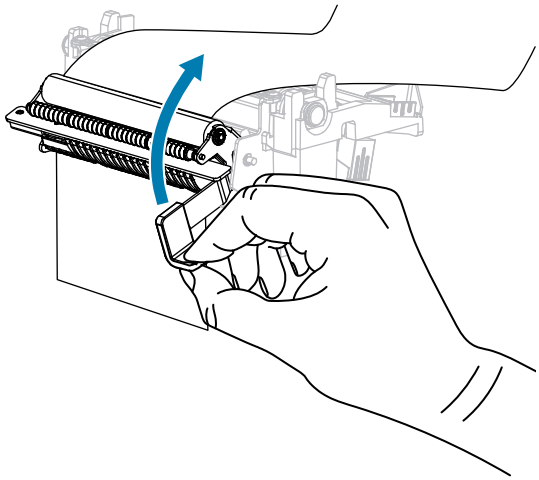

7. Far scorrere la guida supporti esterna in modo che sia a contatto con il bordo del supporto.

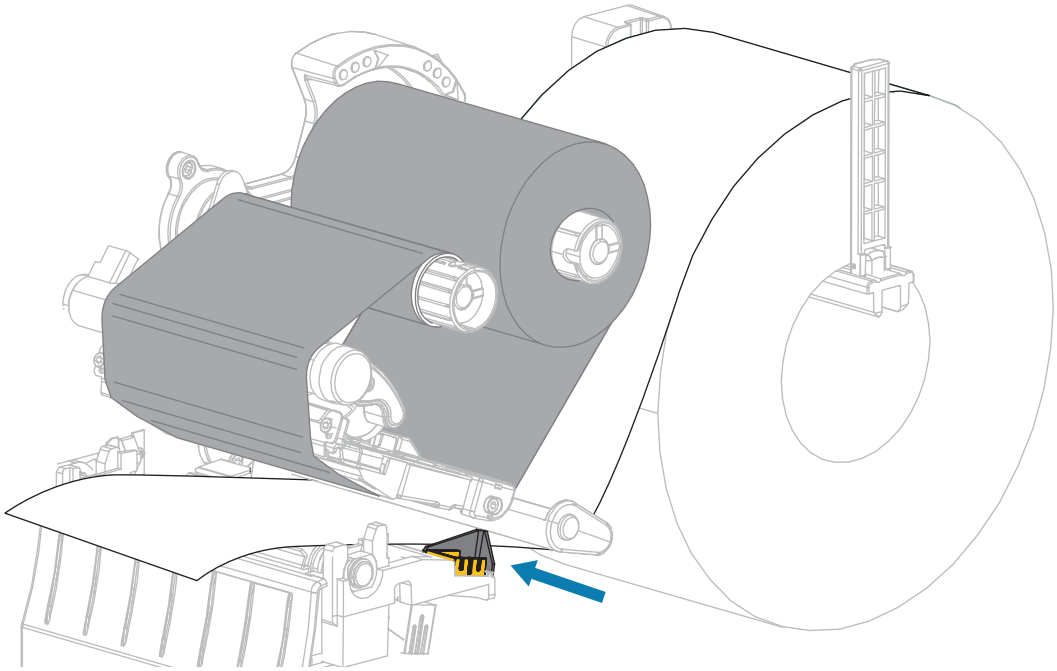

8. Ruotare la leva di apertura della testina di stampa verso il basso finché non blocca la testina in posizione.

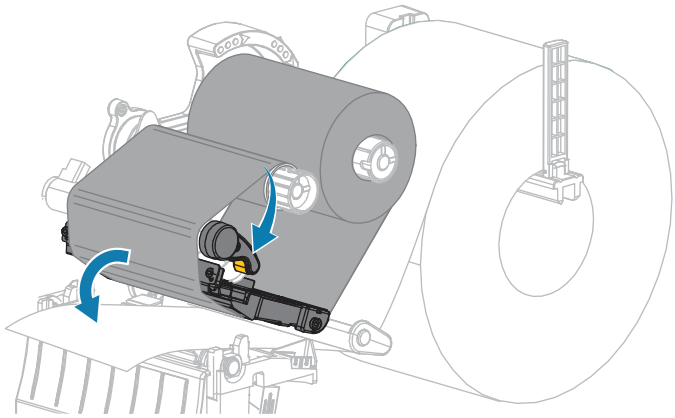

9. Impostare la stampante in modalità spellicolatura (per ulteriori informazioni, vedere Modo di stampa).
10. Chiudere lo sportello supporti.

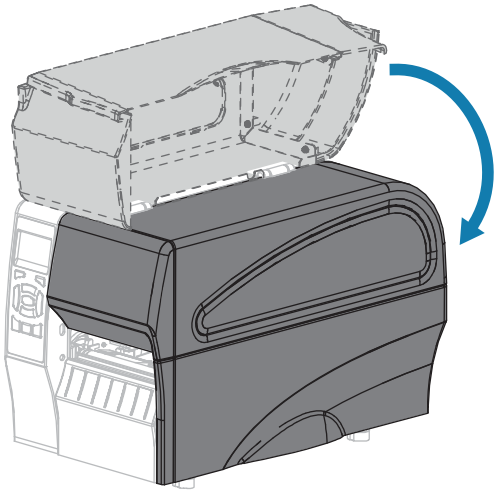

11. Premere **PAUSE (PAUSA)** per uscire dalla modalità pausa e abilitare la stampa.

    A seconda delle impostazioni, la stampante potrebbe eseguire la calibrazione delle etichette o alimentare un'etichetta.
12. Per risultati migliori, calibrare la stampante. Vedere Calibrazione dei sensori del nastro e dei supporti alla pagina 112.
13. Se si desidera, eseguire l'Autotest tramite il pulsante CANCEL (ANNULLA) alla pagina 157 per verificare che la stampante sia in grado di stampare un'etichetta di configurazione.

    Il caricamento dei supporti in modalità spellicolatura è completato.

Passaggi finali per la modalità taglierina

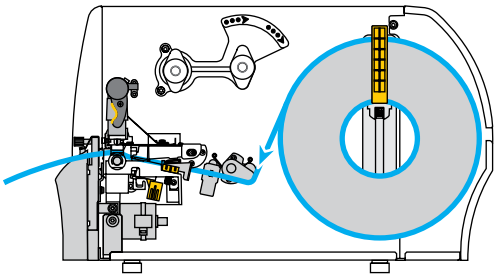

AVVERTENZA: La lama della taglierina è affilata. Non toccare o sfregare la lama con le dita.

1. Far passare il supporto attraverso la taglierina.

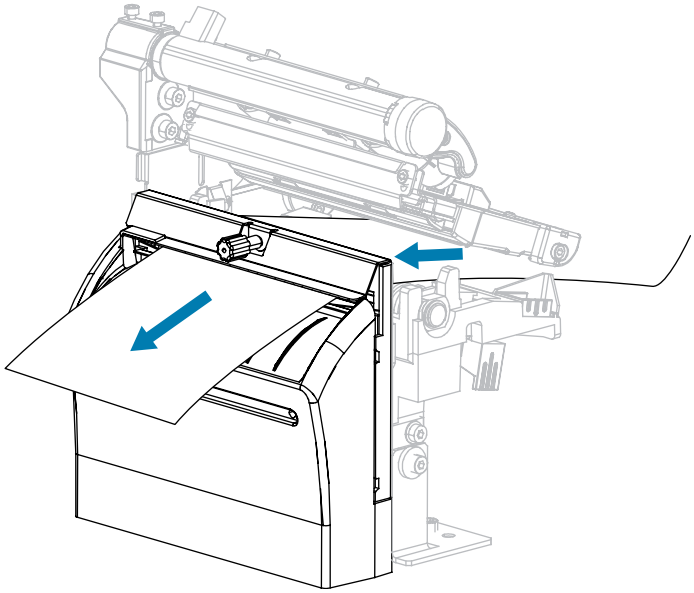

2. Far scorrere la guida supporti esterna in modo che sia a contatto con il bordo del supporto.

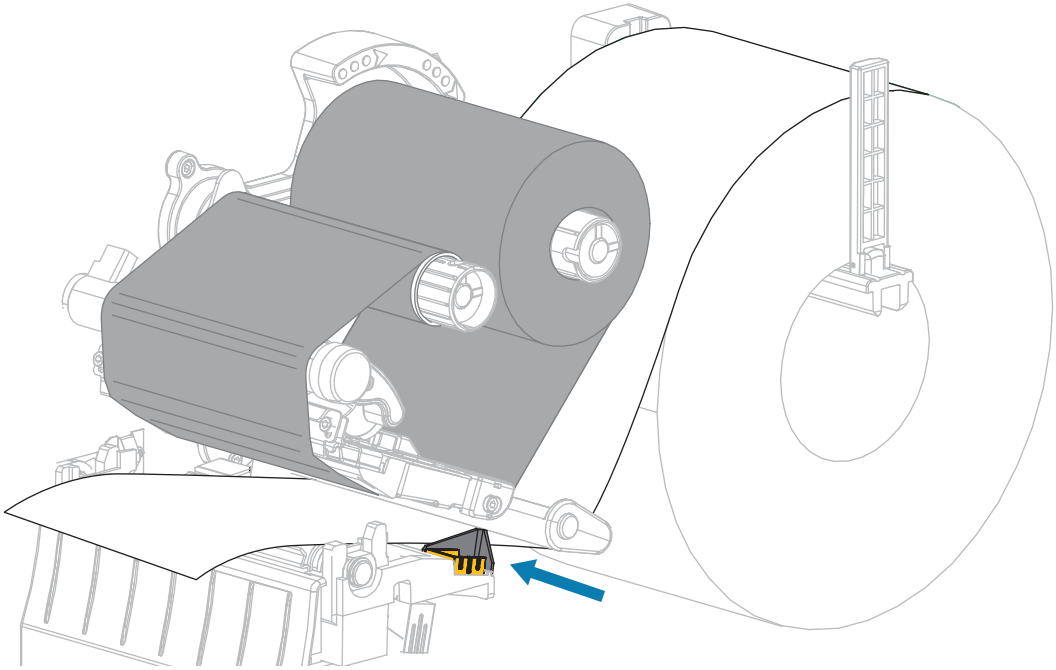

3. Ruotare la leva di apertura della testina di stampa verso il basso finché non blocca la testina in posizione.

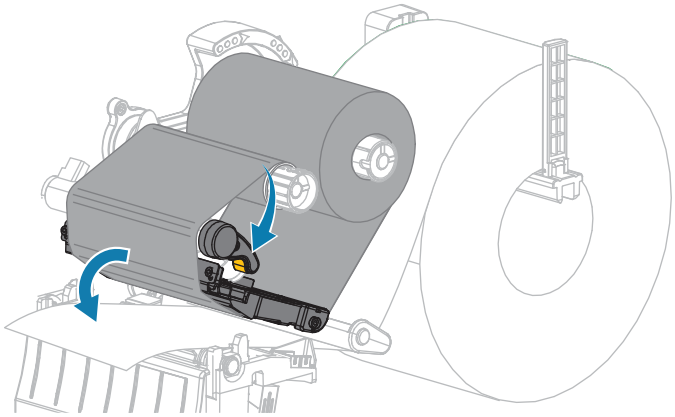

4. Impostare la stampante in modalità taglierina (per ulteriori informazioni, vedere Modo di stampa).

5. Chiudere lo sportello supporti.

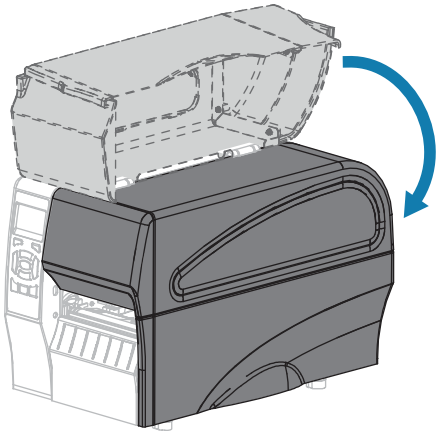

6. Premere **PAUSE (PAUSA)** per uscire dalla modalità pausa e abilitare la stampa.

   A seconda delle impostazioni, la stampante potrebbe eseguire la calibrazione delle etichette o alimentare un'etichetta.

7. Per risultati migliori, calibrare la stampante.

   Vedere Calibrazione dei sensori del nastro e dei supporti alla pagina 112.

8. Se si desidera, eseguire l'Autotest tramite il pulsante CANCEL (ANNULLA) alla pagina 157 per verificare che la stampante sia in grado di stampare un'etichetta di configurazione.

   Il caricamento dei supporti in modalità taglierina è completato.

Collegamento della stampante a un dispositivo

Dopo aver configurato la stampante e verificato che sia in grado di stampare un'etichetta di configurazione, sarà possibile collegare la stampante al dispositivo (ad esempio un computer, un telefono o un tablet).

Collegamento a telefoni o tablet

Scaricare l'app gratuita Zebra Printer Setup Utility per il dispositivo in uso.

- Dispositivi Android
- Dispositivi Apple

Le applicazioni supportano i seguenti tipi di connettività:

- Bluetooth Classic
- Bluetooth Low Energy (Bluetooth LE)
- Cablata/Ethernet
- Wireless
- USB On-The-Go

Per le guide per l'utente di queste utility di configurazione della stampante, visitare il sito www.zebra.com/setup.

Installazione dei driver e connessione a un computer basato su Windows

Per utilizzare la stampante con un computer basato su Microsoft Windows, è necessario prima installare i driver corretti.

IMPORTANTE: È possibile collegare la stampante al computer utilizzando una qualsiasi delle connessioni disponibili. Tuttavia, è bene non collegare alcun cavo dal computer alla stampante finché non viene richiesto di farlo. Se si collegano nel momento sbagliato, la stampante non installerà i driver corretti. Per ripristinare il sistema a seguito di un'installazione di driver errati, vedere la sezione Cosa fare in caso ci si dimentichi di installare prima i driver della stampante alla pagina 66.

Installazione dei driver

1. Andare su www.zebra.com/drivers.
2. Fare clic su **Stampanti**.
3. Selezionare il modello della stampante.
4. Nella pagina relativa alla stampante, fare clic su **Driver**.
5. Scaricare il driver appropriato per Windows.

   Il file eseguibile del driver (ad esempio zd86423827-certified.exe) viene aggiunto alla cartella Download.
6. Eseguire il file eseguibile, quindi procedere secondo le istruzioni.

   Al termine della configurazione, è possibile scegliere di aggiungere i driver al sistema (Configura sistema) o aggiungere stampanti specifiche, vedere Esecuzione della procedura guidata di installazione della stampante alla pagina 50.

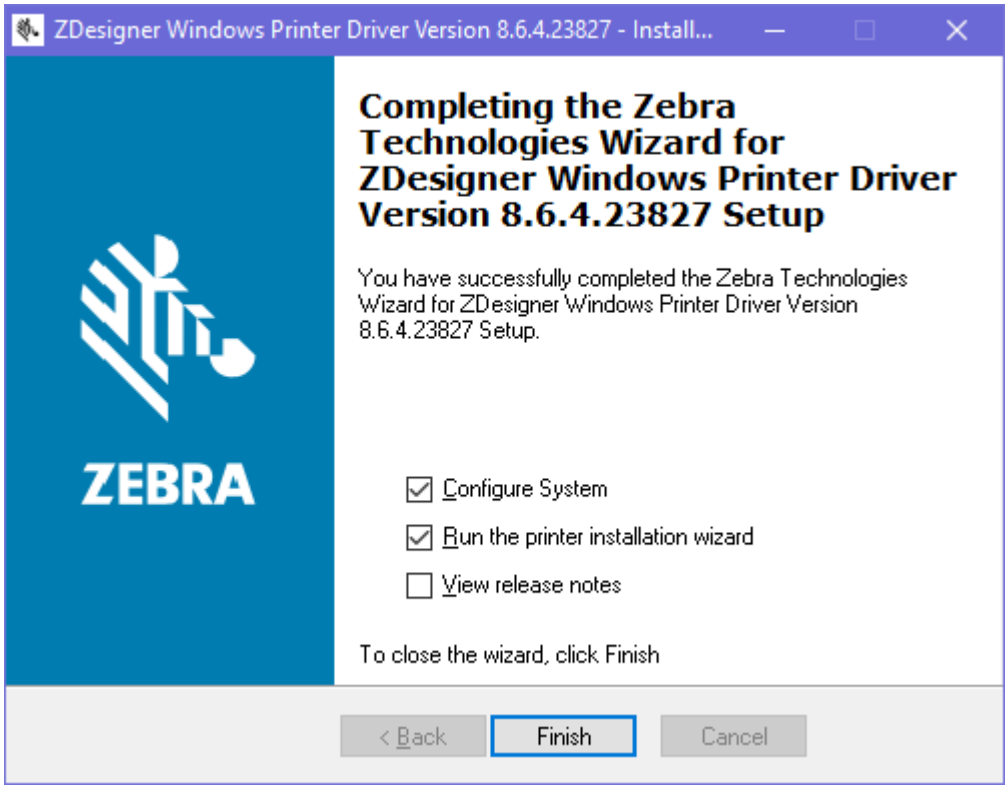

7. Selezionare **Configurazione sistema**, quindi fare clic su **Fine**.

   L'**installazione guidata della stampante** installerà i driver.

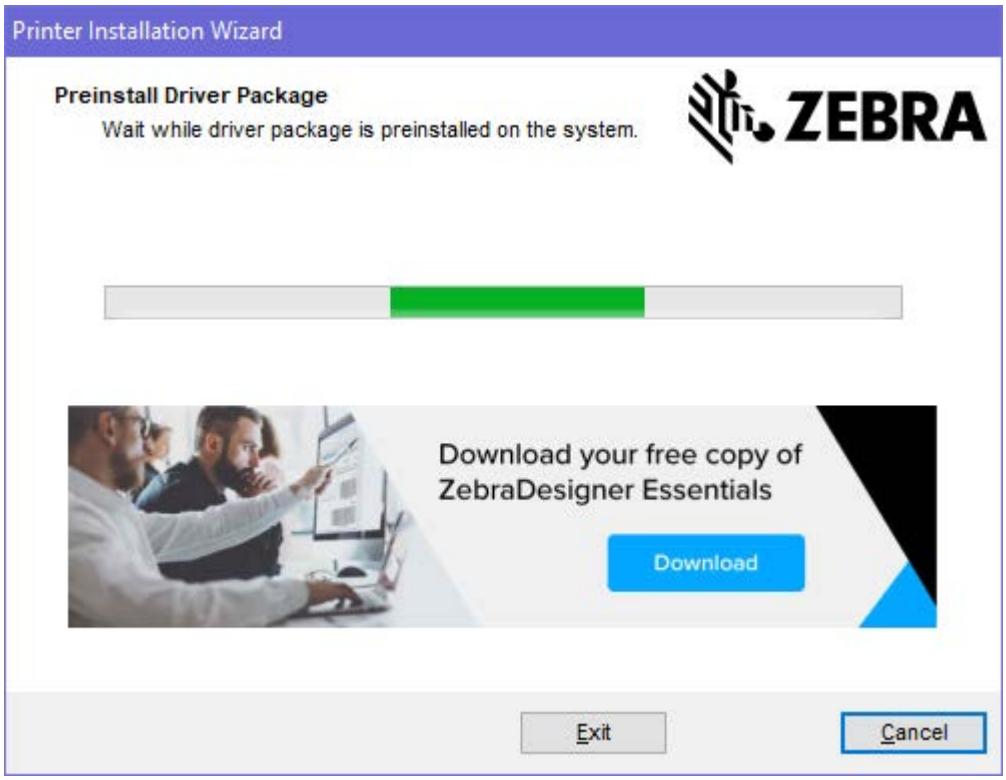

Esecuzione della procedura guidata di installazione della stampante

1. Nell'ultima schermata del programma di installazione del driver, lasciare selezionata l'opzione Printer Installation Wizard (Installazione guidata della stampante), quindi fare clic su **Finish (Fine)**.

   Viene visualizzata la procedura guidata driver della stampante.

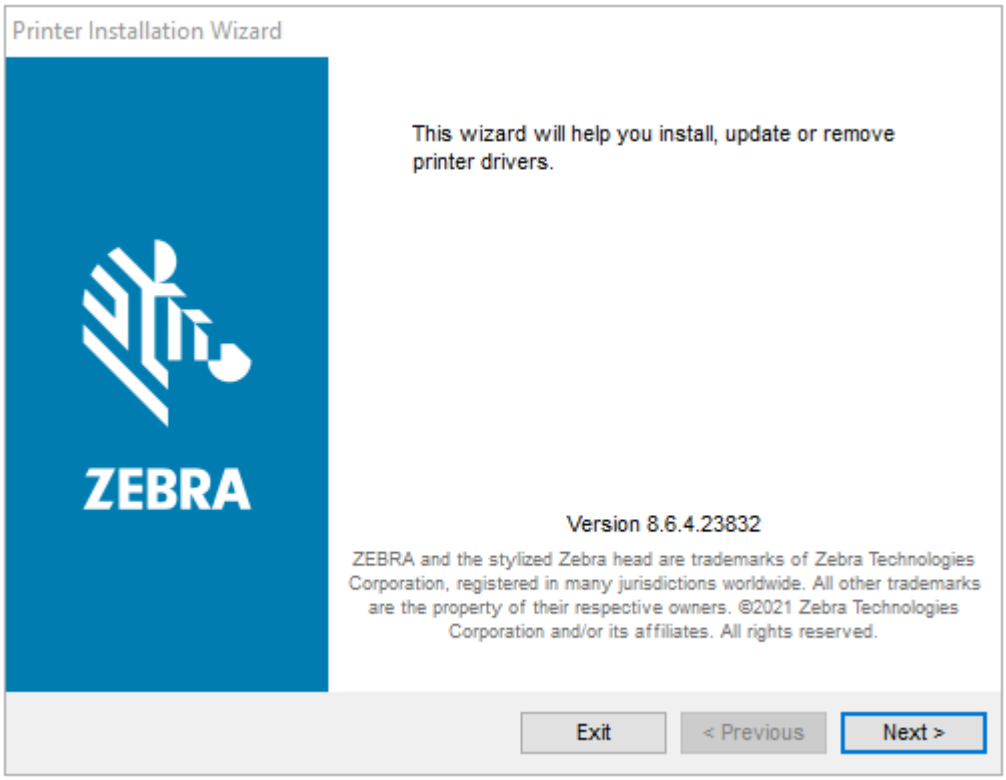

2. Fare clic su **Next (Avanti)**.

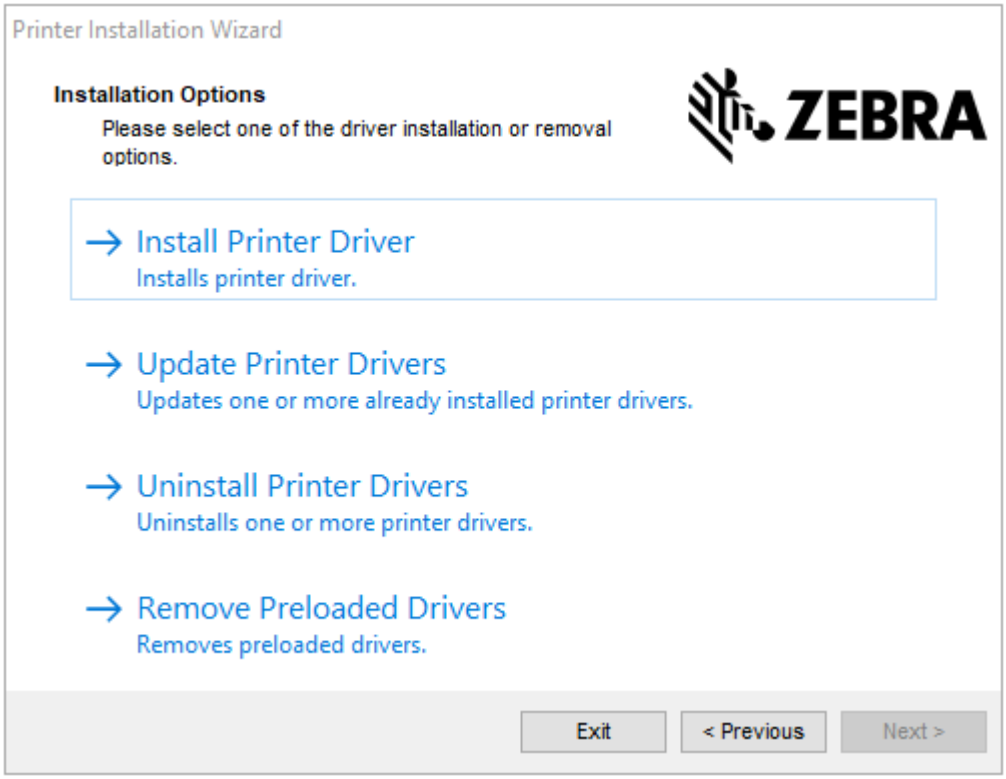

3. Fare clic su **Install Printer Driver (Installa driver stampante)**.

   Viene visualizzato il contratto di licenza.

4. Leggere e accettare i termini del contratto di licenza e fare clic su **Next (Avanti)**.

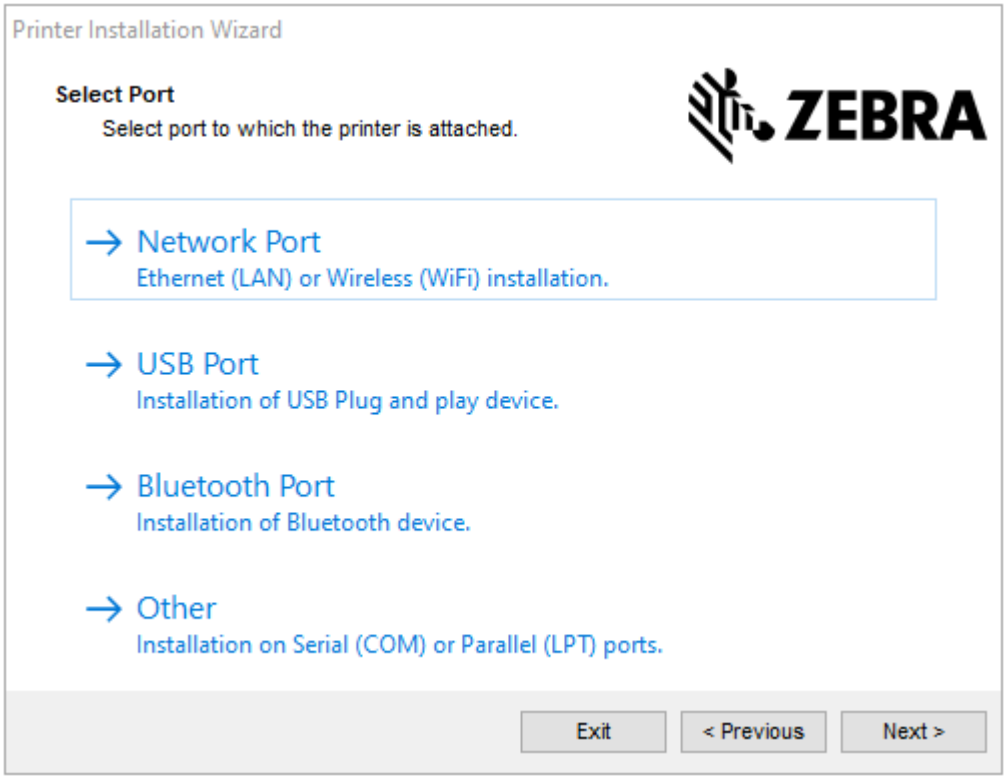

5. Selezionare l'opzione di comunicazione da configurare per la stampante in uso:
   - Network Port (Porta di rete): per installare stampanti con una connessione di rete Ethernet (LAN) o wireless (Wi-Fi). Attendere che il driver rilevi dispositivi nella rete locale e seguire le istruzioni. Se necessario, impostare i valori come indicato in Collegamento alla rete tramite la porta Ethernet della stampante a pagina 57 o Collegamento della stampante alla rete wireless a pagina 58.
   - USB Port (Porta USB): per installare le stampanti collegate con il cavo USB. Collegare la stampante al computer come mostrato in Collegamento di un computer alla porta USB della stampante a pagina 55. Se la stampante è già collegata e accesa, potrebbe essere necessario staccare il cavo USB e reinserirlo. Il driver cercherà automaticamente il modello della stampante collegata.
   - Bluetooth Port (Porta Bluetooth): per installare le stampanti con una connessione Bluetooth. Non applicabile per questa stampante.
   - Other (Altro): per l'installazione con altro tipo di cavo, ad esempio parallelo (LPT) e seriale (COM). Non è necessario eseguire ulteriori configurazioni.
6. Se richiesto, selezionare il modello e la risoluzione della stampante in uso.

   Il modello e la risoluzione si trovano su un adesivo con numero di parte nella stampante, situato in genere sotto la staffa dei supporti. Le informazioni saranno nel formato seguente:

   Numero parte: XXXXXxY – xxxxxxxx dove XXXXX = modello della stampante Y = risoluzione della stampante (2 = 203 dpi, 3 = 300 dpi, 6 = 600 dpi) Ad esempio, nel numero parte ZT230x3 - xxxxxxxx

ZT230 indica che la stampante è un modello ZT230, 3 indica che la risoluzione della testina di stampa è 300 dpi

dove:

XXXXX = modello della stampante

Y = risoluzione della stampante (2 = 203 dpi, 3 = 300 dpi, 6 = 600 dpi)

Numero parte: XXXXXxY – xxxxxxxx dove XXXXX = modello della stampante Y = risoluzione della stampante (2 = 203 dpi, 3 = 300 dpi, 6 = 600 dpi) Ad esempio, nel numero parte ZT230x3 - xxxxxxxx ZT230 indica che la stampante è un modello ZT230, 3 indica che la risoluzione della testina di stampa è 300 dpi

Collegamento a un computer tramite la porta USB della stampante

1. Dopo aver installato i driver, collegare il cavo alla porta USB della stampante.

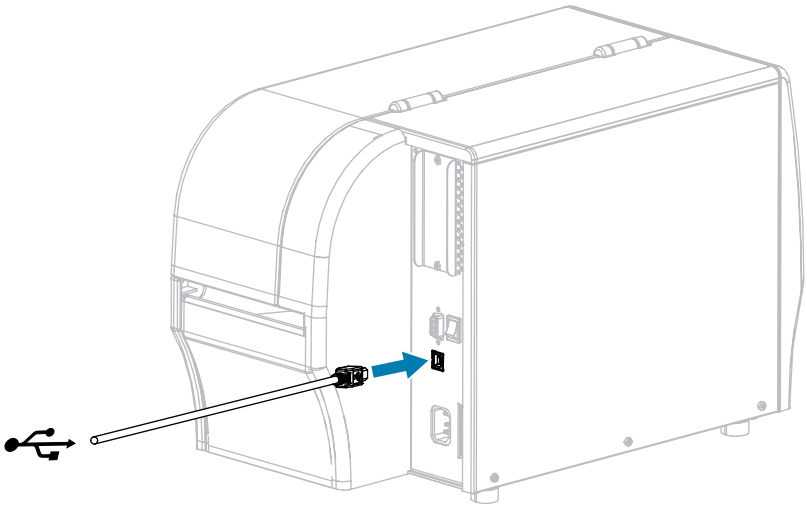

2. Collegare l'altra estremità del cavo USB al computer.
3. Collegare il cavo di alimentazione CA al connettore di alimentazione CA sul retro della stampante.

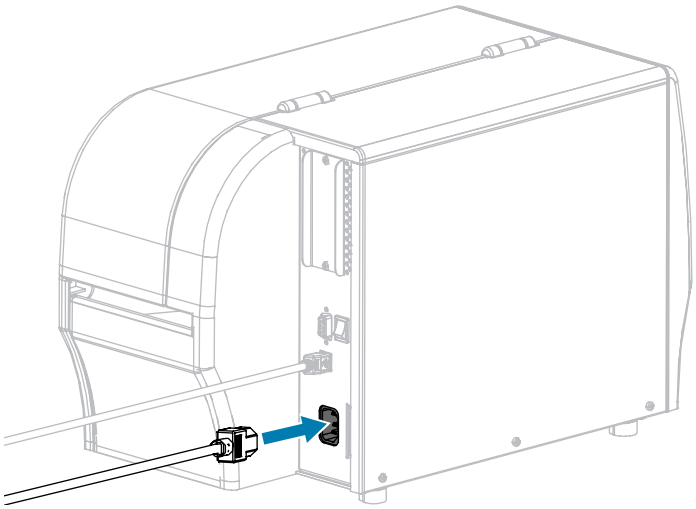

4. Collegare il cavo di alimentazione CA a una presa elettrica appropriata.

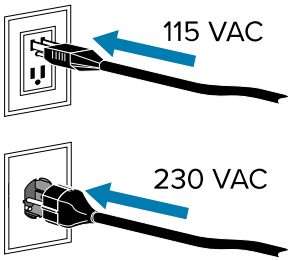

5. Accendere (I) la stampante.

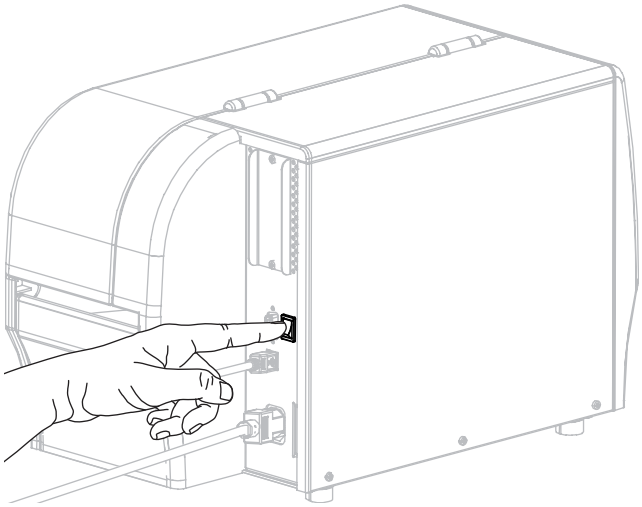

All'avvio della stampante, il computer completa l'installazione del driver e riconosce la stampante.

Se prima di tutto non sono stati installati i driver, vedere Cosa fare in caso ci si dimentichi di installare prima i driver della stampante alla pagina 66.

Collegamento alla rete tramite la porta Ethernet della stampante

Se si desidera utilizzare un server di stampa cablato (Ethernet), può essere necessario collegare la stampante al computer utilizzando una delle altre connessioni disponibili. Mentre la stampante è collegata tramite una di tali connessioni, è possibile configurare la stampante in modo che comunichi con la LAN (Local Area Network) tramite il server di stampa cablato della stampante.

Per ulteriori informazioni sui server di stampa Zebra, fare riferimento alla Guida per l'utente dei server di stampa cablati e wireless ZebraNet. Per scaricare la versione più recente di questo manuale, accedere all'indirizzo www.zebra.com/manuals.

1. Dopo aver installato i driver, collegare la stampante a un cavo Ethernet collegato alla rete.

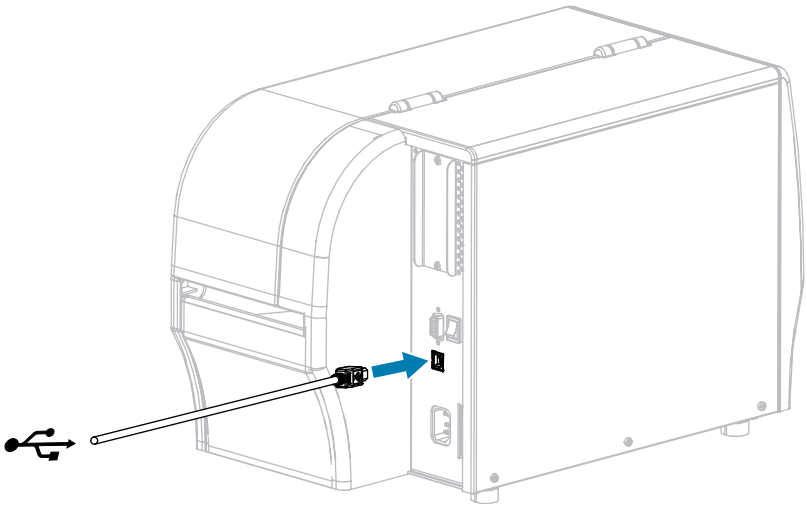

La stampante tenta di comunicare con la rete. Se vi riesce, compila i valori del gateway della LAN e della subnet e ottiene un indirizzo IP. Sul display della stampante vengono visualizzati alternativamente la versione del firmware della stampante e il suo indirizzo IP.

2. Controllare il display per vedere se alla stampante è stato assegnato un indirizzo IP. Per ulteriori informazioni su come visualizzare l'indirizzo IP, vedere Indirizzo IP. Qual è l'indirizzo IP della stampante?

Se si usa...	Allora...
0.0.0.0 o 000.000.000.000	Configurare le impostazioni della stampante seguenti. Richiedere i valori corretti all'amministratore di rete. • Protocollo IP (modifica il valore da TUTTO a PERMANENTE) • Gateway (deve corrispondere al valore del gateway della LAN) • Subnet mask (deve corrispondere al valore subnet della LAN) • Indirizzo IP (assegna un indirizzo IP univoco alla stampante)
qualsiasi altro valore	Connessione riuscita.

3. È necessario ripristinare la rete per consentire l'applicazione delle modifiche alle impostazioni di rete.

Collegamento della stampante alla rete wireless

Se si desidera utilizzare il server di stampa wireless opzionale della stampante, è necessario collegare prima la stampante al computer utilizzando una delle altre connessioni disponibili. Mentre la stampante è collegata tramite una di tali connessioni, è possibile configurare la stampante in modo che comunichi con la WLAN (Wireless Local Area Network) tramite il server di stampa wireless.

Per ulteriori informazioni sui server di stampa Zebra, fare riferimento alla Guida per l'utente dei server di stampa cablati e wireless ZebraNet. Per scaricare la versione più recente di questo manuale, accedere all'indirizzo www.zebra.com/manuals.

1. Installare i driver come illustrato in Installazione dei driver e connessione a un computer basato su Windows alla pagina 48.

2. Configurare le impostazioni della stampante seguenti. È possibile cambiare i valori utilizzando Zebra Setup Utilities (fare clic su Configura connettività della stampante nella schermata Zebra Setup Utilities)

oppure nelle modalità illustrate dai collegamenti seguenti. Richiedere i valori corretti all'amministratore di rete.

- Protocollo IP (modifica il valore da TUTTO a PERMANENTE)
- Gateway (deve corrispondere al valore del gateway della WLAN)
- Subnet mask (deve corrispondere al valore subnet della WLAN)
- Indirizzo IP (assegna un indirizzo IP univoco alla stampante)

3. È necessario ripristinare la rete per consentire l'applicazione delle modifiche alle impostazioni di rete.

Modifica delle impostazioni della stampante tramite il driver di Windows

1. Dal **menu Start di Windows**, accedere a **Stampanti e scanner**.
2. Fare clic sulla stampante nell'elenco delle stampanti disponibili, quindi fare clic su **Gestisci**.
3. Fare clic su **Preferenze stampa**.

   Viene visualizzata la finestra ZDesigner per la stampante in uso.

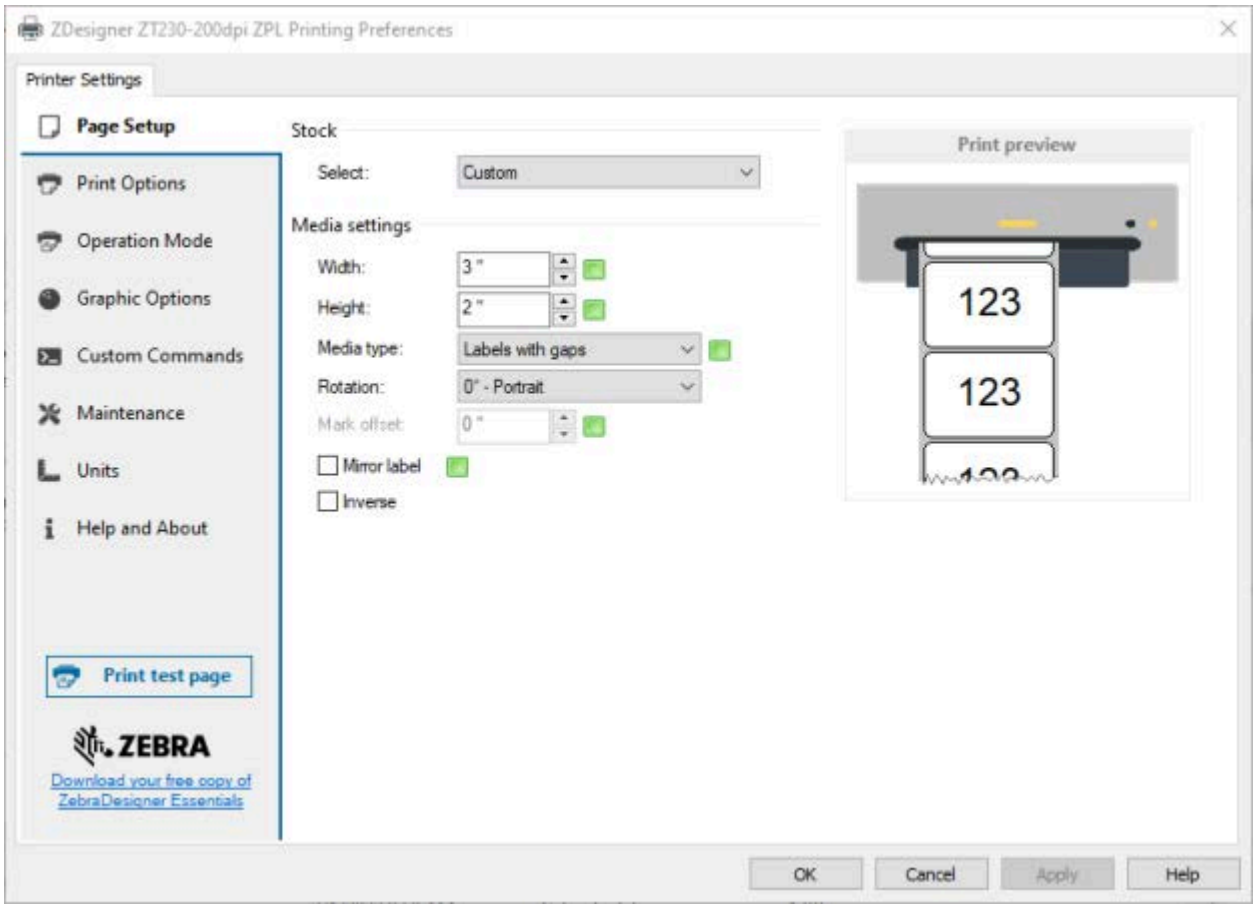

Aggiunta di una stampante dalla schermata Zebra Setup Utilities

1. Aprire il programma **Zebra Setup Utilities**.

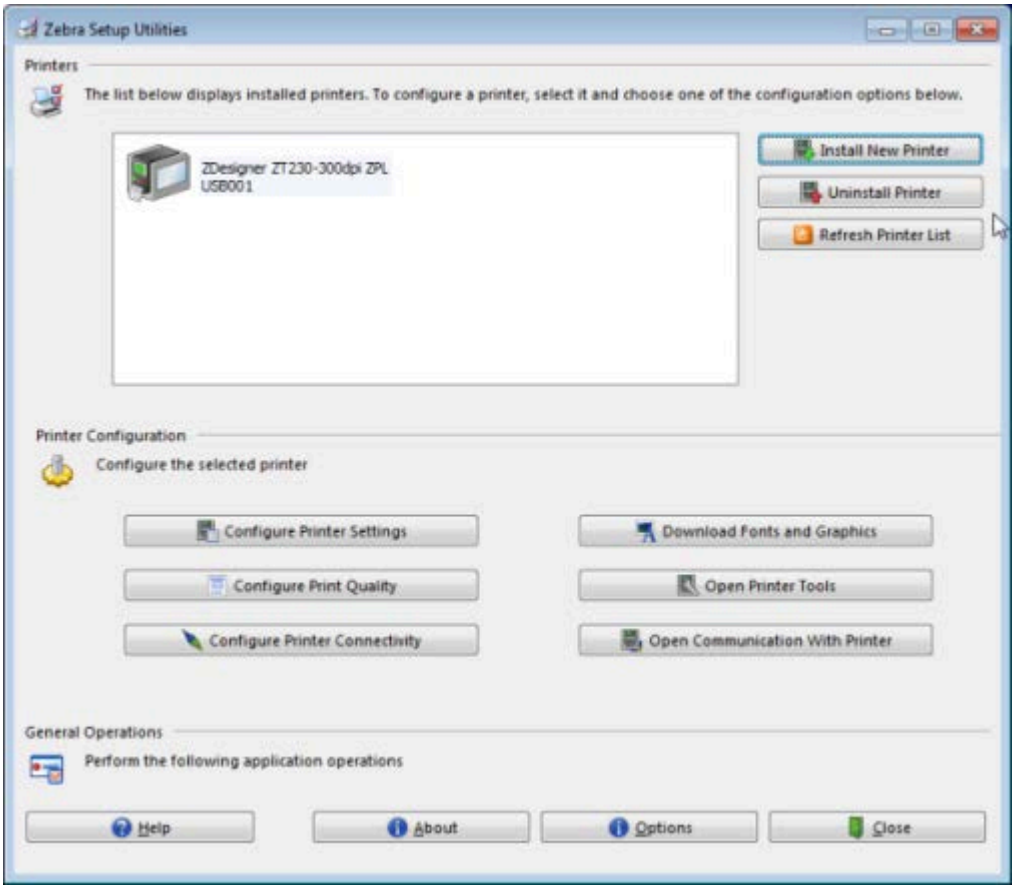

2. Fare clic su **Installa nuova stampante**.

   Viene visualizzata la procedura guidata driver della stampante.

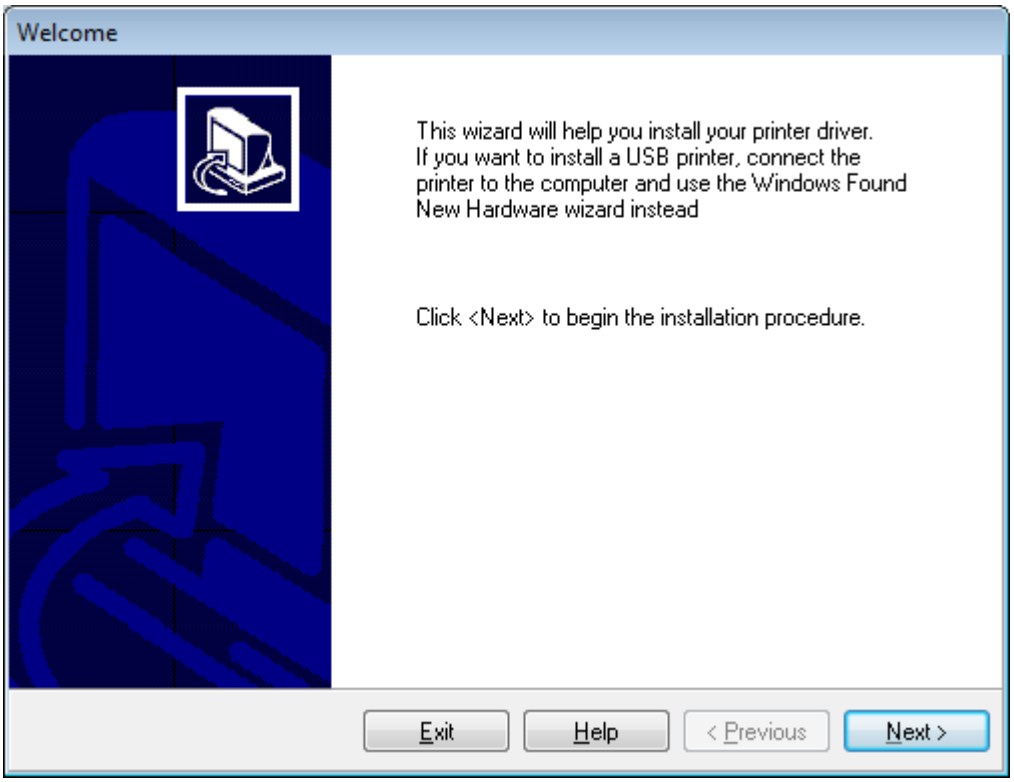

3. Fare clic su **Avanti**.

   Viene richiesto di selezionare un'opzione di installazione.

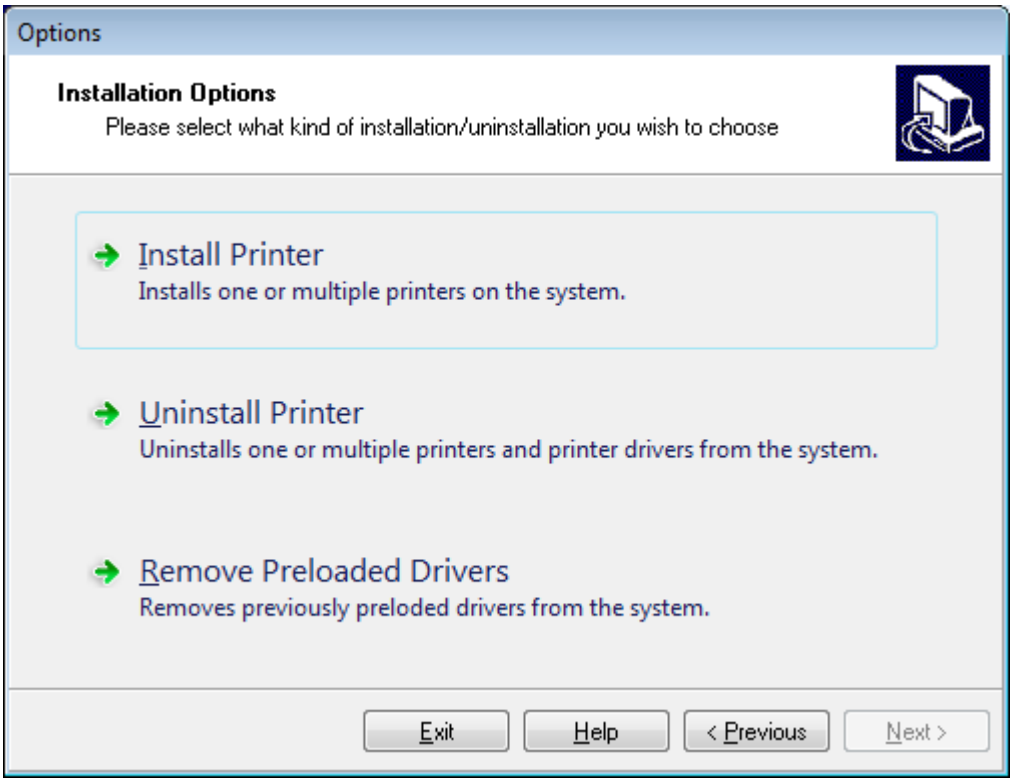

4. Fare clic su **Installa stampante**.

Viene richiesto di selezionare un tipo di stampante.

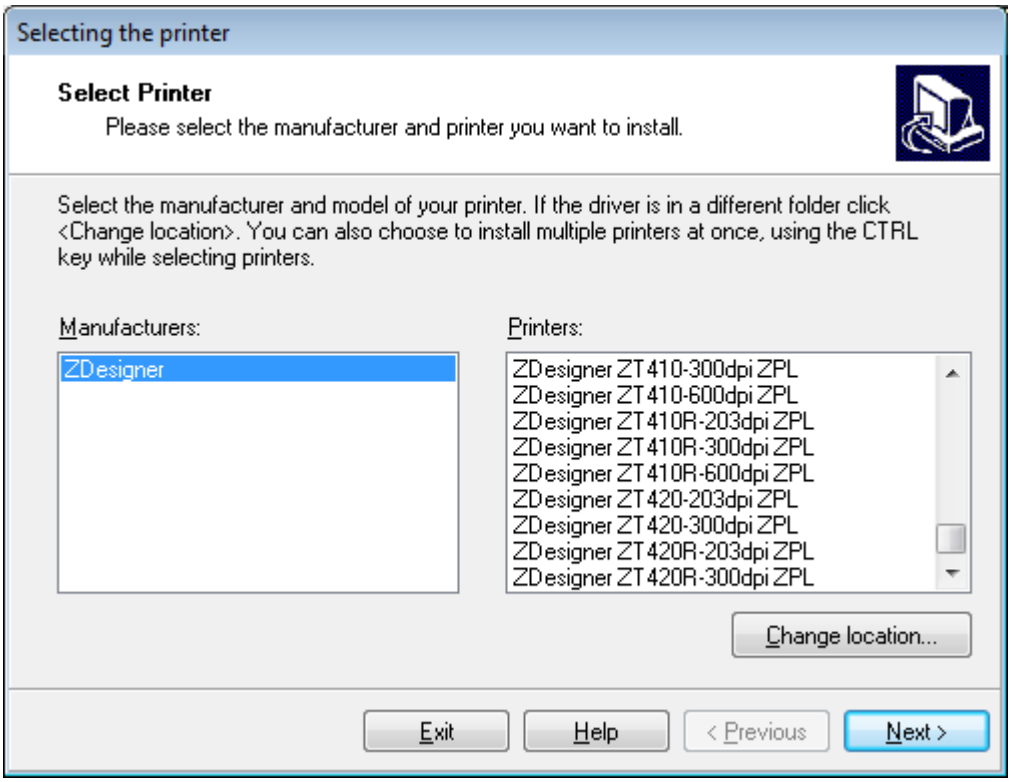

5. Selezionare il modello e la risoluzione della stampante in uso.

Il modello e la risoluzione si trovano su un adesivo con numero di parte nella stampante, situato in genere sotto la staffa dei supporti. Le informazioni saranno nel formato seguente:

Numero parte: XXXXXxY – xxxxxxxx

dove:

XXXXX = modello della stampante

Y = risoluzione della stampante (2 = 203 dpi, 3 = 300 dpi, 6 = 600 dpi)

Ad esempio, nel numero parte ZT230x3 – xxxxxxxx

ZT230 indica che la stampante è un modello ZT230

3 indica che la risoluzione della testina di stampa è 300 dpi

6. Fare clic su **Avanti**.

   Viene notificato che la stampante è già installata.

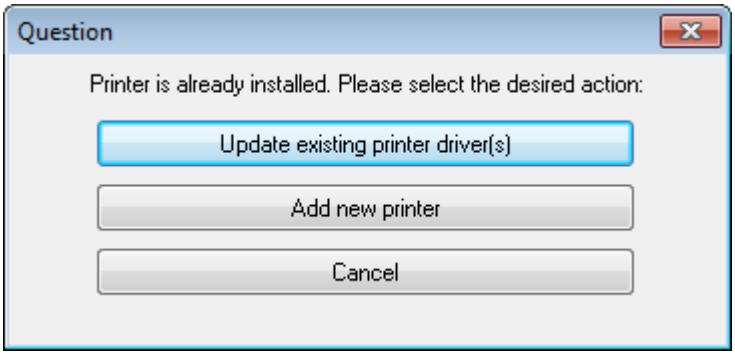

7. Fare clic su **Aggiungi nuova stampante**.

   Viene richiesto un nome per la stampante, la porta a cui verrà collegata la stampante e la lingua per il display della stampante.

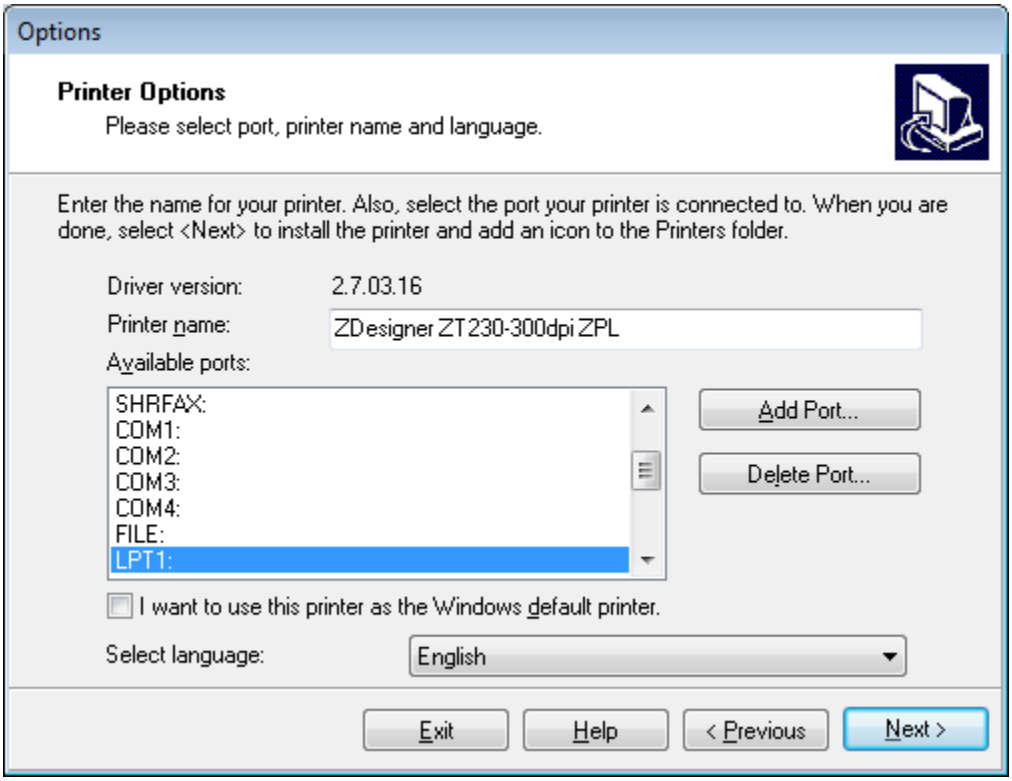

8. Fare clic su **Aggiungi porta**.

   La procedura guidata richiede un nome per la porta e l'indirizzo IP della stampante.

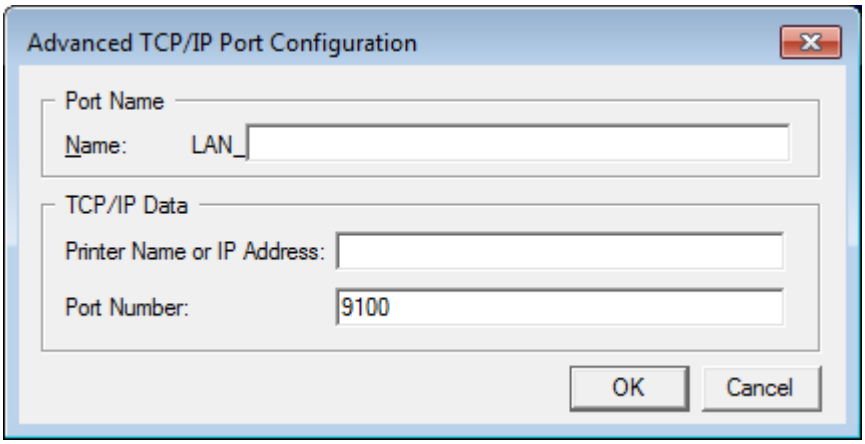

NOTA: Se vi sono altre applicazioni aperte, potrebbe essere segnalato che il driver è bloccato da un altro processo. È possibile fare clic su **Avanti** per continuare oppure su **Esci** per salvare il proprio lavoro prima di continuare con l'installazione.

9. Assegnare alla porta un nome che sia riconoscibile quando viene visualizzato nell'elenco delle porte disponibili.

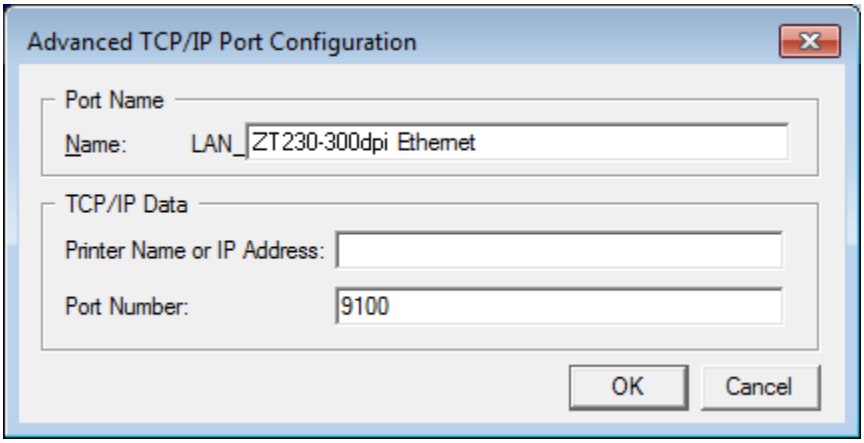

10. Immettere l'indirizzo IP della stampante.

    L'indirizzo potrebbe essere quello assegnato automaticamente oppure quello specificato manualmente nella sezione precedente.

11. Fare clic su **OK**.

Viene creato un driver della stampante con il nome assegnato alla porta. La nuova porta della stampante viene visualizzata nell'elenco delle porte disponibili.

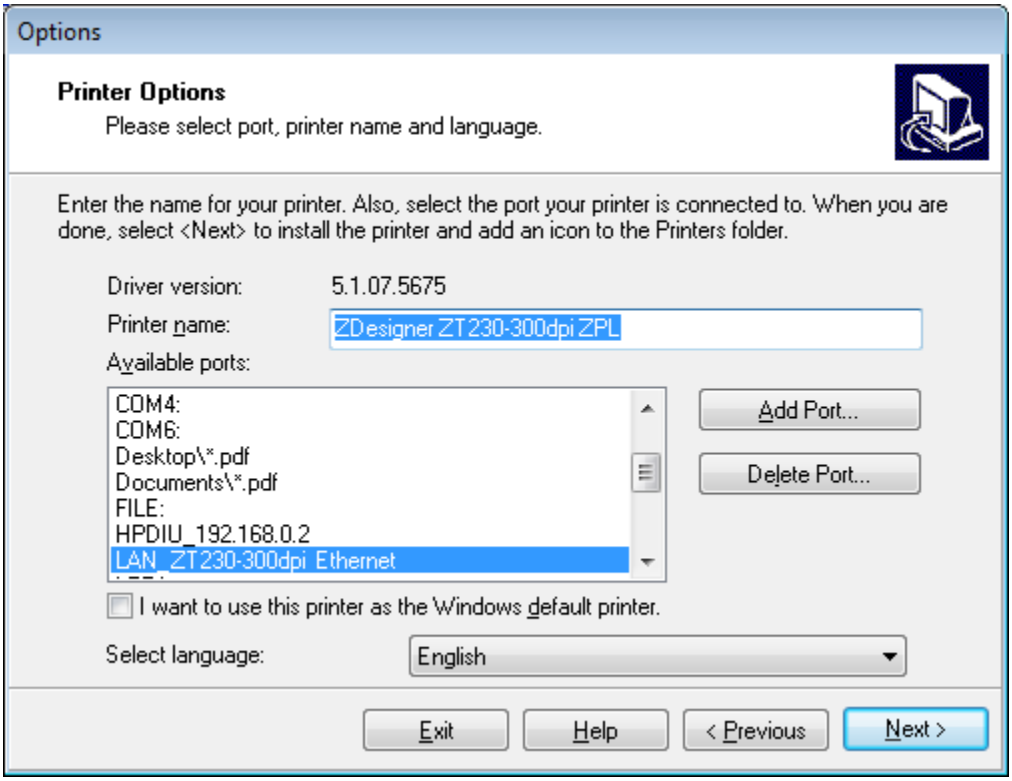

12. Fare clic su **Avanti**.

Viene richiesto di avviare altre procedure guidate.

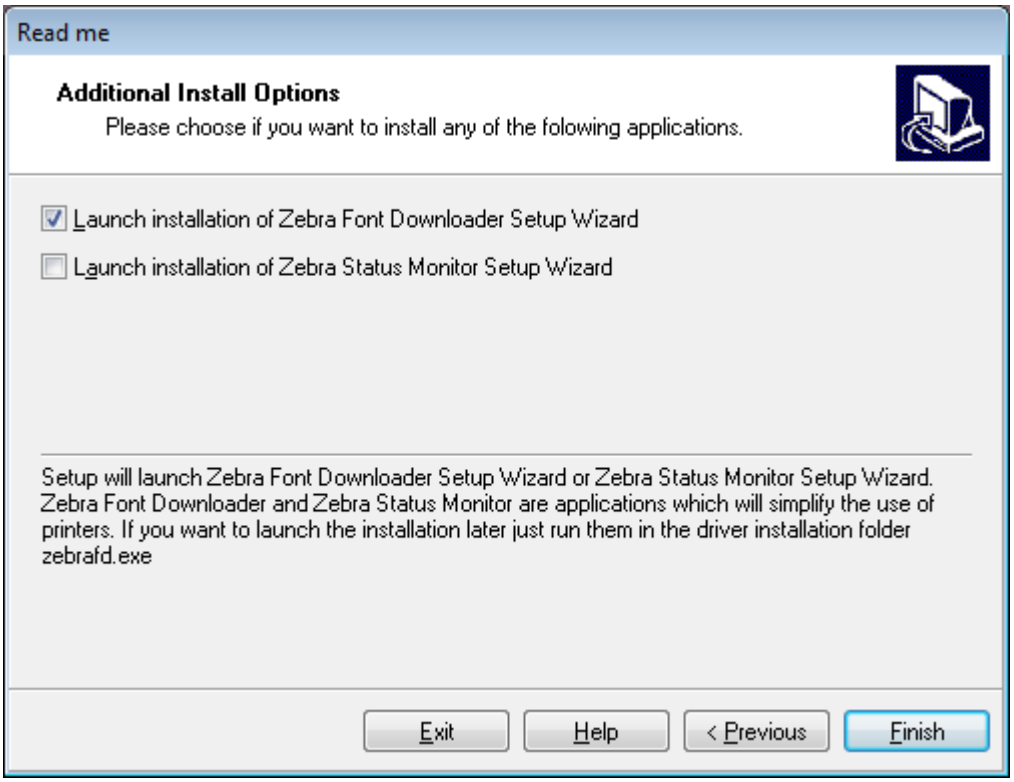

13. Selezionare le opzioni desiderate e fare clic su **Fine**.

    Il driver della stampante è installato. Se viene visualizzato un messaggio che segnala che altri programmi potrebbero venire influenzati, fare clic sull'opzione appropriata per continuare.

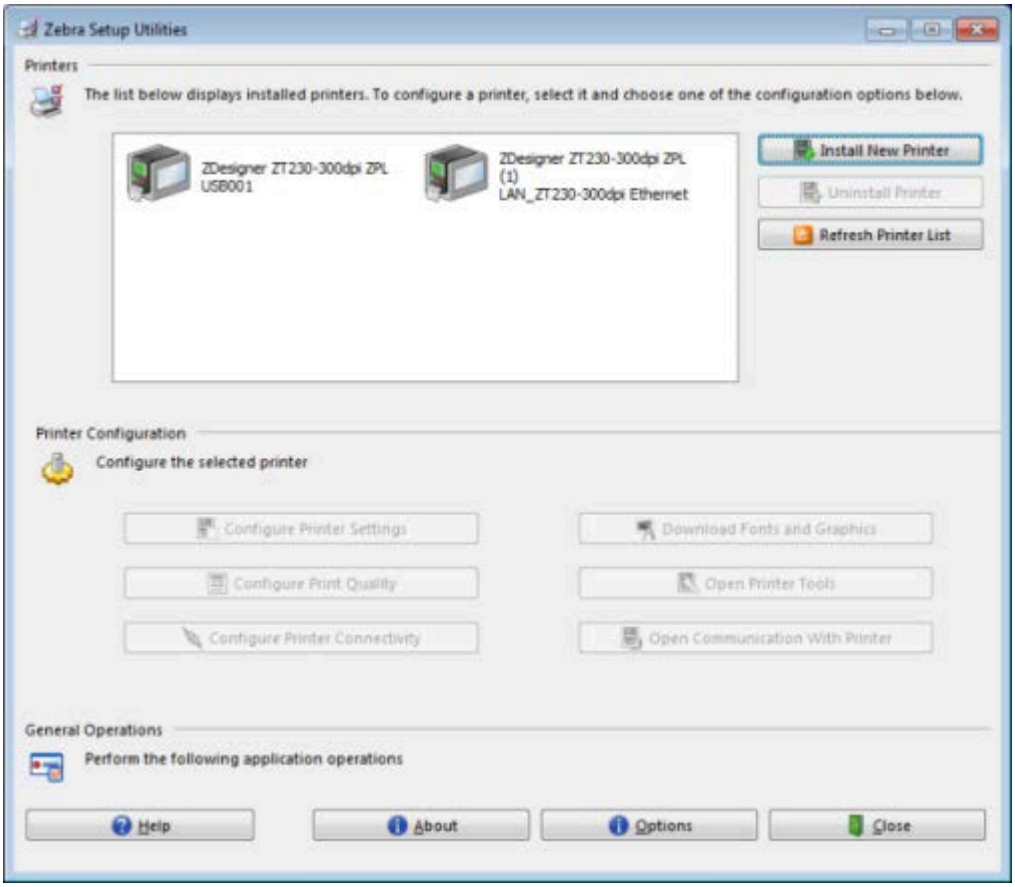

Cosa fare in caso ci si dimentichi di installare prima i driver della stampante

Se si collega la stampante Zebra prima di installare i driver, la stampante viene visualizzata come periferica non specificata.

1. Seguire le istruzioni riportate in Installazione dei driver alla pagina 48 per scaricare e installare i driver.
2. Dal menu **Windows**, aprire il **Pannello di controllo**.

3. Fare clic su **Dispositivi e stampanti**.

   In questo esempio, ZTC ZT320-203dpi ZPL è una stampante Zebra installata in modo errato.

4. Fare clic con il pulsante destro del mouse sul dispositivo e selezionare **Proprietà**.

   Vengono visualizzate le proprietà del dispositivo.

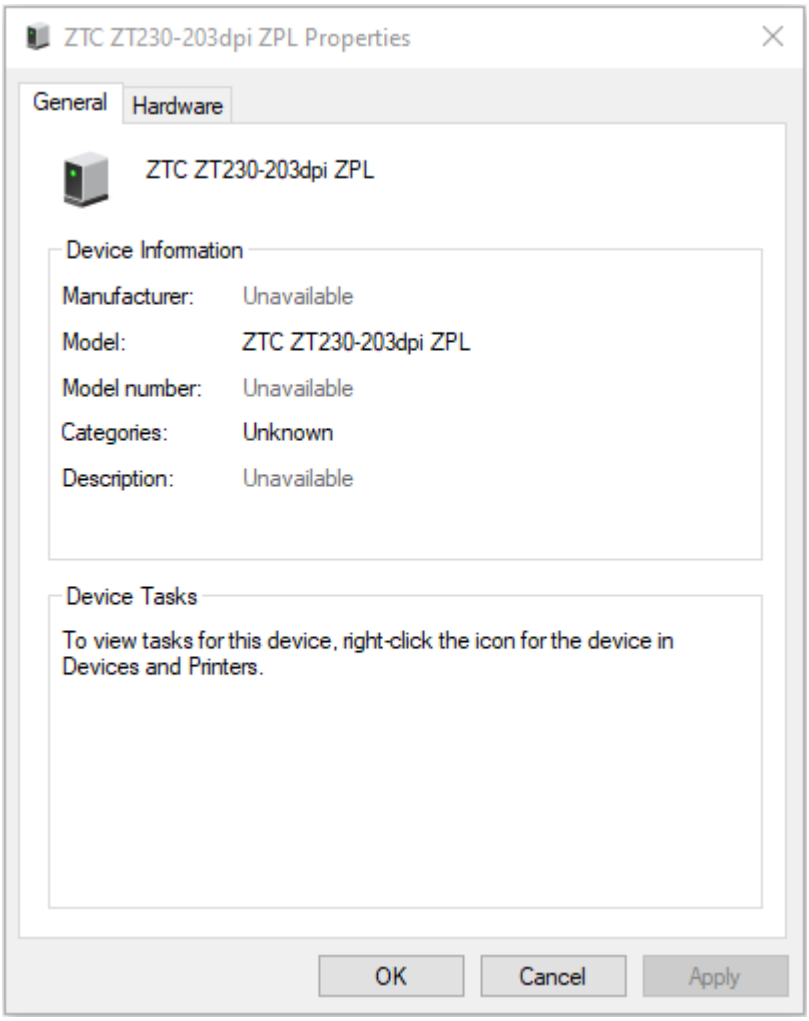

5. Fare clic sulla scheda **Hardware**.

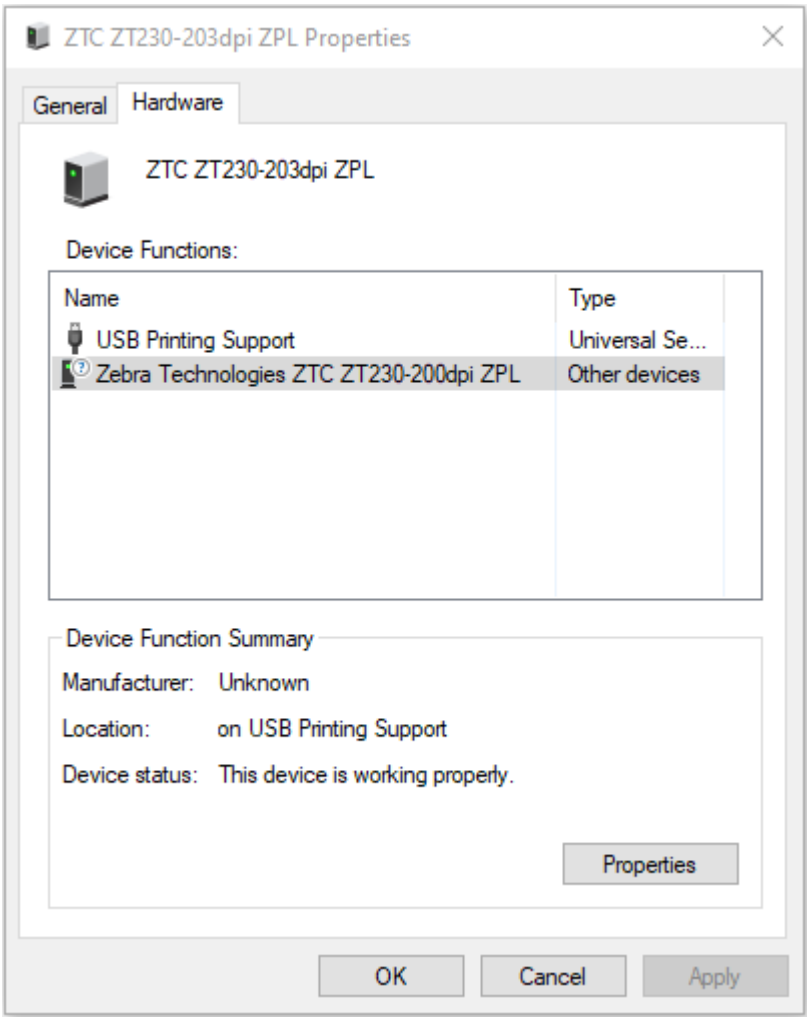

6. Selezionare la stampante Zebra nell'elenco **Funzioni dispositivo**, quindi fare clic su **Proprietà**.

   Vengono visualizzate le proprietà.

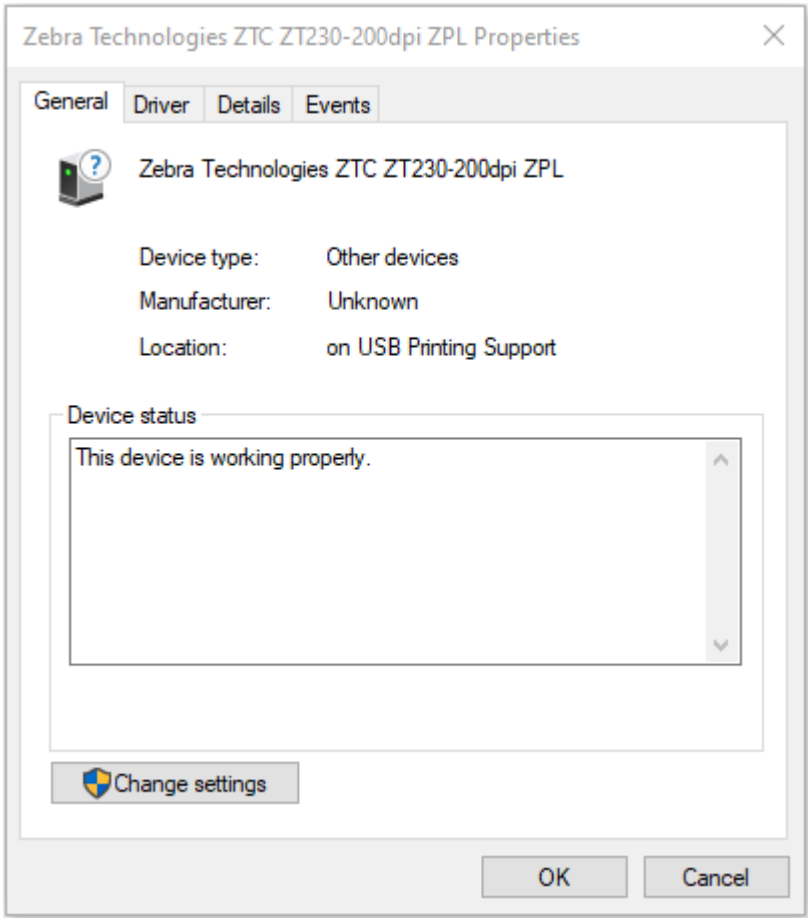

7. Fare clic su Modifica impostazioni, quindi sulla scheda Driver.

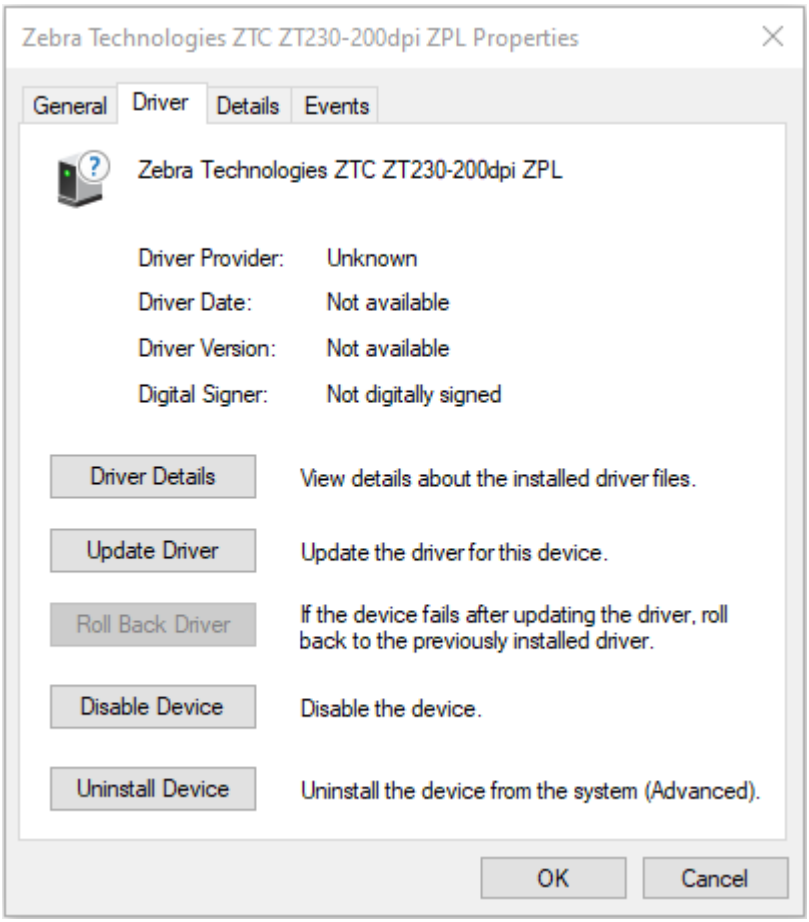

8. Fare clic su **Aggiorna driver**.

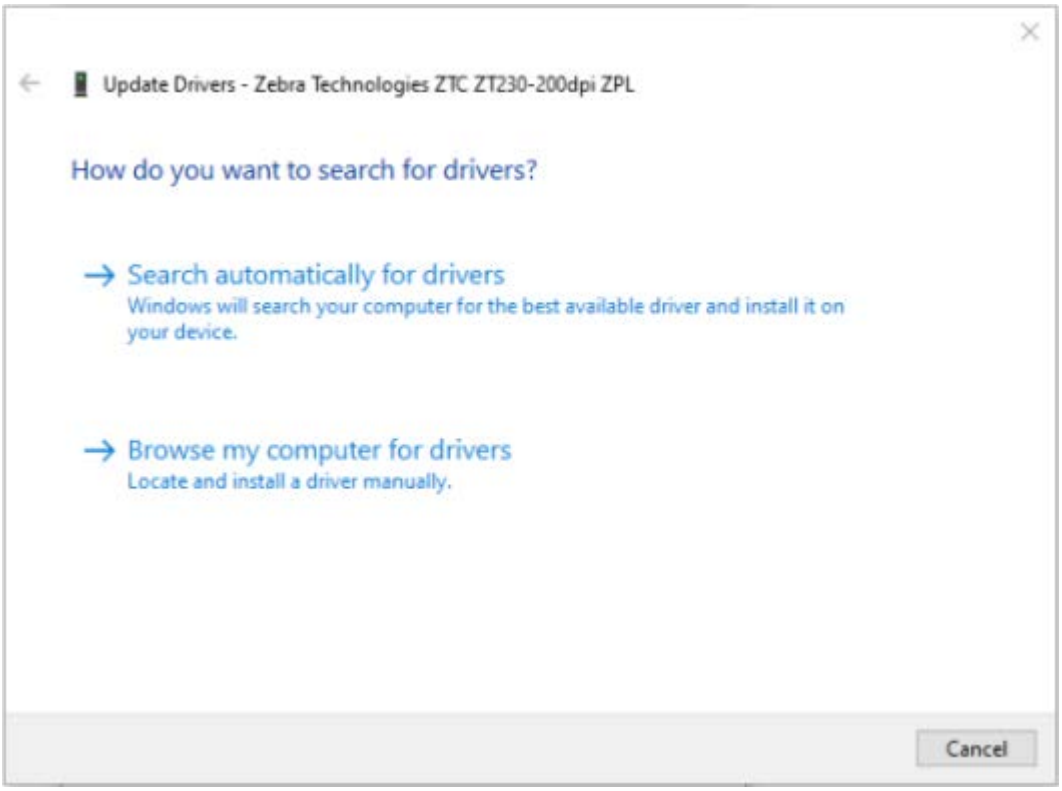

9. Fare clic su **Browse my computer for driver software (Cerca il software del driver nel computer)**.
10. Fare clic su **Browse... (Sfoglia...)** e accedere alla cartella **Downloads**.

11. Fare clic su **OK** per selezionare la cartella.

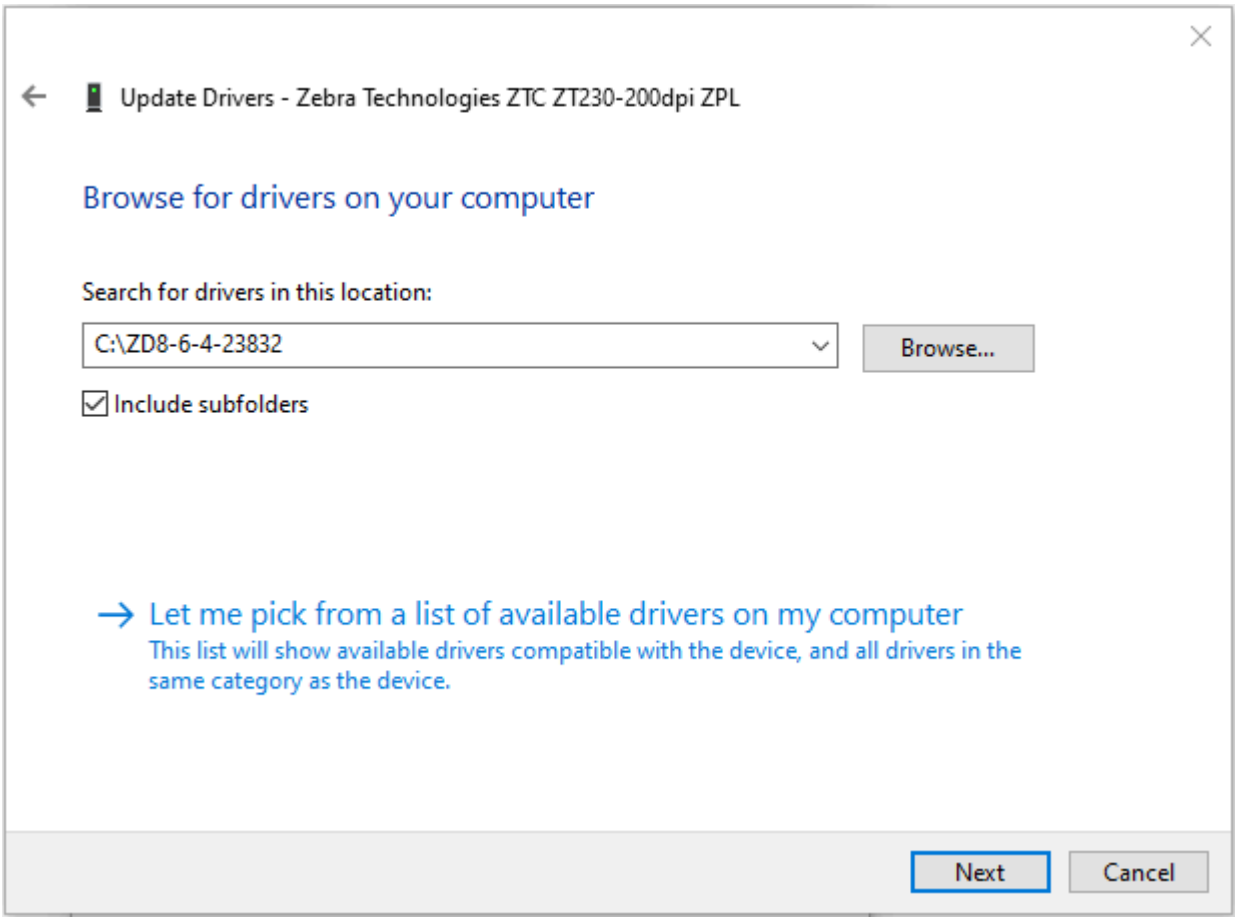

12. Fare clic su **Next (Avanti)**.

    Il dispositivo viene aggiornato con i driver corretti.

Stampa di un'etichetta di prova e regolazioni

Dopo avere caricato i supporti, caricato il nastro (se si utilizza la modalità a trasferimento termico), installato il driver della stampante e connesso la stampante al computer, seguire le istruzioni in questa sezione per stampare un'etichetta di prova. La stampa dell'etichetta consente di verificare se la connessione funziona e se è necessario apportare regolazioni alle impostazioni della stampante.

1. Avviare **Zebra Setup Utilities** per tornare alla schermata **Zebra Setup Utilities**.

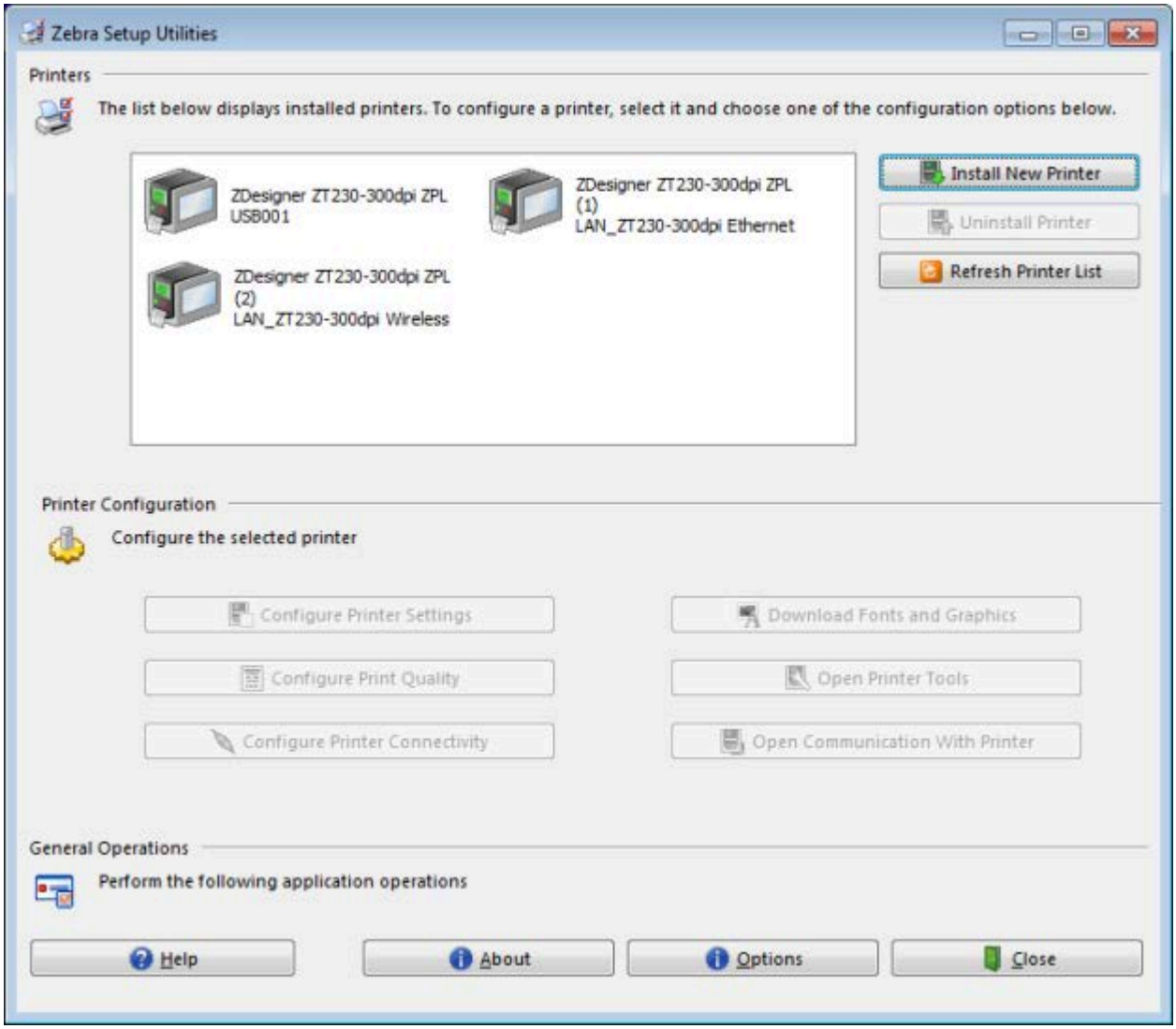

2. Fare clic su uno dei driver disponibili per la stampante in uso.

3. Fare clic su **Open Printer Tools (Apri strumenti stampante)**.

   Nella finestra **Tools (Strumenti)** vengono visualizzati i comandi disponibili per la stampante.

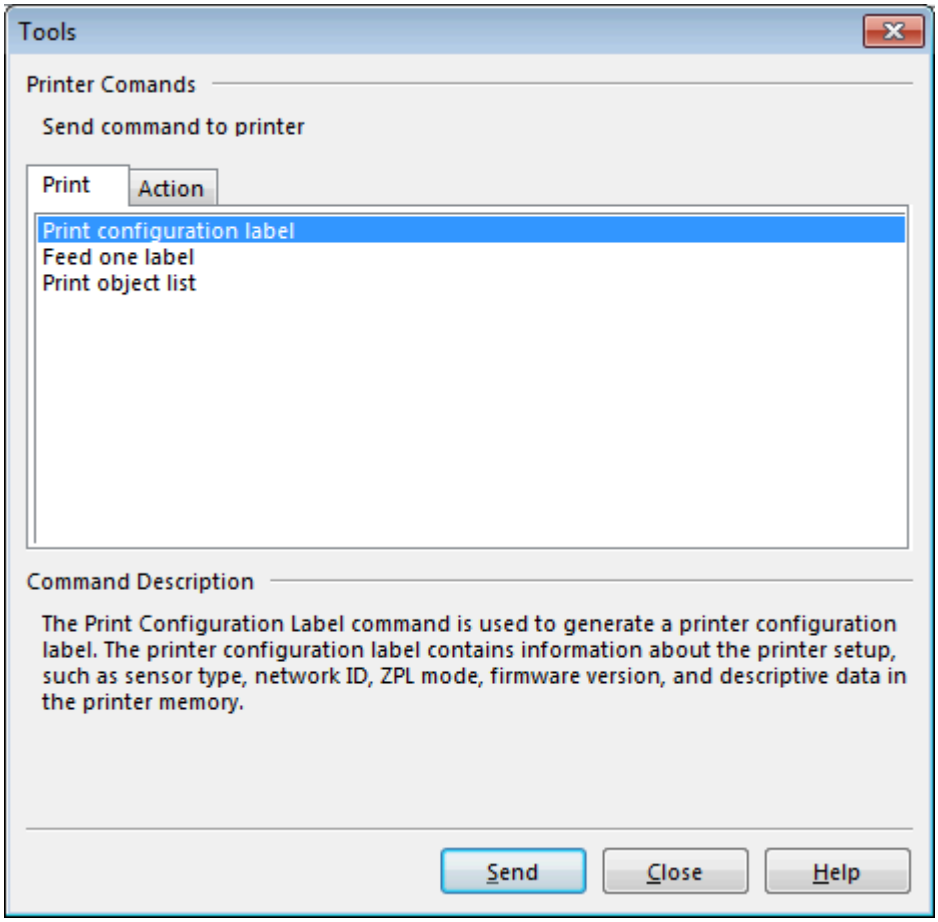

4. Fare clic su **Send (Invia)** per stampare un'etichetta di configurazione della stampante.

   Se la connessione funziona correttamente e nella stampante sono stati caricati correttamente supporti e nastro (se utilizzato), viene stampata un'etichetta di configurazione della stampante.

   Figura 5 Esempio di etichetta di configurazione della stampante

```
PRINTER CONFIGURATION

Zebra Technologies
ZTC ZT230-203dpi ZPL
XXXXXX-XX-XXXX

10................. LCD CONTRAST
+10................ DARKNESS
2.0 IPS............ PRINT SPEED
+000............... TEAR OFF
TEAR OFF........... PRINT MODE
GAP/NOTCH.......... MEDIA TYPE
REFLECTIVE......... SENSOR SELECT
832................ PRINT WIDTH
1422............... LABEL LENGTH
................... PRINT HEAD ID
39.0IN   988MM..... MAXIMUM LENGTH
NOT CONNECTED...... USB COMM.
BIDIRECTIONAL...... PARALLEL COMM.
RS232.............. SERIAL COMM.
2400............... BAUD
8 BITS............. DATA BITS
NONE............... PARITY
XON/XOFF........... HOST HANDSHAKE
NONE............... PROTOCOL
NORMAL MODE........ COMMUNICATIONS
<~>  7EH........... CONTROL PREFIX
<^>  5EH........... FORMAT PREFIX
<,>  2CH........... DELIMITER CHAR
ZPL II............. ZPL MODE
CALIBRATION........ MEDIA POWER UP
CALIBRATION........ HEAD CLOSE
DEFAULT............ BACKFEED
+000............... LABEL TOP
+0000.............. LEFT POSITION
DISABLED........... REPRINT MODE
020................ WEB SENSOR
024................ MEDIA SENSOR
255................ TAKE LABEL
027................ MARK SENSOR
027................ MARK MED SENSOR
102................ TRANS GAIN
000................ TRANS BASE
100................ TRANS LED
050................ MARK LED
DPCSWFXM........... MODES ENABLED
................... MODES DISABLED
 832 8/MM FULL..... RESOLUTION
V72.18.1ZP15107 <-. FIRMWARE
1.3................ XML SCHEMA
6.4.1 255.......... HARDWARE ID
NONE............... OPTION BOARD
12288k...........R: RAM
65536k...........E: ONBOARD FLASH
NONE............... FORMAT CONVERT
FW VERSION......... IDLE DISPLAY
07/20/12........... RTC DATE
02:37.............. RTC TIME
DISABLED........... ZBI
2.1................ ZBI VERSION
READY.............. ZBI STATUS
15,110 IN.......... NONRESET CNTR
15,110 IN.......... RESET CNTR1
15,110 IN.......... RESET CNTR2
38,378 CM.......... NONRESET CNTR
38,378 CM.......... RESET CNTR1
38,378 CM.......... RESET CNTR2
FIRMWARE IN THIS PRINTER IS COPYRIGHTED
```

5. In base all'etichetta di configurazione della stampante e alla qualità di stampa, scegliere tra le seguenti opzioni.

Se...	Allora...
L'etichetta è stata stampata e la qualità di stampa è accettabile	La stampante è pronta per la stampa. Vedere Installazione del software di progettazione etichette alla pagina 76.
L'etichetta non viene stampata	**a.** Chiudere la finestra Tools (Strumenti) e assicurarsi di selezionare il driver della stampante corretto prima di fare clic su Open Printer Tools (Apri strumenti stampante). Tentare nuovamente di stampare l'etichetta.

Se...	Allora...
	b. Se l'etichetta non viene ancora stampata, controllare la connessione tra la stampante e il computer o tra la stampante e la rete. **c.** Se necessario, modificare le impostazioni della stampante in modo che corrispondano alle impostazioni del computer.
L'etichetta viene stampata, ma la qualità è scadente o vi sono altri problemi	Per istruzioni in merito alla risoluzione dei problemi, vedere Problemi di stampa alla pagina 142.

Installazione del software di progettazione etichette

Selezionare e installare il software da utilizzare per creare i formati delle etichette per la stampante in uso.

Un'opzione è ZebraDesigner, che è possibile scaricare dal sito www.zebra.com/zebradesigner. È possibile scegliere di utilizzare ZebraDesigner Essentials gratuitamente oppure acquistare ZebraDesigner Professional per un set di strumenti più potenti.

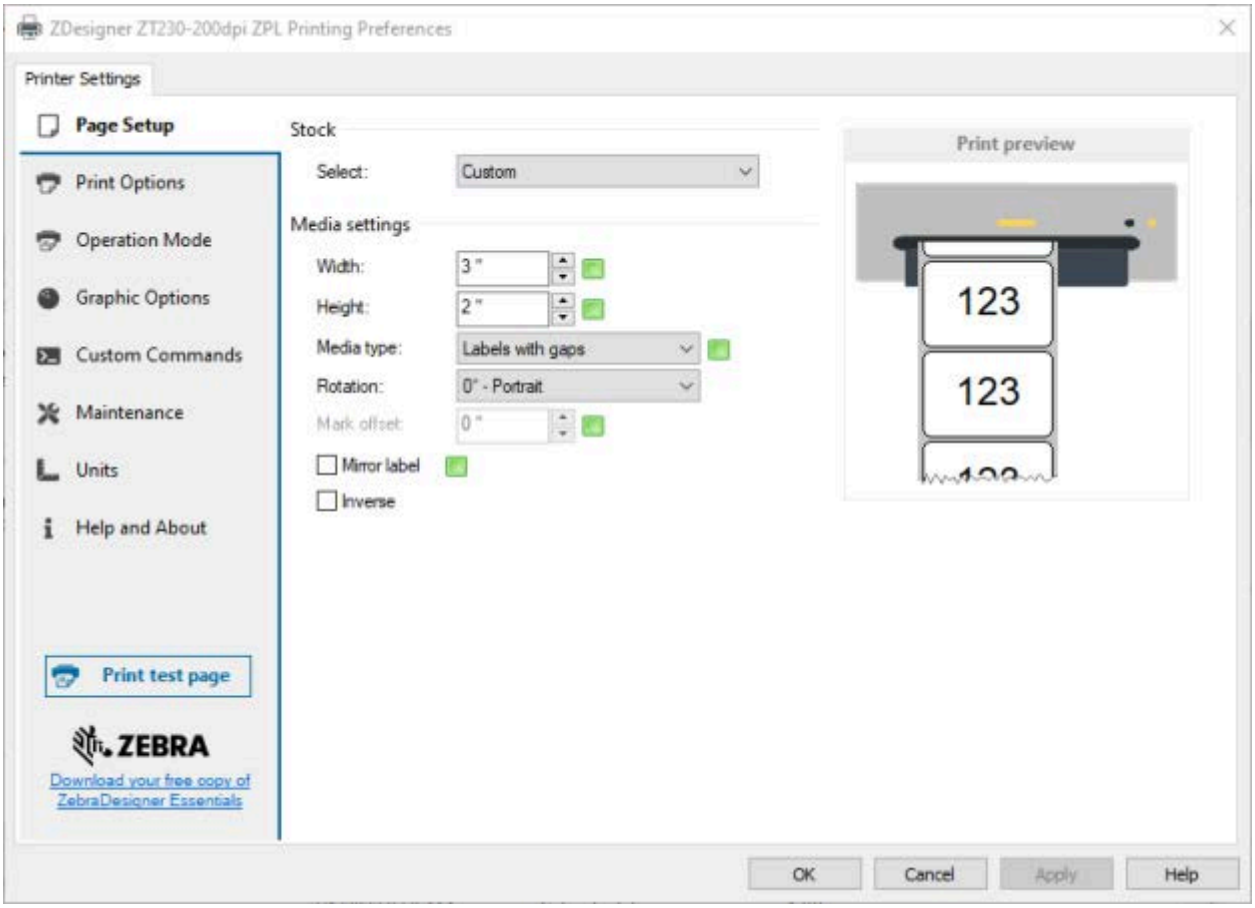

Requisiti di sistema per ZebraDesigner

- Versioni desktop per Windows 10 a 32 bit o 64 bit, versioni desktop per Windows 11, Windows Server 2016, Windows Server 2019, sistemi operativi Windows Server 2022.
- CPU: processore Intel o della famiglia x86 compatibile
- Memoria: 2 GB o più di RAM
- Disco fisso: 1 GB di spazio disponibile su disco
- Microsoft .NET Framework versione 4.7.2
- Schermo: monitor con risoluzione 1366 × 768 o superiore
- Driver di stampa ZDesigner

Servizi Desktop remoto e macchine virtuali non sono supportati.

Configurazione e regolazione della stampante

Questa sezione fornisce informazioni sulla configurazione e sulle regolazioni della stampante.

Modifica delle impostazioni della stampante

In questa sezione vengono presentate le impostazioni della stampante modificabili e identificati gli strumenti per cambiarle. Tali strumenti comprendono:

- Comandi ZPL e Set/Get/Do (SGD) (Per ulteriori informazioni, vedere Zebra® Programming Guide).
- Solo per le stampanti ZT230, i menu utente della stampante (per ulteriori informazioni, vedere Display in modalità inattiva, menu principale e menu utente alla pagina 17).
- Le pagine Web della stampante, quando la stampante ha una connessione a un server di stampa cablato o wireless (per ulteriori informazioni, vedere la Guida per l'utente dei server di stampa cablati e wireless ZebraNet).

Copie di questi manuali sono disponibili all'indirizzo www.zebra.com/manuals.

Modifica delle impostazioni della stampante tramite i menu utente

Nel seguito sono illustrati i menu utente e le voci che li compongono.

* Indica un collegamento al menu utente successivo.

Impostazioni di stampa

Tabella 4 Impostazioni di stampa

Impostazione di stampa	Descrizione	
Intensità di stampa	Impostare l'intensità sul livello più basso che consente di ottenere una buona qualità di stampa. Se si imposta un valore troppo alto per l'intensità, è possibile che l'immagine dell'etichetta non venga stampata in modo chiaro, che i codici a barre non vengano analizzati correttamente, che il nastro si consumi eccessivamente o che la testina di stampa si logori precocemente. Se lo si desidera, è possibile utilizzare l'Autotest tramite il pulsante FEED (AVANZAMENTO) alla pagina 159 per determinare l'impostazione ottimale dell'intensità.	
	Voce menu utente:	Menu principale > IMPOSTAZIONI TEMPERAT. 10.0
	Valori accettati:	0,0 - 30,0
	Comandi ZPL correlati:	^MD, ~SD
	Comando SGD utilizzato:	print.tone
	Pagina Web della stampante:	**Visualizzare e modificare le impostazioni stampante** > **Impostazioni generali** > **Intensità**
Veloc. stampa	Consente di selezionare la velocità di stampa di un'etichetta (il valore è espresso in pollici al secondo). Una bassa velocità di stampa in genere permette di ottenere una migliore qualità di stampa.	

Tabella 4 Impostazioni di stampa (Continued)

Impostazione di stampa	Descrizione	
	Voce menu utente:	Menu principale > IMPOSTAZIONI VELOC. STAMPA 6.0
	Valori accettati:	2, 3, 4, 5, 6
	Comandi ZPL correlati:	^PR
	Comando SGD utilizzato:	media.speed
Tipo supporto	Selezionare il tipo di supporto in uso.	
	Voce menu utente:	Menu principale > IMPOSTAZIONI TIPO SUPPORTO INTERV/PASSO
	Valori accettati:	• CONTINUO • INTERVALLO/PASSO • RIGA SCURA Se si seleziona CONTINUO, è necessario includere una lunghezza dell'etichetta nel formato dell'etichetta (^LL se si usa ZPL).
	Comandi ZPL correlati:	^MN
	Comando SGD utilizzato:	ezpl.media_type
	Pagina Web della stampante:	**Visualizzare e modificare le impostazioni stampante** > **Configurazione supporti** > **Tipo supporto**

Tabella 4 Impostazioni di stampa (Continued)

Impostazione di stampa	Descrizione	
Modo di stampa	Consente di specificare se la stampante deve utilizzare la modalità termica diretta (senza nastro) o il trasferimento termico (con supporti e nastro a trasferimento termico).	
	Voce menu utente:	Menu principale > IMPOSTAZIONI MODO DI STAMPA ▼ TRASF. TERMICO ▲
	Valori accettati:	• TRASF. TERMICO • TERMICA DIRETTA
	Comandi ZPL correlati:	^MT
	Comando SGD utilizzato:	ezpl.print_method
	Pagina Web della stampante:	**Visualizzare e modificare le impostazioni stampante** > **Configurazione supporti** > **Metodo di stampa**
Posizione di strappo	Se necessario, consente di regolare la posizione del supporto sulla barra di strappo dopo la stampa.	
	Voce menu utente:	Menu principale > IMPOSTAZIONI STRAPPARE ▼ 0 ▲

Tabella 4 Impostazioni di stampa (Continued)

<table>
<tr><th>Impostazione di stampa</th><th colspan="2">Descrizione</th></tr>
<tr><td rowspan="4"></td><td>Valori accettati:</td><td>-120 - 120
• I numeri più grandi spostano il supporto verso l'esterno (la linea di strappo si avvicina all'estremità iniziale dell'etichetta successiva).
• I numeri più piccoli spostano il supporto verso l'interno (la linea di strappo si avvicina all'estremità dell'etichetta appena stampata).
 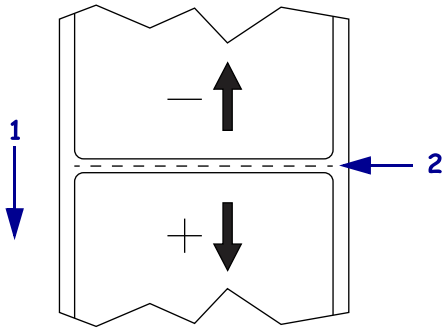

<table>
<tr><td>1</td><td>Direzione del supporto</td></tr>
<tr><td>2</td><td>Impostazione predefinita di fabbrica della linea di strappo nella posizione 000</td></tr>
</table></td></tr>
<tr><td>Comandi ZPL correlati:</td><td>~TA</td></tr>
<tr><td>Comando SGD utilizzato:</td><td>ezpl.tear_off</td></tr>
<tr><td>Pagina Web della stampante:</td><td>Visualizzare e modificare le impostazioni stampante > Impostazioni generali > Strappo</td></tr>
<tr><td>Largh. stampa</td><td colspan="2">Consente di specificare la larghezza delle etichette utilizzate, espressa in punti. Il valore predefinito è la larghezza massima per la stampante, basato sul valore DPI della testina di stampa.</td></tr>
</table>

Tabella 4 Impostazioni di stampa (Continued)

Impostazione di stampa	Descrizione	
	Voce menu utente:	Menu principale > IMPOSTAZIONI LARGH. STAMPA 832
	Valori accettati:	**NOTA:** se si imposta una larghezza insufficiente, è possibile che alcune parti del formato dell'etichetta non vengano stampate sul supporto. Se si imposta una larghezza eccessiva, viene invece inutilmente utilizzata un'area più estesa della memoria riservata alla formattazione. È inoltre possibile che la stampa debordi dall'etichetta e sia impressa sul rullo. Se l'immagine è stata invertita utilizzando il comando ZPL II ^POI, questa impostazione può influire sulla posizione orizzontale del formato di etichetta. 0000 - 1248 punti
	Comandi ZPL correlati:	^PW
	Comando SGD utilizzato:	ezpl.print_width
	Pagina Web della stampante:	**Visualizzare e modificare le impostazioni stampante** > **Configurazione supporti** > **Larghezza di stampa**
Modo di stampa	Consente di selezionare una modalità di stampa che sia compatibile con le opzioni della stampante. Per informazioni sulle diverse selezioni delle modalità di stampa in base alle opzioni della stampante, vedere Selezione della modalità di stampa alla pagina 24.	

Tabella 4 Impostazioni di stampa (Continued)

Impostazione di stampa	Descrizione	
	Voce menu utente:	Menu principale > IMPOSTAZIONI MODO DI STAMPA STRAPPARE
	Valori accettati:	• STRAPPARE • TAGLIERINA • STACCA (utilizzare questo valore per la stampa con spellicolatura o avvolgimento della pellicola)
	Comandi ZPL correlati:	^MM
	Comando SGD utilizzato:	media.printmode
	Pagina Web della stampante:	**Visualizzare e modificare le impostazioni stampante** > **Impostazioni generali** > **Modalità di stampa**
Posizione sinistra dell'etichetta	Se necessario, consente di regolare la posizione di stampa orizzontale sull'etichetta. I numeri positivi spostano il bordo sinistro dell'immagine verso il centro dell'etichetta in base al numero di punti selezionato, mentre i numeri negativi lo spostano verso il bordo sinistro dell'etichetta.	
	Voce menu utente:	Menu principale > IMPOSTAZIONI POS. SINISTRA 0
	Valori accettati:	-9999 - 9999
	Comandi ZPL correlati:	^LS
	Comando SGD utilizzato:	zpl.left_position

Tabella 4 Impostazioni di stampa (Continued)

Impostazione di stampa	Descrizione	
	Pagina Web della stampante:	**Visualizzare e modificare le impostazioni stampante** > **Impostazioni avanzate** > **Posizione sinistra**
Modalità di ristampa	Quando è attivata la modalità di ristampa, è possibile ristampare l'ultima etichetta stampata premendo il tasto FRECCIA GIÙ sul pannello di controllo della stampante.	
	Voce menu utente:	Menu principale > IMPOSTAZIONI RISTAMPA OFF
	Valori accettati:	• ON • OFF
	Comandi ZPL correlati:	^JZ
	Comando SGD utilizzato:	ezpl.reprint_mode
Lung. max etich.	Impostazione della lunghezza massima dell'etichetta.	
	Voce menu utente:	Menu principale > IMPOSTAZIONI LUNG. MAX ETICH. 39

Tabella 4 Impostazioni di stampa (Continued)

Impostazione di stampa	Descrizione	
	Valori accettati:	Da 0 alla lunghezza massima dell'etichetta supportata dalla stampante **IMPORTANTE:** Specificare un valore che superi di almeno 25,4 mm (1") la lunghezza effettiva dell'etichetta più l'intervallo tra etichette. Se si imposta un valore inferiore alla lunghezza dell'etichetta, la stampante presuppone che sia stato caricato un supporto continuo e la calibrazione della stampante non viene effettuata. Ad esempio, se la lunghezza dell'etichetta è di 152 mm (6,0") compreso l'intervallo tra etichette, impostare il parametro su 178 mm (7,0"). 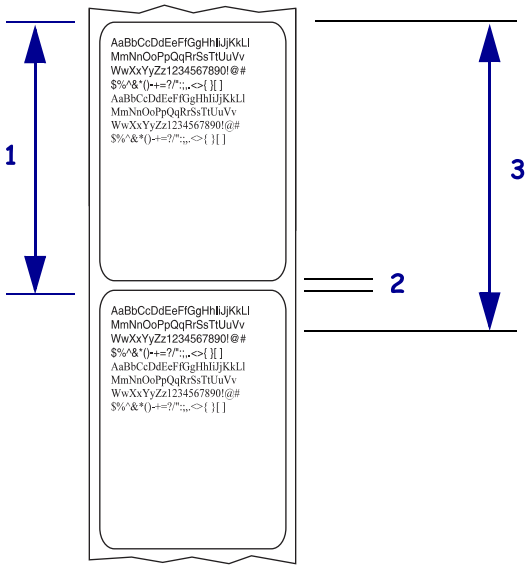 1 — Lunghezza dell'etichetta (incluso l'intervallo tra le etichette) 2 — Intervallo tra le etichette 3 — Impostare la lunghezza massima dell'etichetta all'incirca a questo valore
	Comandi ZPL correlati:	^ML
	Comando SGD utilizzato:	ezpl.label_length_max
	Pagina Web della stampante:	**Visualizzare e modificare le impostazioni stampante** > **Configurazione supporti** > **Lunghezza massima**

Calibrazione e strumenti diagnostici

Tabella 5 Calibrazione e strumenti diagnostici

Elemento	Descrizione
Info stampa	Consente di stampare le informazioni specificate su una o più etichette.

Tabella 5 Calibrazione e strumenti diagnostici (Continued)

Elemento	Descrizione	
	Voce menu utente:	Menu principale > STRUMENTI INFO STAMPA ▼ IMPOSTAZIONI ▲ STAMPA Menu principale > RETE INFO STAMPA ▼ RETE ▲ STAMPA Menu principale > SENSORI INFO STAMPA ▼ PROFILO SENSORE ▲ STAMPA

Tabella 5 Calibrazione e strumenti diagnostici (Continued)

Elemento	Descrizione	
Info stampa	Valori accettati:	• IMPOSTAZIONI: stampa l'etichetta di configurazione della stampante. • RETE: stampa le impostazioni di qualsiasi server di stampa installato. • FORMATI: stampa i formati disponibili memorizzati nella RAM della stampante, nella memoria Flash o nella scheda di memoria opzionale. • IMMAGINI: stampa le immagini disponibili memorizzate nella RAM della stampante, nella memoria Flash o nella scheda di memoria opzionale. • FONT: stampa i font disponibili nella stampante, inclusi sia i font standard della stampante che eventuali font opzionali. I font possono essere memorizzati nella memoria RAM o Flash. • CODICI A BARRE: stampa i codici a barre disponibili nella stampante. I codici a barre possono essere memorizzati nella memoria RAM o Flash. • TUTTO: stampa le sei etichette precedenti. • PROFILO SENSORE: mostra le impostazioni del sensore in rapporto alle letture effettive del sensore. Per interpretare i risultati, vedere Profilo del sensore alla pagina 164.
	Comandi ZPL correlati:	IMPOSTAZIONI: ~WC RETE: ~WL PROFILO SENSORE: ~JG Altre: ^WD
	Tasti del pannello di controllo:	IMPOSTAZIONI e RETE: Eseguire una delle seguenti operazioni: • Tenere premuto CANCEL (ANNULLA) durante l'accensione della stampante. • Tenere premuti i pulsanti FEED + CANCEL (AVANZAMENTO + ANNULLA) per 2 secondi quando la stampante è in stato Pronta. PROFILO SENSORE: tenere premuti FEED + CANCEL (AVANZAMENTO + ANNULLA) durante l'accensione della stampante.
	Pagina Web della stampante:	**Visualizzare e modificare le impostazioni stampante** > **Stampa delle informazioni su etichetta**

Tabella 5 Calibrazione e strumenti diagnostici (Continued)

Elemento	Descrizione	
Contrasto LCD	Cambia il contrasto sul display della stampante. (solo ZT230)	
	Voce menu utente:	Menu principale > STRUMENTI CONTRASTO LCD 13
	Valori accettati:	3 - 15
	Comando SGD utilizzato:	display.contrast
Display inattivo	Consente di selezionare le informazioni visualizzate sul display della stampante quando la stampante è inattiva. (solo ZT230)	
	Voce menu utente:	Menu principale > STRUMENTI DISPL INATTIVO VERSIONE FW
	Valori accettati:	• VERSIONE FW • INDIRIZZO IP • MM/GG/AA 24 HR • MM/GG/AA 12 HR • GG/MM/AA 24 HR • GG/MM/AA 12 HR
	Comando SGD utilizzato:	device.idle_display_format
Azione accens.	Consente di impostare l'azione eseguita dalla stampante durante la sequenza di accensione.	

Tabella 5 Calibrazione e strumenti diagnostici (Continued)

Elemento	Descrizione	
	Voce menu utente:	Menu principale > STRUMENTI AZIONE ACCENS. ▼ CALIBRAZIONE ▲
	Valori accettati:	• CALIBRAZIONE: consente di regolare i livelli e le soglie del sensore, determinare la lunghezza dell'etichetta e far avanzare il supporto fino al reticolo successivo. • AVANZAMENTO: consente di far avanzare le etichette fino al primo punto di registrazione. • LUNGHEZZA: consente di determinare la lunghezza dell'etichetta utilizzando i valori correnti del sensore e di far avanzare il supporto fino al reticolo successivo. • FERMO: indica alla stampante di non spostare il supporto. È necessario verificare manualmente che il reticolo sia posizionato in modo corretto oppure premere il pulsante di avanzamento per posizionare il reticolo successivo. • CAL. BREVE: consente di impostare le soglie del supporto e del reticolo senza regolare il guadagno del sensore, determinare la lunghezza e far avanzare il supporto fino al reticolo successivo.
	Comandi ZPL correlati:	^MF
	Comando SGD utilizzato:	ezpl.power_up_action
	Pagina Web della stampante:	**Visualizzare e modificare le impostazioni stampante** > **Calibrazione**
Chiusura testina	Consente di impostare l'azione eseguita dalla stampante quando si chiude la testina di stampa.	

Tabella 5 Calibrazione e strumenti diagnostici (Continued)

Elemento	Descrizione	
	Voce menu utente:	Menu principale > STRUMENTI CHIUSURA TESTINA ▼ CALIBRAZIONE ▲
	Valori accettati:	• CALIBRAZIONE: consente di regolare i livelli e le soglie del sensore, determinare la lunghezza dell'etichetta e far avanzare il supporto fino al reticolo successivo. • AVANZAMENTO: consente di far avanzare le etichette fino al primo punto di registrazione. • LUNGHEZZA: consente di determinare la lunghezza dell'etichetta utilizzando i valori correnti del sensore e di far avanzare il supporto fino al reticolo successivo. • FERMO: indica alla stampante di non spostare il supporto. È necessario verificare manualmente che il reticolo sia posizionato in modo corretto oppure premere il pulsante di avanzamento per posizionare il reticolo successivo. • CAL. BREVE: consente di impostare le soglie del supporto e del reticolo senza regolare il guadagno del sensore, determinare la lunghezza e far avanzare il supporto fino al reticolo successivo.
	Comandi ZPL correlati:	^MF
	Comando SGD utilizzato:	ezpl.head_close_action
	Pagina Web della stampante:	**Visualizzare e modificare le impostazioni stampante** > **Calibrazione**
Carica default	Consente di ripristinare le impostazioni di fabbrica della stampante, del server di stampa e della rete. Prestare attenzione quando si caricano i valori predefiniti, perché questa operazione comporta il ricaricamento di tutte le impostazioni modificate manualmente.	

Tabella 5 Calibrazione e strumenti diagnostici (Continued)

Elemento	Descrizione	
	Voce menu utente:	Menu principale > STRUMENTI CARICA DEFAULT FABBRICA CARICA Menu principale > RETE CARICA DEFAULT RETE CARICA
	Valori accettati:	• FABBRICA: ripristina i valori predefiniti di fabbrica per tutti i parametri, ad eccezione delle impostazioni di rete. Prestare attenzione quando si caricano i valori predefiniti, perché questa operazione comporta il ricaricamento di tutte le impostazioni modificate manualmente. • RETE: reinizializza il server di stampa cablato o wireless della stampante. Con un server di stampa wireless, la stampante si riassocia anche alla rete wireless. • ULTIME SALVATE: carica le impostazioni dall'ultimo salvataggio permanente.
	Comandi ZPL correlati:	FABBRICA: ^JUF RETE: ^JUN ULTIME SALVATE: ^JUR

Tabella 5 Calibrazione e strumenti diagnostici (Continued)

Elemento	Descrizione	
	Tasti del pannello di controllo:	FABBRICA: tenere premuti i pulsanti FEED + PAUSE (AVANZAMENTO + PAUSA) durante l'accensione della stampante per ripristinare i valori di fabbrica dei parametri della stampante. RETE: tenere premuti i pulsanti CANCEL + PAUSE (ANNULLA + PAUSA) durante l'accensione della stampante per ripristinare i valori di fabbrica dei parametri di rete. ULTIME SALVATE: N/D
	Pagina Web della stampante:	FABBRICA: Visualizzare e modificare le impostazioni stampante > Ripristina configurazione predefinita RETE: Impostazioni server di stampa > Ripristina server di stampa ULTIME SALVATE: Visualizzare e modificare le impostazioni stampante > Ripristina configurazione salvata
Calibrazione dei sensori supporto e nastro	Consente di calibrare la stampante per regolare la sensibilità dei sensori supporto e nastro. Per istruzioni complete sull'esecuzione della procedura di calibrazione, vedere Calibrazione dei sensori del nastro e dei supporti alla pagina 112.	
	Voce menu utente:	Menu principale > STRUMENTI Menu principale > SENSORI CAL SUPP/NASTRO AVVIA
	Comandi ZPL correlati:	~JC
	Comando SGD utilizzato:	ezpl.manual_calibration
	Tasti del pannello di controllo:	Tenere premuti i pulsanti PAUSE + CANCEL (PAUSA + ANNULLA) per 2 secondi per avviare la calibrazione.

Tabella 5 Calibrazione e strumenti diagnostici (Continued)

Elemento	Descrizione	
	Pagina Web della stampante:	Non è possibile avviare la procedura di calibrazione dalle pagine Web. Per informazioni sulle impostazioni definite durante la calibrazione del sensore, vedere le pagine Web seguenti: **Visualizzare e modificare le impostazioni stampante** > **Calibrazione** **IMPORTANTE:** Non cambiare queste impostazioni a meno che non venga richiesto dal supporto tecnico Zebra o da un tecnico dell'assistenza autorizzato.
Modalità diagnostica comunicazioni	Utilizzare questo strumento diagnostico per fare in modo che la stampante stampi valori esadecimali per tutti i dati ricevuti dalla stampante. Per ulteriori informazioni, vedere Test di diagnostica delle comunicazioni alla pagina 163.	
	Voce menu utente:	Menu principale > STRUMENTI MOD. DIAGNOSTICA DISATTIVATO
	Valori accettati:	• DISATTIVATO • ATTIVATO
	Comandi ZPL correlati:	~JD per attivare, ~JE per disattivare
	Comando SGD utilizzato:	device.diagnostic_print
	Tasti del pannello di controllo:	Tenere premuto PAUSE + FEED (PAUSA + AVANZAMENTO) per 2 secondi quando la stampante è in stato Pronta.
Abilita ZBI	Zebra Basic Interpreter (ZBI 2.0) è un'opzione di programmazione che può essere acquistata per la stampante. Se si desidera acquistare questa opzione, richiedere ulteriori informazioni al proprio rivenditore Zebra.	

Tabella 5 Calibrazione e strumenti diagnostici (Continued)

Elemento	Descrizione	
	Voce menu utente:	Menu principale > STRUMENTI ZBI ABILITATO? NO
	Comando SGD utilizzato:	zbi.key (identifica se l'opzione ZBI 2.0 è abilitata sulla stampante o meno)
Esegui programma ZBI	Se ZBI è installato, è possibile scegliere di eseguire un programma ZBI precedentemente scaricato sulla stampante.	
	Voce menu utente: * *Questa voce di menu viene visualizzata solo se ZBI è abilitato sulla stampante e non è in esecuzione alcun programma ZBI.	Menu principale > STRUMENTI RUN ZBI PROGRAM E:DIVIDE.BAS ESEGUI Vengono elencati gli eventuali programmi ZBI presenti sulla stampante. Se non esiste alcun programma, viene visualizzato NESSUNO. Se si desidera eseguire un programma ZBI precedentemente scaricato sulla stampante: Utilizzare i pulsanti FRECCIA SU o FRECCIA GIÙ per selezionare un file da questo menu. Premere il pulsante SELEZIONE DESTRO per selezionare ESEGUI. Se non esiste alcun programma, l'opzione ESEGUI non esegue alcuna azione.
	Comandi ZPL correlati:	^JI, ~JI
	Comando SGD utilizzato:	zbi.control.run
	Pagina Web della stampante:	Listato directory

Tabella 5 Calibrazione e strumenti diagnostici (Continued)

Elemento	Descrizione	
Arresta progr ZBI	Quando la stampante esegue un programma ZBI, è possibile arrestare l'esecuzione del programma.	
	Voce menu utente: * *Questa voce di menu viene visualizzata solo se ZBI è abilitato sulla stampante e non è in esecuzione alcun programma ZBI.	Menu principale > STRUMENTI 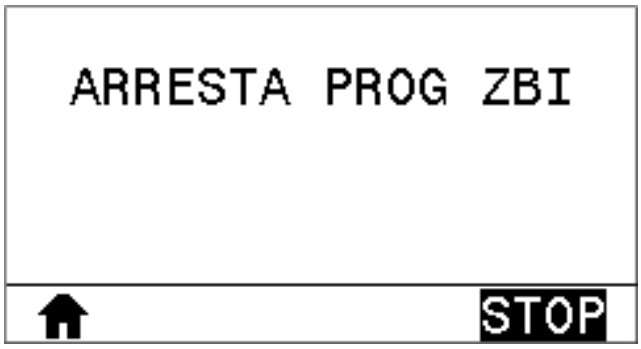 Se dei programmi ZBI sono in esecuzione, la stampante li elenca qui. Per arrestare un programma: Utilizzare pulsanti FRECCIA SU o FRECCIA GIÙ per selezionare il file da questo menu. Premere il pulsante SELEZIONE DESTRO per selezionare ARRESTA.
	Comandi ZPL correlati:	~JQ
	Comando SGD utilizzato:	zbi.control.terminate
	Pagina Web della stampante:	Listato directory

Impostazioni di rete

Tabella 6 Impostazioni di rete

Impostazione di rete	Descrizione
Indirizzo IP	Consente di visualizzare e, se necessario, modificare l'indirizzo IP della stampante. Per salvare le modifiche a questa impostazione, impostare Protocollo IP su PERMANENTE, quindi ripristinare il server di stampa (vedere Ripristina rete).

Tabella 6 Impostazioni di rete (Continued)

Impostazione di rete	Descrizione	
	Voce menu utente: * *Questa voce di menu viene visualizzata solo se sulla stampante è installato un server di stampa cablato o wireless.	Menu principale > RETE 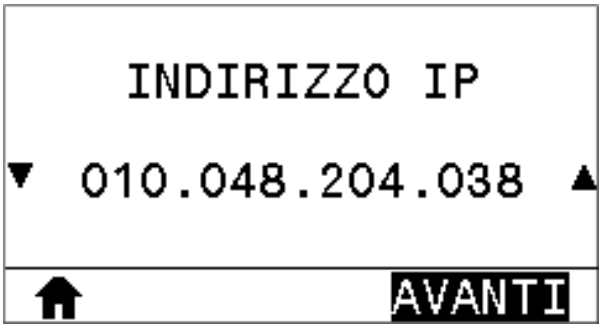
	Valori accettati:	000 - 255 per ciascun campo
	Comandi ZPL correlati:	^ND
	Comando SGD utilizzato:	Cablato: internal_wired.ip.addrWireless: ip.addr, wlan.ip.addr
	Pagina Web della stampante:	**Visualizzare e modificare le impostazioni stampante** > **Configurazione comunicazioni di rete** > **Impostazioni TCP/IP**
Subnet mask	Consente di visualizzare e, se necessario, modificare la subnet mask. Per salvare le modifiche a questa impostazione, impostare Protocollo IP su PERMANENTE, quindi ripristinare il server di stampa (vedere Ripristina rete).	
	Voce menu utente: * *Questa voce di menu viene visualizzata solo se sulla stampante è installato un server di stampa cablato o wireless.	Menu principale > RETE 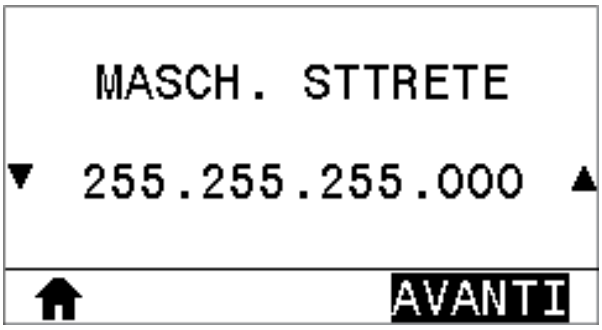
	Valori accettati:	000 - 255 per ciascun campo
	Comandi ZPL correlati:	^ND
	Comando SGD utilizzato:	Cablato: internal_wired.ip.netmaskWireless: wlan.ip.netmask
	Pagina Web della stampante:	**Visualizzare e modificare le impostazioni stampante** > **Configurazione comunicazioni di rete** > **Impostazioni TCP/IP**

Tabella 6 Impostazioni di rete (Continued)

Impostazione di rete	Descrizione	
Gateway	Visualizzazione o impostazione del gateway predefinito Consente di visualizzare e, se necessario, modificare il gateway predefinito. Per salvare le modifiche a questa impostazione, impostare Protocollo IP su PERMANENTE, quindi ripristinare il server di stampa (vedere Ripristina rete).	
	Voce menu utente: * *Questa voce di menu viene visualizzata solo se sulla stampante è installato un server di stampa cablato o wireless.	Menu principale > RETE INGRESSO ▼ 010.048.204.001 ▲ AVANTI
	Valori accettati:	000 - 255 per ciascun campo
	Comandi ZPL correlati:	^ND
	Comando SGD utilizzato:	Cablato: internal_wired.ip.gatewayWireless: wlan.ip.gateway
	Pagina Web della stampante:	**Visualizzare e modificare le impostazioni stampante** > **Configurazione comunicazioni di rete** > **Impostazioni TCP/IP**
Protocollo IP	Questo parametro indica se l'indirizzo IP viene selezionato dall'utente (permanente) o dal server (dinamico). Se viene scelta un'opzione dinamica, questo parametro indica il metodo tramite il quale il server di stampa cablato o wireless riceve l'indirizzo IP dal server.	

Tabella 6 Impostazioni di rete (Continued)

Impostazione di rete	Descrizione	
	Voce menu utente: * *Questa voce di menu viene visualizzata solo se sulla stampante è installato un server di stampa cablato o wireless.	Menu principale > RETE PROTOCOLLO IP TUTTI
	Valori accettati:	• TUTTI • RACCOLTA INFOR. • RARP • BOOTP • DHCP • DHCP E BOOTP • PERMANENTE
	Comandi ZPL correlati:	^ND
	Comando SGD utilizzato:	Cablato: internal_wired.ip.protocolWireless: wlan.ip.protocol
	Pagina Web della stampante:	**Visualizzare e modificare le impostazioni stampante** > **Configurazione comunicazioni di rete** > **Impostazioni TCP/IP**
Server di stampa attivo	È possibile installare un solo server di stampa (cablato o wireless) per volta. Quindi, il server di stampa installato è il server di stampa attivo.	
	Voce menu utente: * *Questa voce di menu viene visualizzata solo se sulla stampante è installato un server di stampa cablato o wireless. Non è possibile modificarla dal pannello di controllo.	Menu principale > RETE SERVER STMP ATTIVO CABLATA

Tabella 6 Impostazioni di rete (Continued)

Impostazione di rete	Descrizione	
Indirizzo MAC	Visualizzazione dell'indirizzo MAC Consente di visualizzare l'indirizzo MAC (Media Access Control) del server di stampa installato nella stampante (cablato o wireless).	
	Voce menu utente: * *Questa voce di menu viene visualizzata solo se sulla stampante è installato un server di stampa cablato o wireless. Non è possibile modificarla dal pannello di controllo.	Menu principale > RETE INDIRIZZO MAC 00:22:58:00:D8:9E
	Comando SGD utilizzato:	Cablato: internal_wired.mac_addrWireless: wlan.mac_addr
	Pagina Web della stampante:	**Visualizzare e modificare le impostazioni stampante** > **Configurazione comunicazioni di rete** > **Impostazioni wireless**
ESSID	Visualizzazione del valore ESSID ESSID (Extended Service Set Identification) è un identificatore della rete wireless. Questa impostazione, che non può essere modificata dal pannello di controllo, fornisce l'ESSID per la configurazione wireless corrente.	
	Voce menu utente: * *Questa voce di menu viene visualizzata solo se sulla stampante è installato un server di stampa cablato o wireless. Non è possibile modificarla dal pannello di controllo.	Menu principale > RETE ID SERVIZ ESTESO 125
	Valori accettati:	Stringa alfanumerica di 32 caratteri (impostazione predefinita: 125)
	Comando SGD utilizzato:	wlan.essid
	Pagina Web della stampante:	**Visualizzare e modificare le impostazioni stampante** > **Configurazione comunicazioni di rete** > **Impostazioni wireless**

Tabella 6 Impostazioni di rete (Continued)

Impostazione di rete	Descrizione	
Ripristina rete	Questa opzione consente di ripristinare il server di stampa cablato o wireless. Affinché le eventuali modifiche alle impostazioni di rete siano effettive è necessario ripristinare il server di stampa.	
	Voce menu utente:	Menu principale > RETE RIPR. SCHEDA REIMPOSTA
	Comandi ZPL correlati:	~WR
	Comando SGD utilizzato:	device.reset
	Pagina Web della stampante:	**Impostazioni server di stampa** > **Impostazioni di fabbrica del server di stampa**

Impostazioni lingua

Tabella 7 Impostazioni lingua

Impostazione lingua	Descrizione
Lingua	Se necessario, cambiare la lingua del display della stampante. Questa modifica influisce su: • menu principale • menu utente • messaggi di errore • etichetta di configurazione della stampante, etichetta di configurazione di rete e altre etichette che è possibile stampare tramite i menu utente

Tabella 7 Impostazioni lingua (Continued)

Impostazione lingua	Descrizione	
	Voce menu utente:	Menu principale > IMPOSTAZIONI Menu principale > LINGUA LINGUA ITALIANO **NOTA:** Le selezioni per questo parametro sono visualizzate nella lingua nativa per semplificare la ricerca della lingua preferita.
	Valori accettati:	INGLESE, SPAGNOLO, FRANCESE, TEDESCO, ITALIANO, NORVEGESE, PORTOGHESE, SVEDESE, DANESE, SPAGNOLO 2, OLANDESE, FINLANDESE
	Comandi ZPL correlati:	^KL
	Comando SGD utilizzato:	display.language
	Pagina Web della stampante:	**Visualizzare e modificare le impostazioni stampante** > **Impostazioni generali** > **Lingua**
Linguaggio comandi	Attivare questa voce di menu per consentire che determinati comandi ZPL abbiano la precedenza sulle impostazioni correnti della stampante.	

Tabella 7 Impostazioni lingua (Continued)

Impostazione lingua	Descrizione	
	Voce menu utente:	Menu principale > LINGUA LINGUA COMANDI ▼ HYBRID_XML_ZPL ▲
	Valori accettati:	• EPL_ZPL • HYBRID_XML_ZPL • EPL
	Comando SGD utilizzato:	device.languages
Carattere di comando	Impostazione del valore del prefisso comando di formato Il prefisso comando di formato è un valore esadecimale di due cifre utilizzato come indicatore di posizione del parametro nelle istruzioni di formato ZPL/ZPL II. La stampante cerca questo carattere esadecimale che indica l'inizio di un'istruzione di formato ZPL/ZPL II. Impostare il carattere comando di formato in modo che corrisponda a quello utilizzato nei formati delle etichette. **IMPORTANTE:** Non è possibile utilizzare lo stesso valore esadecimale per i caratteri di comando di formato, controllo e delimitatore. Per un corretto funzionamento della stampante, è necessario che questi caratteri siano diversi. Se il valore viene impostato dal pannello di controllo, la stampante ignorerà i valori già in uso.	
	Voce menu utente:	Menu principale > LINGUA CARATT. COM. ▼ ^ (5E) ▲
	Valori accettati:	00 - FF

Tabella 7 Impostazioni lingua (Continued)

Impostazione lingua	Descrizione	
	Comandi ZPL correlati:	^CC o ~CC
	Comando SGD utilizzato:	zpl.caret
	Pagina Web della stampante:	**Visualizzare e modificare le impostazioni stampante** > **Controllo ZPL**
Carattere di controllo	La stampante cerca questo carattere esadecimale di due cifre che indica l'inizio di un'istruzione di controllo ZPL/ZPL II. Impostare il carattere prefisso di controllo in modo che corrisponda a quello utilizzato nei formati delle etichette.	
	Voce menu utente:	Menu principale > LINGUA CONTR.CARATT. ~ (7E)
	Valori accettati:	00 - FF
	Comandi ZPL correlati:	^CT o ~CT
	Comando SGD utilizzato:	zpl.control_character
	Pagina Web della stampante:	**Visualizzare e modificare le impostazioni stampante** > **Controllo ZPL**
Carattere delimitatore	Impostazione del valore del carattere delimitatore Il carattere delimitatore è un valore esadecimale di due cifre utilizzato come indicatore di posizione del parametro nelle istruzioni ZPL/ZPL II. Impostare il carattere delimitatore in modo che corrisponda a quello utilizzato nei formati delle etichette.	
	Voce menu utente:	Menu principale > LINGUA CAR.DELIMITAT , (2C)

Tabella 7 Impostazioni lingua (Continued)

Impostazione lingua	Descrizione	
	Valori accettati:	00 - FF
	Comandi ZPL correlati:	^CD o ~CD
	Comando SGD utilizzato:	zpl.delimiter
	Pagina Web della stampante:	**Visualizzare e modificare le impostazioni stampante** > **Controllo ZPL**
Modalità ZPL	Impostazione della la modalità ZPL Consente di selezionare la modalità corrispondente a quella utilizzata nei formati delle etichette. Questa stampante accetta formati di etichetta nel linguaggio ZPL o ZPL II e non è pertanto necessario riscrivere eventuali formati ZPL già esistenti. La stampante rimane nella modalità selezionata fino a quando la modalità non viene modificata come indicato di seguito.	
	Voce menu utente:	Menu principale > LINGUA MODO ZPL ZPL II
	Valori accettati:	• ZPL II • ZPL
	Comandi ZPL correlati:	^SZ
	Comando SGD utilizzato:	zpl.zpl_mode
	Pagina Web della stampante:	**Visualizzare e modificare le impostazioni stampante** > **Controllo ZPL**

Impostazioni sensore

Tabella 8 Impostazioni sensore

Impostazione sensore	Descrizione
Tipo sensore	Consente di selezionare il sensore appropriato per i supporti utilizzati. Il sensore riflettente può essere utilizzato con tutti i tipi di supporto. Il sensore trasmittente può essere utilizzato solo con supporti con intervallo semplice.

Tabella 8 Impostazioni sensore (Continued)

Impostazione sensore	Descrizione	
	Voce menu utente:	Menu principale > SENSORI TIPO DI SENSORE ▼ TRASMETTITORE ▲
	Valori accettati:	• TRASMETTITORE • RIFLETTENTE
	Comandi ZPL correlati:	^JS
	Comando SGD utilizzato:	device.sensor_select
	Pagina Web della stampante:	**Visualizzare e modificare le impostazioni stampante** > **Configurazione supporti**
Sensore etichetta	Consente di impostare la sensibilità del sensore etichetta. **IMPORTANTE:** Questo valore viene impostato durante la calibrazione del sensore. Non cambiare questa impostazione a meno che non venga richiesto dal supporto tecnico Zebra o da un tecnico dell'assistenza autorizzato.	
	Voce menu utente:	Menu principale > SENSORI SENSORE ETICH. ▼ 197 ▲
	Valori accettati:	0 - 255
	Comando SGD utilizzato:	ezpl.label_sensor
	Pagina Web della stampante:	**Visualizzare e modificare le impostazioni stampante** > **Calibrazione**

Tabella 8 Impostazioni sensore (Continued)

Impostazione sensore	Descrizione	
Raccolta etichetta	Consente di impostare l'intensità del LED raccolta etichetta. **IMPORTANTE:** Questo valore viene impostato durante la calibrazione del sensore. Non cambiare questa impostazione a meno che non venga richiesto dal supporto tecnico Zebra o da un tecnico dell'assistenza autorizzato.	
	Voce menu utente:	Menu principale > SENSORI ETICH. PRESA 50
	Valori accettati:	0 - 255
	Comando SGD utilizzato:	ezpl.take_label
	Pagina Web della stampante:	**Visualizzare e modificare le impostazioni stampante** > **Calibrazione**

Impostazioni porta

Tabella 9 Impostazioni porta

Impostazione porta	Descrizione
Velocità di trasmissione	Consente di selezionare il valore in baud corrispondente a quello utilizzato dal computer host.

Tabella 9 Impostazioni porta (Continued)

Impostazione porta	Descrizione	
	Voce menu utente:	Menu principale > PORTE VELOCITÀ IN BAUD 9600
	Valori accettati:	• 115200 • 57600 • 38400 • 28800 • 19200 • 14400 • 9600 • 4800
	Comandi ZPL correlati:	^SC
	Comando SGD utilizzato:	comm.baud
	Pagina Web della stampante:	**Visualizzare e modificare le impostazioni stampante** > **Configurazione comunicazione seriale**
Bit di dati	Consente di selezionare il valore dei bit di dati corrispondente a quello utilizzato dal computer host.	

Tabella 9 Impostazioni porta (Continued)

Impostazione porta	Descrizione	
	Voce menu utente:	Menu principale > PORTE BIT DI DATI 8
	Valori accettati:	• 7 o 8
	Comandi ZPL correlati:	^SC
	Comando SGD utilizzato:	comm.data_bits
	Pagina Web della stampante:	**Visualizzare e modificare le impostazioni stampante** > **Configurazione comunicazione seriale**
Parità	Consente di selezionare il valore della parità corrispondente a quello utilizzato dal computer host.	
	Voce menu utente:	Menu principale > PORTE PARITA' NESSUNA
	Valori accettati:	• NESSUNA • PARI • DISPARI
	Comandi ZPL correlati:	^SC
	Comando SGD utilizzato:	comm.parity
	Pagina Web della stampante:	**Visualizzare e modificare le impostazioni stampante** > **Configurazione comunicazione seriale**

Tabella 9 Impostazioni porta (Continued)

Impostazione porta	Descrizione	
Handshake host	Consente di selezionare il protocollo di handshake corrispondente a quello utilizzato dal computer host.	
	Voce menu utente:	Menu principale > PORTE CONN. HOST XON/XOFF
	Valori accettati:	• XON/XOFF • RTS/CTS • DSR/DTR
	Comandi ZPL correlati:	^SC
	Comando SGD utilizzato:	comm.handshake
	Pagina Web della stampante:	**Visualizzare e modificare le impostazioni stampante** > **Configurazione comunicazione seriale**

Calibrazione dei sensori del nastro e dei supporti

Utilizzare la procedura descritta in questa sezione per calibrare la stampante e regolare la sensibilità dei sensori supporti e nastro. La calibrazione garantisce il corretto allineamento dell'immagine da stampare e una qualità di stampa ottimale.

Per eseguire la calibrazione, procedere come segue:

- È stato impostato un formato o un tipo di nastro o supporto diverso.
- La stampante presenta uno dei seguenti problemi:
  - Le etichette vengono saltate
  - Si verifica uno spostamento orizzontale o verticale dell'immagine
  - Il nastro non viene rilevato al momento dell'installazione o dell'esaurimento
  - Le etichette non continue vengono trattate come continue

Esecuzione della calibrazione automatica

È possibile impostare la stampante per l'esecuzione di una calibrazione automatica o breve utilizzando i parametri AZIONE ACCENS. o CHIUSURA TESTINA.

- CALIBRAZIONE: consente di regolare i livelli e le soglie del sensore, determinare la lunghezza dell'etichetta e far avanzare il supporto fino al reticolo successivo.
- CAL. BREVE: consente di impostare le soglie del supporto e del reticolo senza regolare il guadagno del sensore, determinare la lunghezza e far avanzare il supporto fino al reticolo successivo.

Vedere le sezioni Azione accens. o Chiusura testina.

Esecuzione della calibrazione manuale del sensore

IMPORTANTE: Eseguire la procedura di calibrazione esattamente come indicato, completando tutti i passaggi anche se è necessario regolare un solo sensore. È possibile premere e tenere premuto **CANCEL (ANNULLA)** in qualsiasi passaggio per annullare la procedura.

1. Con la stampante in stato Pronta, avviare la calibrazione dei supporti e del nastro in uno dei modi seguenti:
   - Tenere premuti i pulsanti **PAUSE** + **CANCEL (PAUSA** + **ANNULLA)** per 2 secondi.
   - Inviare alla stampante il comando SGD ezpl.manual_calibration. Per ulteriori informazioni su questo comando, consultare la guida di programmazione Zebra.
   - Solo stampante ZT230:
     - Accedere alla voce di menu seguente sul display del pannello di controllo. Questa voce si trova nei menu STRUMENTI e SENSORI. Vedere Display in modalità inattiva, menu principale e menu utente alla pagina 17 per informazioni sull'utilizzo del pannello di controllo e sull'accesso ai

menu. Consultare la Guida dell'utente per informazioni sull'utilizzo del pannello di controllo e sull'accesso ai menu.

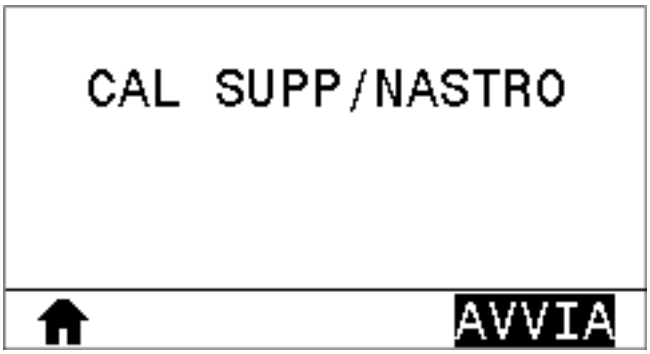

- Premere il pulsante **SELEZIONE DESTRO** per selezionare **AVVIO**.

La stampante esegue le operazioni seguenti:

- Le spie STATUS (STATO) e SUPPLIES (RICAMBI) lampeggiano una volta in giallo.
- La spia PAUSE (PAUSA) lampeggia in giallo.
- Il pannello di controllo (solo stampante ZT230) visualizza:

AVVERTENZA: la testina di stampa potrebbe essere molto calda e causare gravi ustioni. Attendere che la testina di stampa si raffreddi.

2. Aprire il gruppo testina di stampa ruotando la relativa leva di apertura.

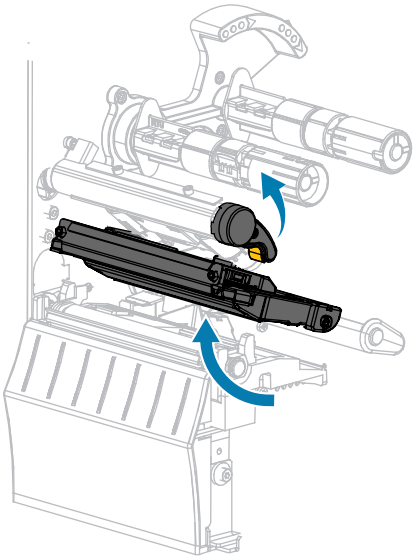

3. Estrarre il supporto di circa 203 mm (8") fuori dalla stampante.

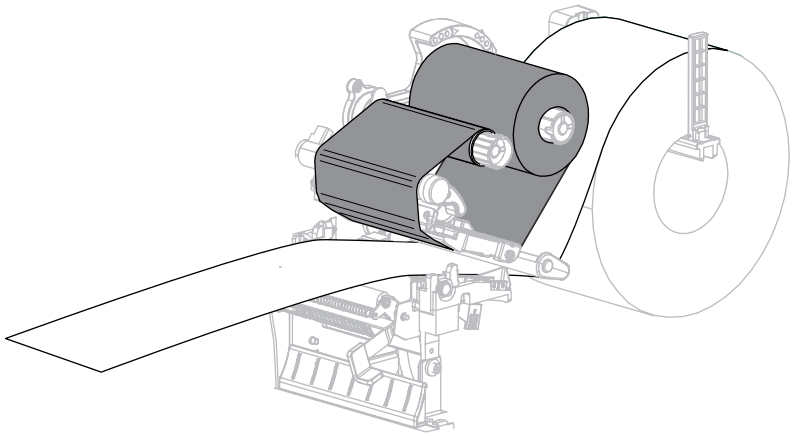

4. Rimuovere le etichette esposte in maniera che rimanga solo la pellicola di supporto.

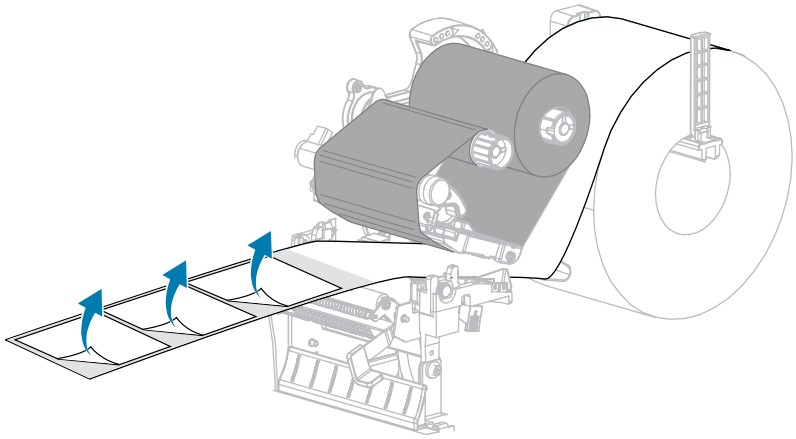

5. Tirare il supporto nella stampante in modo che solo il supporto si trovi tra i sensori del supporto.

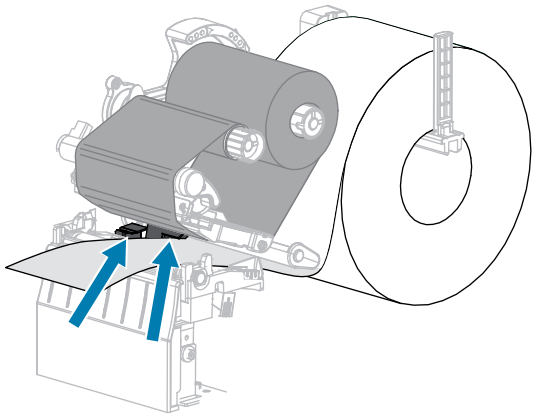

6. Rimuovere il nastro (se utilizzato).

7. Ruotare la leva di apertura della testina di stampa verso il basso finché non blocca la testina in posizione.

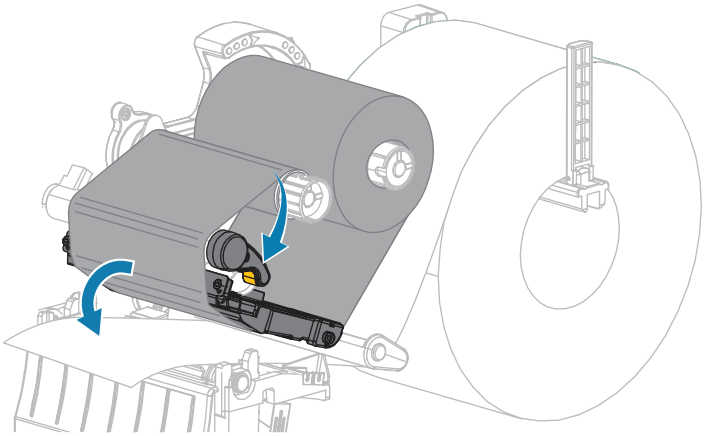

8. Premere **PAUSE (PAUSA)** per avviare il processo di calibrazione dei supporti.

   Succede quanto segue:

   - La spia PAUSE (PAUSA) si spegne.
   - La spia SUPPLIES (RICAMBI) lampeggia.
   - Il pannello di controllo (solo stampante ZT230) visualizza:

   Al termine del processo:

   - La spia SUPPLIES (RICAMBI) smette di lampeggiare.
   - La spia PAUSE (PAUSA) lampeggia in giallo.
   - Il pannello di controllo (solo stampante ZT230) visualizza:

9. Aprire il gruppo testina di stampa ruotando la relativa leva di apertura.

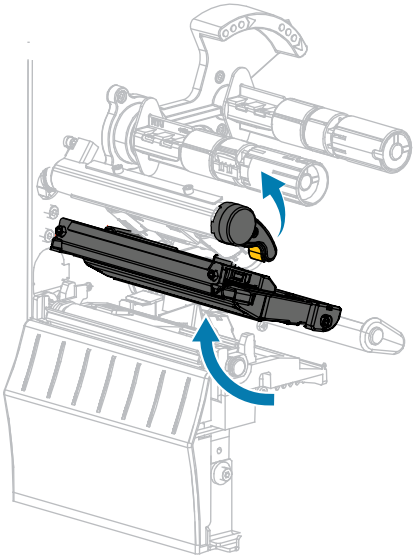

10. Spingere in avanti il supporto in modo da posizionare un'etichetta sotto i sensori del supporto.

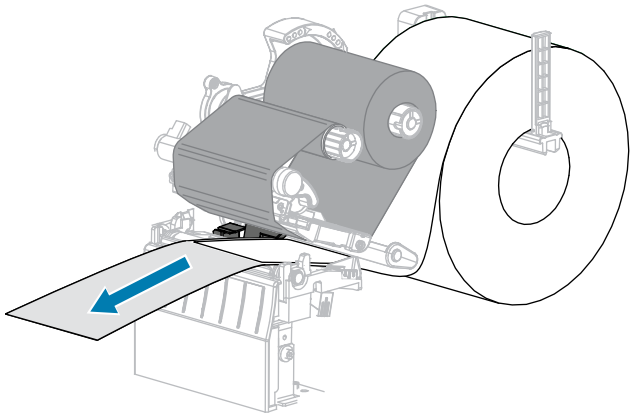

11. Ricaricare il nastro (se usato).
12. Chiudere la testina di stampa.
13. Chiudere lo sportello supporti.

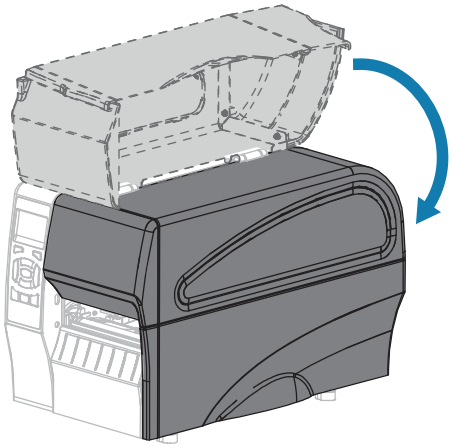

14. Premere **PAUSE (PAUSA)** per abilitare la stampa.
15. Premere **FEED (AVANZAMENTO)** per verificare se la calibrazione è stata eseguita correttamente.

    Se un'etichetta viene alimentata correttamente ogni volta, la stampante viene calibrata correttamente.

Regolazione della pressione della testina di stampa

Potrebbe essere necessario regolare la pressione della testina di stampa se la stampa è troppo chiara su un lato, se si utilizzano supporti spessi oppure se i supporti si spostano da un lato all'altro durante la stampa. Utilizzare la pressione della testina di stampa più bassa possibile per una buona qualità di stampa.

I selettori per la regolazione della pressione della testina di stampa hanno posizioni di impostazione da 1 a 4, con incrementi di mezza posizione.

Figura 6 Selettori di regolazione della pressione della testina di stampa

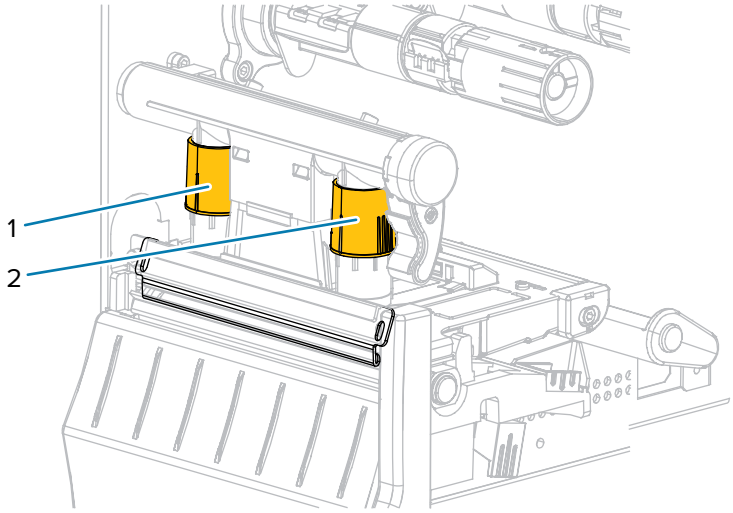

1	Selettore interno
2	Selettore esterno

Se necessario, impostare i selettori di regolazione della pressione come segue:

Se il supporto...	Allora...
Richiede una pressione superiore per una buona qualità di stampa	Aumentare di una posizione entrambi i selettori. 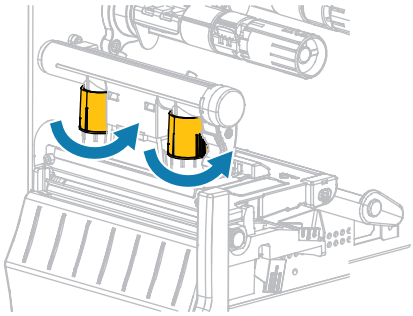
Si sposta verso sinistra durante la stampa	Aumentare di una posizione l'impostazione del selettore esterno. 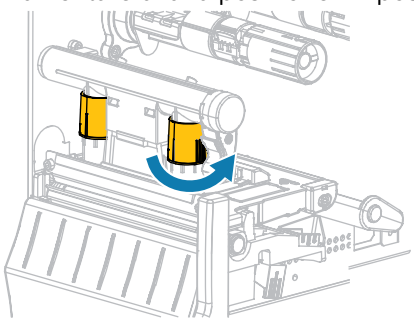 O Ridurre di una posizione l'impostazione del selettore interno.

Se il supporto...	Allora...
	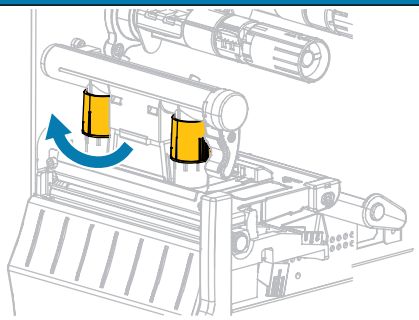
Si sposta verso destra durante la stampa	Aumentare di una posizione l'impostazione del selettore interno. 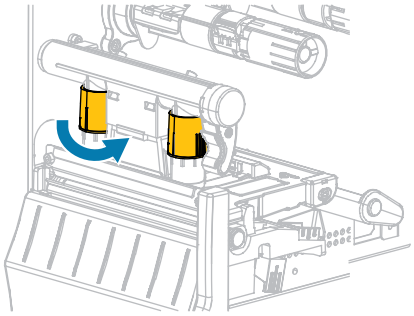 O Ridurre di una posizione l'impostazione del selettore esterno. 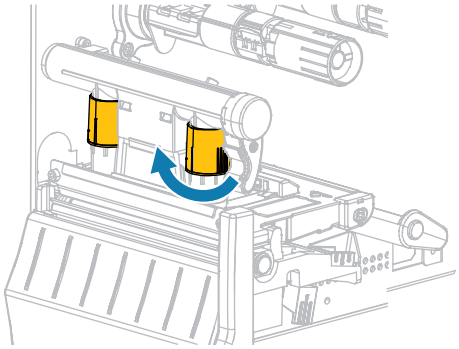
Genera una stampa troppo chiara sul lato sinistro dell'etichetta.	Aumentare di una posizione l'impostazione del selettore interno. 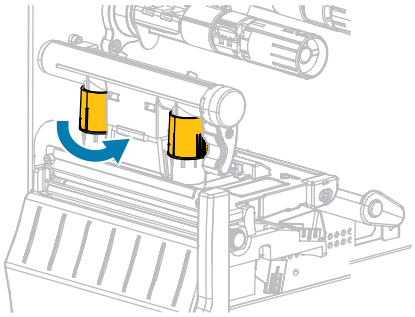
Genera una stampa troppo chiara sul	Aumentare di una posizione l'impostazione del selettore esterno.

Se il supporto...	Allora...
lato destro dell'etichetta.	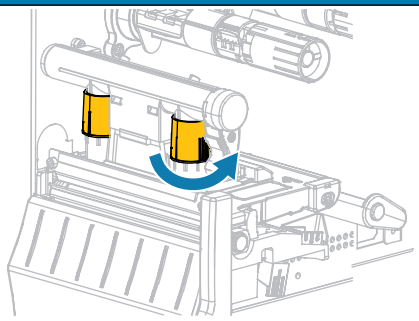

Regolazione tensione del nastro

Per il corretto funzionamento della stampante è necessario che il perno di alimentazione del nastro e il perno di avvolgimento del nastro abbiano la stessa impostazione per la tensione (normale o bassa). Utilizzare l'impostazione di tensione normale per la maggior parte delle applicazioni. Se si utilizza un nastro stretto o si verificano determinati problemi con il nastro, potrebbe essere necessario ridurre la tensione del nastro.

Impostazione tensione normale

Per collocare i perni del nastro in posizione normale, tirare energicamente il cappuccio di ogni perno finché non si protrae e scatta in posizione. Utilizzare questa impostazione per la maggior parte delle applicazioni.

Figura 7 Impostazione tensione normale (cappucci dei perni protratti)

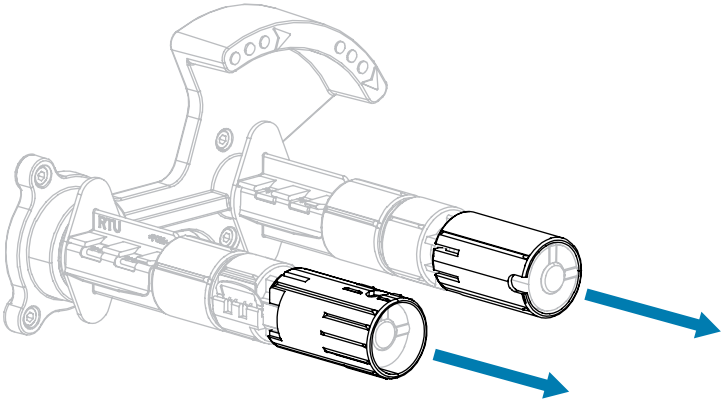

Impostazione tensione bassa

Per collocare un perno in posizione di bassa tensione, spingere energicamente il cappuccio del perno finché non si ritrae e scatta in posizione. Utilizzare questa impostazione solo quando necessario, ad esempio se il nastro causa macchie all'inizio di un rotolo o se la tensione normale causa il blocco del nastro alla fine del rotolo.

Figura 8 Perni del nastro - Impostazione tensione bassa (cappucci dei perni ritratti)

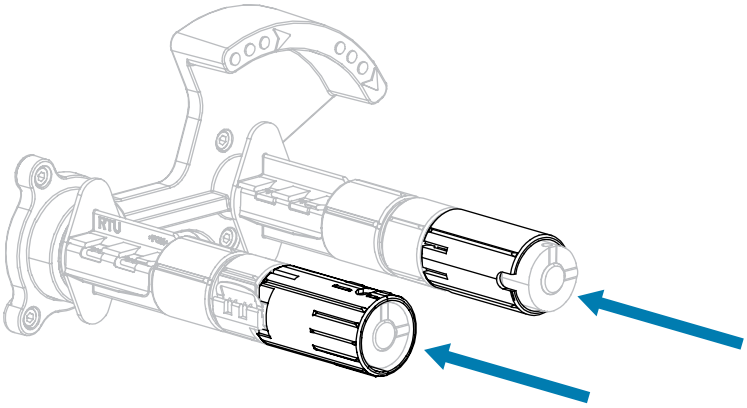

Rimozione del nastro usato

Rimuovere il nastro usato dal perno di avvolgimento ogni volta che si sostituisce il rotolo di nastro.

1. Il nastro è esaurito?

Se...	Allora...
È esaurito	Continuare con il passaggio seguente.
Non è esaurito	**a.** Tagliare o rompere il nastro prima del perno di avvolgimento del nastro. 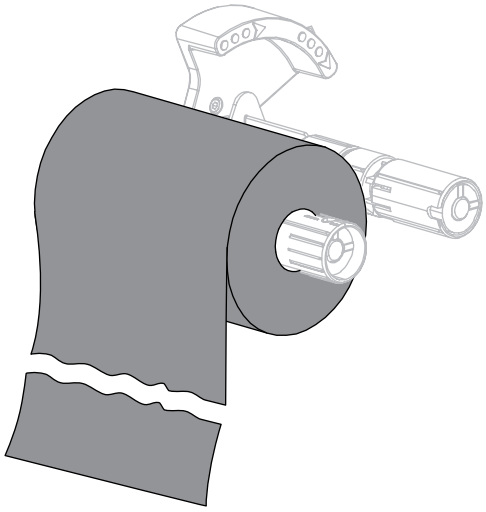 **b.** Continuare con il passaggio seguente.

2. Sfilare la bobina con il nastro usato dal perno di avvolgimento.

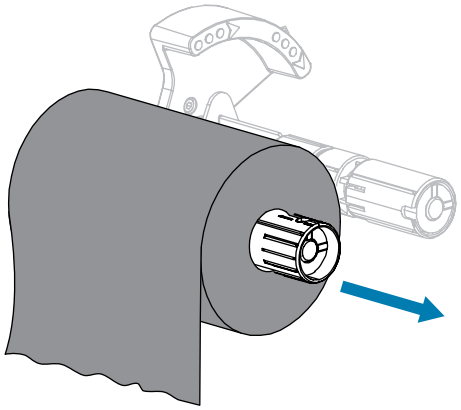

3. Gettare il nastro usato. È possibile riutilizzare la bobina vuota sul perno di alimentazione del nastro rimuovendola e inserendola sul perno di avvolgimento.
4. Ricaricare il nastro seguendo le istruzioni in Caricamento del nastro alla pagina 26.

Manutenzione ordinaria

Questa sezione fornisce le operazioni di pulizia e manutenzione ordinarie.

Pianificazione e procedure di pulizia

La manutenzione ordinaria preventiva è fondamentale per il normale funzionamento della stampante. Prendersi cura della stampante consente di ridurre al minimo i potenziali problemi che potrebbero verificarsi e contribuisce a mantenere la qualità di stampa.

Con il tempo, il movimento del supporto o del nastro lungo la testina di stampa consuma il rivestimento ceramico di protezione, esponendo e alla fine danneggiando gli elementi di stampa (punti). Per evitare l'abrasione:

- Pulire spesso la testina di stampa.
- Ridurre al minimo le impostazioni per la pressione della testina di stampa e per la temperatura di scrittura (intensità), ottimizzando l'equilibrio tra questi valori.
- Quando si utilizza la modalità trasferimento termico, assicurarsi che il nastro sia di larghezza uguale o superiore a quella del supporto delle etichette, per evitare di esporre gli elementi al materiale più abrasivo delle etichette.

IMPORTANTE: Zebra non è responsabile per eventuali danni causati dall'utilizzo di detergenti su questa stampante.

Procedure di pulizia specifiche sono illustrate nelle pagine seguenti. Per la pianificazione consigliata per la pulizia, vedere questa tabella. Gli intervalli sono solo indicativi. Potrebbe essere necessario eseguire la pulizia a intervalli più ravvicinati, a seconda delle applicazioni e dei supporti.

Tabella 10 Pianificazione consigliata per la pulizia

Area	Metodo	Intervallo
Testina di stampa	Solvente*	Modalità termica diretta: dopo ogni rotolo di supporti oppure ogni 150 m (500 ft) di supporti a fogli ripiegati. Modalità trasferimento termico: dopo ogni rotolo di nastro.
Rullo	Solvente*	
Sensori supporti	Soffio d'aria	
Sensore nastro	Soffio d'aria	
Percorso dei supporti	Solvente*	
Percorso del nastro	Solvente*	

Tabella 10 Pianificazione consigliata per la pulizia (Continued)

Area		Metodo	Intervallo
Cilindro di presa (parte dell'opzione spellicolatura)		Solvente*	
Modulo taglierina	Taglio di supporto continuo, sensibile alla pressione	Solvente*	Dopo l'utilizzo di ogni rotolo di supporto o più spesso (a seconda del tipo di applicazione e di supporto).
	Taglio di partita di cartellini o di pellicola di supporto	Solvente* e soffio d'aria	Dopo ogni due o tre rotoli di supporto.
Barra di strappo/spellicolatura		Solvente*	Una volta al mese.
Sensore di raccolta etichetta		Soffio d'aria	Ogni sei mesi.

*Zebra consiglia di utilizzare il kit di Manutenzione preventiva (numero parte 47362). Al posto di questo kit, è possibile utilizzare un bastoncino di cotone pulito imbevuto in una soluzione di alcool isopropilico (minimo 90%) e acqua deionizzata (massimo 10%).

Pulizia esterna, del comparto supporti e dei sensori

Con il tempo, polvere, sporcizia e altri detriti potrebbero raccogliersi all'esterno e all'interno della stampante, in particolare in ambienti operativi difficili.

Esterno della stampante

È possibile pulire le superfici esterne della stampante con un panno che non lasci residui e una piccola quantità di detergente delicato, se necessario. Non utilizzare solventi né prodotti di pulizia corrosivi o abrasivi.

IMPORTANTE:

Zebra non è responsabile per eventuali danni causati dall'utilizzo di detergenti su questa stampante.

Comparto supporti e sensori

Per pulire i sensori, procedere come segue:

1. Rimuovere con una spazzola, aria compressa o un aspirapolvere i residui di carta e la polvere accumulati sul percorso dei supporti e del nastro.

2. Rimuovere con una spazzola, aria compressa o un aspirapolvere i residui di carta e la polvere accumulati sui sensori.

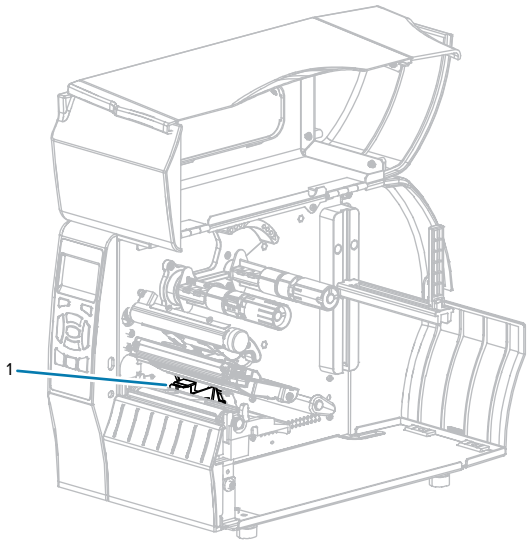

1	Sensori

Pulizia della testina di stampa e del rullo

Una qualità di stampa non uniforme, che presenta ad esempio vuoti nel codice a barre o nelle immagini, può indicare che la testina di stampa è sporca. Per la pianificazione consigliata per la pulizia, vedere Tabella 10 Pianificazione consigliata per la pulizia alla pagina 124.

AVVERTENZA: Quando si svolgono operazioni vicino a una testina di stampa aperta, togliere tutti gli anelli, orologi, collane, badge di identificazione o altri oggetti metallici che potrebbero entrare in contatto con la testina di stampa. Quando si lavora vicino a una testina di stampa aperta non è obbligatorio spegnere la stampante, anche se questo è comunque consigliato da Zebra in via precauzionale. Se si spegne l'alimentazione, andranno perdute tutte le impostazioni temporanee, quali i formati di etichetta, e sarà necessario ricaricarle prima di riprendere la stampa.

NOTA: Per le stampanti con un gruppo spellicolatore, tenere chiuso il gruppo durante la pulizia del rullo per ridurre il rischio di piegare la barra di strappo/spellicolatura.

Figura 9 Posizione della testina di stampa e del rullo

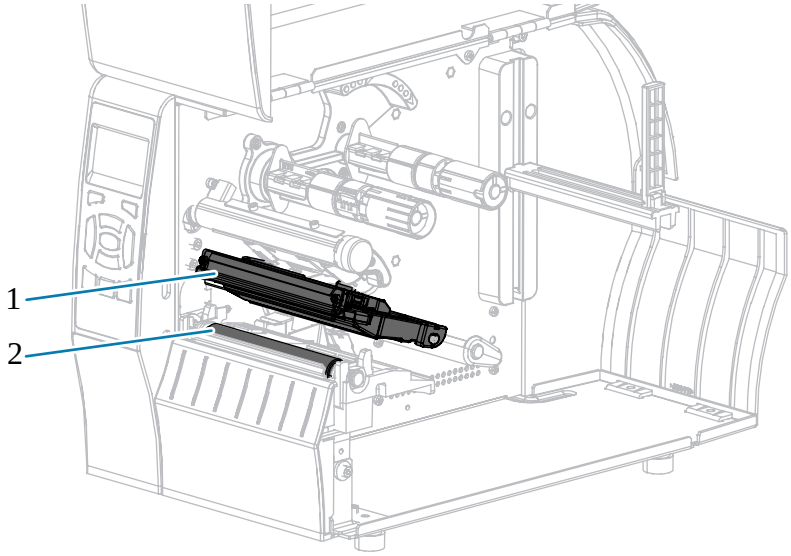

1	Gruppo testina di stampa
2	Rullo

AVVERTENZA: la testina di stampa potrebbe essere molto calda e causare gravi ustioni. Attendere che la testina si raffreddi.

AVVERTENZA: prima di toccare il gruppo testina di stampa, scaricare l'eventuale elettricità statica toccando il telaio metallico della stampante o utilizzando un braccialetto e un tappetino antistatico.

1. Sollevare lo sportello supporti.

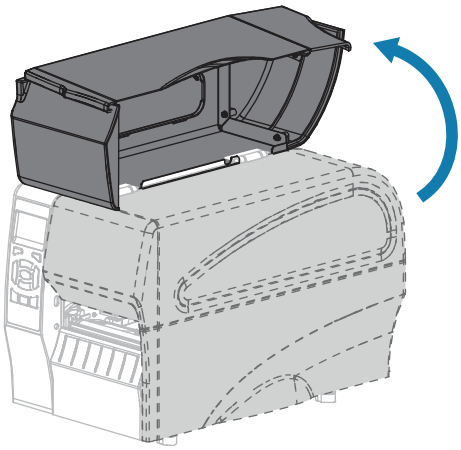

NOTA: la testina di stampa potrebbe essere molto calda e causare gravi ustioni. Attendere che la testina di stampa si raffreddi.

2. Ruotare la leva di apertura della testina verso l'alto per rilasciare il gruppo testina di stampa.

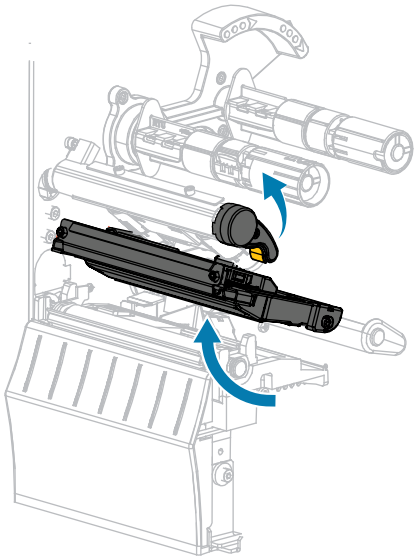

3. Rimuovere il nastro (se utilizzato) e i supporti.
4. Utilizzando il bastoncino del kit di Manutenzione preventiva Zebra, strofinare la striscia marrone sul gruppo testina di stampa, da un'estremità all'altra. Al posto del kit di manutenzione preventiva, è possibile utilizzare un bastoncino di cotone pulito imbevuto in una soluzione di alcool isopropilico al 99,7%. Attendere che il solvente evapori.

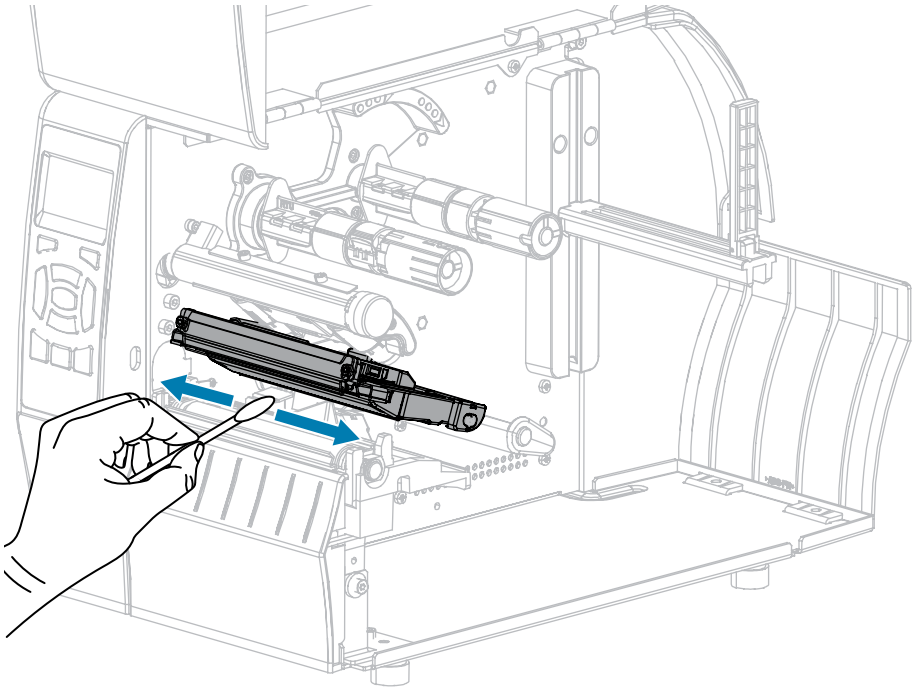

5. Ruotare a mano il rullo e, contemporaneamente, pulirlo accuratamente con il bastoncino. Attendere che il solvente evapori.

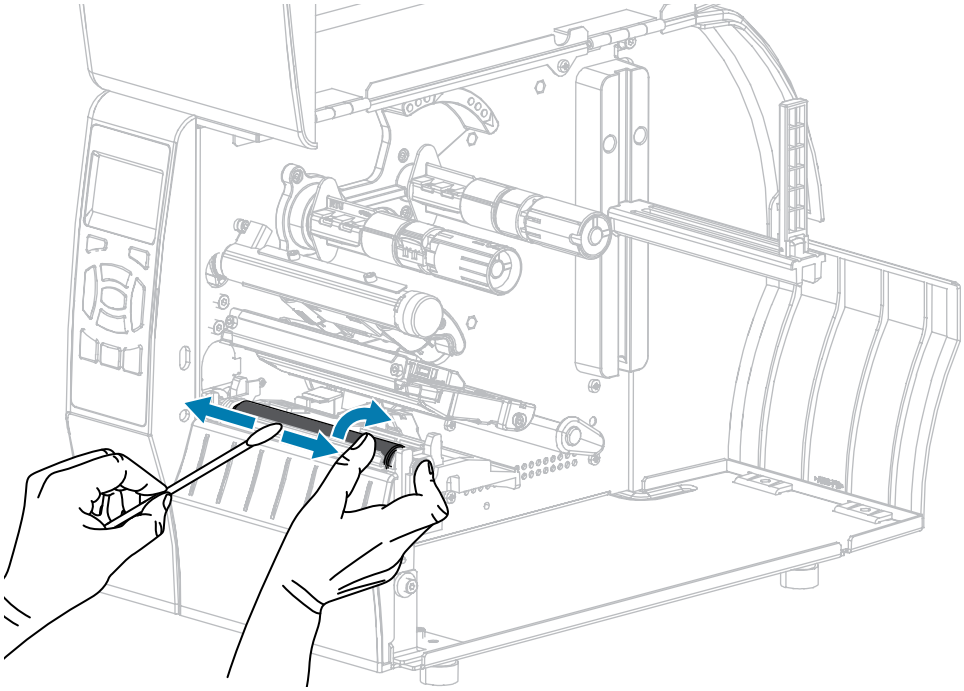

6. Ricaricare il nastro (se usato) e i supporti. Per istruzioni, vedere Caricamento del nastro alla pagina 26 o Caricamento dei supporti alla pagina 30. Consultare la Guida dell'utente per istruzioni.
7. Ruotare la leva di apertura della testina di stampa verso il basso finché non blocca la testina in posizione.

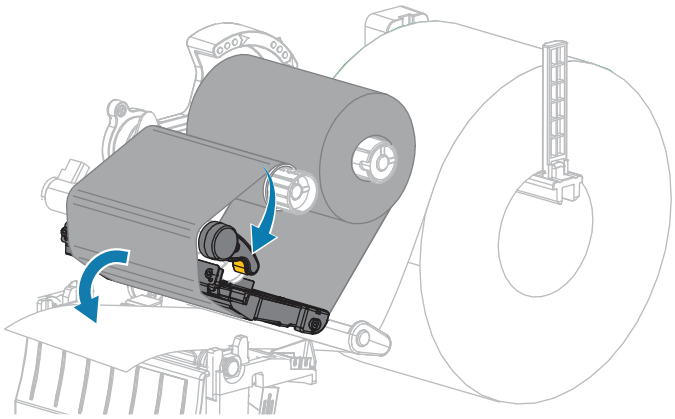

8. Chiudere lo sportello supporti.

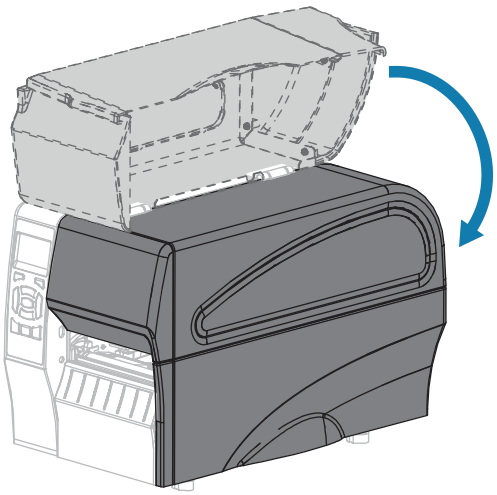

La stampante è pronta per entrare in funzione.

9. Premere **PAUSE (PAUSA)** per uscire dalla modalità pausa e abilitare la stampa.

   A seconda delle impostazioni, la stampante potrebbe eseguire la calibrazione delle etichette o alimentare un'etichetta.

NOTA: Se, malgrado questa procedura, la qualità di stampa non migliora, provare a pulire la testina di stampa con la pellicola di pulizia Save-A-Printhead. Questo materiale dal rivestimento speciale consente di rimuovere l'accumulo di contaminazione senza danneggiare la testina di stampa. Per ulteriori informazioni, rivolgersi al distributore autorizzato Zebra.

Pulizia del gruppo spellicolatore

Il gruppo spellicolatore, che è parte delle opzioni Spellicolatore e Avvolgimento pellicola di supporto, è costituito da diversi cilindri caricati a molla per garantire la pressione adeguata dei cilindri. Pulire il cilindro di presa e la barra di strappo/spellicolatura se l'accumulo di adesivo inizia a degradare le prestazioni di spellicolatura.

AVVERTENZA: Non usare la mano sinistra per aiutarsi a chiudere il gruppo spellicolatore. L'estremità superiore dei cilindri/del gruppo spellicolatore potrebbe schiacciare le dita.

Se l'accumulo di adesivo influenza le prestazioni di spellicolatura, procedere come segue.

1. Sollevare lo sportello supporti.

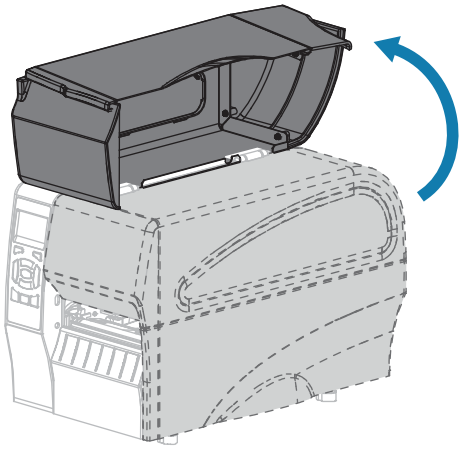

AVVERTENZA: la testina di stampa potrebbe essere molto calda e causare gravi ustioni. Attendere che la testina di stampa si raffreddi.

2. Aprire il gruppo testina di stampa ruotando la relativa leva di apertura.

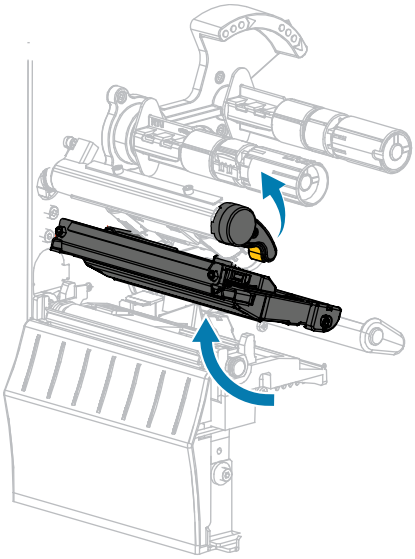

3. Spingere verso il basso la leva di rilascio del meccanismo di spellicolatura per aprire il gruppo spellicolatore.

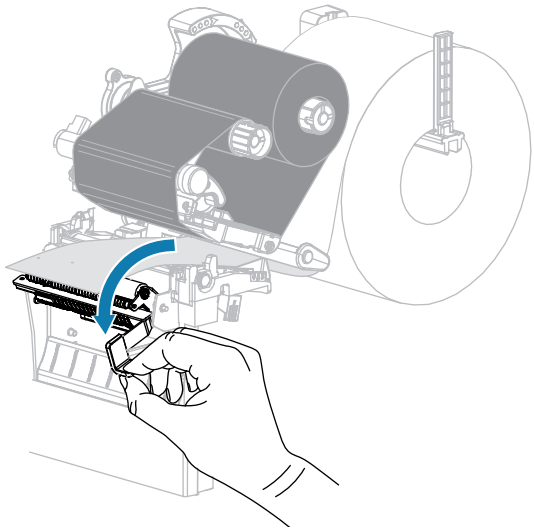

4. Rimuovere qualsiasi pellicola di supporto delle etichette per esporre il cilindro di presa.
5. Mentre si ruota manualmente il cilindro di presa, pulire accuratamente con il bastoncino in dotazione nel kit di Manutenzione preventiva (numero parte 47362). Al posto del kit di manutenzione preventiva, è possibile utilizzare un bastoncino di cotone pulito imbevuto in una soluzione di alcool isopropilico al 99,7%. Attendere che il solvente evapori.

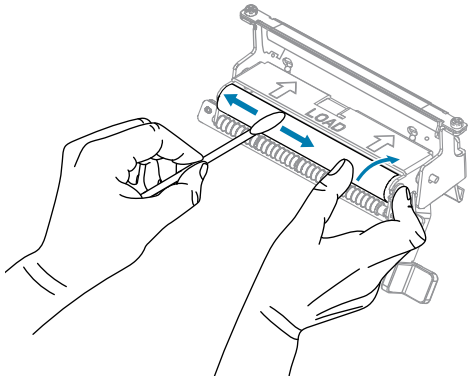

6. Usare il bastoncino per rimuovere l'adesivo in eccesso dalla barra di strappo/spellicolatura. Attendere che il solvente evapori.

IMPORTANTE: Per la pulizia della barra di strappo/spellicolatura, applicare una forza minima. Una forza eccessiva potrebbe piegarla, il che potrebbe avere un effetto negativo sulle prestazioni di spellicolatura.

7. Reinserire la pellicola di supporto nel meccanismo di spellicolatura. Per istruzioni, vedere Passaggi finali per la modalità spellicolatura (con o senza avvolgimento pellicola di supporto) alla pagina 40.

AVVERTENZA: Utilizzare la leva di rilascio del meccanismo di spellicolatura e la mano destra per chiudere il gruppo spellicolatore. Non usare la mano sinistra per aiutarsi nella chiusura. L'estremità superiore dei cilindri/del gruppo spellicolatore potrebbe schiacciare le dita.

8. Chiudere il gruppo spellicolatore utilizzando la leva di rilascio del meccanismo di spellicolatura.

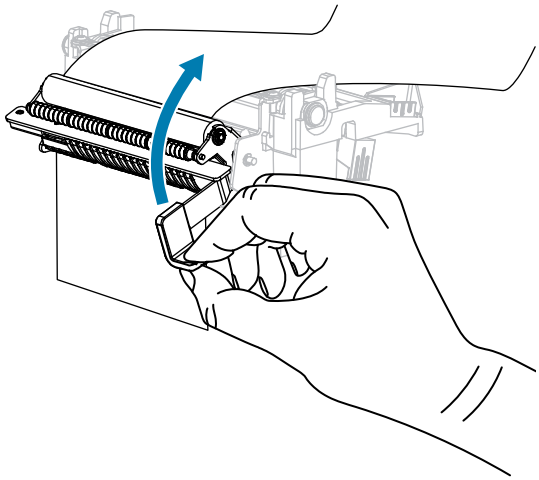

9. Ruotare la leva di apertura della testina di stampa verso il basso finché non blocca la testina in posizione.

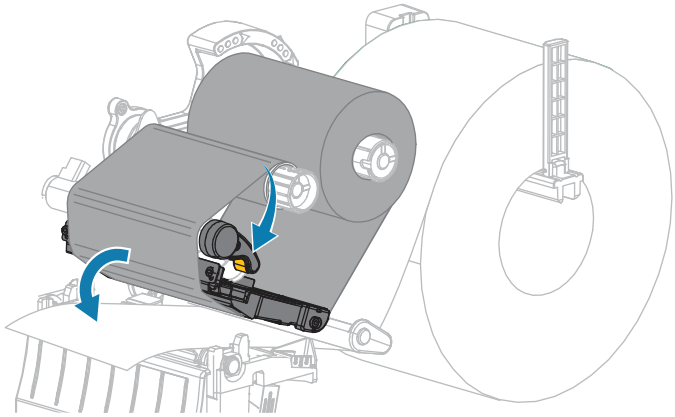

10. Chiudere lo sportello supporti.

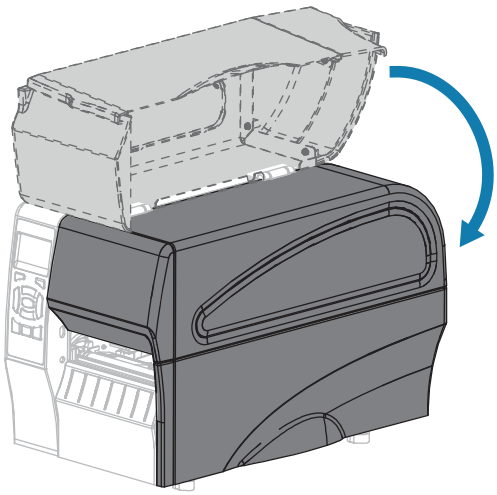

La stampante è pronta per entrare in funzione.

11. Premere **PAUSE (PAUSA)** per uscire dalla modalità pausa e abilitare la stampa.

    A seconda delle impostazioni, la stampante potrebbe eseguire la calibrazione delle etichette o alimentare un'etichetta.

Pulizia e lubrificazione del modulo taglierina

Se la taglierina non taglia le etichette in modo corretto oppure se causa problemi di inceppamento delle etichette, è necessario pulirla.

AVVERTENZA: Per la sicurezza del personale, spegnere e scollegare sempre la stampante prima di eseguire questa procedura.

1. Sollevare lo sportello supporti.

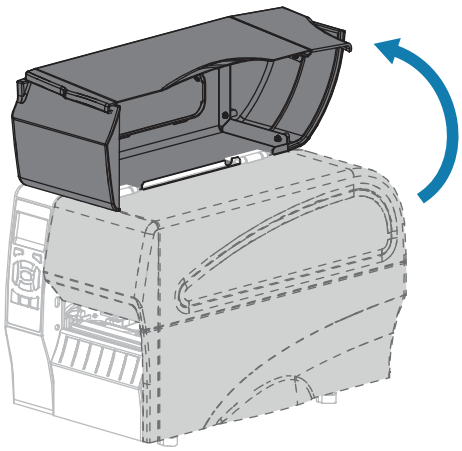

2. Spegnere (O) la stampante e scollegarla dall'alimentazione CA.
3. Rimuovere i supporti caricati dal modulo taglierina.

4. Allentare e rimuovere la vite a testa zigrinata e la rondella di bloccaggio sulla protezione della taglierina.

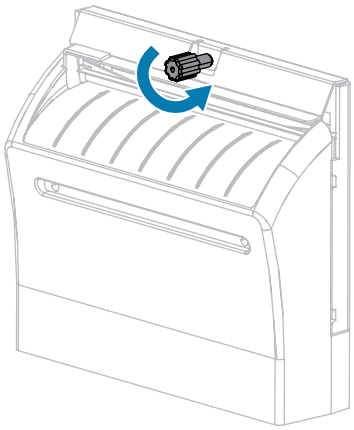

AVVERTENZA: La lama della taglierina è affilata. Non toccare o sfregare la lama con le dita.

5. Rimuovere la protezione della taglierina.

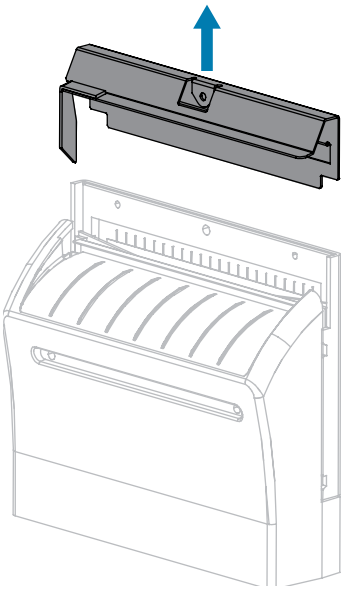

6. Se necessario, ruotare la vite a testa zigrinata della taglierina per esporre completamente la lama della taglierina a forma di V.

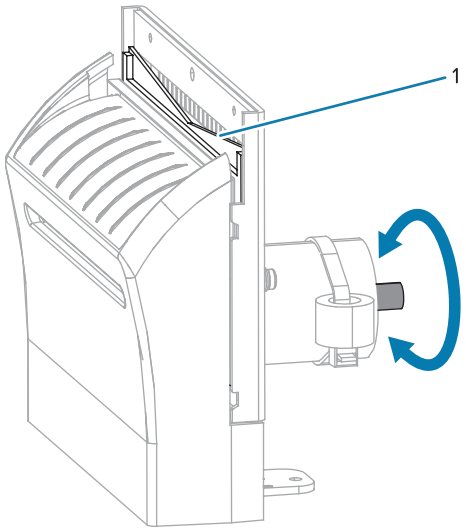

7. Utilizzando il bastoncino disponibile nel kit di Manutenzione preventiva (numero parte 47362), strofinare la superficie di taglio superiore (1) e la lama della taglierina (2). Al posto del kit di manutenzione preventiva, è possibile utilizzare un bastoncino di cotone pulito imbevuto in una soluzione di alcool isopropilico al 90%. Attendere che il solvente evapori.

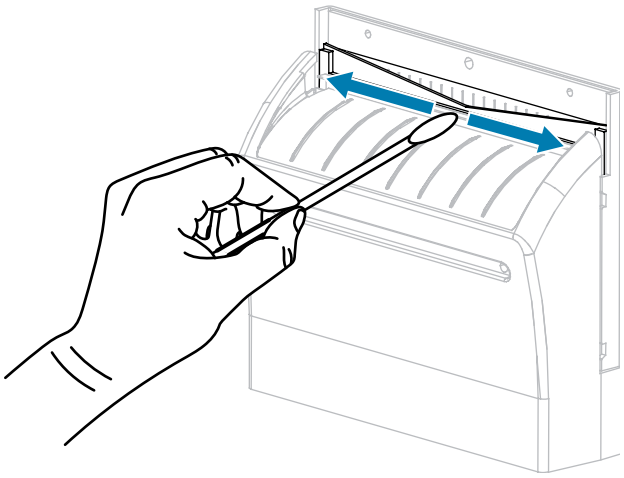

8. Dopo l'evaporazione del solvente, immergere un tampone pulito in un lubrificante a base di olio PTFE o silicone per uso generico ad alta viscosità.

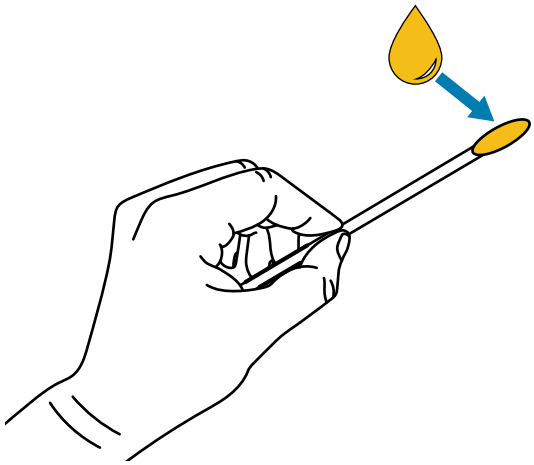

9. Applicare uno strato uniforme su tutte le superfici esposte di entrambe le lame della taglierina. Rimuovere l'olio in eccesso in modo che esso non venga a contatto con la testina di stampa o il rullo.

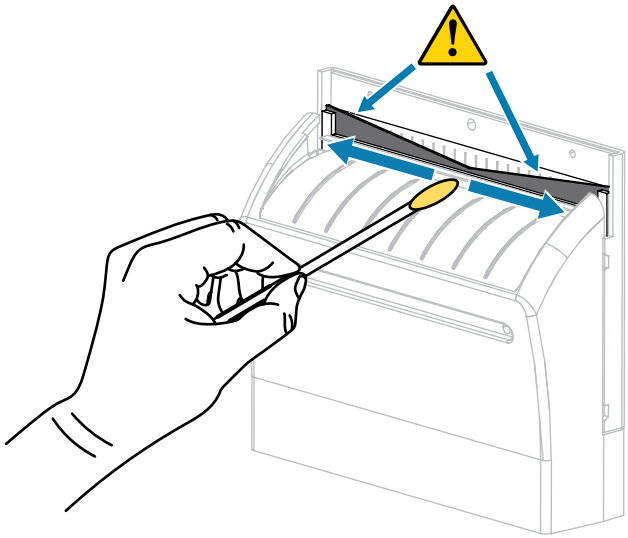

AVVERTENZA: La lama della taglierina è affilata. Per la sicurezza dell'operatore riposizionare la protezione della taglierina.

10. Riposizionare la protezione della taglierina e fissarla con la vite a testa zigrinata e la rondella di bloccaggio rimosse precedentemente.

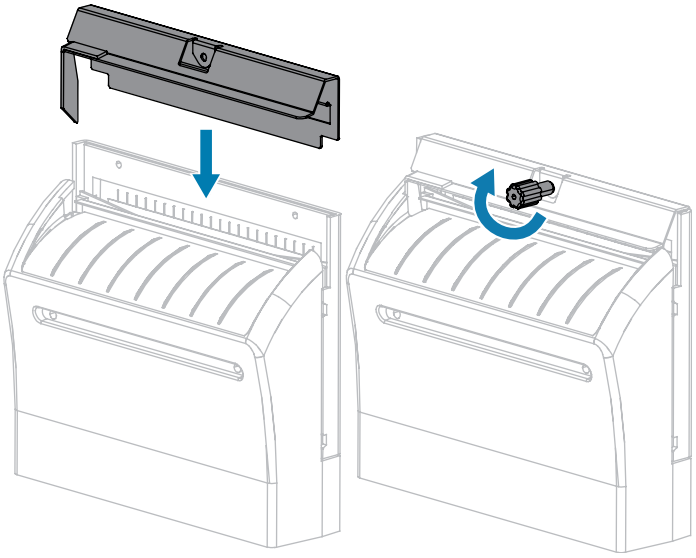

11. Chiudere lo sportello supporti.

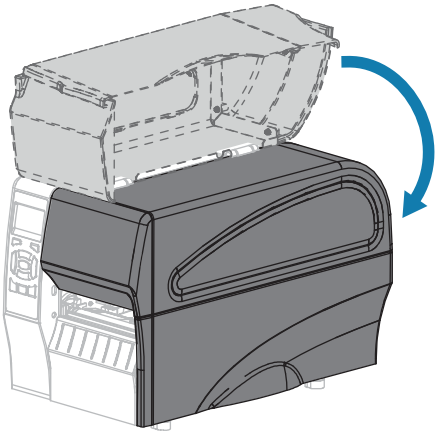

12. Collegare la stampante all'alimentazione e quindi accenderla (I).

    La lama della taglierina torna nella posizione operativa.

13. Se i problemi di prestazioni della taglierina persistono, contattare un tecnico autorizzato.

Sostituzione di componenti della stampante

Alcuni componenti della stampante, come la testina di stampa e il rullo, si usurano nel tempo e possono essere facilmente sostituiti. La pulizia regolare può prolungare la durata di alcuni di questi componenti.

Per gli intervalli di pulizia consigliati, vedere Pianificazione e procedure di pulizia alla pagina 124.

Ordinazione di parti di ricambio

Per ottenere una qualità di stampa ottimale e prestazioni adeguate in tutta la linea di prodotti, Zebra consiglia vivamente di utilizzare ricambi Zebra originali come componenti di una soluzione totale. In

particolare, le stampanti ZT210, ZT220 e ZT230 sono progettate per lavorare solo con testine di stampa Zebra originali al fine di garantire massima sicurezza e qualità di stampa.

Per informazioni sulle ordinazioni, contattare il rivenditore Zebra autorizzato.

Riciclaggio di componenti della stampante

La maggior parte dei componenti di questa stampante può essere riciclata. La scheda logica principale della stampante può includere una batteria che deve essere smaltita in modo appropriato.

Non gettare alcuno dei componenti della stampante nella raccolta dei rifiuti non differenziata. Attenersi ai regolamenti locali e riciclare gli altri componenti della stampante in conformità con le disposizioni locali. Per ulteriori informazioni, visitare il sito Web all'indirizzo www.zebra.com/environment.

Lubrificazione

In questa stampante è necessario lubrificare soltanto il modulo taglierina. Seguire le istruzioni riportate nella sezione Pulizia e lubrificazione del modulo taglierina alla pagina 134. Non lubrificare altre parti della stampante.

AVVERTENZA: L'utilizzo su questa stampante di alcuni lubrificanti disponibili in commercio può causare danni alle rifiniture e alle parti meccaniche.

Risoluzione dei problemi

In questa sezione vengono fornite informazioni sui problemi che potrebbe essere necessario risolvere e sono riportati vari test di diagnostica.

Per i video di alcune procedure comuni, vedere www.zebra.com/zt200-info.

Significato delle spie

Le spie sul pannello di controllo mostrano lo stato corrente della stampante. Vedere Pannello di controllo alla pagina 10.

Tabella 11 Stato della stampante indicato dalle spie

Spie di segnalazione	Status (Stato)
STATUS PAUSE DATA SUPPLIES NETWORK	Spia STATUS (STATO) verde fissa (altre spie gialle fisse per 2 secondi durante l'accensione della stampante). La stampante è pronta.
STATUS PAUSE DATA SUPPLIES NETWORK	Spia PAUSE (PAUSA) gialla fissa. La stampante è in pausa.
STATUS PAUSE DATA SUPPLIES NETWORK	Spia STATUS (STATO) rossa fissa Spia SUPPLIES (RICAMBI) rossa fissa. I supporti sono esauriti. La stampante richiede assistenza e non può continuare senza l'intervento dell'utente.
STATUS PAUSE DATA SUPPLIES NETWORK	Spia STATUS (STATO) rossa fissa Spia SUPPLIES (RICAMBI) rossa lampeggiante. Il nastro è esaurito. La stampante richiede assistenza e non può continuare senza l'intervento dell'utente.
STATUS PAUSE DATA SUPPLIES NETWORK	Spia STATUS (STATO) gialla fissaSpia SUPPLIES (RICAMBI) gialla lampeggiante. La stampante si trova in modalità termica diretta, in cui non è richiesto il nastro; tuttavia il nastro è installato nella stampante.

Tabella 11 Stato della stampante indicato dalle spie (Continued)

Spie di segnalazione	Status (Stato)
STATUS PAUSE DATA SUPPLIES NETWORK	Spia STATUS (STATO) rossa fissa Spia PAUSE (PAUSA) gialla fissa. La testina di stampa è aperta. La stampante richiede assistenza e non può continuare senza l'intervento dell'utente.
STATUS PAUSE DATA SUPPLIES NETWORK	Spia STATUS (STATO) gialla fissa. La temperatura della testina di stampa è troppo elevata. **AVVERTENZA:** la testina di stampa potrebbe essere molto calda e causare gravi ustioni. Attendere che la testina di stampa si raffreddi.
STATUS PAUSE DATA SUPPLIES NETWORK	Spia STATUS (STATO) gialla lampeggiante. Questa spia lampeggia per indicare una delle condizioni seguenti: La temperatura della testina di stampa è troppo bassa. L'alimentatore è surriscaldato. La temperatura della scheda madre (MLB) è troppo elevata.
STATUS PAUSE DATA SUPPLIES NETWORK	Spia STATUS (STATO) rossa fissa Spia PAUSE (PAUSA) rossa fissaSpia DATA (DATI) rossa fissa. La testina di stampa è stata sostituita con una testina di stampa non originale Zebra. Installare una testina di stampa originale Zebra per continuare.
STATUS PAUSE DATA SUPPLIES NETWORK	Spia STATUS (STATO) rossa lampeggiante. La stampante non è in grado di leggere l'impostazione dpi della testina di stampa.
Stampanti con opzione ZebraNet Ethernet cablata	
STATUS PAUSE DATA SUPPLIES NETWORK	Spia NETWORK (RETE) spentaCollegamento Ethernet non disponibile.
STATUS PAUSE DATA SUPPLIES NETWORK	Spia NETWORK (RETE) verde fissa. È stato rilevato un collegamento Base 100.
STATUS PAUSE DATA SUPPLIES NETWORK	Spia NETWORK (RETE) gialla fissa. È stato rilevato un collegamento Base 10.
STATUS PAUSE DATA SUPPLIES NETWORK	Spia NETWORK (RETE) rossa fissa. Esiste una condizione di errore Ethernet. La stampante non è collegata alla rete.
Stampanti con opzione ZebraNet wireless	

Tabella 11 Stato della stampante indicato dalle spie (Continued)

Spie di segnalazione	Status (Stato)
STATUS PAUSE DATA SUPPLIES NETWORK STATUS PAUSE DATA SUPPLIES NETWORK STATUS PAUSE DATA SUPPLIES NETWORK	Spia NETWORK (RETE) spentaDurante l'accensione è stato rilevato un trasmettitore. La stampante sta tentando di associarsi alla rete. La spia lampeggia in rosso mentre la stampante si associa alla rete. Quindi la spia lampeggia in giallo mentre la stampante si autentica con la rete.
STATUS PAUSE DATA SUPPLIES NETWORK	Spia NETWORK (RETE) verde fissa. Il trasmettitore è associato con la rete e autenticato, il segnale WLAN è forte.
STATUS PAUSE DATA SUPPLIES NETWORK	Spia NETWORK (RETE) verde lampeggiante. WLAN: il trasmettitore è associato con la rete e autenticato, ma il segnale WLAN è debole.
STATUS PAUSE DATA SUPPLIES NETWORK	Spia NETWORK (RETE) rossa fissa. Esiste una condizione di errore WLAN. La stampante non è collegata alla rete.

Problemi di stampa

In questa tabella sono riportati i possibili problemi di stampa o di qualità di stampa, le possibili cause e le soluzioni consigliate.

Tabella 12 Problemi di stampa

Problema	Possibile causa	Soluzione consigliata
Esistono problemi generali di qualità di stampa	La velocità di stampa della stampante non è corretta.	Per ottimizzare la qualità di stampa, impostare la velocità di stampa più bassa possibile per l'applicazione tramite il pannello di controllo, il driver o il software. Si consiglia di eseguire l'autotest tramite il pulsante FEED (AVANZAMENTO) per determinare le impostazioni ottimali per la stampante. Per istruzioni sulla modifica della velocità di stampa, vedere Velocità di stampa.
	La combinazione di etichette e nastro utilizzata non è corretta per l'applicazione.	Utilizzare un tipo di nastro o supporto diverso per tentare di individuare una combinazione compatibile. Se necessario, contattare il rivenditore o il distributore Zebra autorizzato per informazioni e consigli.

Tabella 12 Problemi di stampa (Continued)

Problema	Possibile causa	Soluzione consigliata
	Il livello di intensità della stampante non è corretto.	Per ottimizzare la qualità di stampa, impostare l'intensità più bassa possibile per l'applicazione. Si consiglia di eseguire l'autotest tramite il pulsante FEED (AVANZAMENTO) per determinare l'impostazione ideale dell'intensità. Per istruzioni sulla modifica dell'impostazione dell'intensità, vedere Intensità di stampa.
	La testina di stampa è sporca.	Pulire la testina di stampa e il rullo. Vedere Pulizia della testina di stampa e del rullo.
	La pressione della testina di stampa non è corretta o uniforme.	Impostare la pressione minima necessaria per una buona qualità di stampa. Vedere Regolazione della pressione della testina di stampa.
Perdita della registrazione della stampa sulle etichette. Spostamento verticale eccessivo sulla registrazione superiore.	Il rullo è sporco.	Pulire la testina di stampa e il rullo. Vedere Pulizia della testina di stampa e del rullo.
	Le guide del supporto non sono posizionate in modo corretto.	Controllare che le guide del supporto siano posizionate in modo corretto. Vedere Caricamento dei supporti.
	Il tipo di supporto non è impostato in modo corretto.	Impostare la stampante per il tipo di supporto corretto (intervallo/passo, continuo o riga scura). Vedere Tipo supporto.
	Il supporto non è caricato in modo corretto.	Caricare il supporto in modo corretto. Vedere Caricamento dei supporti.
Su diverse etichette sono presenti lunghe strisce non stampate	L'elemento di stampa è danneggiato.	Contattare il Supporto tecnico.
	Il nastro presenta delle pieghe.	Fare riferimento alle cause e alle soluzioni relative alle pieghe del nastro riportate in Problemi relativi al nastro.
Righe sottili grigie, angolate, su etichette vuote	Il nastro presenta delle pieghe.	Fare riferimento alle cause e alle soluzioni relative alle pieghe del nastro riportate in Problemi relativi al nastro.
La stampa è troppo chiara o troppo scura sull'intera etichetta	Il supporto o il nastro non sono indicati per il funzionamento ad alta velocità.	Sostituire i materiali di consumo con quelli consigliati per il funzionamento ad alta velocità.
	La combinazione di supporto e nastro utilizzata non è corretta per l'applicazione.	Utilizzare un tipo di nastro o supporto diverso per tentare di individuare una combinazione compatibile. Se necessario, contattare il rivenditore o il distributore Zebra autorizzato per informazioni e consigli.

Tabella 12 Problemi di stampa (Continued)

Problema	Possibile causa	Soluzione consigliata
	Si sta utilizzando il nastro con supporti per la stampa termica diretta.	I supporti per la stampa termica diretta non richiedono il nastro. Per determinare se si stanno utilizzando supporti per la stampa termica diretta, eseguire il test di graffiatura delle etichette riportato nella sezione Quando utilizzare il nastro alla pagina 20.
	La pressione della testina di stampa non è corretta o uniforme.	Impostare la pressione minima necessaria per una buona qualità di stampa. Vedere Regolazione della pressione della testina di stampa alla pagina 118.
Segni di sbavatura sulle etichette	Il supporto o il nastro non sono indicati per il funzionamento ad alta velocità.	Sostituire i materiali di consumo con quelli consigliati per il funzionamento ad alta velocità.
Registrazione errata/ le etichette vengono saltate	La stampante non è calibrata.	Calibrare la stampante. Vedere Calibrazione dei sensori del nastro e dei supporti alla pagina 112.
	Il formato di etichetta non è corretto.	Controllare il formato di etichetta e correggerlo se necessario.
Registrazione e stampa errata di una-tre etichette	Il rullo è sporco.	Pulire la testina di stampa e il rullo. Vedere Pulizia della testina di stampa e del rullo alla pagina 126.
	Il supporto non è conforme alle specifiche.	Utilizzare un supporto conforme alle specifiche. Vedere Specifiche dei supporti alla pagina 172.
Spostamento verticale nella posizione superiore	La stampante è fuori calibrazione.	Calibrare la stampante. Vedere Calibrazione dei sensori del nastro e dei supporti alla pagina 112.
	Il rullo è sporco.	Pulire la testina di stampa e il rullo. Vedere Pulizia della testina di stampa e del rullo alla pagina 126.
Si verifica uno spostamento verticale dell'immagine o dell'etichetta	La stampante utilizza etichette non continue, ma è configurata per la modalità continua.	Impostare la stampante per il tipo di supporto corretto (intervallo/passo, continuo o riga scura: vedere Tipo supporto) e calibrare la stampante se necessario (vedere Calibrazione dei sensori del nastro e dei supporti alla pagina 112).
	Il sensore supporti non è calibrato in modo corretto.	Calibrare la stampante. Vedere Calibrazione dei sensori del nastro e dei supporti alla pagina 112.

Tabella 12 Problemi di stampa (Continued)

Problema	Possibile causa	Soluzione consigliata
	Il rullo è sporco.	Pulire la testina di stampa e il rullo. Vedere Pulizia della testina di stampa e del rullo alla pagina 126.
	Le impostazioni della pressione della testina di stampa non sono corrette (attiva/disattiva). a	Regolare la pressione della testina di stampa per assicurare un corretto funzionamento. Vedere Regolazione della pressione della testina di stampa alla pagina 118.
	Il supporto o il nastro non sono caricati in modo corretto.	Assicurarsi che il supporto e il nastro siano caricati correttamente. Vedere Caricamento del nastro alla pagina 26 e Caricamento dei supporti alla pagina 30.
	Supporti non compatibili.	Utilizzare supporti conformi alle specifiche della stampante. Verificare che gli intervalli o il passo tra le etichette si trovino a una distanza regolare compresa tra 2 e 4 mm (vedere Specifiche dei supporti alla pagina 172).
Il codice a barre stampato su un'etichetta non viene letto.	Il codice a barre non rientra nelle specifiche perché la stampa è troppo chiara o troppo scura.	Eseguire l'Autotest tramite il pulsante FEED (AVANZAMENTO) alla pagina 159. Regolare le impostazioni dell'intensità o della velocità di stampa in base alle esigenze.
	Lo spazio vuoto attorno al codice a barre non è sufficiente.	Lasciare almeno 3,2 mm (1/8") tra il codice a barre e le altre aree stampate sull'etichetta e tra il codice a barre e il bordo dell'etichetta.
Calibrazione automatica non riuscita.	Il supporto o il nastro non sono caricati in modo corretto.	Assicurarsi che il supporto e il nastro siano caricati correttamente. Vedere Caricamento del nastro alla pagina 26 e Caricamento dei supporti alla pagina 30.
	I sensori non hanno rilevato il supporto o il nastro.	Calibrare la stampante. Vedere Calibrazione dei sensori del nastro e dei supporti alla pagina 112.
	I sensori sono sporchi o non sono posizionati in modo corretto.	Controllare che i sensori siano puliti e posizionati correttamente.
	Il tipo di supporto non è impostato in modo corretto.	Impostare la stampante per il tipo di supporto corretto (intervallo/passo, continuo o riga scura). Vedere Tipo supporto.

Problemi relativi al nastro

In questa tabella sono riportati i problemi che potrebbero verificarsi relativamente al nastro, le possibili cause e le soluzioni consigliate.

Per i video di alcune procedure comuni, vedere www.zebra.com/zt200-info.

Tabella 13 Problemi relativi al nastro

Problema	Possibile causa	Soluzione consigliata
Nastro rotto o fuso	Impostazione dell'intensità troppo elevata.	Ridurre l'impostazione dell'intensità. Per istruzioni sulla modifica dell'impostazione dell'intensità, vedere Intensità di stampa. Pulire accuratamente la testina di stampa. Vedere Pulizia della testina di stampa e del rullo alla pagina 126.
	Il nastro è rivestito sul lato sbagliato e non può essere utilizzato con questa stampante.	Sostituire il nastro con un nastro rivestito dal lato giusto. Per ulteriori informazioni, vedere Lato rivestito del nastro alla pagina 21.
Il nastro scivola o non avanza correttamente	La tensione del nastro non è corretta.	Cambiare l'impostazione della tensione sui perni del nastro. Vedere Regolazione tensione del nastro alla pagina 121.
Pieghe sul nastro	Il nastro non è caricato correttamente.	Caricare il nastro in modo corretto. Vedere Caricamento del nastro alla pagina 26.
	La temperatura di scrittura non è corretta.	Per ottimizzare la qualità di stampa, impostare l'intensità più bassa possibile per l'applicazione. Si consiglia di eseguire Autotest tramite il pulsante FEED (AVANZAMENTO) alla pagina 159 per determinare l'impostazione ottimale dell'intensità. Per istruzioni sulla modifica dell'impostazione dell'intensità, vedere Intensità di stampa.
	La pressione della testina di stampa non è corretta o uniforme.	Impostare la pressione minima necessaria per una buona qualità di stampa. Vedere Regolazione della pressione della testina di stampa alla pagina 118.
	Il supporto non avanza in modo corretto e si sposta da un lato all'altro.	Verificare che il supporto sia ben posizionato regolando la relativa guida oppure contattare il supporto tecnico.
	È possibile che la testina di stampa o il rullo non siano installati correttamente.	Contattare il supporto tecnico.

Tabella 13 Problemi relativi al nastro (Continued)

Problema	Possibile causa	Soluzione consigliata
La stampante non rileva quando il nastro è esaurito.	È possibile che la stampante sia stata calibrata senza il nastro o che il nastro non sia caricato correttamente.	Assicurarsi che il nastro sia caricato correttamente in modo che possa essere rilevato dal sensore. Sotto la testina di stampa, il nastro deve tracciare tutto il percorso inverso, vicino al firewall della stampante. Vedere Caricamento del nastro alla pagina 26. Assicurarsi che il nastro sia caricato correttamente in modo che possa essere rilevato dal sensore. Sotto la testina di stampa, il nastro deve tracciare tutto il percorso inverso, vicino al firewall della stampante. Consultare la Guida dell'utente per istruzioni su come caricare il nastro. Calibrare la stampante. Vedere Calibrazione dei sensori del nastro e dei supporti alla pagina 112.
Nella modalità trasferimento termico, la stampante non ha rilevato il nastro anche se è stato caricato correttamente.		
La stampante indica che il nastro è esaurito anche se è caricato correttamente.	La stampante non è stata calibrata per l'etichetta e il nastro utilizzati.	Calibrare la stampante. Vedere Calibrazione dei sensori del nastro e dei supporti alla pagina 112.

Messaggi di errore

Quando si verifica un errore, sul pannello di controllo della ZT230 vengono visualizzati dei messaggi. Nella Tabella 14 Messaggi di errore alla pagina 148 sono riportati gli errori, le possibili cause e le soluzioni consigliate.

Pagine Guida rapida

La maggior parte dei messaggi di errore prevede la possibilità di visualizzare una pagina della Guida rapida. Nell'angolo inferiore destro del messaggio è visualizzato il codice QR.

Per accedere a una pagina della Guida rapida da un messaggio di errore:

1. Premere il pulsante **SELEZIONE DESTRO** per selezionare **QR**.

   La stampante visualizza la pagina della Guida rapida specifica del messaggio di errore. Questa pagina include un codice QR come questo.

2. Eseguire la scansione del codice QR con uno smartphone.

   Il telefono accede a un video specifico del messaggio di errore o alla pagina del supporto Zebra relativa alla stampante.

Ricerca messaggi di errore

Esaminare il display o le spie luminose, quindi capire le possibili cause e implementare una soluzione consigliata.

Tabella 14 Messaggi di errore

Display/spie luminose	Possibile causa	Soluzione consigliata
TESTA APERTA CHIUDERE TESTINA QR Spia STATUS (STATO) rossa fissa Spia PAUSE (PAUSA) gialla fissa	La testina di stampa non è completamente chiusa.	Chiudere la testina completamente.
	Il sensore testina aperta non funziona in modo corretto.	Contattare il supporto tecnico per sostituire il sensore.
SUPP. ESAURITI CARICA SUPPORTO QR Spia STATUS (STATO) rossa fissa Spia SUPPLIES (RICAMBI) rossa fissa	Il supporto non è caricato oppure è caricato in modo non corretto.	Caricare il supporto in modo corretto.
	Il sensore supporti è disallineato.	Controllare la posizione del sensore supporto.
	La stampante è impostata per supporti non continui, ma il supporto caricato è di tipo continuo.	Installare il tipo di supporto corretto oppure reimpostare la stampante per il tipo di supporto corrente. Calibrare la stampante. Vedere Calibrazione dei sensori supporto e nastro.
ATTENZIONE RIBBON IN QR Spia STATUS (STATO) gialla fissa Spia SUPPLIES (RICAMBI) gialla lampeggiante	Il nastro è caricato, ma la stampante è impostata per la modalità termica diretta.	Quando si utilizzano supporti per la stampa termica diretta, il nastro non è necessario. Se si utilizzano supporti di questo tipo, rimuovere il nastro. Questo messaggio di errore non influisce sulla stampa.
		Se invece si utilizzano supporti a trasferimento termico che richiedono il nastro, impostare la stampante per la modalità trasferimento termico. Vedere Trasferimento termico.

Tabella 14 Messaggi di errore (Continued)

Display/spie luminose	Possibile causa	Soluzione consigliata
ATTENZIONE RIBBON MANCANTE QR Spia STATUS (STATO) rossa fissa Spia SUPPLIES (RICAMBI) gialla lampeggiante	o non è non o nente e del nastro non rileva il nastro • Il supporto blocca il sensore del nastro	Caricare il nastro in modo corretto. Vedere Caricamento del nastro.Calibrare la stampante. Vedere Calibrazione dei sensori supporto e nastro.
	Nella modalità trasferimento termico, la stampante non ha rilevato il nastro anche se è stato caricato correttamente.	Stampare un profilo del sensore (vedere Stampa informazioni). La soglia nastro non presente (2) è probabilmente impostata su un valore troppo alto, al di sopra dell'area nera che indica dove viene rilevato il nastro (1). 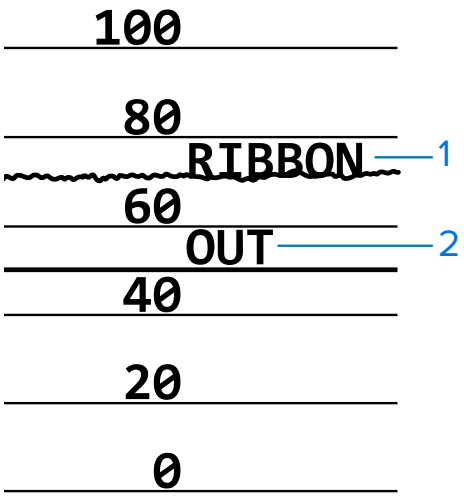 Calibrare la stampante (vedere Calibrazione dei sensori supporto e nastro) o caricare le impostazioni predefinite della stampante (vedere Carica default).

Tabella 14 Messaggi di errore (Continued)

Display/spie luminose	Possibile causa	Soluzione consigliata
	Se si utilizzano supporti per la stampa termica diretta, la stampante è in attesa che il nastro venga caricato perché è stata impostata in modo errato per la modalità a trasferimento termico.	Impostare la stampante per la modalità termica diretta.
TESTINA NON AUT SOSTITUIRE TEST QR Spia STATUS (STATO) rossa fissa Spia PAUSE (PAUSA) rossa fissa Spia DATA (DATI) rossa fissa	La testina di stampa è stata sostituita con una testina di stampa non originale Zebra.	Installare una testina di stampa originale Zebra.
TESTINA SURRISC STAMPA ARRESTATA QR Spia STATUS (STATO) gialla fissa	La temperatura della testina di stampa è troppo elevata.	Attendere che la stampante si raffreddi. La stampa riprende automaticamente non appena gli elementi della testina di stampa raggiungono una temperatura operativa accettabile. Se l'errore persiste, valutare lo spostamento della stampante o la stampa a velocità inferiore.

Tabella 14 Messaggi di errore (Continued)

Display/spie luminose	Possibile causa	Soluzione consigliata
TESTA FREDDA STAMPA ARRESTATA QR	**AVVERTENZA:** Questi messaggi di errore possono essere causati da un errato collegamento del cavo di alimentazione o del cavo dati della testina di stampa. La testina di stampa potrebbe essere calda e causare gravi ustioni. Attendere che la testina di stampa si raffreddi.	
	Il cavo dati della testina di stampa non è collegato in modo corretto.	Contattare il supporto tecnico per collegare correttamente la testina di stampa.
ERRORE TERMISTORE SOSTITUIRE TEST QR Spia STATUS (STATO) gialla fissa La stampante mostra uno di questi messaggi o li visualizza ciclicamente.	Il termistore della testina di stampa è guasto.	Contattare il supporto tecnico per sostituire la testina di stampa.
TESTA FREDDA STAMPA ARRESTATA QR	**AVVERTENZA:** Questo messaggio di errore può essere causato da un errato collegamento del cavo di alimentazione o del cavo dati della testina di stampa. La testina di stampa potrebbe essere calda e causare gravi ustioni. Attendere che la testina di stampa si raffreddi.	
Spia STATUS (STATO) gialla lampeggiante	La temperatura della testina di stampa sta raggiungendo il limite operativo minimo.	Continuare a stampare fino a quando la testina di stampa raggiunge la temperatura operativa corretta. Se l'errore persiste, è possibile che la temperatura ambientale non sia sufficiente per stampare in modo corretto. Spostare la stampante in un ambiente più caldo.
	Il cavo dati della testina di stampa non è collegato in modo corretto.	Contattare il supporto tecnico per collegare correttamente la testina di stampa.

Tabella 14 Messaggi di errore (Continued)

Display/spie luminose	Possibile causa	Soluzione consigliata
	Il termistore della testina di stampa è guasto.	Contattare il supporto tecnico per sostituire la testina di stampa.
STATO DI ERRORE ERRORE TAGLIO QR Spia STATUS (STATO) rossa fissa Spia PAUSE (PAUSA) gialla fissa	**AVVERTENZA:** La lama della taglierina è affilata. Non toccare o sfregare la lama con le dita.	
	La lama della taglierina si trova sul percorso del supporto.	Spegnere la stampante e scollegare la stampante. Verificare la presenza di eventuali detriti nel modulo taglierina e, se necessario, pulirlo attenendosi alle istruzioni riportate in Pulizia e lubrificazione del modulo taglierina alla pagina 134.

Tabella 14 Messaggi di errore (Continued)

Display/spie luminose	Possibile causa	Soluzione consigliata
FUORI MEMORIA MEMORIZZ. GRAF. QR	La memoria disponibile non è sufficiente per eseguire la funzione specificata nella seconda riga del messaggio di errore.	Liberare parte della memoria della stampante regolando il formato dell'etichetta o i parametri della stampante. Una possibile soluzione consiste nel regolare la larghezza di stampa impostandola sulla larghezza effettiva dell'etichetta anziché lasciarla impostata sul valore predefinito. Vedere Larghezza di stampa.
		Controllare che i dati non vengano indirizzati a un dispositivo non installato o non disponibile.
FUORI MEMORIA MEMORIZZ.FORMATO QR		Se il problema persiste, contattare il supporto tecnico.
FUORI MEMORIA MEMORIZZ. BITMAP QR		
FUORI MEMORIA MEMORIZZ. FONT QR		

Problemi relativi alle comunicazioni

In questa tabella sono riportati i problemi relativi alle comunicazioni, le possibili cause e le soluzioni consigliate.

Tabella 15 Problemi relativi alle comunicazioni

Problema	Possibile causa	Soluzione consigliata
Il formato di etichetta inviato alla stampante non è stato riconosciuto. La spia DATA (DATI) non lampeggia.	I parametri di comunicazione non sono corretti.	Verificare le impostazioni di comunicazione del software o del driver della stampante (se applicabile).
		Se si utilizza la comunicazione seriale, verificare le impostazioni della porta seriale. Vedere Impostazioni porta alla pagina 109.
		Se si utilizza una comunicazione seriale, assicurarsi di utilizzare un cavo null modem o un adattatore null modem.
		Verificare l'impostazione del protocollo di handshake della stampante. L'impostazione utilizzata deve corrispondere a quella utilizzata dal computer host. Vedere Handshake host.
		Se si utilizza un driver, verificare le relative impostazioni di comunicazione per il collegamento.
È stato inviato un formato di etichetta alla stampante. Vengono stampate varie etichette, dopo di che la stampante salta, posiziona erroneamente, distorce l'immagine sull'etichetta oppure non ne stampa alcune parti.	Le impostazioni di comunicazione seriale non sono corrette.	Controllare che le impostazioni di controllo del flusso corrispondano.
		Controllare la lunghezza del cavo di comunicazione. Per i requisiti, vedere Specifiche generali alla pagina 167.
		Verificare le impostazioni di comunicazione del software o del driver della stampante (se applicabile).
Il formato di etichetta inviato alla stampante non è stato riconosciuto. La spia DATA (DATI) lampeggia, ma le etichette non vengono stampate.	I caratteri prefisso e di delimitazione impostati nella stampante non corrispondono a quelli nel formato di etichetta.	Controllare i caratteri prefisso e di delimitazione. Vedere Carattere di controllo e Carattere delimitatore.
	I dati inviati alla stampante non sono corretti.	Verificare le impostazioni di comunicazione nel computer e assicurarsi che corrispondano a quelle della stampante.
		Se il problema persiste, controllare il formato di etichetta.

Problemi vari

In questa tabella sono riportati vari problemi della stampante, le possibili cause e le soluzioni consigliate.

Per i video di alcune procedure comuni, vedere www.zebra.com/zt200-info.

Tabella 16 Problemi vari della stampante

Problema	Possibile causa	Soluzione consigliata
I messaggi sul display del pannello di controllo sono visualizzati in una lingua sconosciuta	Il parametro della lingua è stato modificato dal pannello di controllo o tramite un comando firmware.	**1.** Sul display del pannello di controllo, accedere al menu LINGUA. **2.** Per accedere alle voci del menu, premere **OK**. **3.** Utilizzare i pulsanti **FRECCIA SU** o **FRECCIA GIÙ** per scorrere le lingue disponibili. Le selezioni per questo parametro sono visualizzate nella lingua nativa per semplificare la ricerca della lingua preferita. **4.** Selezionare la lingua da impostare.
Sul display mancano alcuni caratteri o parte di essi	Potrebbe essere necessario sostituire il display.	Contattare il supporto tecnico.
Le modifiche apportate alle impostazioni dei parametri non sono state applicate	Alcuni parametri non sono impostati correttamente.	**1.** Controllare i parametri e modificarli o ripristinarli se necessario. **2.** Spegnere la stampante (O), quindi riaccenderla (I).
	Un comando firmware ha disattivato la possibilità di modificare il parametro.	Consultare la guida di programmazione per ZPL, ZBI, Set-Get-Do, Mirror e WML o contattare il supporto tecnico.
	Un comando firmware ha ripristinato l'impostazione precedente del parametro.	
	Se il problema persiste, la scheda logica principale potrebbe essere difettosa.	Contattare il supporto tecnico.

Tabella 16 Problemi vari della stampante (Continued)

Problema	Possibile causa	Soluzione consigliata
Le etichette non continue vengono trattate come etichette continue.	La stampante non è stata calibrata per i supporti utilizzati.	Calibrare la stampante. Vedere Calibrazione dei sensori del nastro e dei supporti alla pagina 112.
	La stampante è configurata per supporti continui.	Impostare la stampante per il tipo di supporto corretto (intervallo/passo, continuo o riga scura). Vedere Tipo supporto.
Tutte le spie sono accese, ma sul display (se presente) non è visualizzato nulla e la stampante si blocca.	Errore elettronico interno o del firmware.	Contattare il supporto tecnico.
La stampante si blocca durante l'esecuzione dell'autotest all'accensione.	Errore della scheda logica principale.	Contattare il supporto tecnico.

Diagnostica della stampante

Gli autotest e altre procedure di diagnostica forniscono informazioni specifiche sulle condizioni della stampante. Gli autotest producono stampe di esempio e forniscono informazioni specifiche che consentono di determinare le condizioni operative della stampante.

IMPORTANTE: Durante l'esecuzione degli autotest, utilizzare supporti di larghezza piena. Se il supporto non è sufficientemente largo, le etichette di prova potrebbero essere stampate sul rullo. Per evitare che ciò accada, verificare la larghezza di stampa e assicurarsi che sia adeguata per il supporto utilizzato.

Ogni autotest viene attivato tramite la pressione di un singolo pulsante oppure una combinazione di pulsanti sul pannello di controllo durante l'accensione (I) della stampante. Tenere premuti i pulsanti fino a quando non si spegne la prima spia. L'autotest selezionato viene avviato automaticamente al termine dell'autotest all'accensione.

NOTA:

- Durante l'esecuzione di questi autotest, non inviare dati alla stampante dall'host.
- Se il supporto è più corto dell'etichetta da stampare, l'etichetta di prova continua sull'etichetta successiva.
- Se si annulla un autotest prima che venga completato, reimpostare sempre la stampante spegnendola (O).

Autotest all'accensione

L'autotest all'accensione (POST) viene eseguito ogni volta che si accende la stampante (I). Durante questo test, le spie (LED) del pannello di controllo si accendono e si spengono per assicurare un

corretto funzionamento. Al termine del test, rimane acceso solo il LED STATO. Al termine dell'autotest all'accensione, il supporto avanza nella posizione corretta.

- Accendere (I) la stampante.

  Il LED ALIMENTAZIONE si accende. Gli altri LED del pannello di controllo e il display LCD consentono di monitorare l'avanzamento delle operazioni e indicano i risultati dei singoli test. Tutti i messaggi visualizzati durante l'autotest appaiono in lingua inglese. Se però il test ha esito negativo, i messaggi risultanti vengono riportati anche nelle lingue internazionali.

Autotest tramite il pulsante CANCEL (ANNULLA)

L'autotest tramite il pulsante CANCEL (ANNULLA) stampa un'etichetta di configurazione della stampante e un'etichetta di configurazione di rete. Per altre modalità di stampa di queste etichette, vedere Stampa informazioni.

1. Spegnere (O) la stampante.

2. Accendere (I) la stampante tenendo premuto il pulsante **CANCEL (ANNULLA)**. Tenere premuto **CANCEL (ANNULLA)** fino a quando non si spegne la prima spia del pannello di controllo.

   La stampante stampa un'etichetta di configurazione della stampante e un'etichetta di configurazione di rete, come mostrato in questi esempi.

Figura 10 Esempio di etichetta di configurazione della stampante

```
PRINTER CONFIGURATION

Zebra Technologies
ZTC ZT230-203dpi ZPL
XXXXXX-XX-XXXX

10................ LCD CONTRAST
+10............... DARKNESS
2.0 IPS........... PRINT SPEED
+000.............. TEAR OFF
TEAR OFF.......... PRINT MODE
GAP/NOTCH......... MEDIA TYPE
REFLECTIVE........ SENSOR SELECT
832............... PRINT WIDTH
1422.............. LABEL LENGTH
................... PRINT HEAD ID
39.0IN   988MM.... MAXIMUM LENGTH
NOT CONNECTED..... USB COMM.
BIDIRECTIONAL..... PARALLEL COMM.
RS232............. SERIAL COMM.
2400.............. BAUD
8 BITS............ DATA BITS
NONE.............. PARITY
XON/XOFF.......... HOST HANDSHAKE
NONE.............. PROTOCOL
NORMAL MODE....... COMMUNICATIONS
<~>  7EH.......... CONTROL PREFIX
<^>  5EH.......... FORMAT PREFIX
<,>  2CH.......... DELIMITER CHAR
ZPL II............ ZPL MODE
CALIBRATION....... MEDIA POWER UP
CALIBRATION....... HEAD CLOSE
DEFAULT........... BACKFEED
+000.............. LABEL TOP
+0000............. LEFT POSITION
DISABLED.......... REPRINT MODE
020............... WEB SENSOR
024............... MEDIA SENSOR
255............... TAKE LABEL
027............... MARK SENSOR
027............... MARK MED SENSOR
102............... TRANS GAIN
000............... TRANS BASE
100............... TRANS LED
050............... MARK LED
DPCSWFXM.......... MODES ENABLED
................... MODES DISABLED
 832 8/MM FULL.... RESOLUTION
V72.18.1ZP15107 <-. FIRMWARE
1.3............... XML SCHEMA
6.4.1 255......... HARDWARE ID
NONE.............. OPTION BOARD
12288k.........R: RAM
65536k........E: ONBOARD FLASH
NONE.............. FORMAT CONVERT
FW VERSION........ IDLE DISPLAY
07/20/12.......... RTC DATE
02:37............. RTC TIME
DISABLED.......... ZBI
2.1............... ZBI VERSION
READY............. ZBI STATUS
15,110 IN......... NONRESET CNTR
15,110 IN......... RESET CNTR1
15,110 IN......... RESET CNTR2
38,378 CM......... NONRESET CNTR
38,378 CM......... RESET CNTR1
38,378 CM......... RESET CNTR2
FIRMWARE IN THIS PRINTER IS COPYRIGHTED
```

Figura 11 Esempio di etichetta di configurazione di rete

```
Network Configuration

Zebra Technologies
ZTC ZT230-203dpi ZPL
XXXXXX-XX-XXXX

PrintServer........ LOAD LAN FROM?
INTERNAL WIRED..... ACTIVE PRINTSRVR

Wired*
ALL............... IP PROTOCOL
010.003.005.104.... IP ADDRESS
255.255.255.000.... SUBNET
010.003.005.001.... GATEWAY
010.003.001.098.... WINS SERVER IP
YES............... TIMEOUT CHECKING
300............... TIMEOUT VALUE
000............... ARP INTERVAL
9100.............. BASE RAW PORT

Wireless
ALL............... IP PROTOCOL
000.000.000.000.... IP ADDRESS
255.255.255.000.... SUBNET
000.000.000.000.... GATEWAY
000.000.000.000.... WINS SERVER IP
YES............... TIMEOUT CHECKING
300............... TIMEOUT VALUE
000............... ARP INTERVAL
9100.............. BASE RAW PORT
NOT INSERTED...... CARD INSERTED
H................. CARD MFG ID
H................. CARD PRODUCT ID
00:00:00:00:00:00.. MAC ADDRESS
YES............... DRIVER INSTALLED
INFRASTRUCTURE.... OPERATING MODE
123456............ ESSID
100............... TX POWER
ALL............... CURRENT TX RATE
OPEN.............. WEP TYPE
NONE.............. WLAN SECURITY
1................. WEP INDEX
000............... POOR SIGNAL
LONG.............. PREAMBLE
NO................ ASSOCIATED
ON................ PULSE ENABLED
15................ PULSE RATE
OFF............... INTL MODE
not available..... REGION CODE
no region code.... COUNTRY CODE
0x7FF............. CHANNEL MASK

FIRMWARE IN THIS PRINTER IS COPYRIGHTED
```

Autotest tramite il pulsante PAUSE (PAUSA)

Questo autotest può essere utilizzato per creare le etichette di prova necessarie quando si regolano i gruppi meccanici della stampante oppure per determinare se qualche elemento della testina di stampa non funziona.

1. Spegnere (O) la stampante.

2. Accendere (I) la stampante tenendo premuto il pulsante **PAUSE (PAUSA)**. Tenere premuto **PAUSE (PAUSA)** fino a quando non si spegne la prima spia del pannello di controllo.
   - L'autotest iniziale stampa 15 etichette alla velocità più bassa della stampante e quindi attiva automaticamente la modalità di pausa della stampante. Ogni volta che si preme **PAUSE (PAUSA)**, vengono stampate altre 15 etichette. Di seguito è riportato un esempio di etichette.

     Figura 12 Etichetta di prova con il pulsante PAUSE (PAUSA)

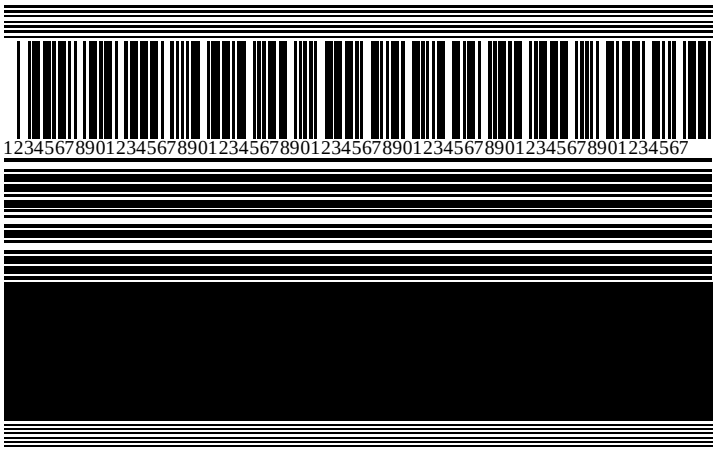

   - Se si preme **CANCEL (ANNULLA)** mentre la stampante è in pausa, l'autotest viene modificato. Ogni volta che si preme PAUSE (PAUSA) vengono stampate 15 etichette a una velocità di 152 mm (6") al secondo.
   - Se si preme di nuovo **CANCEL (ANNULLA)** mentre la stampante è in pausa, l'autotest viene modificato una seconda volta. Ogni volta che si preme PAUSE (PAUSA) vengono stampate 50 etichette alla velocità più lenta della stampante
   - Se si preme di nuovo **CANCEL (ANNULLA)** mentre la stampante è in pausa, l'autotest viene modificato una terza volta. Ogni volta che si preme PAUSE (PAUSA) vengono stampate 50 etichette a una velocità di 152 mm (6") al secondo.
   - Se si preme di nuovo **CANCEL (ANNULLA)** mentre la stampante è in pausa, l'autotest viene modificato una quarta volta. Ogni volta che si preme PAUSE (PAUSA) vengono stampate 15 etichette alla velocità massima della stampante.
3. Per uscire in qualsiasi momento da questo autotest, premere e tenere premuto **CANCEL (ANNULLA)**.

Autotest tramite il pulsante FEED (AVANZAMENTO)

Tipi diversi di supporto possono richiedere impostazioni diverse per l'intensità. In questa sezione viene illustrato un metodo semplice ma efficace per determinare l'intensità ottimale per la stampa di codici a barre conformi alle specifiche.

Durante l'autotest tramite il pulsante FEED (AVANZAMENTO), le etichette vengono stampate con impostazioni dell'intensità diverse a due velocità di stampa diverse. L'intensità relativa e la velocità di stampa sono riportate su ogni etichetta. Il codice a barre su queste etichette può essere di tipo ANSI per il controllo della qualità di stampa.

Durante questo test, una serie di etichette viene stampata a 2 ips e un'altra serie a 6 ips. Il valore dell'intensità inizia da tre impostazioni inferiori rispetto al valore corrente di intensità della stampante (intensità relativa pari a -3) e aumenta fino a quando l'intensità non supera il valore corrente di tre impostazioni (intensità relativa pari a +3).

1. Stampare un'etichetta di configurazione per ottenere le impostazioni correnti della stampante.
2. Spegnere (O) la stampante.
3. Accendere (I) la stampante tenendo premuto il pulsante **FEED (AVANZAMENTO)**. Tenere premuto **FEED (AVANZAMENTO)** fino a quando non si spegne la prima spia del pannello di controllo.

   La stampante stampa una serie di etichette a varie velocità e con impostazioni dell'intensità inferiori e superiori rispetto al valore indicato sull'etichetta di configurazione.

   Figura 13 Etichetta di prova tramite il pulsante FEED (AVANZAMENTO)

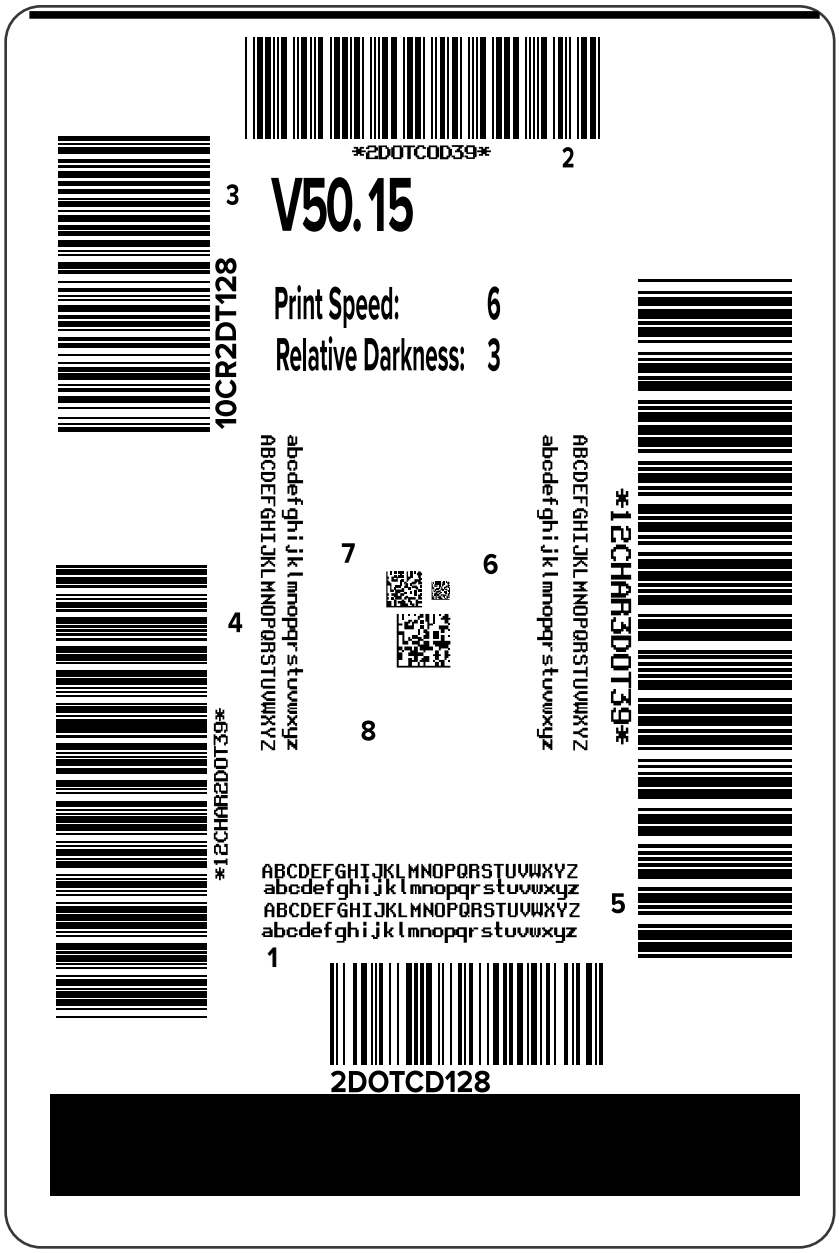

4. Esaminare le etichette di prova e individuare quella con la migliore qualità di stampa per l'applicazione. Se si possiede un verificatore di codice a barre, utilizzarlo per misurare le barre/gli spazi e calcolare il contrasto di stampa. Se non si possiede tale verificatore, utilizzare lo scanner del sistema o un controllo

visivo per scegliere l'impostazione dell'intensità ottimale in base alle etichette stampate durante questo autotest.

Figura 14 Confronto dell'intensità del codice a barre

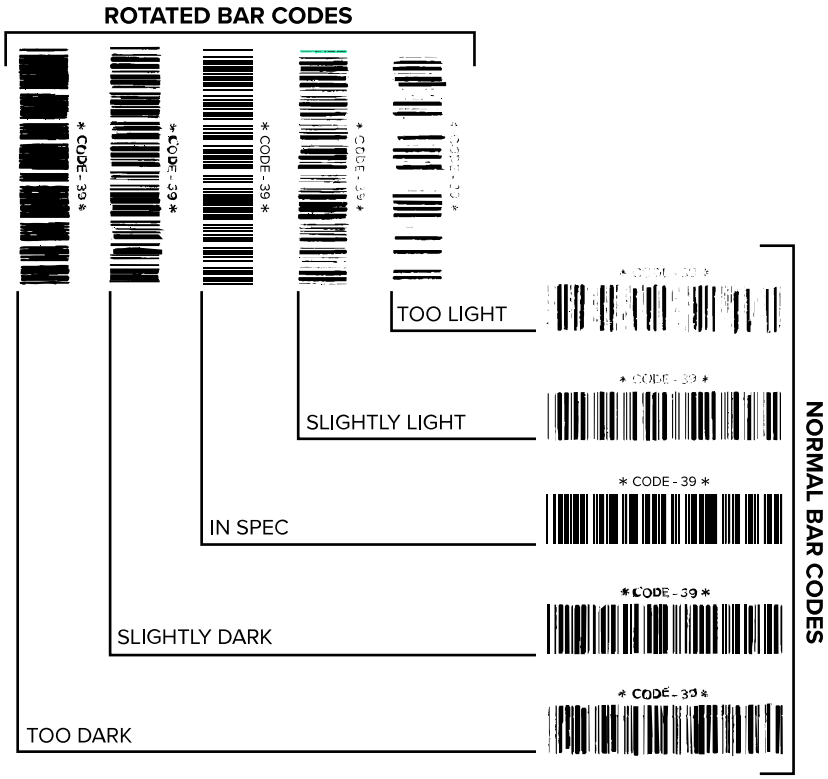

Tabella 17 Valutazione della qualità del codice a barre

Qualità di stampa	Descrizione
Troppo scura	Le etichette troppo scure sono piuttosto evidenti. Potrebbero essere leggibili, ma non conformi alle specifiche. • Le barre del codice a barre normale risultano di dimensioni maggiorate. • I vuoti all'interno di caratteri alfanumerici piccoli possono riempirsi di inchiostro. • Fra le barre e gli spazi del codice a barre ruotato non c'è quasi interruzione.
Leggermente scura	Le etichette leggermente scure non sono così evidenti. • Il codice a barre normale è conforme alle specifiche. • I caratteri alfanumerici piccoli sono in grassetto e potrebbero risultare leggermente pieni. • Gli spazi del codice a barre ruotato sono ridotti rispetto al codice conforme alle specifiche e potrebbero renderlo illeggibile.

Tabella 17 Valutazione della qualità del codice a barre (Continued)

Qualità di stampa	Descrizione
Conforme alle specifiche	Il codice a barre "conforme alle specifiche" può essere confermato solo da un verificatore, ma dovrebbe presentare alcune caratteristiche visibili. • Il codice a barre normale presenta barre complete e uniformi e spazi chiari e distinti. • Il codice a barre ruotato presenta barre complete e uniformi e spazi chiari e distinti. Sebbene possa sembrare di qualità inferiore rispetto al codice a barre leggermente scuro, questo codice a barre è conforme alle specifiche. • I caratteri alfanumerici piccoli risultano completi sia nello stile normale che nello stile ruotato.
Leggermente chiara	Le etichette leggermente chiare sono talvolta preferibili a quelle leggermente scure per i codici a barre conformi alle specifiche. • Sia i codici a barre normali che quelli ruotati sono conformi alle specifiche, ma i caratteri alfanumerici piccoli potrebbero non essere completi.
Troppo chiara	Le etichette troppo chiare sono evidenti. • Sia i codici a barre normali che quelli ruotati presentano barre e spazi incompleti. • I caratteri alfanumerici piccoli sono illeggibili.

5. Prendere nota del valore dell'intensità relativa e della velocità di stampa riportati sull'etichetta di prova migliore.
6. Aggiungere o sottrarre il valore dell'intensità relativa dal valore dell'intensità specificato sull'etichetta di configurazione. Il numero risultante rappresenta il valore dell'intensità ottimale per una specifica combinazione di etichetta/nastro e velocità di stampa.
7. Se necessario, modificare il valore dell'intensità impostando quello riportato sull'etichetta di prova selezionata.
8. Se necessario, modificare la velocità di stampa impostando quella riportata sull'etichetta di prova selezionata.

Autotest tramite i pulsanti FEED + PAUSE (AVANZAMENTO + PAUSA)

Quando si esegue questo autotest, la configurazione della stampante viene reimpostata sui valori predefiniti di fabbrica. Dopo questo autotest, eseguire la calibrazione del sensore. (Vedere Calibrazione dei sensori del nastro e dei supporti alla pagina 112.)

1. Spegnere (O) la stampante.
2. Accendere (I) la stampante tenendo premuti i pulsanti **FEED + PAUSE (AVANZAMENTO + PAUSA)**.
3. Tenere premuto **FEED + PAUSE (AVANZAMENTO + PAUSA)** fino a quando non si spegne la prima spia del pannello di controllo.

   La configurazione della stampante viene reimpostata sui valori predefiniti di fabbrica. Al termine di questo test non viene stampata alcuna etichetta.

Autotest tramite i pulsanti CANCEL (ANNULLA) e PAUSE (PAUSA)

Quando si esegue questo autotest, la configurazione di rete viene reimpostata sui valori predefiniti di fabbrica.

1. Spegnere (O) la stampante.
2. Tenere premuti i pulsanti **CANCEL** + **PAUSE (ANNULLA** + **PAUSA)** mentre si accende (I) la stampante.
3. Tenere premuto **CANCEL** + **PAUSE (ANNULLA** + **PAUSA)** fino a quando non si spegne la prima spia del pannello di controllo.

   La configurazione della rete viene reimpostata sui valori predefiniti di fabbrica. Al termine di questo test non viene stampata alcuna etichetta.

Test di diagnostica delle comunicazioni

Il test di diagnostica delle comunicazioni è uno strumento per la risoluzione dei problemi che consente di controllare l'interconnessione tra la stampante e il computer host. Quando la stampante è in modalità diagnostica, stampa tutti i dati ricevuti dal computer host come caratteri ASCII diritti con i valori esadecimali al di sotto del testo ASCII. La stampante stampa tutti i caratteri ricevuti, compresi i codici di controllo come CR (ritorno a capo). Di seguito è riportata un'etichetta di prova tipica creata durante questo test.

NOTA: L'etichetta di prova viene stampata capovolta.

Figura 15 Etichetta di prova del test di diagnostica delle comunicazioni

```
^FS^FO394,25^AA
5E 46 53 5E 46 4F 33 39 34 2C 32 35 5E 41 41
N,18,10^FD(0000
4E 2C 31 38 2C 31 30 5E 46 44 28 30 30 30 30
)999-9999^FS
29 39 39 39 2D 39 39 39 39 5E 46 53 0D 0A
^FO0,50^AAN,18,
5E 46 4F 30 2C 35 30 5E 41 41 4E 2C 31 38 2C
10^FDCENTER STA
31 30 5E 46 44 43 45 4E 54 45 52 20 53 54 41
```

1. Impostare la larghezza di stampa uguale o inferiore alla larghezza dell'etichetta utilizzata per il test. Per ulteriori informazioni, vedere la sezione Larghezza di stampa.
2. Impostare l'opzione **MODALITÀ DIAGNOSTICA** su **ATTIVATO**. Per i metodi, vedere Modalità diagnostica comunicazioni. Consultare la Guida dell'utente per le procedure di modifica di questa impostazione.

   La stampante entra in modalità diagnostica e stampa i dati ricevuti dal computer host su un'etichetta di prova.

3. Controllare se sull'etichetta di prova sono presenti codici di errore. Per eventuali errori, verificare che i parametri di comunicazione siano corretti.

   Gli errori vengono visualizzati sull'etichetta di prova come segue:

   - FE indica un errore di framing.
   - OE indica un errore di sovraccarico.
   - PE indica un errore di parità.
   - NE indica rumore.

4. Spegnere la stampante (O) e riaccenderla (I) per uscire da questo autotest e tornare alla modalità operativa normale.

Profilo del sensore

Utilizzare l'immagine del profilo del sensore (che di fatto include più etichette o cartellini), per risolvere i problemi nelle situazioni seguenti:

- La stampante trova delle difficoltà nel determinare gli intervalli (nastro) tra le etichette.
- La stampante identifica in modo non corretto le aree prestampate su un'etichetta come intervalli (nastro).
- Mancato rilevamento del nastro da parte della stampante.

Con la stampante in stato Pronta, stampare un profilo del sensore in una delle modalità seguenti:

Utilizzando i pulsanti sul pannello di controllo	**1.** Spegnere (O) la stampante. **2.** Tenere premuti i pulsanti **FEED** + **CANCEL (AVANZAMENTO + ANNULLA)** mentre si accende (I) la stampante. **3.** Tenere premuto **FEED** + **CANCEL (AVANZAMENTO + ANNULLA)** fino a quando non si spegne la prima spia del pannello di controllo.
Utilizzando ZPL	Inviare alla stampante il comando ~JG. Per ulteriori informazioni su questo comando, consultare la guida di programmazione Zebra.

Solo stampante ZT230	**1.** Sul display del pannello di controllo, accedere alla voce seguente del menu SENSORI. Vedere Display in modalità inattiva, menu principale e menu utente alla pagina 17 per informazioni sull'utilizzo del pannello di controllo e sull'accesso ai menu. Consultare la Guida dell'utente per informazioni sull'utilizzo del pannello di controllo e sull'accesso ai menu. INFO STAMPA ▼ PROFILO SENSORE ▲ STAMPA **2.** Premere il pulsante **SELEZIONE DESTRO** per selezionare STAMPA.

Confrontare i risultati con gli esempi illustrati in questa sezione. Se è necessario regolare la sensibilità dei sensori, calibrare la stampante (vedere Calibrazione dei sensori del nastro e dei supporti alla pagina 112).

Profilo del sensore nastro

La riga etichettata NASTRO (1) sul profilo del sensore indica le letture del sensore nastro. L'impostazione di soglia del sensore nastro è indicata dalla parola ESAURITO (2). Se le letture del nastro sono al di sotto del valore di soglia, la stampante non è in grado di rilevare il caricamento del nastro.

Figura 16 Profilo del sensore (sezione relativa al nastro)

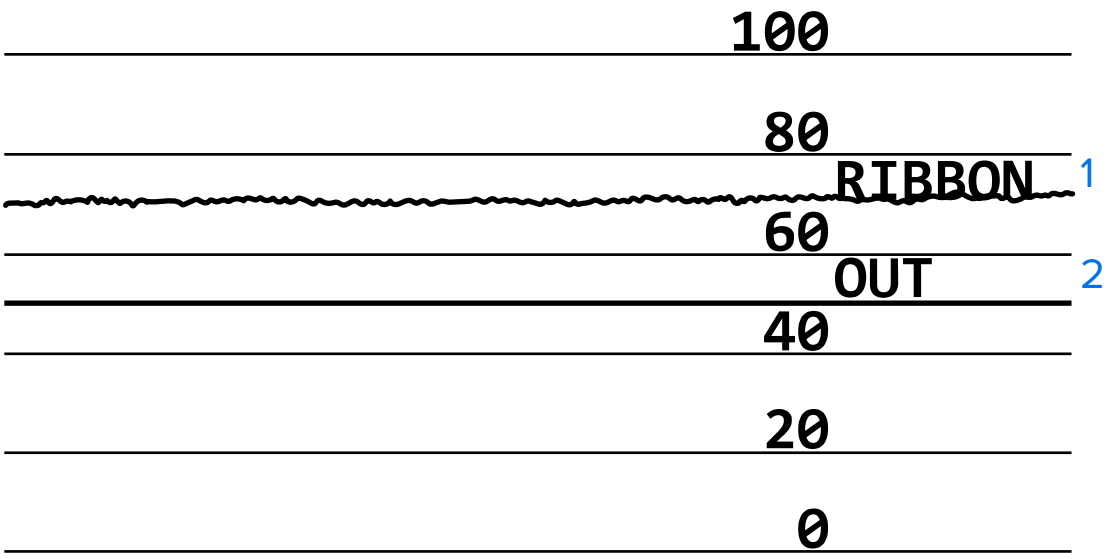

Profilo del sensore supporti

La riga etichettata SUPPORTI (1) sul profilo del sensore indica le letture del sensore supporti. Le impostazioni di soglia del sensore supporti sono indicate dalla parola NASTRO (2). La soglia di supporti

esauriti è indicata da ESAURITO (3). I picchi verso il basso o l'alto (4) indicano gli intervalli tra le etichette (nastro, tacca o segno nero) e le righe tra i picchi (5) indicano dove sono posizionate le etichette.

Se si confronta la stampa del profilo del sensore con una sezione vuota del supporto, la distanza tra i picchi dovrebbe corrispondere a quella tra gli intervalli sul supporto. Se le distanze non corrispondono, è possibile che la stampante non riesca a determinare in modo corretto la posizione degli intervalli.

Figura 17 Profilo del sensore supporti (sezione relativa ai supporti con intervalli/tacche)

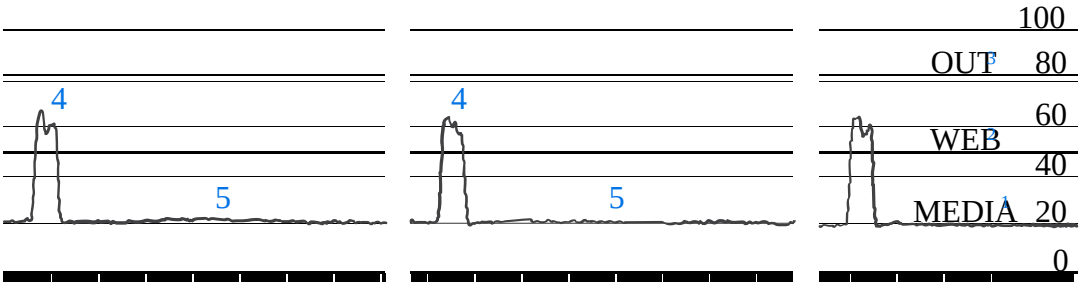

Figura 18 Profilo del sensore supporti (sezione relativa ai supporti con segno nero)

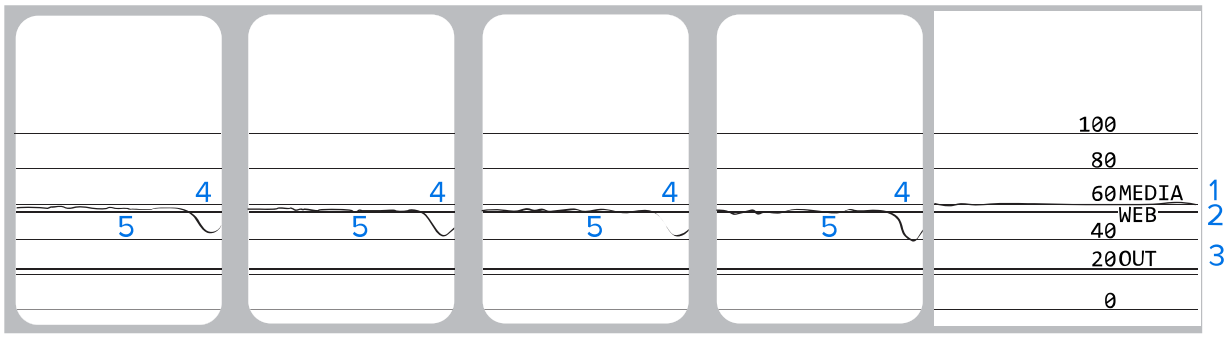

Specifiche

Questa sezione elenca le specifiche generali della stampante, le specifiche di stampa, le specifiche del nastro e dei supporti.

Specifiche generali

Modello		ZT230	ZT220	ZT210
Altezza		277 mm (10,9")	280 mm (11,0")	277 mm (10,9")
Peso		242 mm (9,5")	239 mm (9,4")	242 mm (9,5")
Profondità		432 mm (17")	432 mm (17")	432 mm (17")
Peso		9,1 kg (20 lb)	7,8 kg (17 lb)	9,1 kg (20 lb)
Specifiche elettriche		• La serie ZT200 è certificata Energy Star • Alimentatore a rilevamento automatico, 100-240 V CA, 50-60 Hz, 100 W		
Temperatura	Operativa	Trasferimento termico: Da 5 a 40 °C (da 41 a 104 °F) Termica diretta: Da 0°C a 40 °C (da 32 a 104 °F)		
	Immagazzinaggio	Da -40° a 60 °C (da -40° a 140 °F)		
Umidità relativa	Operativa	Dal 20% all'85% in assenza di condensa		
	Immagazzinaggio	Dal 5% all'85% in assenza di condensa		

Specifiche del cavo di alimentazione

AVVERTENZA: Per la sicurezza del personale e dell'apparecchiatura, utilizzare sempre un cavo di alimentazione a tre conduttori approvato e specifico della regione o del paese in cui verrà installata l'unità. Al cavo dovrà essere collegato un connettore femmina IEC 320 e una spina tripolare a massa appropriata alla configurazione in uso nella regione specifica.

La dotazione o meno del cavo di alimentazione dipende dalla modalità con cui viene ordinata la stampante. Se nell'ordine non è incluso alcun cavo o se il cavo incluso non è idoneo per i requisiti dell'utente, fare riferimento alle linee guida seguenti:

- La lunghezza complessiva del cavo deve essere inferiore a 3 m (9,8 ft).

- Il cavo deve essere approvato per una corrente nominale di almeno 10 A, 250 V.
- Il telaio deve essere collegato a massa (terra) per garantire la sicurezza e ridurre l'interferenza elettromagnetica.

Figura 19 Specifiche del cavo di alimentazione

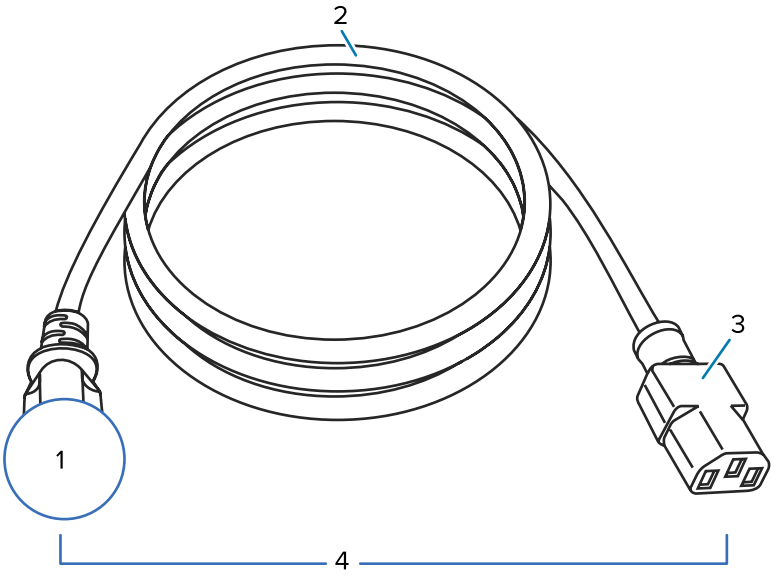

1	Spina CA per il paese: deve essere presente il contrassegno di certificazione di almeno una delle più conosciute organizzazioni internazionali sulla sicurezza.
2	Cavo HAR a 3 conduttori o altro cavo approvato per il paese.
3	Connettore IEC 320: deve essere presente il contrassegno di certificazione di almeno una delle più conosciute organizzazioni internazionali sulla sicurezza.
4	Lunghezza ≦ 3 m (9,8 ft). Specifiche 10 A, 250 V CA.

Figura 20 Certificazioni di organizzazioni internazionali sulla sicurezza

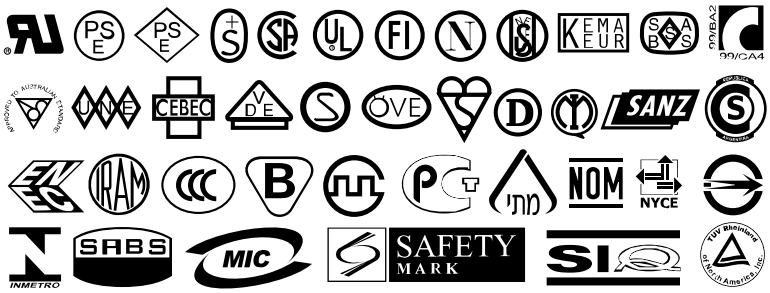

Specifiche dell'interfaccia di comunicazione

Questa sezione descrive le specifiche standard e opzionali.

Standard

Di seguito sono riportate le specifiche standard.

Interfaccia dati USB 1.1

Limitazioni e requisiti: lunghezza massima del cavo pari a 5 m (16,4 ft).

Collegamenti e configurazione: non è necessario eseguire ulteriori configurazioni.

Interfaccia dati seriale RS-232/CCITT V.24

- 2400 - 115000 baud
- Parità, bit/carattere
- 7 o 8 bit di dati
- Protocollo XON/XOFF, RTS/CTS o DTR/DSR handshake richiesto
- 750 mA a 5 V da pin 1 e 9

Limitazioni e requisiti

- Per collegarsi alla stampante è necessario utilizzare un cavo null modem oppure un adattatore null modem nel caso si utilizzi un cavo modem standard.
- Lunghezza massima del cavo pari a 15,24 m (50 ft).
- Potrebbe essere necessario modificare i parametri della stampante in modo da impostarli sugli stessi valori del computer host.

Collegamenti e configurazione

La velocità di trasmissione, il numero di bit di dati e di stop, la parità e il controllo XON/XOFF o DTR devono corrispondere a quelli del computer host.

Opzionale

È possibile installare solo una delle seguenti opzioni alla volta.

Interfaccia dati parallela bidirezionale IEEE 1284

Limitazioni e requisiti

- Utilizzare un cavo compatibile con lo standard IEEE 1284.
- Lunghezza massima del cavo pari a 3 m (10 ft).
- Lunghezza consigliata del cavo pari a 1,83 m (6 ft).
- Non è richiesta alcuna modifica ai parametri della stampante perché corrispondano al computer host.
- Può essere installato nello slot opzionale superiore o inferiore.

Collegamenti e configurazione

Non è necessario eseguire ulteriori configurazioni.

Server di stampa Ethernet interno 10/100 cablato

Limitazioni e requisiti

- La stampante deve essere configurata in modo da utilizzare la LAN.
- È possibile installare un secondo server di stampa cablato nello slot inferiore dell'opzione.

Collegamenti e configurazione

Per istruzioni sulla configurazione, fare riferimento alla Guida per l'utente dei server di stampa cablati e wireless ZebraNet. Una copia di questo manuale è disponibile all'indirizzo www.zebra.com/manuals.

Server di stampa wireless (supporto per schede wireless 802.11a/b/g/n)

Tipo = antenna omnidirezionale; guadagno 3 dBi a 2,4 GHz; 5 dBi a 5 GHz

802.11 b

- 2,4 GHz
- DSSS (DBPSK, DQPSK e CCK)
- Potenza RF 10 mW (server di stampa ZebraNet b/g)

802.11 g

- 2,4 GHz
- OFDM (16-QAM e 64-QAM con BPSK e QPSK)
- Potenza RF 10 mW (server di stampa ZebraNet b/g)

802.11 n

- 2,4 GHz
- OFDM (16-QAM e 64-QAM con BPSK e QPSK)
- Potenza RF 18,62 dBm (EIRP)

802.11 a/n

- 5,15-5,25 GHz, 5,25-5,35 GHz, 5,47-5,725 GHz
- OFDM (16-QAM e 64-QAM con BPSK e QPSK)
- Potenza RF 17,89 dBm (EIRP)

Limitazioni e requisiti

- Consente di utilizzare la stampante da qualsiasi computer della rete locale wireless (WLAN, Wireless Local Area Network).
- È possibile comunicare con la stampante tramite le pagine Web della stampante.
- La stampante deve essere configurata in modo da utilizzare la WLAN.
- È possibile installarlo solo nello slot superiore dell'opzione.

Configurazione

Per istruzioni sulla configurazione, fare riferimento alla Guida per l'utente dei server di stampa cablati e wireless ZebraNet. Una copia di questo manuale è disponibile all'indirizzo www.zebra.com/manuals.

Specifiche di stampa

Risoluzione di stampa		203 dpi (punti per pollice) (8 punti/mm)
		300 dpi (12 punti/mm)
Dimensione punti (nominale) (larghezza x lunghezza)	203 dpi	0,110 mm x 0,132 mm (0,0043" x 0,0052")
	300 dpi	0,110 mm x 0,132 mm (0,0043" x 0,0052")
Larghezza di stampa massima	203 dpi	108 mm (4,25")
	300 dpi	105,7 mm (4,16")
Dimensione (X) del modulo del codice a barre	203 dpi	Da 5 mil a 50 mil
	300 dpi	Da 3,3 mil a 33 mil
Velocità di stampa costanti programmabili	203 dpi e 300 dpi	Al secondo: • 51 mm (2") • 76 mm (3") • 102 mm (4") • 127 mm (5") • 152 mm (6")

Specifiche del nastro

Modello		ZT230	ZT220	ZT210
Larghezza nastro*	Minima	> 51 mm** (> 2"**)		
	Massima	110 mm (4,3")		
Lunghezza massima nastro		450 m (1476 ft)	300 m (984 ft)	300 m (984 ft)
		Rapporto 3:1 tra rotolo del supporto e del nastro	Rapporto 2:1 tra rotolo del supporto e del nastro	Rapporto 2:1 tra rotolo del supporto e del nastro
Diametro interno nucleo del nastro		25 mm (1")		

*Per proteggere la testina di stampa dall'usura, Zebra consiglia di utilizzare un nastro con una larghezza almeno pari a quella del supporto.

**A seconda dell'applicazione, potrebbe essere possibile utilizzare un nastro di larghezza minore di 51 mm (2"), a condizione che la larghezza del nastro sia comunque superiore a quella del supporto utilizzato. Per utilizzare un nastro più stretto, testarne le prestazioni con il supporto in uso per essere certi di ottenere i risultati desiderati.

Specifiche dei supporti

Lunghezza etichetta	Minimo (strappo)	17,8 mm (0,7")
	Minimo (spellicolatura)	12,7 mm (0,5")
	Minimo (taglierina)	25,4 mm (1,0")
	Massimo	991 mm (39")
Larghezza etichetta	Minimo	19 mm (0,75")
	Massimo	114 mm (4,5")
Spessore totale (compresa pellicola di supporto, se presente)	Minimo	0,076 mm (0,003")
	Massimo	0,25 mm (0,010")
Diametro esterno massimo del rotolo	Nucleo di 76 mm (3")	203 mm (8")
	Nucleo di 25 mm (1")	152 mm (6")
Intervallo tra etichette	Minimo	2 mm (0,079")
	Preferenziale	3 mm (0,118")
	Massimo	4 mm (0,157")
Dimensioni tacca etichetta/cartellino (larghezza x lunghezza)		6 mm x 3 mm (0,25" x 0,12")
Diametro foro		3,18 mm (0,125")
Posizione di tacca o foro (centrato rispetto al bordo interno del supporto)	Minimo	3,8 mm (0,15")
	Massimo	57 mm (2,25")
Densità, in unità di densità ottica (ODU) (riga nera)		> 1,0 ODU
Densità massima supporti		≤ 0,5 ODU
Sensore supporti trasmittente (posizione fissa)		11 mm (7/16") dal bordo interno