ZT411/ZT421

ZT411/ZT421

دليل المستخدم

ZEBRA

P1106464-05AREG Rev A

2025/03/06

إن ZEBRA ورسم رأس Zebra النمطي هما علامتان تجاريتان لشركة Zebra Technologies Corporation، وهما مسجلتان في العديد من الاختصاصات القضائية في مختلف أنحاء العالم. وكل العلامات التجارية الأخرى هي ملك خاص لأصحابها المعنيين. حقوق الطبع والنشر © للعام 2024 لشركة Zebra Technologies Corporation و/أو الشركات المرتبطة. كل الحقوق محفوظة.

المعلومات الواردة في هذا المستند عرضة للتغيير من دون إشعار. ويتم توفير البرنامج الوارد وصفه في هذا المستند بموجب اتفاقية ترخيص أو اتفاقية عدم إفصاح. ولا يجوز استخدام البرنامج أو نسخه إلا وفقًا لشروط هاتين الاتفاقيتَين.

للحصول على مزيد من المعلومات حول البيان القانوني وبيان الملكية، يُرجى الانتقال إلى:

البرنامج:zebra.com/informationpolicy.
حقوق الطبع والنشر:zebra.com/copyright.
براءات الاختراع:ip.zebra.com.
الضمان:zebra.com/warranty.
اتفاقية ترخيص المستخدم النهائي:zebra.com/eula.

شروط الاستخدام

بيان الملكية

يحتوي هذا الدليل على معلومات ملكية خاصة بشركة Zebra Technologies Corporation وشركاتها التابعة (يُشار إليها باسم "Zebra Technologies"). وهو مخصص فقط للمعلومات والاستخدام من قِبل الأطراف التي تقوم بتشغيل المعدات الموضحة هنا وصيانتها. ولا يجوز استخدام معلومات الملكية هذه أو إعادة نسخها أو الإفصاح عنها لأي أطراف أخرى لأي غرض آخر من دون الحصول على إذن خطي صريح من شركة Zebra Technologies.

تحسينات في المنتج

يُعتبر التحسين المستمر للمنتجات من السياسات التي تتبّعها شركة Zebra Technologies. وكل المواصفات والتصاميم عرضة للتغيير من دون إشعار.

إخلاء المسؤولية القانونية

تتخذ Zebra Technologies خطوات لضمان صحة الأدلة والمواصفات الهندسية المنشورة؛ ومع ذلك، قد تحدث أخطاء أحيانًا. تحتفظ Zebra Technologies بالحق في تصحيح أي أخطاء من هذا القبيل وتعلن عدم مسؤوليتها عن أي ضرر ناجم عن هذه الأخطاء.

تحديد المسؤولية

لا تتحمل Zebra Technologies أو أي شخص آخر مشترك في إنشاء المنتج المرفق أو إنتاجه أو تسليمه بأي حال من الأحوال (بما في ذلك الأجهزة والبرامج) المسؤولية عن أي أضرار من أي نوع (بما في ذلك، على سبيل المثال لا الحصر، الأضرار اللاحقة بما في ذلك خسارة أرباح الأعمال أو انقطاع الأعمال أو فقدان المعلومات التجارية) الناشئة عن استخدام هذا المنتج أو نتائج استخدامه أو عدم القدرة على استخدامه، حتى لو تم إبلاغ Zebra Technologies بإمكانية حدوث مثل هذه الأضرار. لا تسمح بعض الاختصاصات القضائية باستثناء الأضرار العرضية أو التبعية أو تقييدها، لذا قد لا ينطبق عليك التحديد أو الاستثناء المذكور أعلاه.

المحتويات

نبذة عن هذا الدليل..... 7
أعراف الكتابة..... 7
اصطلاحات الرموز..... 7

إعداد الطابعة..... 9
اختيار موقع للطابعة..... 9
طلب المستلزمات والملحقات..... 10
الوسائط..... 10
الشريط..... 10
كتيفة واقي المنفذ والكابل..... 11
فحص محتويات الصندوق..... 12
توصيل الطابعة بجهاز..... 13
التوصيل بهاتف أو جهاز لوحي..... 13
تثبيت برامج التشغيل والاتصال بكمبيوتر يعمل بنظام Windows..... 13
الاتصال بالكمبيوتر باستخدام منفذ USB في الطابعة..... 20
الاتصال بالشبكة من خلال منفذ Ethernet في الطابعة..... 23
توصيل الطابعة بالشبكة اللاسلكية..... 26
ما يجب فعله إذا نسيتَ تثبيت برامج تشغيل الطابعة أولًا..... 29
تحديث البرنامج الثابت للطابعة..... 32
التحقق من إصدار البرنامج الثابت الحالي..... 32
تحميل أحدث البرامج الثابتة..... 32
تحديد طريقة معالجة الوسائط..... 33
تحميل الوسائط..... 35
إدخال الوسائط في الطابعة..... 35
استخدام وضع الفصل..... 39

استخدام وضع نزع الملصق (مع سحب الغلاف الخلفي أو من دون سحبه) 43
استخدام وضع إعادة اللف 53
استخدام وضع القاطع أو وضع القطع المتأخر 61
استخدام وضع قطع الملصقات التي ليس لها غلاف خلفي 65
تحديد نوع الشريط الذي يجب استخدامه 71
ما نوع الشريط الذي يمكنني استخدامه؟ 71
إجراء اختبار المادة اللاصقة 71
إجراء اختبار خدش الشريط 71
تحميل الشريط 72
تشغيل معالج الطباعة وطباعة ملصق تجريبي 76
استخدام معالج المساعدة على تحسين جودة الطباعة 78
تثبيت برنامج تصميم الملصقات 79
متطلبات نظام ZebraDesigner 79

تكوين الطابعة وضبطها 80
الشاشة الرئيسية 80
تغيير إعدادات الطابعة 82
تغيير إعدادات الطابعة من خلال برنامج تشغيل Windows 82
معالجات الطابعة 83
قوائم المستخدم 84
معايرة مستشعرات الشريط والوسائط 128
إجراء المعايرة التلقائية 130
إجراء معايرة المستشعر يدويًا 130
ضبط ضغط رأس الطباعة 131
ضبط موضع المستشعر 135

الصيانة الروتينية 137
مواعيد التنظيف وإجراءاته 137
تنظيف الهيكل الخارجي وحجرة الوسائط والمستشعرات 139
تنظيف رأس الطباعة والأسطوانة الدوارة 140
تنظيف وحدة القاطع القياسية وتزييتها 143
تنظيف القاطع الذي ليس له غلاف خلفي وتزييته 149
إزالة الشريط المستخدَم 153

استبدال مكونات الطابعة.....154
طلب قطع الغيار.....154
إعادة تدوير مكونات الطابعة.....154
تخزين الطابعة.....154
التزييت.....155

التشخيصات واستكشاف الأخطاء وإصلاحها.....156
تقييم جودة الرمز الشريطي.....157
ملصقات التكوين.....159
الاختبار الذاتي للإيقاف المؤقت.....160
ملف تعريف المستشعر.....161
استخدام وضع تشخيصات الاتصال.....162
تحميل الإعدادات الافتراضية أو آخر قيم محفوظة.....163
حالات التنبيه والخطأ.....164
التنبيهات ورسائل الخطأ.....165
مصابيح المؤشرات.....169
استكشاف الأخطاء وإصلاحها.....172
مشكلات الطباعة أو جودة الطباعة.....172
مشكلات الشريط.....175
مشكلات الطباعة غير المبطنة.....177
مشكلات RFID.....185
مشكلات الاتصالات.....188
مشكلات متنوعة.....189
صيانة الطابعة.....192
شحن الطابعة.....192

استخدام منفذ USB مضيفًا وميزة Print Touch.....193
العناصر المطلوبة للتمارين.....193
ملفات لإكمال التمارين.....194
منفذ USB المضيف.....196
تمرين 1: نسخ الملفات إلى محرك أقراص USB محمول وإجراء المطابقة عبر USB.....196
تمرين 2: طباعة تنسيق ملصق من محرك أقراص USB محمول.....197
تمرين 3: نسخ الملفات من/إلى محرك أقراص USB محمول.....198

تمرين 4: إدخال بيانات لملف مخزن باستخدام لوحة مفاتيح USB وطباعة ملصق..... 200
ميزة Print Touch/الاتصال بالحقل القريب (NFC)..... 201
تمرين 5: إدخال بيانات لملف مخزن باستخدام جهاز وطباعة ملصق..... 202

المواصفات..... 204
المواصفات العامة..... 204
مواصفات الطاقة..... 205
مواصفات سلك الطاقة..... 205
مواصفات واجهات الاتصال..... 207
الاتصالات القياسية..... 208
الاتصالات الاختيارية..... 210
المواصفات اللاسلكية..... 211
مواصفات الطباعة..... 213
مواصفات الوسائط..... 214
مواصفات الشريط..... 216

مسرد المصطلحات..... 217

ليلدلا اذه نع قذبذ

هذا المستند مخصَّص ليستخدمه أي شخص يحتاج إلى إجراء صيانة دورية لطابعة ZT411/ZT421 أو ترقيتها أو استكشاف مشكلاتها وإصلاحها.

أعراف الكتابة

تسهّل الاصطلاحات التدوينية التالية تصفح محتوى هذه الوثيقة.

- يُستخدم **الخط العريض** لإبراز ما يأتي:
  - أسماء مربعات الحوار والنوافذ والشاشات
  - أسماء القوائم المنسدلة ومربعات القوائم
  - أسماء مربعات التحقق والأزرار التبادلية
  - الرموز على الشاشة
  - أسماء المفاتيح على لوحة المفاتيح
  - أسماء الأزرار على الشاشة
- تشير رموز التعداد النقطي (•) إلى:
  - عناصر الإجراءات
  - قائمة البدائل
  - قوائم الخطوات المطلوبة التي لا يلزم ترتيبها تسلسليًا بالضرورة.
- تظهر القوائم ذات الترتيب التسلسلي (مثل تلك التي تصف الإجراءات خطوة بخطوة) على شكل قوائم مرقمة.

اصطلاحات الرموز

أُعدت مجموعة المستندات بهدف توفير مزيد من التلميحات المرئية للقارئ. تُستخدم الرموز الرسومية الآتية في أنحاء مجموعة المستندات. وفي ما يأتي وصف هذه الرموز والمعاني المرتبطة بها.

ملاحظة: يشير النص هنا إلى المعلومات التكميلية التي ينبغي للمستخدم معرفتها، ولا تلزم لإكمال مهمة.

هام: يشير النص هنا إلى المعلومات المهمة التي ينبغي للمستخدم معرفتها.

تنبيه—إصابة العين: ارتدِ نظارة واقية عند تنفيذ مهام معينة مثل تنظيف الجزء الداخلي من الطابعة.

تنبيه—إصابة العين: ارتدِ نظارة واقية عند تنفيذ مهام معينة مثل تثبيت أو إزالة الحلقات ذات شكل E وحلقات الكبس ذات شكل C وحلقات الإطباق والزنبركات وأزرار التثبيت. إذ تكون هذه القطع تحت ضغط شديد، وقد تتطاير عن الجهاز.

تنبيه—تلف المنتج: إذا لم يتم اتباع الإجراء الاحتياطي، فقد يتلف المنتج.

تنبيه: إذا لم ينتبه المستخدم إلى هذا الإجراء الاحتياطي، فقد يتعرض لإصابة بسيطة أو متوسطة.

تنبيه—سطح ساخن: قد يؤدي لمس هذه المنطقة إلى الإصابة بحروق.

تنبيه—تفريغ كهربائي: التزم باحتياطات السلامة المناسبة المتعلقة بالكهرباء الساكنة عند التعامل مع المكونات الحساسة للكهرباء الساكنة مثل لوحات الدارات الكهربائية ورؤوس الطباعة.

تنبيه—صدمة كهربائية: أوقف تشغيل (O) الجهاز وافصله عن مصدر الطاقة قبل تنفيذ هذه المهمة أو هذه الخطوة من المهمة لتجنب خطر الإصابة بصدمة كهربائية.

تحذير: إذا لم يتم تجنب الخطر، فمن الممكن أن يتعرض المستخدم لإصابة خطيرة أو الوفاة.

خطر: إذا لم يتم تجنب الخطر، فسيتعرض المستخدم لإصابة خطيرة أو الوفاة.

ةعباطلا دادعإ

يساعد هذا القسم المستخدِم على الإعداد والتشغيل الأوليَّين للطابعة.

اختيار موقع للطابعة

اختر موقعًا للطابعة يستوفي الشروط الآتية:

- السطح—يجب أن يكون السطح الذي ستوضع الطابعة عليه ثابتًا ومستويًا وواسعًا ومتينًا بما يكفي لحمل الطابعة.

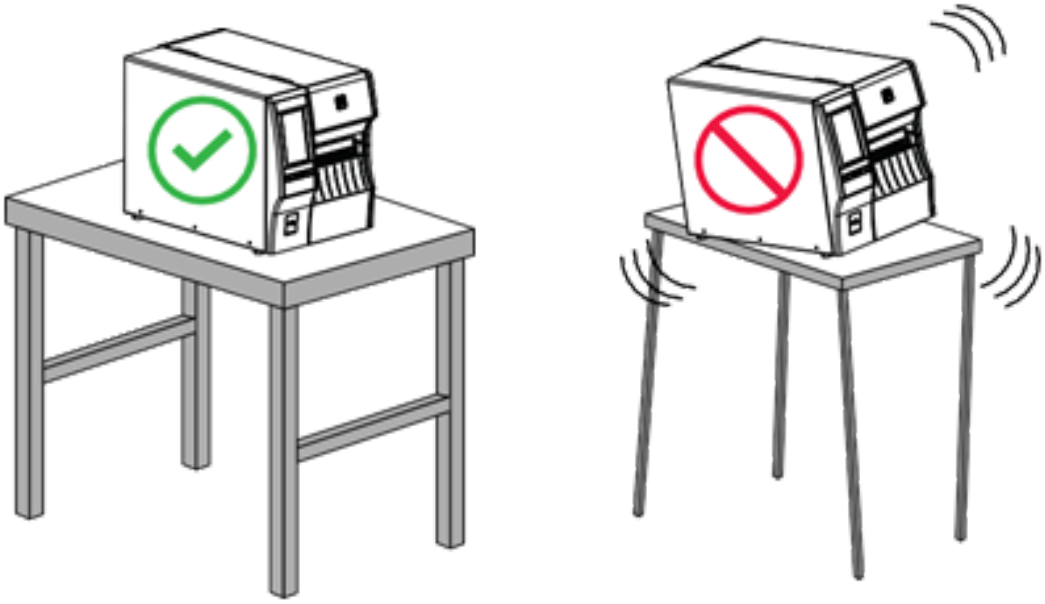

- المساحة—يجب أن تتضمن المنطقة التي ستوضع الطابعة فيها مساحة كافية للتهوية والوصول إلى مكونات الطابعة وموصِّلاتها. للسماح بالتهوية والتبريد المناسبَين، اترك مساحة مفتوحة على كل جوانب الطابعة.

تنبيه: لا تضع أي بطانات أو وسائد خلف الطابعة أو أسفلها؛ لأن ذلك سيحد من تدفق الهواء، وقد يؤدي إلى ارتفاع درجة حرارة الطابعة.

- الطاقة—يجب أن تكون الطابعة على مسافة قريبة من مأخذ طاقة مناسب يمكن الوصول إليه بسهولة.

- واجهات اتصال البيانات—يجب أن تكون الطابعة ضمن نطاق راديو شبكة WLAN (إذا كان ذلك منطبقًا) أو ضمن نطاق كافٍ لتتمكن الموصِّلات الأخرى من الوصول إلى مصدر البيانات (الذي يكون عادةً جهاز كمبيوتر). لمزيد من المعلومات عن الحد الأقصى لأطوال الكبلات والتكوين، راجِع قسم مواصفات واجهات الاتصال بالصفحة 207.
- ظروف التشغيل—صُممت الطابعة لتعمل في نطاق واسع من الظروف البيئية والكهربائية، بما في ذلك المستودعات أو أرضيات المصانع. يوضح الجدول الآتي متطلبات درجة الحرارة والرطوبة النسبية اللازمة للطابعة في أثناء تشغيلها.

الجدول 1 درجة الحرارة والرطوبة التشغيلية

الوضع	درجة الحرارة	الرطوبة النسبية
النقل الحراري	40 إلى 104 درجات فهرنهايت (5 إلى 40 درجة مئوية)	20 إلى 85% من دون تكاثف
الطباعة الحرارية المباشرة	32 إلى 104 درجات فهرنهايت (0 إلى 40 درجة مئوية)	

طلب المستلزمات والملحقات

عليك شراء مستلزمات معينة قبل إعداد الطابعة، ويمكنك اختيار شراء ملحقات للطابعة.

لا تأتي العناصر الآتية التي ستحتاج إليها مع الطابعة:

- كبلات الاتصال/الشبكة (مثل Ethernet التسلسلي أو السلكي) بخلاف USB
- الوسائط
- الشريط (إذا كانت الطابعة مزوّدة بخيار النقل الحراري)

للحصول على المستلزمات الموصى بها لضمان التشغيل الأمثل للطابعة، انتقل إلى zebra.com/supplies.

الوسائط

يجب أن يكون نوع الوسائط التي تختارها ومقاسها مناسبَين للخيارات المثبتة على الطابعة (راجِع قسم تحديد طريقة معالجة الوسائط بالصفحة 33). راجِع مواصفات الوسائط الخاصة بالطابعة لمعرفة الحد الأدنى لأطوال الملصقات وغيرها من الأمور المهمة التي تجب مراعاتها.

للحصول على أفضل جودة طباعة وأداء مناسب للطابعة عبر مجموعات المنتجات، توصي Zebra بشدة باستخدام مستلزمات معتمدة من Zebra بوصفها جزءًا من الحل الإجمالي. ثمة مجموعة كبيرة من الرزم الورقية والمصنوعة من البولي بروبيلين والبوليستر والفينيل مصمَّمة خصوصًا لتحسين إمكانات الطباعة في الطابعة ومنع تآكل رأس الطباعة مبكرًا. لشراء المستلزمات، انتقل إلى zebra.com/supplies.

يتضمن مسرد المصطلحات مصطلحات متعلقة بالوسائط، مثل الوسائط ذات العلامات السوداء والوسائط ذات الفجوات/الحزوز والوسائط التي ليس لها غلاف خلفي ووسائط RFID والوسائط ذات الطيات المروحية والوسائط الملفوفة. استخدم هذه المصطلحات لمساعدتك على تحديد نوع الوسائط الذي يناسب احتياجاتك.

راجع أيضًا

مواصفات الوسائط

الشريط

ملاحظة: ينطبق هذا القسم فقط على الطابعات المثبَّت عليها خيار النقل الحراري.

هل أحتاج إلى استخدام شريط؟	تعتمد حاجتك إلى استخدام شريط على الوسائط في حد ذاتها. • وسائط النقل الحراري—تتطلب شريطًا. • وسائط الطباعة الحرارية المباشرة—لا تتطلب شريطًا.
كيف يمكنني معرفة ما إذا كانت الوسائط هي وسائط طباعة حرارية مباشرة أم وسائط نقل حراري؟ (راجِع قسمَي الطباعة الحرارية المباشرة بالصفحة 218 والنقل الحراري بالصفحة 225 للاطلاع على التعريفات).	تُعَد أفضل طريقة لمعرفة ذلك هي خدش سطح الوسائط بسرعة بظفرك. إذا ظهرت علامة سوداء في مكان الخدش، فهذا يعني أن الوسائط هي وسائط طباعة حرارية مباشرة وأنك لست بحاجة إلى شريط.
ما نوع الشريط الذي يمكنني استخدامه؟	تستطيع هذه الطابعة استخدام شريط مطلي من الخارج فقط، إلا إذا اشتريت المحور الاختياري الذي يسمح باستخدام الشريط المطلي من الداخل وثبَّتته. اتصل بموزع Zebra المعتمد لديك للحصول على معلومات عن الطلب.
كيف يمكنني معرفة أي وجهي الشريط هو الوجه المطلي؟	استخدم إحدى الطريقتين الآتيتين لتحديد أي جانب من الشريط مطلي: • إجراء اختبار المادة اللاصقة بالصفحة 71. • إجراء اختبار خدش الشريط بالصفحة 71.

كتيفة واقي المنفذ والكابل

لتعزيز متانة الطابعة وطول عمرها، ضع في اعتبارك استخدام كتيفة واقي المنفذ والكابل المصممة خصيصًا (تُباع بشكل منفصل). يوفر هذا الملحق حماية قوية لوصلات ومنافذ كابل الطابعة، ما يحميها من التلف والتآكل العرضي.

يتضمن واقي المنفذ والكابل الميزات الرئيسية التالية:

- **بنية متينة:** مصنوع من مواد مقولبة محقونة عالية الجودة لضمان حماية طويلة الأمد.
- **سهولة التركيب:** يتضمن الطقم جميع المكونات الضرورية، والبراغي، وأحزمة "الخطاف والحلقة" القابلة لضبط الموضع، ما يسمح لك بزيادة حماية الطابعة بسرعة وبأقل وقت ممكن من التعطل.
- **مواءمة عالمية:** متوافقة مع جميع طُرز ZT411 وZT411R وZT421 وZT421R.

كتيفة واقي المنفذ والكابل (رقم القطعة Zebra P1105147-038) هي ملحق اختياري يجب شراؤه بشكل منفصل. للحصول على المزيد من المعلومات عن شراء الطقم، اتصل بممثل Zebra المعتمد.

فحص محتويات الصندوق

تأكد من أن صندوق الطابعة يحتوي على كل العناصر التي تحتاج إلى إعدادها.

هام: لا تتحمل Zebra Technologies مسؤولية أي تلف يحدث خلال شحن الجهاز، ولن تصلح هذا التلف بموجب الضمان.

1. أخرِج الطابعة من الصندوق بعناية، وتحقق من أن العناصر الآتية مضمنة في الصندوق مع الطابعة:

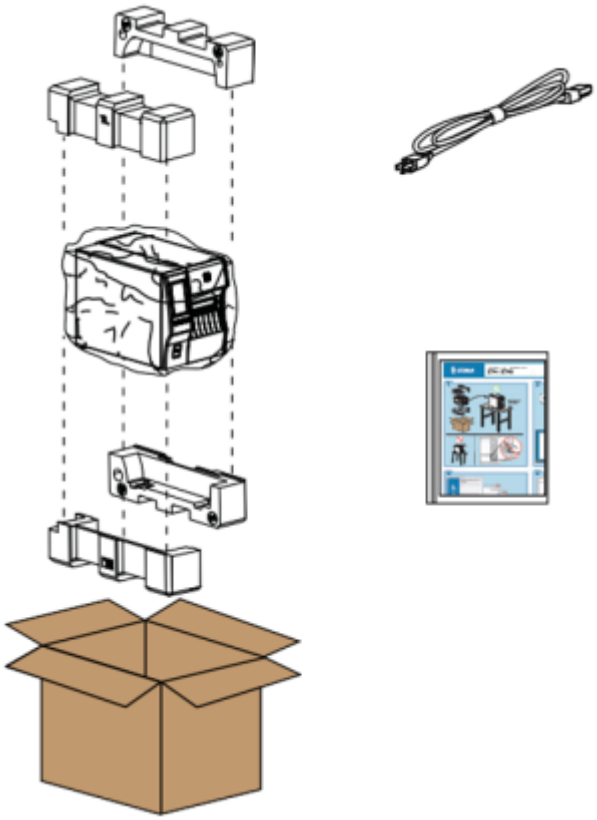

قد يتم تضمين عناصر إضافية، حسب الخيارات التي تم طلبها مع الطابعة.

2. في حال فقدان أي عنصر، أبلغ موزع Zebra المعتمد لديك.
3. أزِل غلاف الطابعة على الفور، وافحصها بحثًا عن أي تلف ناتج عن الشحن.
   - احتفظ بجميع مواد التعبئة.
   - افحص كل الأسطح الخارجية للتأكد من عدم وجود تلف بها.
   - ارفع باب الوسائط وافحص حجرة الوسائط بحثًا عن أي تلف في المكونات.
4. إذا اكتشفت تلفًا ناتجًا عن الشحن عند الفحص:
   - أبلغ شركة الشحن على الفور وقدم تقريرًا بالتلف.
   - احتفظ بكل مواد التعبئة من أجل قيام شركة الشحن بالفحص.
   - أبلغ موزع Zebra المعتمد لديك.
5. يتم شحن الطابعة بصحبة عدد من العناصر الواقية للشحن، ويشمل ذلك غلافًا بلاستيكيًا على النافذة الشفافة لباب الوسائط. قبل تشغيل الطابعة، أزِل عناصر الحماية هذه.

توصيل الطابعة بجهاز

بعد إعدادك الطابعة، تصبح مستعدًا لتوصيل الطابعة بجهازك (مثل الكمبيوتر أو الهاتف أو الجهاز اللوحي).

التوصيل بهاتف أو جهاز لوحي

نزِّل تطبيق Zebra Printer Setup Utility المجاني على جهازك.

- أجهزة Android
- أجهزة Apple

تدعم التطبيقات الأنواع الآتية من عمليات الاتصال:

- بلوتوث كلاسيكي
- بلوتوث منخفض الطاقة (LE)
- شبكة سلكية/Ethernet
- شبكة لا سلكية
- USB في أثناء التنقل

للحصول على أدلة المستخدم الخاصة بهذه الأدوات المساعدة لإعداد الطابعة، انتقل إلى zebra.com/setup.

تثبيت برامج التشغيل والاتصال بكمبيوتر يعمل بنظام Windows

لاستخدام الطابعة مع جهاز كمبيوتر يعمل بنظام Microsoft Windows، يجب عليك تثبيت برامج التشغيل الصحيحة أولًا.

هام: يمكنك توصيل الطابعة بجهاز الكمبيوتر باستخدام أي من الاتصالات المتوفرة لديك. ومع ذلك، تجنب توصيل أي كبلات من جهاز الكمبيوتر إلى الطابعة إلى أن يتم توجيهك إلى ذلك. لأنك إذا وصلتها في الوقت الخطأ، فلن تثبِّت الطابعة برامج تشغيل الطابعة الصحيحة. لإصلاح تثبيت برامج التشغيل غير الصحيحة، راجِع ما يجب فعله إذا نسيتَ تثبيت برامج تشغيل الطابعة أولًا بالصفحة 29.

تثبيت برامج التشغيل

اتبع هذه الخطوات لتثبيت برامج التشغيل الصحيحة.

1. انتقل إلى zebra.com/drivers.
2. انقر فوق **Printers (الطابعات)**.
3. حدد طراز الطابعة.
4. في صفحة منتج الطابعة، انقر فوق **Drivers (برامج التشغيل)**.
5. نَزّل برنامج التشغيل المناسب لنظام Windows.

يُضاف الملف التنفيذي لبرنامج التشغيل (مثل `zd86423827-certified.exe`) إلى مجلد التنزيل لديك.

6. شغِّل الملف التنفيذي واتبع المطالبات.

عند اكتمال الإعداد، يمكنك اختيار إضافة كل برامج التشغيل إلى النظام (**Configure System (تكوين النظام)**) أو إضافة/تكوين طابعات محددة (راجِع قسم تشغيل معالج تثبيت الطابعة).

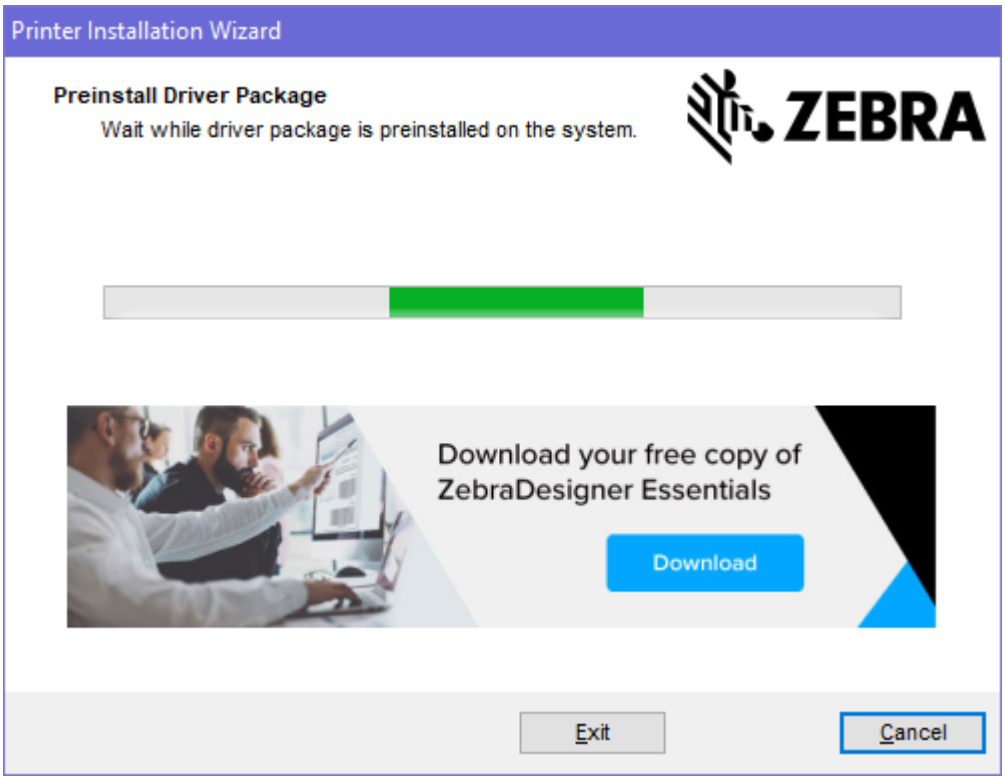

7. حدد **Configure System (تكوين النظام)**، ثم انقر فوق **Finish (إنهاء)**.

يثبت Printer Installation Wizard (معالج تثبيت الطابعة) برامج التشغيل.

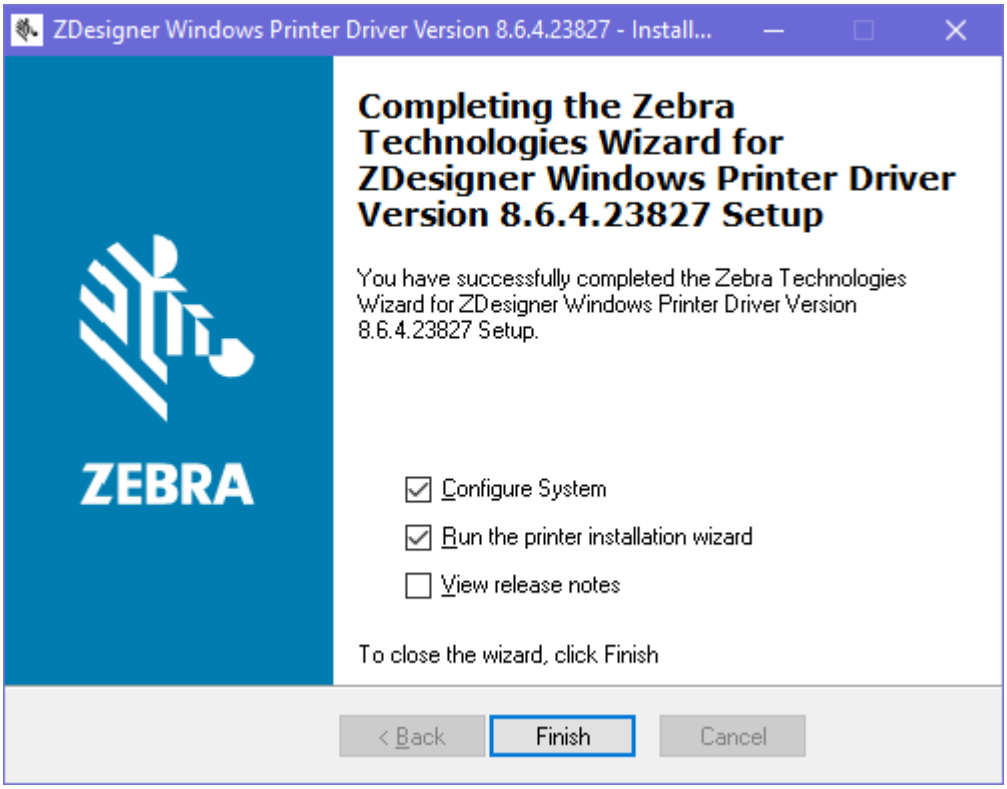

تشغيل معالج تثبيت الطابعة

1. على الشاشة الأخيرة من مثبِّت برنامج التشغيل، اترك الخيار **Run the Printer Installation Wizard (تشغيل معالج تثبيت الطابعة)** محدَّدًا، ثمّ انقر فوق **Finish (إنهاء)**.

سيظهر معالج تثبيت الطابعة.

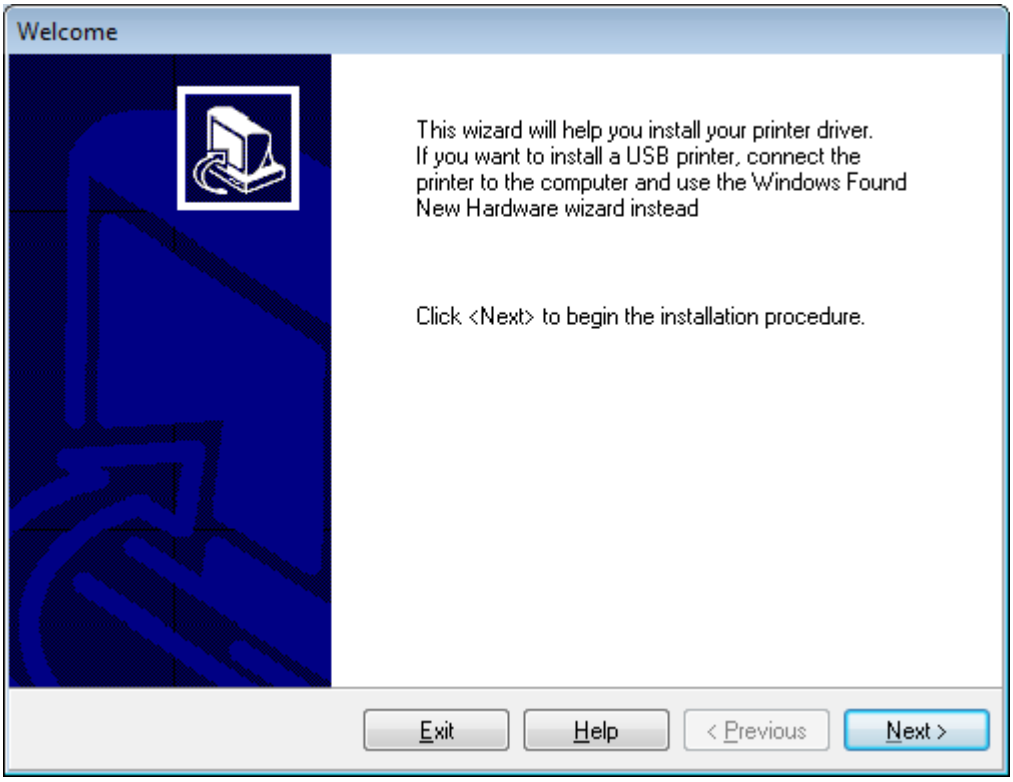

2. انقر فوق **Next (التالي)**.

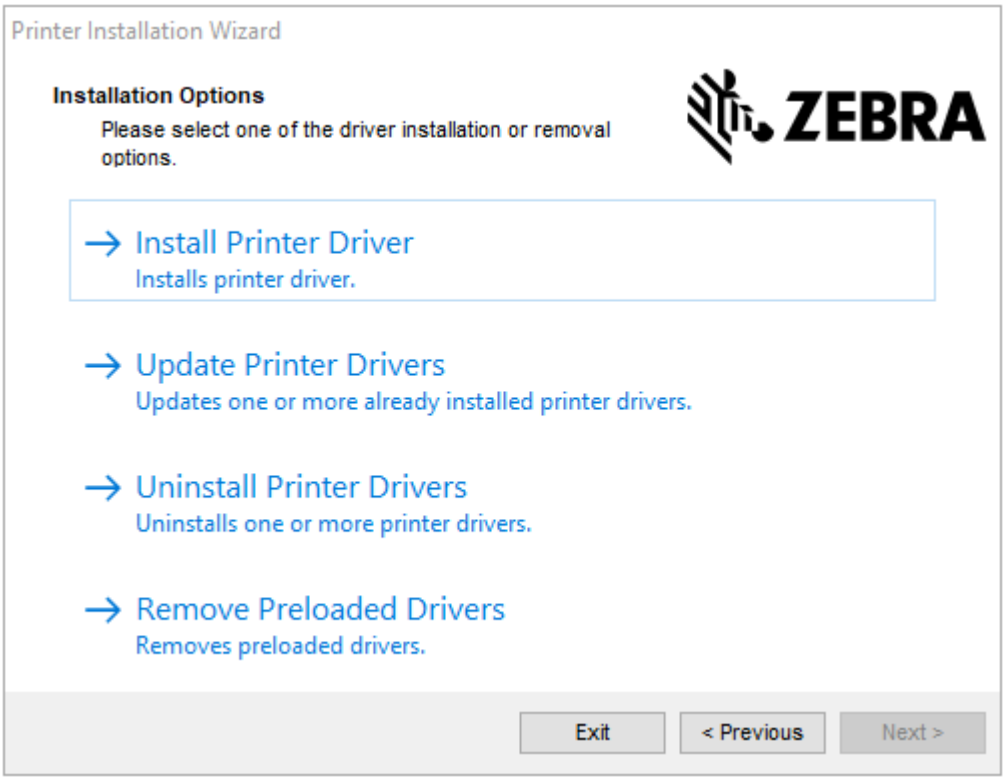

3. انقر فوق **Install Printer Driver (تثبيت برنامج تشغيل الطابعة)**.

ستظهر اتفاقية الترخيص.

4. اقرأ شروط اتفاقية الترخيص ووافِق عليها، ثم انقر فوق **Next (التالي)**.

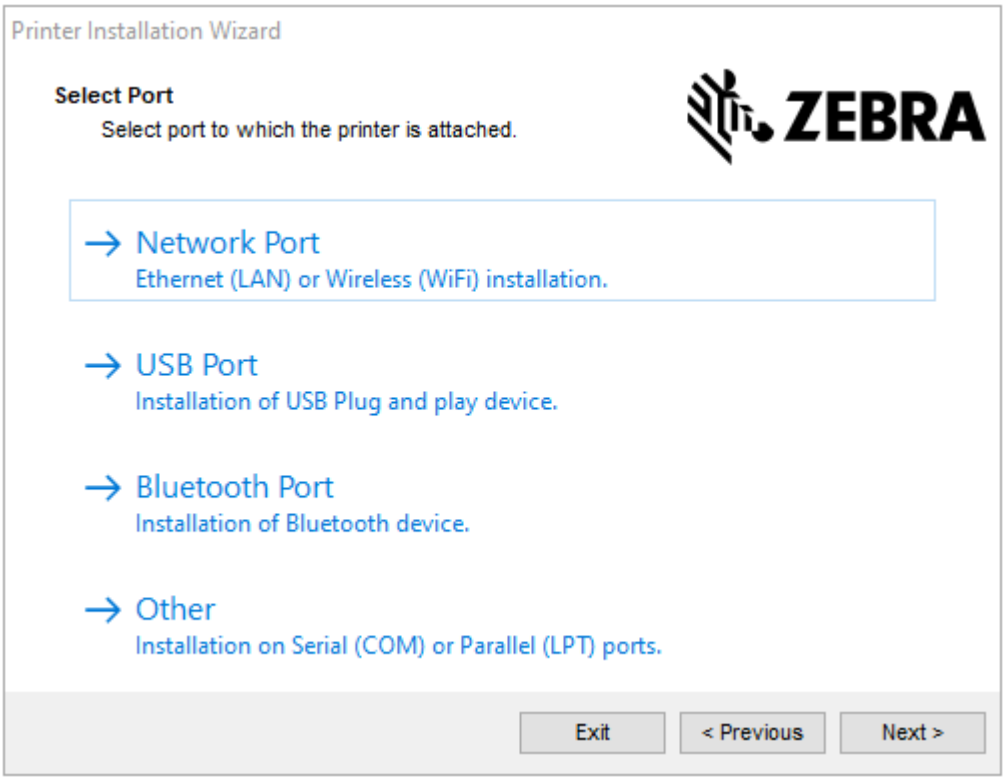

5. حدِّد خيار الاتصال الذي تريد تكوينه للطابعة:

- منفذ الشبكة—لتثبيت الطابعات باستخدام اتصال شبكة Ethernet (LAN) أو الشبكة اللاسلكية (Wi-Fi). انتظر حتى يمسح برنامج التشغيل الشبكة المحلية لديك بحثًا عن الأجهزة، واتبع المطالبات. إذا لزم الأمر، فعيِّن القيم حسب الإرشادات الواردة في قسم الاتصال بالشبكة من خلال منفذ Ethernet في الطابعة بالصفحة 23 أو في قسم توصيل الطابعة بالشبكة اللاسلكية بالصفحة 26.
- منفذ USB—لتثبيت الطابعات المتصلة بكبل USB. صِل الطابعة بجهاز الكمبيوتر كما هو موضح في قسم الاتصال بالكمبيوتر باستخدام منفذ USB في الطابعة بالصفحة 20. إذا كانت الطابعة متصلة بالفعل وقيد التشغيل، فقد تحتاج إلى إزالة كبل USB وتثبيتها مرة أخرى. سيبحث برنامج التشغيل تلقائيًا عن طراز الطابعة المتصلة.
- منفذ بلوتوث—لتثبيت الطابعات المزوَّدة باتصال بلوتوث.
- غير ذلك—للتثبيت باستخدام نوع آخر من الكبلات، مثل الكبل المتوازي (LPT) والتسلسلي (COM). لا يلزم إجراء تكوين إضافي.

6. حدد طراز الطابعة ودقتها إذا طُلِب منك ذلك.

يظهر الطراز والدقة على ملصق يحمل رقم القطعة على الطابعة ويوجد عادةً تحت حامل الإمداد بالوسائط. ستظهر المعلومات بالتنسيق الآتي:

```
Part Number: XXXXXxY – xxxxxxxx
```

حيث

XXXXX = طراز الطابعة وY = دقة الطابعة (2 = 203 نقاط لكل بوصة، 3 = 300 نقطة لكل بوصة، 6 = 600 نقطة لكل بوصة).

على سبيل المثال، في رقم القطعة xxxxxxxx – ZT411x3، يشير ZT411 إلى أن الطابعة من طراز ZT411، ويشير 3 إلى أن دقة رأس الطباعة 300 نقطة لكل بوصة.

الاتصال بالكمبيوتر باستخدام منفذ USB في الطابعة

1. بعد أن تثبِّت برامج التشغيل، أزِل الملصق الذي يغطي منفذ USB.

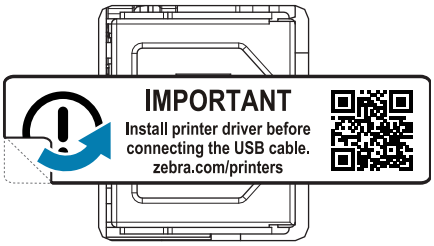

2. صِل سلك USB بمنفذ USB الموجود في الطابعة.

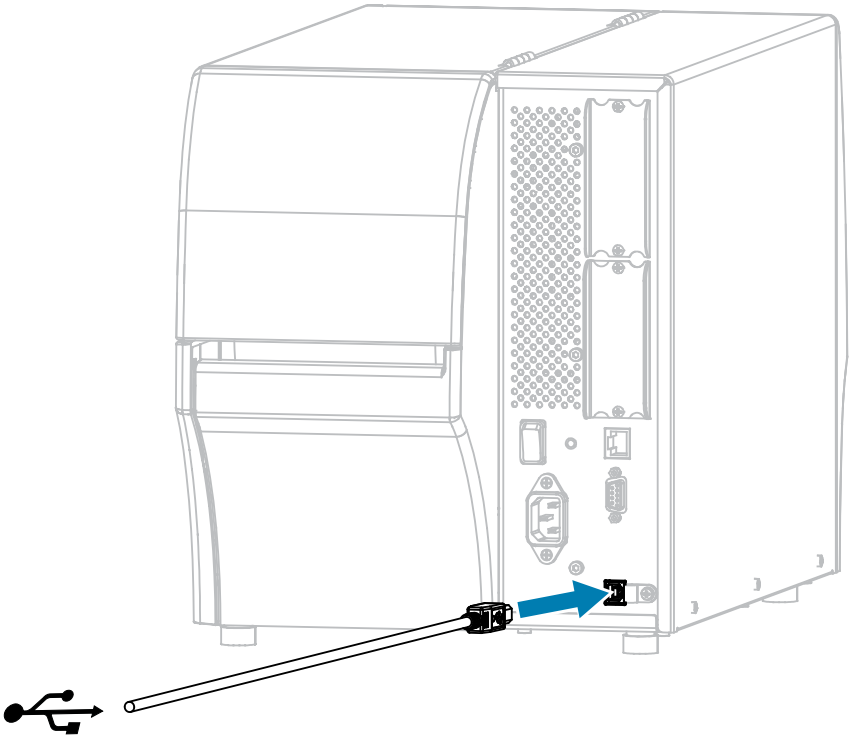

3. صِل الطرف الآخر من سلك USB بالكمبيوتر.

4. صِل سلك طاقة التيار المتردد بموصِّل طاقة التيار المتردد الموجود في الجزء الخلفي من الطابعة.

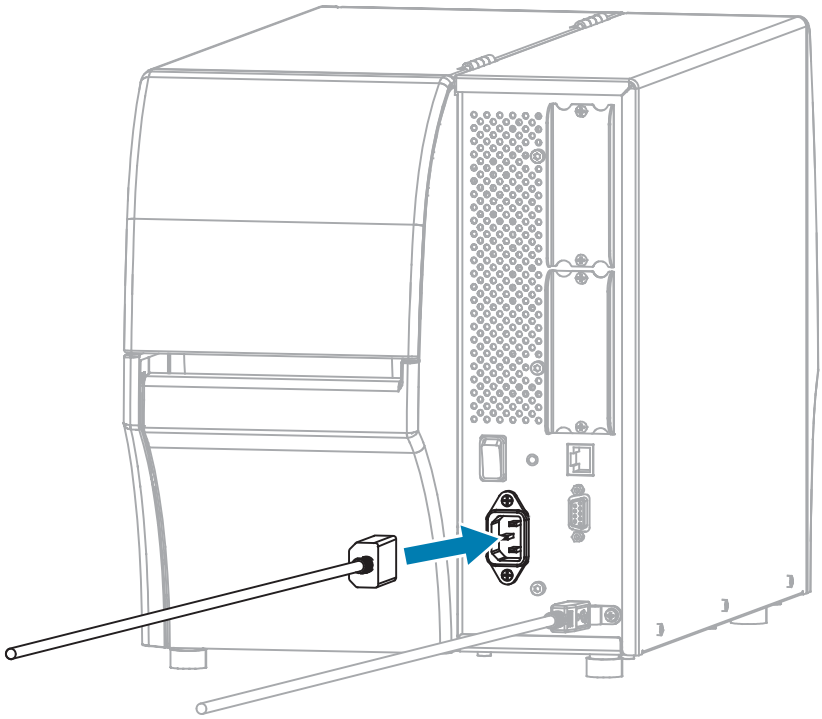

5. عند الرغبة، قم بتركيب كتيفة واقي المنفذ والكابل (رقم القطعة لدى Zebra P1105147-038، تُباع بشكل منفصل). للحصول على معلومات الشراء، اتصل بممثل Zebra المعتمد.

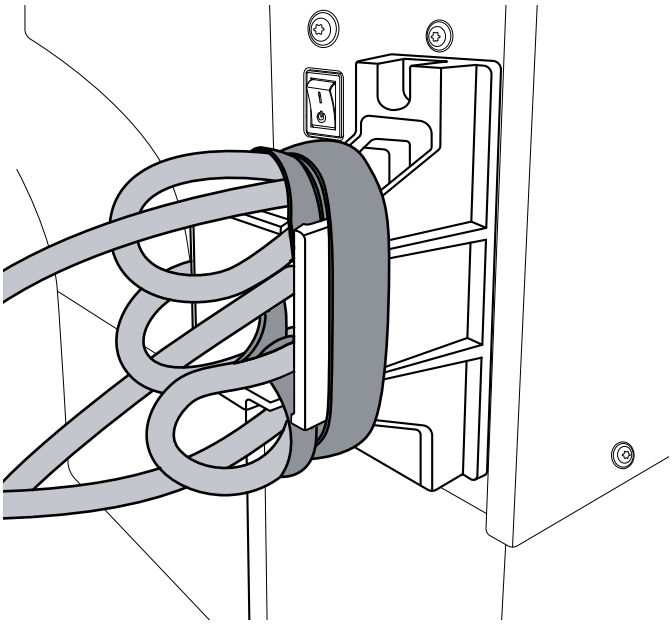

6. صِل سلك طاقة التيار المتردد بمأخذ طاقة مناسب.

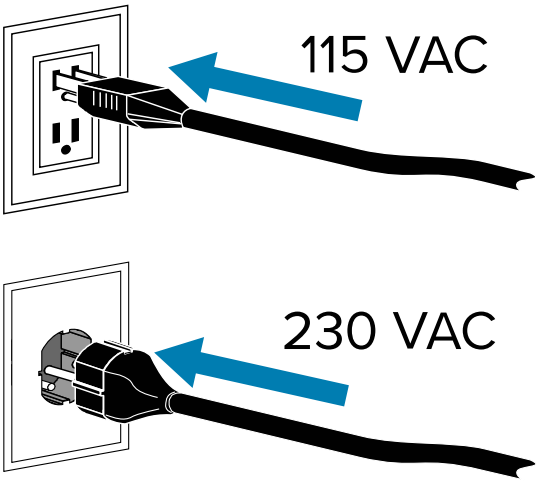

7. قم بتشغيل (**I**) الطابعة.

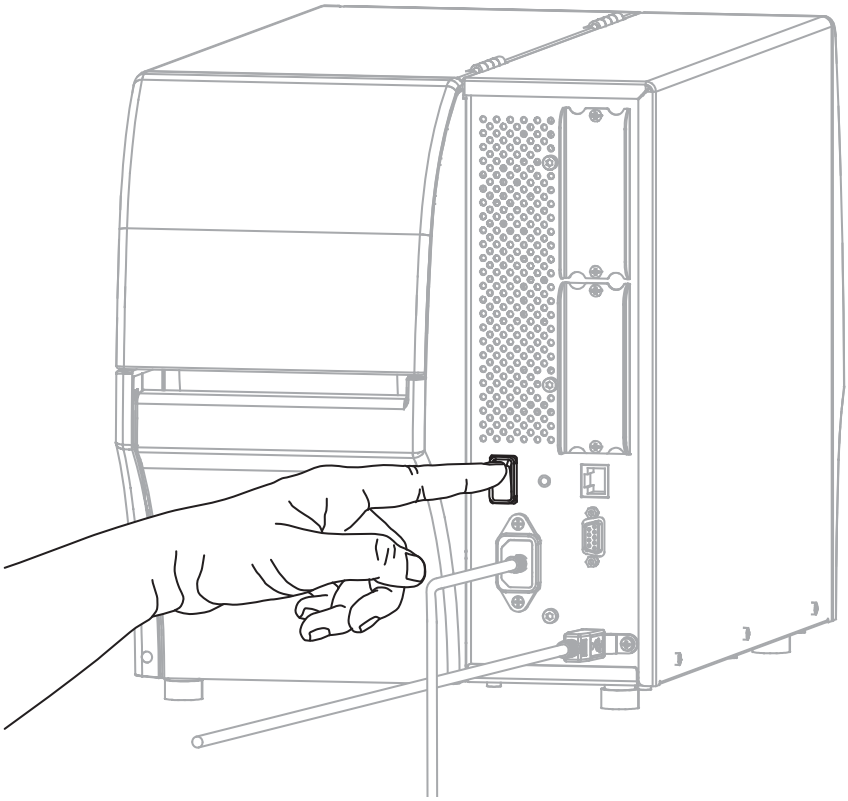

بينما يبدأ تشغيل الطابعة، يكمل الكمبيوتر تثبيت برنامج التشغيل ويتعرف على الطابعة.

تنبيه—تلف المنتج: إذا كنت بحاجة إلى تشغيل دورة الطابعة، فاسمح لها ببدء التشغيل بالكامل أولًا. بعد إيقاف تشغيل الطابعة، انتظر لمدة 30 ثانية قبل إعادة تشغيلها. قد يؤدي تشغيل الطابعة بسرعة كبيرة إلى حدوث مشكلات.

إذا لم تثبِّت برامج التشغيل أولًا، فراجِع قسم ما يجب فعله إذا نسيتَ تثبيت برامج تشغيل الطابعة أولًا بالصفحة 29.

الاتصال بالشبكة من خلال منفذ Ethernet في الطابعة

لاستخدام اتصال ملقم طباعة سلكي (Ethernet)، قد تحتاج إلى تكوين الطابعة للاتصال بشبكة المنطقة المحلية (LAN).

لمزيد من المعلومات عن ملقمات الطباعة من Zebra، راجِع دليل مستخدم ملقم طباعة ZebraNet السلكي واللاسلكي. لتنزيل أحدث إصدار من هذا الدليل، انتقل إلى zebra.com/manuals.

1. بعد تثبيت برامج التشغيل (راجِع قسم تثبيت برامج التشغيل بالصفحة 13)، صِل الطابعة بكبل Ethernet متصل بشبكتك.

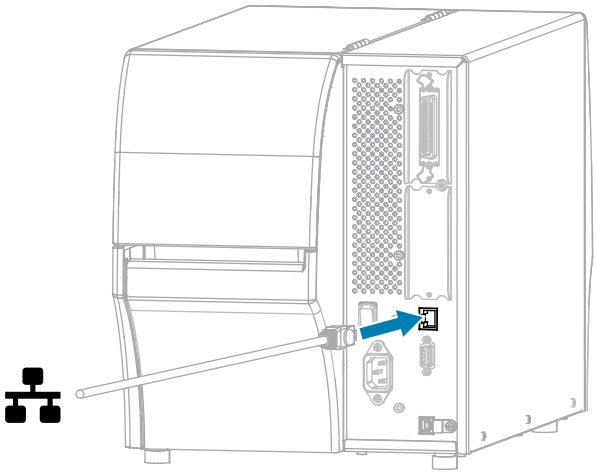

2. صِل سلك طاقة التيار المتردد بموصِّل طاقة التيار المتردد الموجود في الجزء الخلفي من الطابعة.

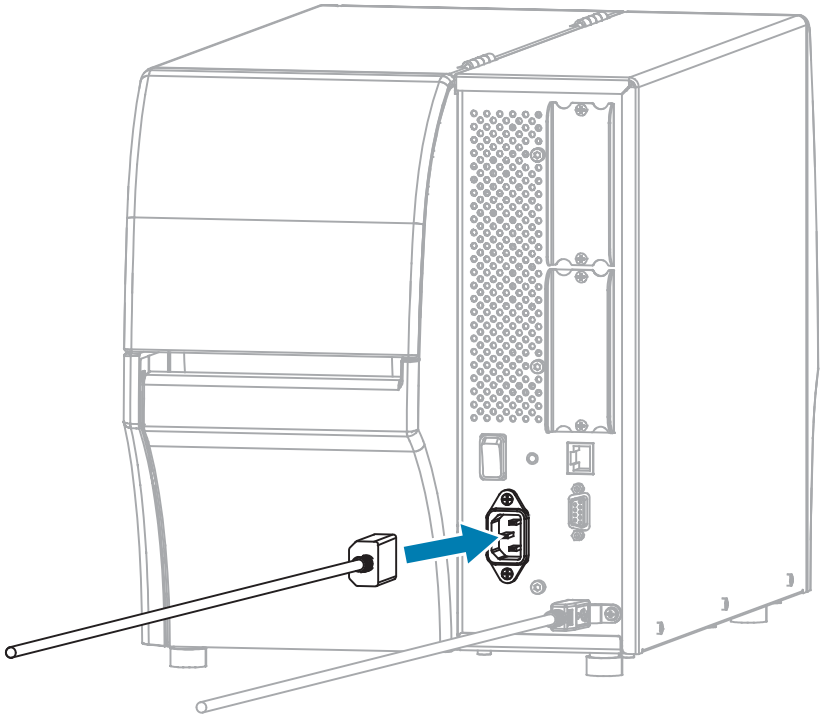

3. عند الرغبة، قم بتركيب كتيفة واقي المنفذ والكابل (رقم القطعة لدى Zebra P1105147-038، تُباع بشكل منفصل). للحصول على معلومات الشراء، اتصل بممثل Zebra المعتمد.

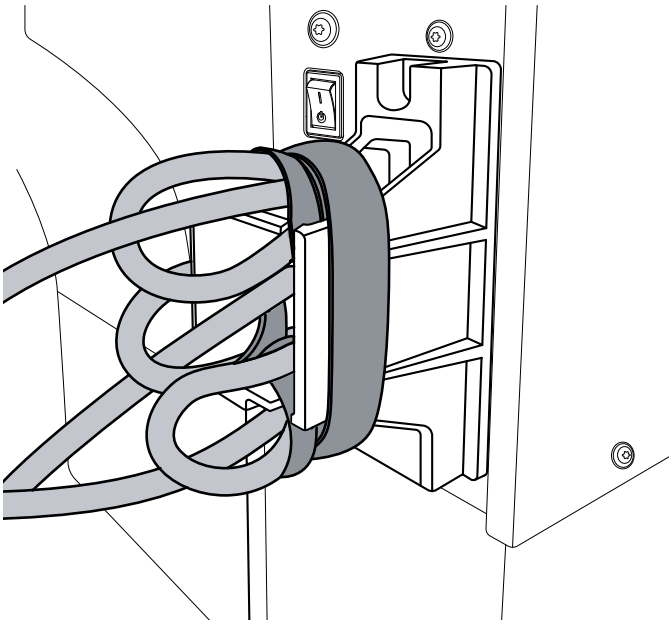

4. صِل سلك طاقة التيار المتردد بمأخذ طاقة مناسب.

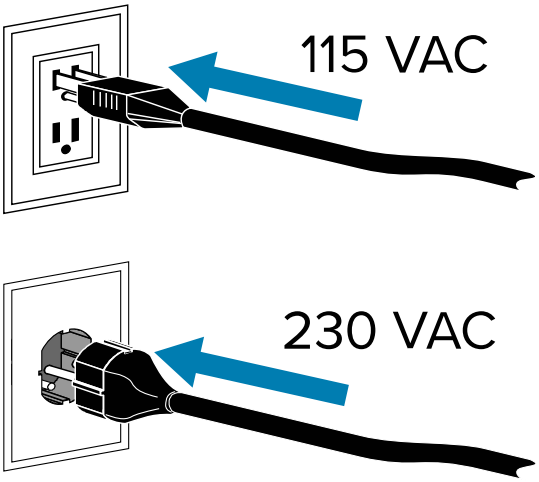

5. قم بتشغيل (**I (I**)) الطابعة.

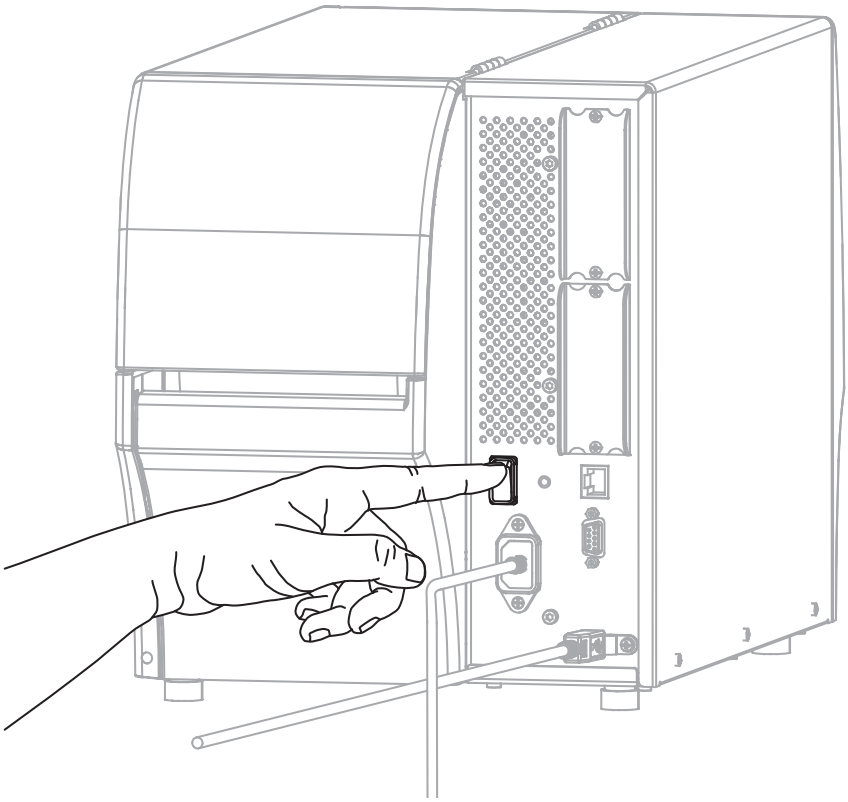

ستحاول الطابعة الاتصال بشبكتك. إذا نجح ذلك، فستملأ بوابة LAN وقيم الشبكة الفرعية الخاصة بك وستحصل على عنوان IP.

تنبيه—تلف المنتج: إذا كنت بحاجة إلى تشغيل دورة الطابعة، فاسمح لها ببدء التشغيل بالكامل أولًا. بعد إيقاف تشغيل الطابعة، انتظر لمدة 30 ثانية قبل إعادة تشغيلها. قد يؤدي تشغيل الطابعة بسرعة كبيرة إلى حدوث مشكلات.

إذا لم تثبِّت برامج التشغيل أولًا، فراجِع قسم ما يجب فعله إذا نسيتَ تثبيت برامج تشغيل الطابعة أولًا بالصفحة 29.

6. على الشاشة الرئيسية، المس علامة التبويب معلومات الطابعة. تحقق من الشاشة لترى ما إذا تم تعيين عنوان IP للطابعة.

إذا كان عنوان IP الخاص بالطابعة هو...	إذًا...
0.0.0.0 أو 000.000.000.000	يكون مصباح الشبكة مطفأً أو أحمر ثابتًا. (راجع مصابيح المؤشرات بالصفحة 169 للحصول على مزيد من المعلومات.) **a.** تحقق من موصِّل Ethernet في الجزء الخلفي من الطابعة. إذا لم يكن ثمة مصباح مضيء أو وامض، فهذا يعني أن اتصال Ethernet ليس نشطًا. تحقق من أن كلا طرفَي السلك موصلان بشكل صحيح، وأن منفذ الشبكة الذي تقوم بالتوصيل به نشط. عند حل هذه المشكلة، يجب أن تتصل الطابعة تلقائيًا. **b.** إذا لزم الأمر، فكوِّن إعدادات الطابعة الآتية لتعيين عنوان IP ثابت ثم إعادة تعيين الشبكة. اتصل بمسؤول الشبكة لمعرفة القيم المناسبة لشبكتك. • Connection (الاتصال) > Wired (سلكي) > Wired IP Protocol (بروتوكول IP سلكي)—لتغيير القيمة من ALL (الكل) إلى PERMANENT (دائم). • Connection (الاتصال) > Wired (سلكي) > Wired Gateway (البوابة السلكية)—لمطابقة قيمة البوابة الخاصة بشبكة LAN. • Connection (الاتصال) > Wired (سلكي) > Wired Subnet (الشبكة الفرعية السلكية)—لمطابقة قيمة الشبكة الفرعية الخاصة بشبكة LAN. • Connection (الاتصال) > Wired (سلكي) > Wired IP Address (عنوان IP السلكي)—لتعيين عنوان IP فريد للطابعة. • IP Address (wired or WLAN) (عنوان IP (سلكي أو WLAN))—لتعيين عنوان IP فريد للطابعة.
أي قيمة أخرى	نجح الاتصال. يعرض مصباح NETWORK (الشبكة) ضوءًا أخضر أو أصفر ثابتًا، تبعًا للشبكة. (راجع مصابيح المؤشرات بالصفحة 169 للحصول على مزيد من المعلومات.)

7. أعِد تعيين الشبكة (راجع Connection (الاتصال) > Networks (الشبكات) > Reset Network (إعادة تعيين الشبكة)) للسماح بتنفيذ التغييرات التي يتم إجراؤها على إعدادات الشبكة.

توصيل الطابعة بالشبكة اللاسلكية

إذا كنت ترغب في استخدام ملقم الطباعة اللاسلكي الاختياري الخاص بالطابعة، فقد تحتاج إلى تكوين الطابعة لتتصل بشبكة المنطقة المحلية اللاسلكية (WLAN) لديك عبر ملقم الطباعة اللاسلكي.

لمزيد من المعلومات عن ملقمات الطباعة من Zebra، راجِع دليل مستخدم ملقم طباعة ZebraNet السلكي واللاسلكي. لتنزيل أحدث إصدار من هذا الدليل، انتقل إلى zebra.com/manuals.

1. ثبِّت برامج التشغيل حسب التعليمات الواردة في قسم تثبيت برامج التشغيل والاتصال بكمبيوتر يعمل بنظام Windows بالصفحة 13.

2. صِل سلك طاقة التيار المتردد بموصِّل طاقة التيار المتردد الموجود في الجزء الخلفي من الطابعة.

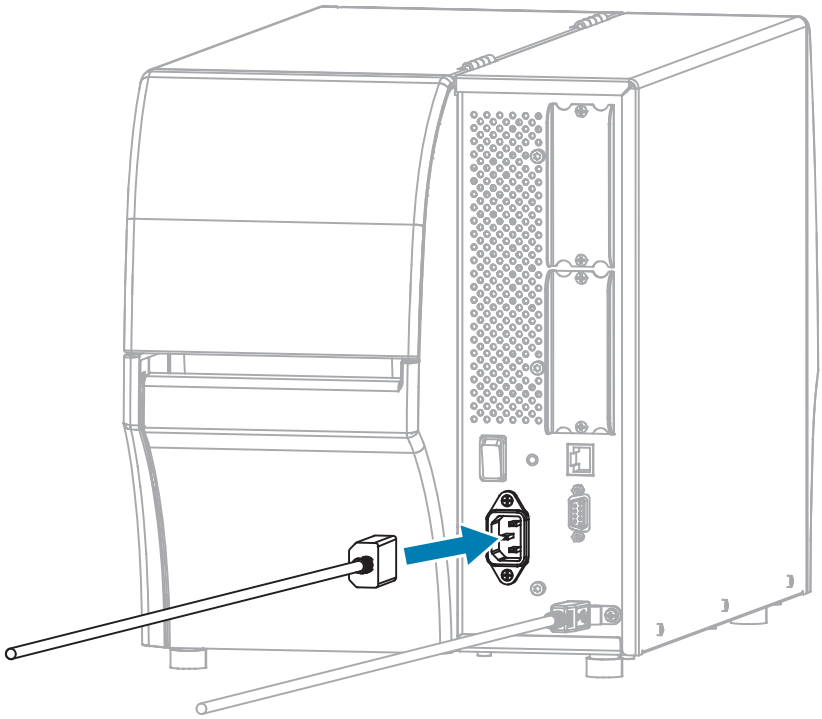

3. صِل سلك طاقة التيار المتردد بمأخذ طاقة مناسب.

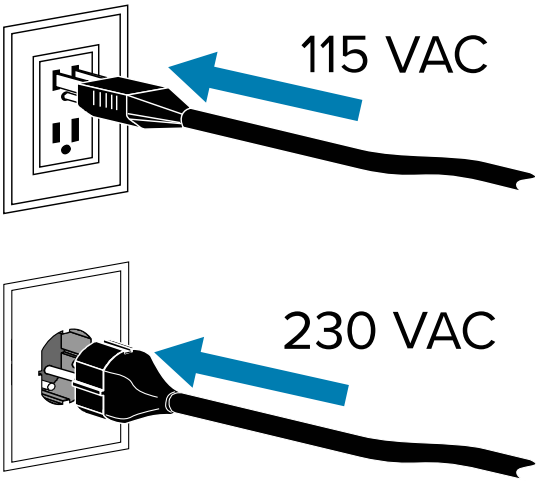

4. شغِّل (**I**) الطابعة.

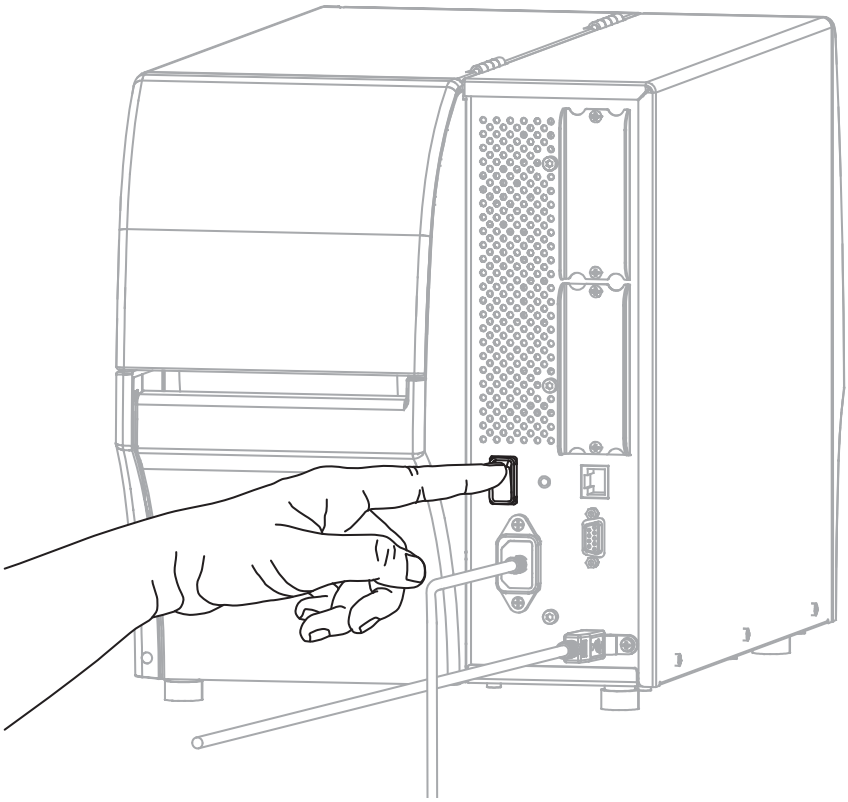

أثناء بدء تشغيل الطابعة، يكمل الكمبيوتر تثبيت برنامج التشغيل ويتعرف على الطابعة.

تنبيه—تلف المنتج: إذا كنت بحاجة إلى إيقاف تشغيل الطابعة وإعادة تشغيلها، فاتركها تعمل بشكل كامل أولًا. ثم بعد إيقاف تشغيلها، انتظر 30 ثانية قبل إعادة تشغيلها. يمكن أن يؤدي إيقاف تشغيل الطابعة وإعادة تشغيلها بسرعة كبيرة إلى حدوث مشكلات.

إذا لم تثبِّت برامج التشغيل أولًا، فراجِع قسم ما يجب فعله إذا نسيتَ تثبيت برامج تشغيل الطابعة أولًا بالصفحة 29.

5. إذا لزم الأمر، فحدد قيمة ESSID التي تطابق القيمة التي يستخدمها الموجِّه اللاسلكي لديك. راجِع مسؤول الشبكة لمعرفة قيمة ESSID التي يجب استخدامها. راجِع Connection (الاتصال) > Networks (الشبكات) > ESSID لمعرفة طرق تغيير القيمة.

6. إذا لزم الأمر، فكوِّن إعدادات الطابعة الآتية. اتصل بمسؤول الشبكة لمعرفة القيم الصحيحة لشبكتك.

- Connection (الاتصال) > WLAN > WLAN Gateway (بوابة WLAN)—لمطابقة قيمة البوابة الخاصة بشبكة WLAN.
- Connection (الاتصال) > WLAN > WLAN Subnet (شبكة WLAN الفرعية)—لمطابقة قيمة الشبكة الفرعية الخاصة بشبكة WLAN.

7. أعِد تعيين الشبكة (راجِع Connection (الاتصال) > Networks (الشبكات) > Reset Network (إعادة تعيين الشبكة)) للسماح بتنفيذ التغييرات التي يتم إجراؤها على إعدادات الشبكة.

8. إذا ما زالت الطابعة غير قادرة على الاتصال، ففكر في تعيين عنوان IP ثابت من خلال تكوين الإعدادات الإضافية الآتية ثم أعِد تعيين الشبكة مرة أخرى. اتصل بمسؤول الشبكة لمعرفة القيم الصحيحة لشبكتك.

- Connection (الاتصال) > WLAN > WLAN IP Protocol (بروتوكول IP لشبكة WLAN)—لتغيير القيمة من ALL (الكل) إلى PERMANENT (دائم).
- Connection (الاتصال) > WLAN > WLAN IP Address (عنوان IP لشبكة WLAN)—لتعيين عنوان IP فريد للطابعة.

ما يجب فعله إذا نسيتَ تثبيت برامج تشغيل الطابعة أولًا

إذا قمت بتوصيل طابعة Zebra قبل تثبيت برامج التشغيل، فستظهر الطابعة كجهاز Unspecified (غير محدد).

1. اتبع التعليمات الواردة في قسم تثبيت برامج التشغيل والاتصال بكمبيوتر يعمل بنظام Windows بالصفحة 13 لتنزيل برامج التشغيل وتثبيتها.
2. من قائمة Windows، افتح Control Panel (لوحة التحكم).
3. انقر فوق **Devices and Printers (الأجهزة والطابعات)**.

في هذا المثال، تمثل MZ320 طابعة Zebra مثبتة بشكل غير صحيح.

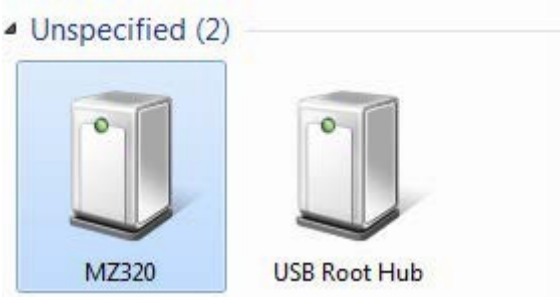

4. اضغط بزر الماوس الأيمن على الجهاز وحدد **Properties (الخصائص)**.

يتم عرض خصائص الجهاز.

5. انقر فوق علامة التبويب **Hardware (الأجهزة)**.

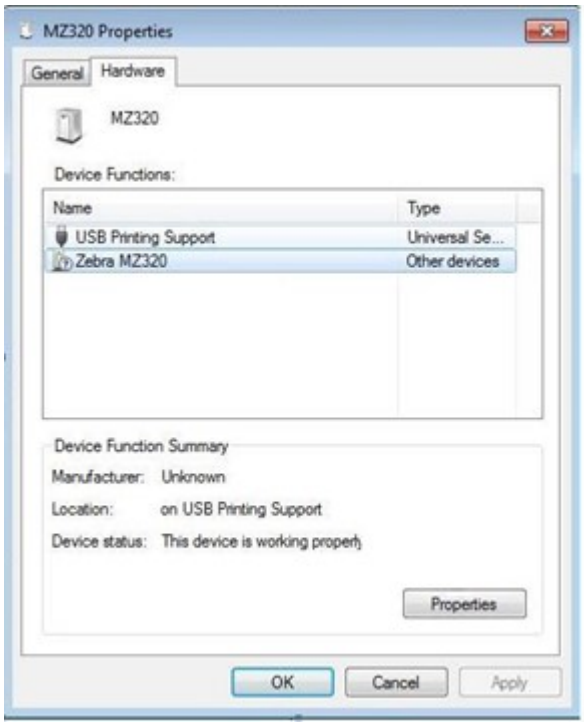

6. حدد طابعة Zebra في قائمة **Device Functions (وظائف الأجهزة)**، ثم انقر فوق **Properties (الخصائص)**.

يتم عرض الخصائص.

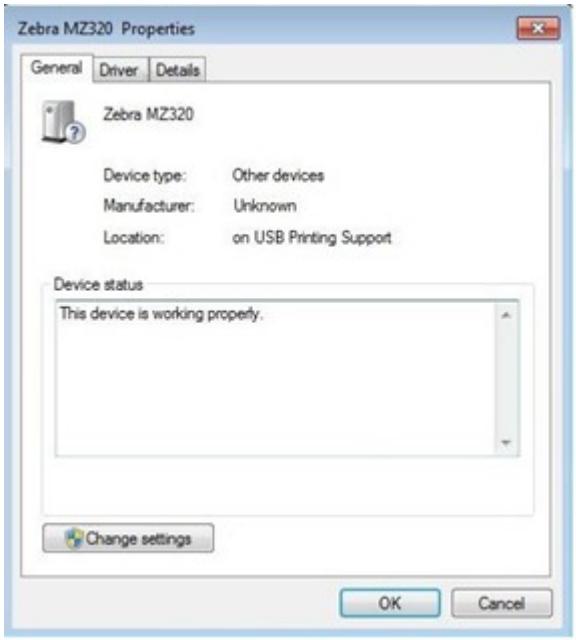

7. انقر فوق **Change settings (تغيير الإعدادات)**، ثم انقر فوق علامة تبويب **Driver (برنامج التشغيل)**.

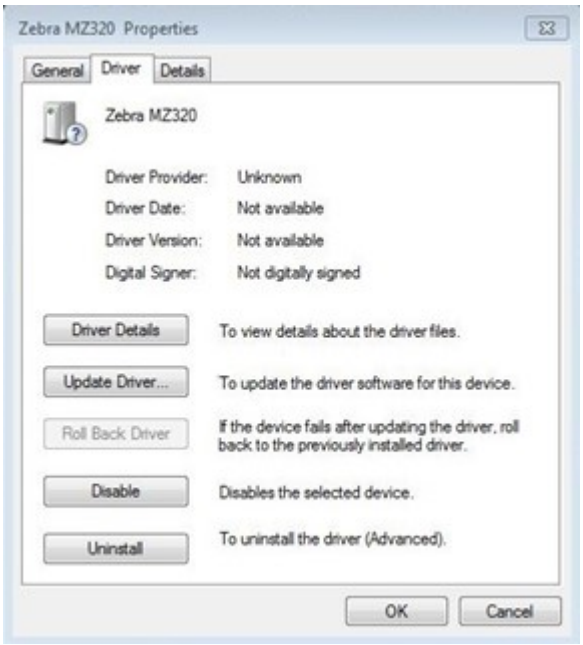

8. انقر فوق **Update Driver (تحديث برنامج التشغيل)**.

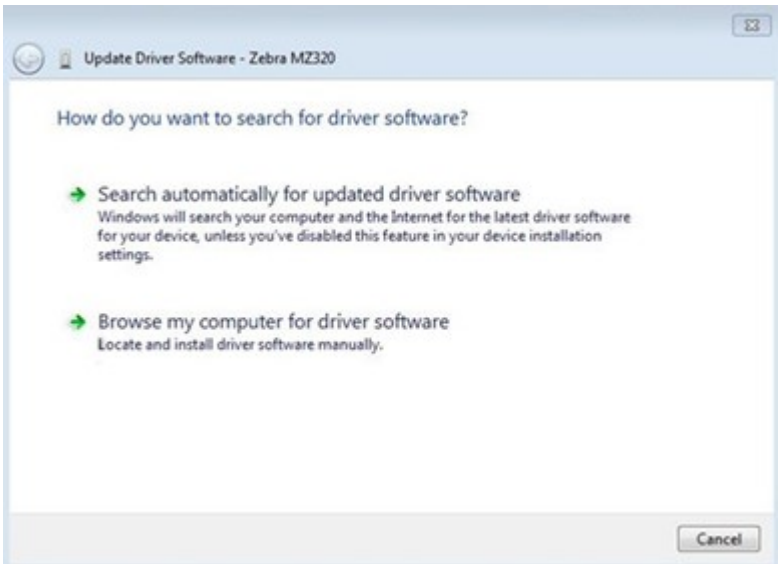

9. انقر فوق **Browse my computer for driver software (استعراض الكمبيوتر بحثًا عن برنامج التشغيل)**.
10. انقر فوق **Browse... (استعراض...)** وانتقل إلى مجلد Downloads (التنزيلات).

11. انقر فوق **OK (موافق)** لتحديد المجلد.

12. انقر فوق **Next (التالي)**.

تم تحديث الجهاز ببرامج التشغيل الصحيحة.

تحديث البرنامج الثابت للطابعة

لاستخدام أحدث الميزات، تأكد من تحديث الطابعة بأحدث البرامج الثابتة لطراز الطابعة. للعثور على أحدث البرامج الثابتة، انتقل إلى صفحة الدعم للطابعة على zebra.com، ثم انقر فوق علامة التبويب **Downloads (التنزيلات)**.

التحقق من إصدار البرنامج الثابت الحالي

يمكنك التحقق من إصدار البرنامج الثابت باستخدام لوحة تحكم الطابعة أو ملصق تكوين الطابعة.

1. على Home Screen (الشاشة الرئيسية) للطابعة، المس**Printer Info (معلومات الطابعة)**.

2. تحقق من أن إصدار Link-OS هو 7.0 أو أحدث.

تحميل أحدث البرامج الثابتة

للحصول على أحدث الميزات، قم بتحديث الطابعة إلى أحدث نظام تشغيل v92.

1. انتقل إلى zebra.com/zt411-info.

2. انقر فوق علامة التبويب**Downloads (التنزيلات)**.

3. انقر فوق إدخال**نظام تشغيل الطابعة v92**في علامة التبويب Downloads (التنزيلات).

4. بالنسبة إلى إدخال ملف `.zip`، انقر فوق**DOWNLOAD (تنزيل)**.

5. اقرأ اتفاقية ترخيص المستخدم النهائي، وانقر فوق المربع لقبول الشروط والأحكام، ثم انقر فوق**DOWNLOAD (تنزيل)**.

6. في مجلد Downloads (التنزيلات)، حدد موقع ملف`V92.xx.xxx.zip`واستخرج المحتويات إلى الكمبيوتر.

7. باستخدام البرنامج أو الأداة المساعدة التي تختارها (مثل الأداة المساعدة ZDownloader، المتوفرة أيضًا في علامة التبويب Downloads (التنزيلات))، قم بتحميل الملف`V92.xx.xxx.zpl`إلى الطابعة.

تقوم الطابعة بتنزيل البرنامج الثابت وتثبيته. عند اكتمال التثبيت، تتم إعادة تشغيل الطابعة.

تحديد طريقة معالجة الوسائط

قبل تحميل الوسائط، حدد طريقة معالجة الوسائط التي تناسب الوسائط التي تستخدمها، وخيارات الطابعة المتوفرة.

الشكل 1 خيارات الطابعة

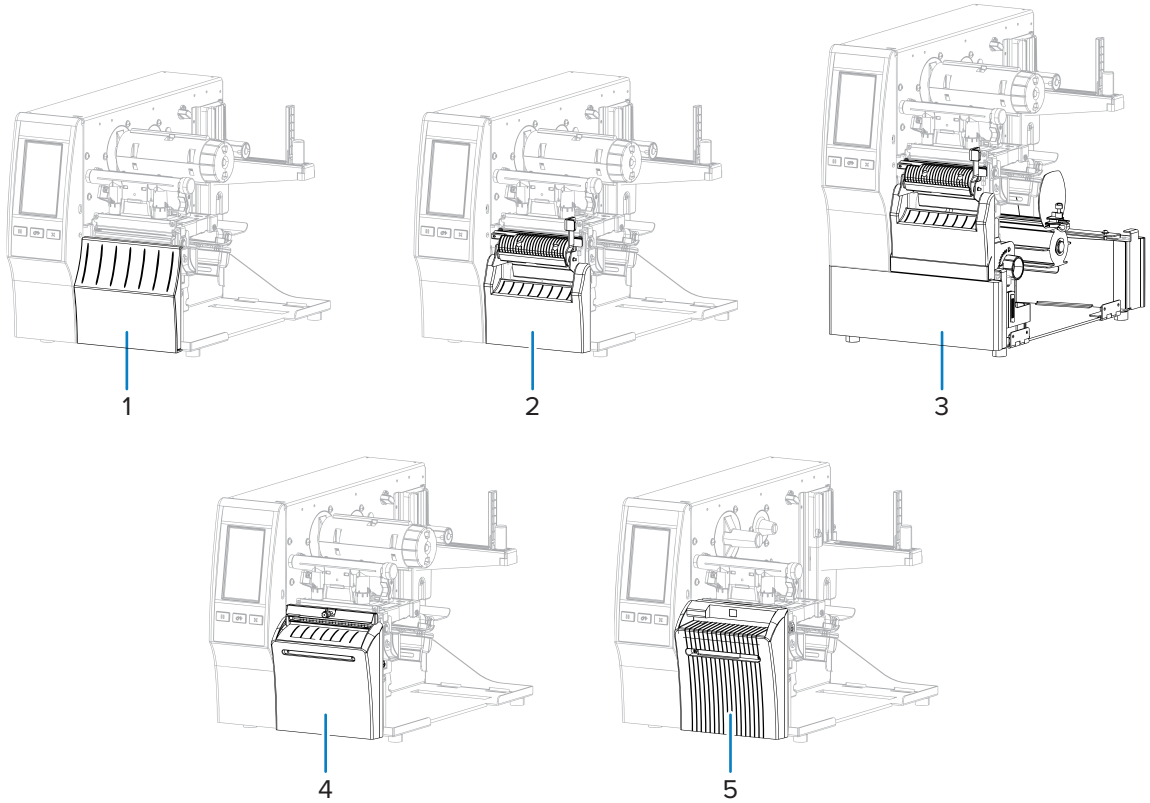

1	الفصل (قياسي)	4	ملحق القاطع الاختياري
2	خيار نزع الملصق مع سحب الغلاف الخلفي	5	خيار القاطع غير المبطن
3	خيار إعادة اللف		

الجدول 2 طرق معالجة الوسائط وخيارات الطابعة

الطريقة	خيار الطابعة المطلوب	الوصف
الفصل	يمكن استخدامه مع أي خيار طابعة ومعظم أنواع الوسائط.	تقوم الطابعة بطباعة تنسيقات الملصق كما هي. يمكن أن يفصل مُشغِّل الطابعة الملصقات المطبوعة عندما تتوقف الطابعة.
نزع الملصق	خيار نزع الملصق أو سحب الغلاف الخلفي أو إعادة اللف	تنزع الطابعة الملصق عن الغلاف الخلفي في أثناء الطباعة، ثم تتوقف مؤقتًا حتى تتم إزالة الملصق. قد يُسمح للغلاف الخلفي الفارغ بالخروج من الجهة الأمامية للطابعة، أو قد يتم لفه على محور سحب الغلاف الخلفي أو محور إعادة اللف.
إعادة اللف	خيار إعادة اللف	تقوم الطابعة بالطباعة من دون التوقف مؤقتًا بين الملصقات. تتم إعادة لف الوسائط على قالب بعد الطباعة. تُستخدم لوحة إعادة اللف لمنع الملصقات من الانفصال عن الغلاف الخلفي.

الجدول 2 طرق معالجة الوسائط وخيارات الطابعة (Continuous)

الطريقة	خيار الطابعة المطلوب	الوصف
القاطع*	ملحق القاطع الاختياري	تقطع الطابعة ما بين الملصقات بعد طباعة كل منها.
القطع المتأخر*	ملحق القاطع الاختياري	تنتظر الطابعة أمر ZPL بالقطع المتأخر (~JK#) قبل أن تقطع آخر ملصق مطبوع.
المطباق	يلزم الاتصال بمنفذ المطباق. هذا الوضع مخصص للاستخدام مع آلة تلصق الملصقات.	تقوم الطابعة بالطباعة عندما تتلقى إشارة من المطباق. يجب على فني الصيانة المعتمدين الرجوع إلى دليل الصيانة للحصول على معلومات إضافية عن واجهة المطباق.
القطع غير المبطن	خيار القاطع غير المبطن*	تقطع الطابعة ما بين الملصقات بعد طباعة كل منها.
القطع المتأخر غير المبطن	خيار القاطع غير المبطن*	تنتظر الطابعة أمر ZPL بالقطع المتأخر (~JK#) قبل أن تقطع آخر ملصق مطبوع.

ملاحظة: * لكي يعمل القاطع غير المبطن كقاطع قياسي على طابعة ذات برنامج ثابت أقدم من الإصدار 7.0، يجب ضبط طريقة معالجة الوسائط (قد تسمى طريقة التجميع) على القاطع.

ملاحظة: تُعَد خيارات نزع الملصقات التي ليس لها غلاف خلفي، وإعادة لف الملصقات التي ليس لها غلاف خلفي، وفصل الملصقات التي ليس لها غلاف خلفي خيارات محفوظة للاستخدام المستقبلي.

1. على الشاشة الرئيسية، المس **Menu (قائمة)** > **Print (طباعة)** > **Image Adjust (تعديل الصورة)** > **Media Handling (معالجة الوسائط)**.

ستظهر خيارات معالجة الوسائط.

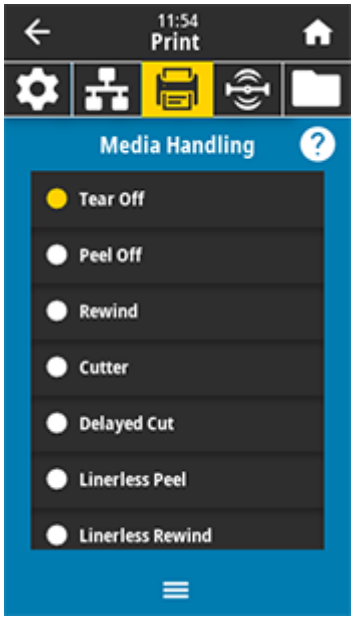

2. حدد طريقة تناسب الوسائط التي تستخدمها، وخيارات الطابعة المتوفرة.
3. المس رمز **Home (الشاشة الرئيسية)** للعودة إلى الشاشة الرئيسية.

راجع أيضًا
قائمة الطباعة

تحميل الوسائط

اتبع التعليمات الواردة في هذا القسم لتحميل الوسائط الملفوفة أو ذات الطيات المروحية بطريقة تجميع الملصقات المناسبة لاحتياجاتك.

هام: أنت لست مضطرًا إلى إيقاف تشغيل الطابعة عند العمل بالقرب من رأس طباعة مفتوح، ولكن Zebra توصي بذلك كإجراء احتياطي. إذا أوقفت تشغيل الطاقة، فستفقد كل الإعدادات المؤقتة، مثل تنسيقات الملصقات، وستتعين عليك إعادة تحميلها قبل استئناف الطباعة.

ملاحظة: مسار الوسائط هو نفسه مسار الوسائط الملفوفة وذات الطيات المروحية.

إدخال الوسائط في الطابعة

1. ارفع باب الوسائط.

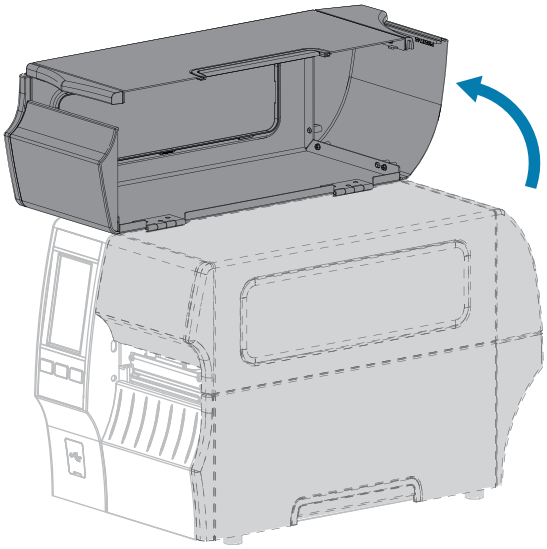

2. أزِل أي بطاقات أو ملصقات ممزقة أو متسخة أو عالقة بفعل مواد لاصقة أو شريط وتخلص منها.

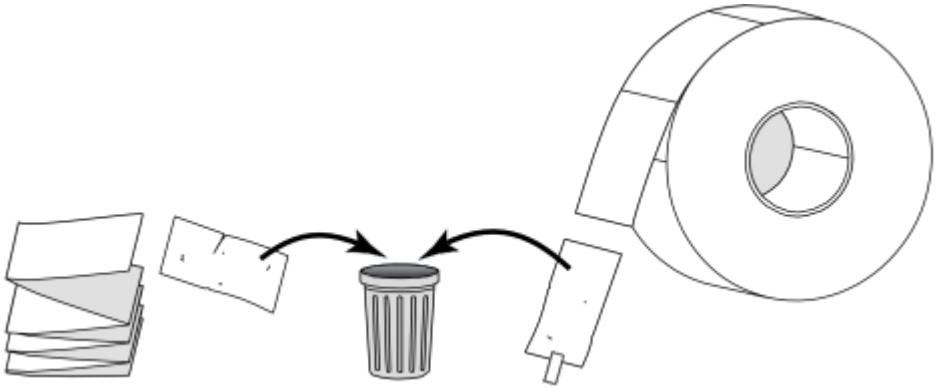

3. اسحب موجِّه الإمداد بالوسائط إلى الخارج بقدر الإمكان.

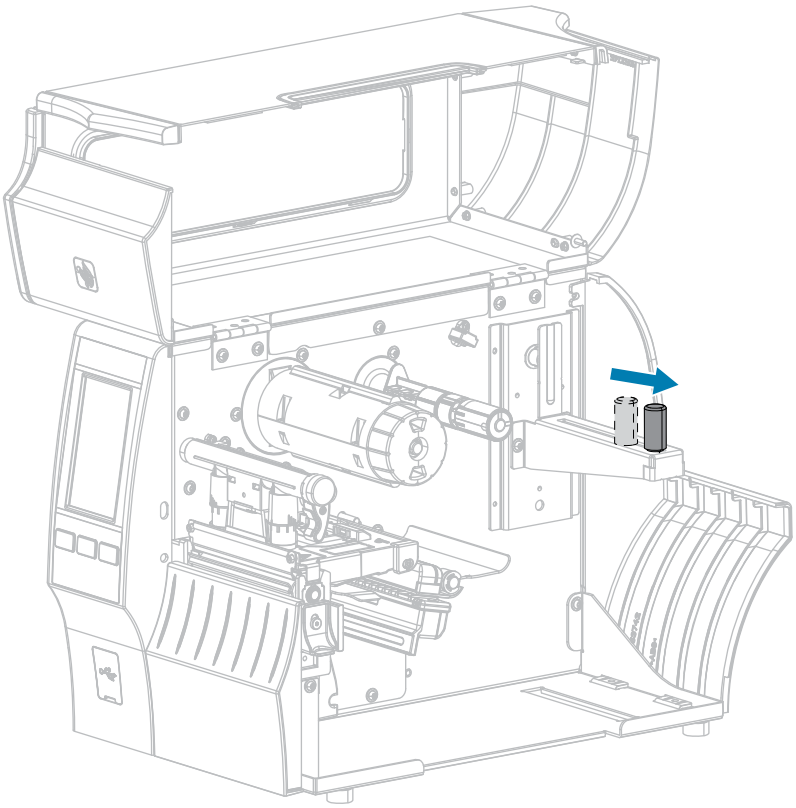

4. أدخِل الوسائط الملفوفة أو ذات الطيات المروحية في الطابعة. يُستخدم مسار تحميل الوسائط نفسه لكل من الوسائط الملفوفة وذات الطيات المروحية، لذا فهذه هي الخطوة الوحيدة التي ستكون مختلفة.

نوع الوسائط	التعليمات
الوسائط الملفوفة	ضع لفة الوسائط على حامل الإمداد بالوسائط. ادفع اللفة إلى الخلف بقدر الإمكان.
الوسائط ذات الطيات المروحية	يمكن تخزين الوسائط ذات الطيات المروحية خلف الطابعة أو تحتها. تبعًا لمكان تخزين الوسائط، زوِّد الطابعة بالوسائط إما من الخلف أو عبر فتحة الوصول السفلية، ثم علقها على حامل الإمداد بالوسائط.

التزويد من الخلف	التزويد من أسفل
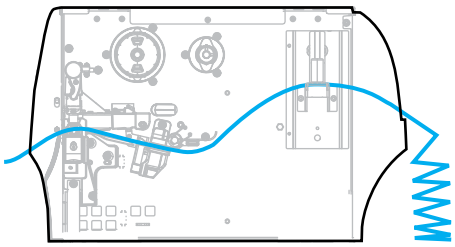	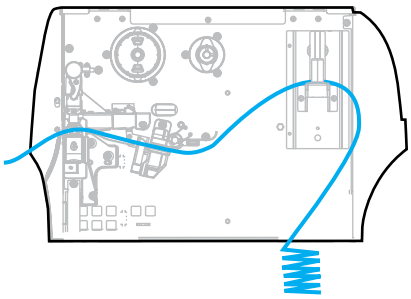

5. ما طريقة التجميع التي تستخدمها؟ (راجِع قسم تحديد طريقة معالجة الوسائط بالصفحة 33).

في حال استخدام...	إذًا...
الفصل 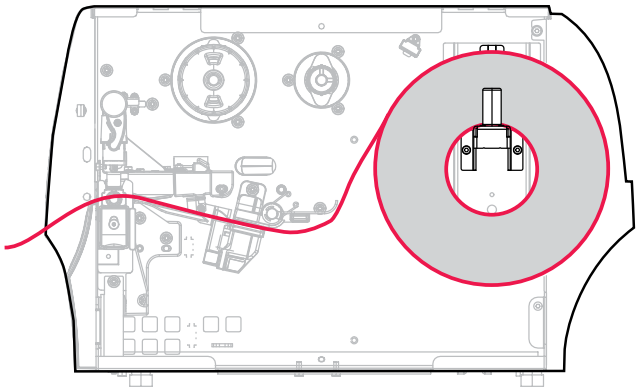	تابع من قسم استخدام وضع الفصل بالصفحة 39.
نزع الملصق (مع سحب الغلاف الخلفي أو من دون سحبه) 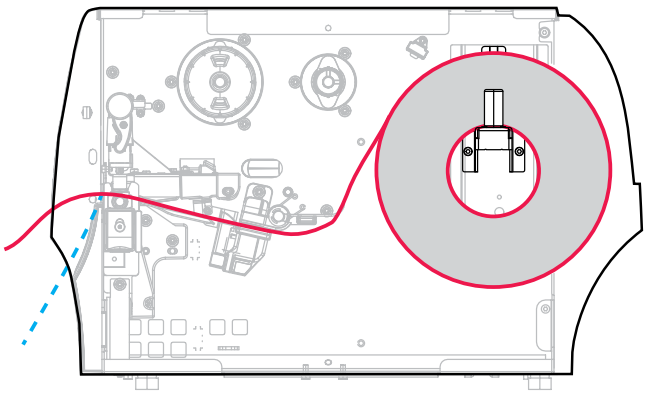	تابع من قسم استخدام وضع نزع الملصق (مع سحب الغلاف الخلفي أو من دون سحبه) بالصفحة 43.
إعادة اللف 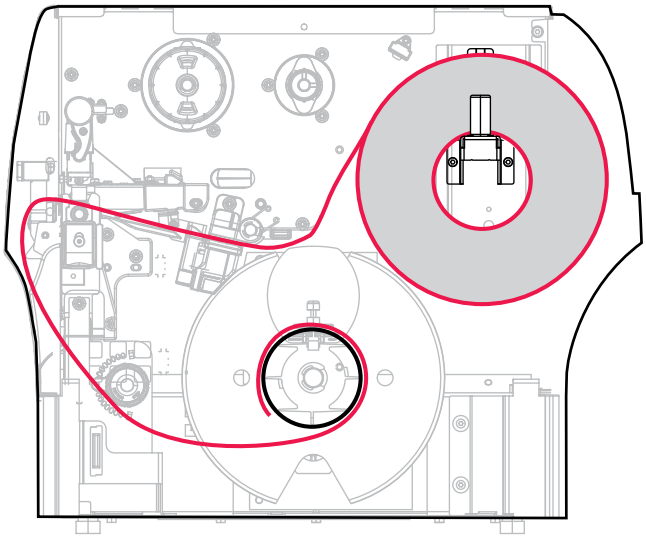	تابع من قسم استخدام وضع إعادة اللف بالصفحة 53.

في حال استخدام...	إذًا...
القاطع أو القطع المتأخر 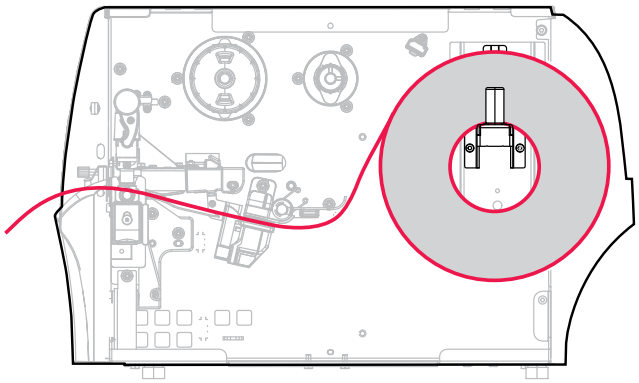	تابع من قسم استخدام وضع القاطع أو وضع القطع المتأخر بالصفحة 61.
قطع الملصقات التي ليس لها غلاف خلفي أو القطع المتأخر للملصقات التي ليس لها غلاف خلفي 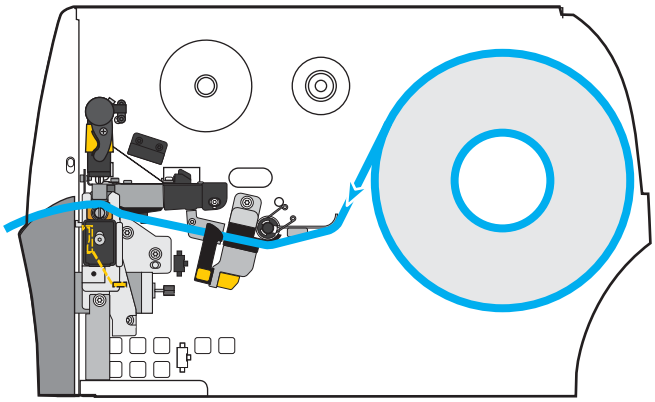	تابع من قسم استخدام وضع قطع الملصقات التي ليس لها غلاف خلفي بالصفحة 65.

استخدام وضع الفصل

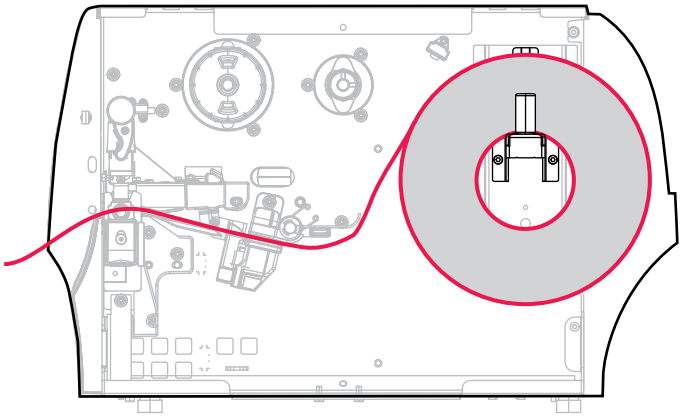

1. إذا لم تقم بذلك بالفعل، فاتبع التعليمات الواردة في قسم إدخال الوسائط في الطابعة بالصفحة 35.
2. افتح مجموعة رأس الطباعة من خلال تدوير ذراع فتح رأس الطباعة إلى أعلى.

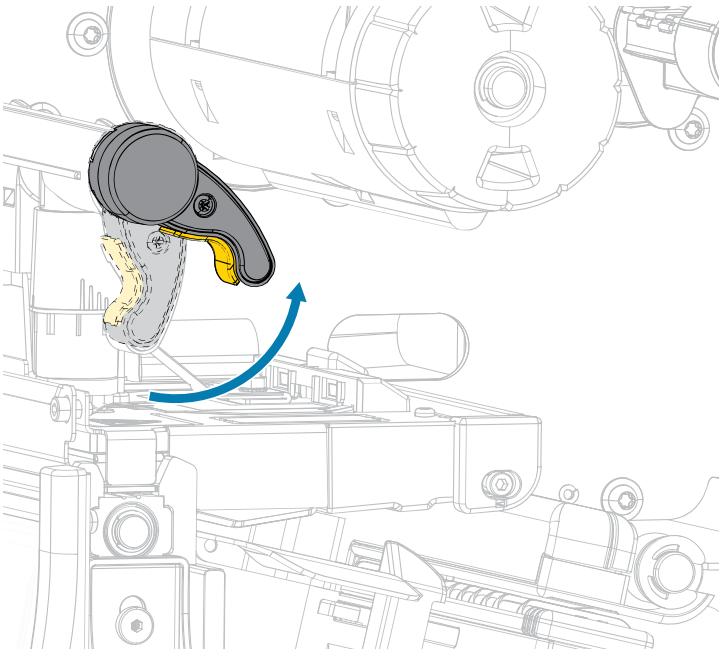

3. اسحب موجِّه الوسائط إلى الخارج بالكامل.

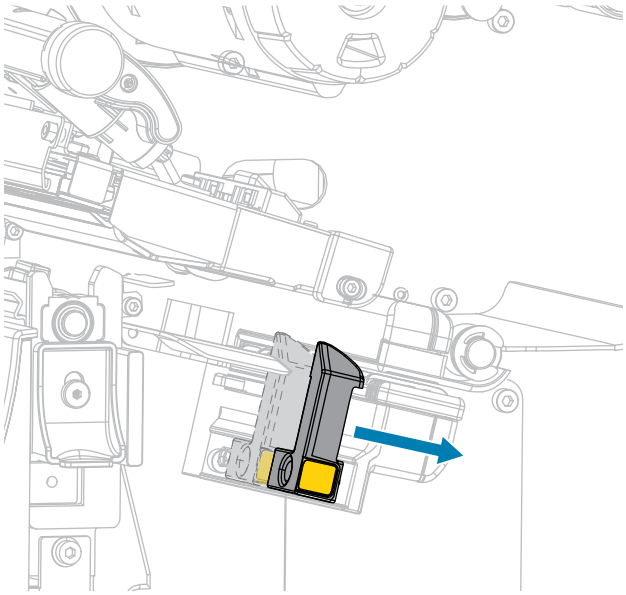

تنبيه: HOT SURFACE (سطح ساخن): قد يكون رأس الطباعة ساخنًا وقد يسبب حروقًا شديدة. اترك رأس الطباعة ليبرد.

4. من حامل الإمداد بالوسائط (1)، زوِّد الوسائط تحت مجموعة البكرة الحرة (2) وعبر مستشعر الوسائط (3) وتحت مجموعة رأس الطباعة (4). أعِد سحب الوسائط حتى تلامس الجدار الخلفي الداخلي لمستشعر الوسائط.

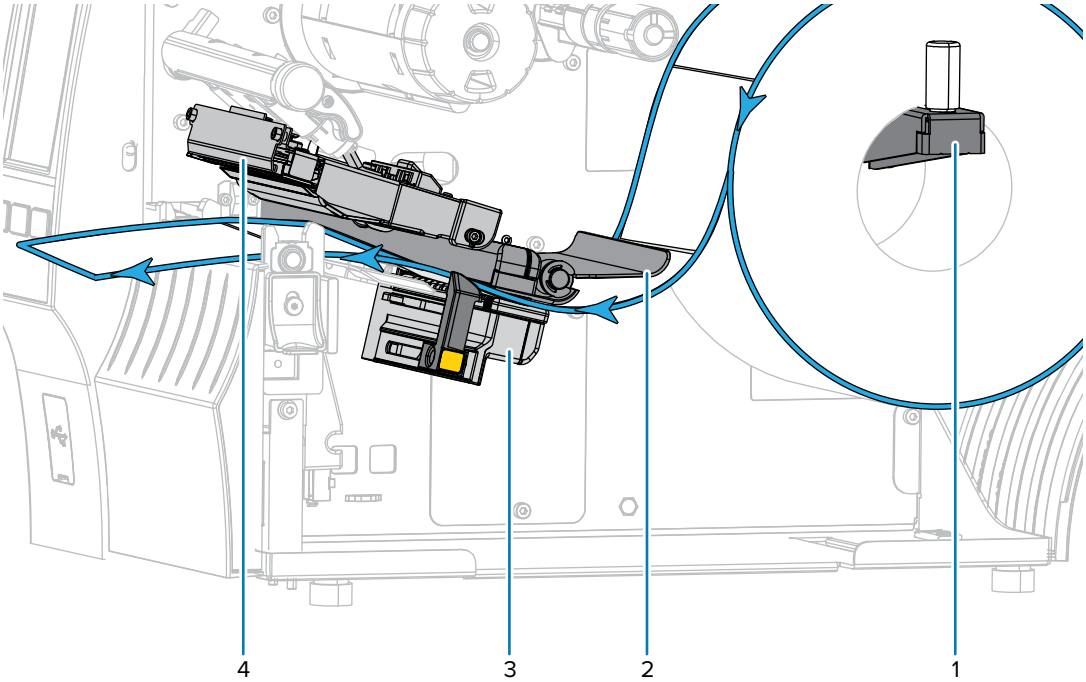

5. اسحب موجِّه الوسائط لمجرد أن يلامس حافة الوسائط.

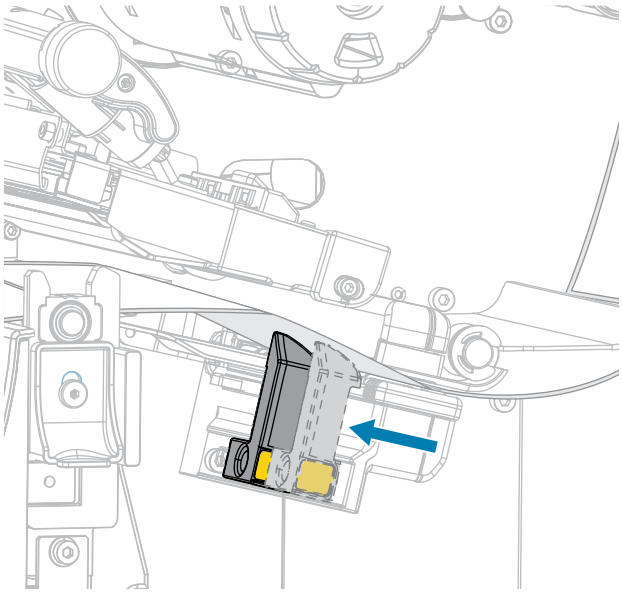

6. هل تتطلب الوسائط التي تستخدمها شريطًا للطباعة؟ إذا لم تكن متأكدًا، فراجِع قسم الشريط بالصفحة 10.

في حال استخدام...	إذًا...
وسائط الطباعة الحرارية المباشرة (لا يلزم شريط)	تابع من الخطوة 7 بالصفحة 41.
وسائط النقل الحراري (يلزم شريط)	إذا لم تقم بذلك بالفعل، فحمِّل الشريط في الطابعة متبعًا التعليمات الواردة في قسم تحميل الشريط بالصفحة 72، ثم تابع إلى الخطوة 7 بالصفحة 41.

7. أدِر ذراع فتح رأس الطباعة إلى أسفل حتى تثبِّت رأس الطباعة في مكانه.

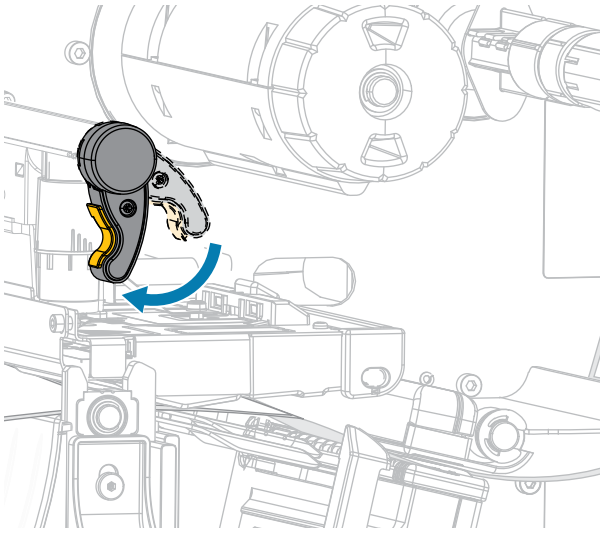

8. أغلق باب الوسائط.

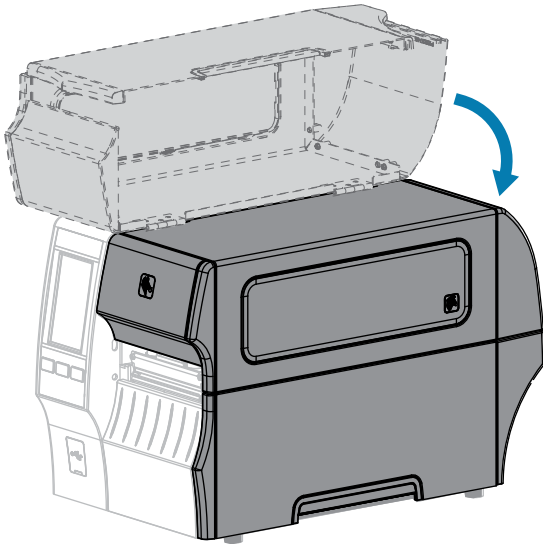

9. عيّن الطابعة على طريقة التجميع الملائمة المتوافقة مع طابعتك، (راجِع Print Menu (قائمة الطباعة) > Label Position (موضع الملصقات) > Collection Method (طريقة التجميع)).
10. اضغط على **PAUSE (إيقاف مؤقت)** للخروج من وضع الإيقاف المؤقت وتمكين الطباعة.

    قد تجري الطابعة معايرة ملصق أو تزود ملصقًا، وذلك وفقًا لإعداداتك.
11. للحصول على أفضل النتائج، عاير الطابعة (راجِع قسم معايرة مستشعرات الشريط والوسائط بالصفحة 128).
12. تحقق من أن الطابعة يمكنها طباعة ملصق تكوين من خلال الضغط مع الاستمرار على مفتاحي **FEED (تزويد)** و**CANCEL (إلغاء)** لمدة ثانيتَين.

وبهذا يكتمل تحميل الوسائط في وضع الفصل.

استخدام وضع نزع الملصق (مع سحب الغلاف الخلفي أو من دون سحبه)

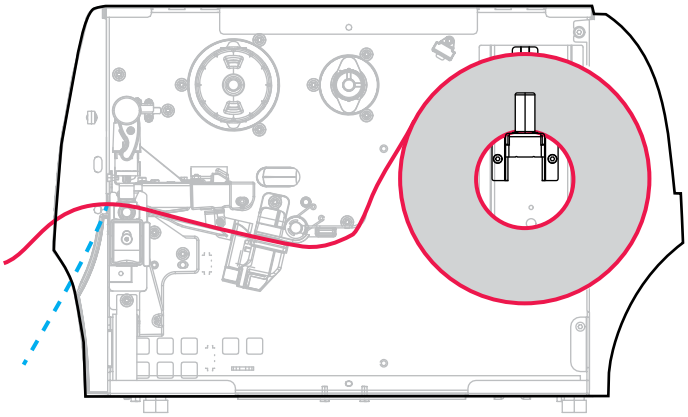

1. إذا لم تقم بذلك بالفعل، فاتبع التعليمات الواردة في قسم إدخال الوسائط في الطابعة بالصفحة 35.
2. افتح مجموعة رأس الطباعة من خلال تدوير ذراع فتح رأس الطباعة إلى أعلى.

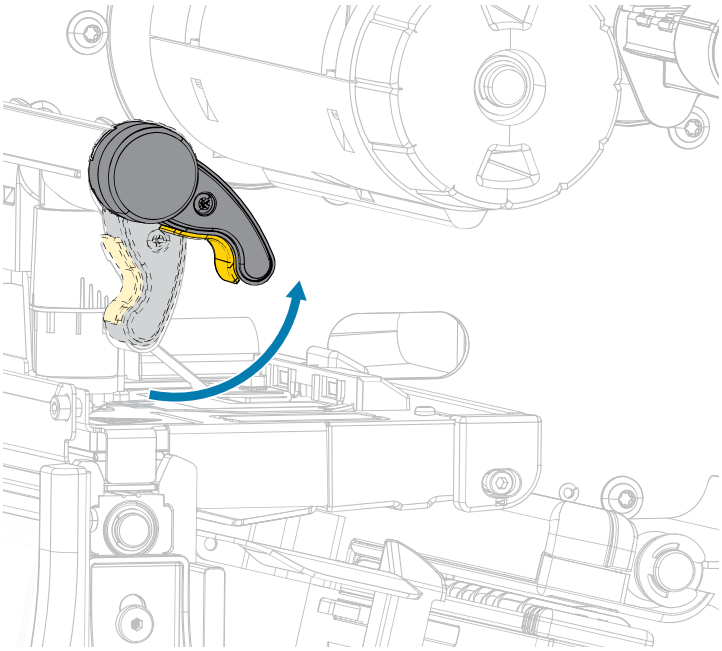

3. اسحب موجِّه الوسائط إلى الخارج بالكامل.

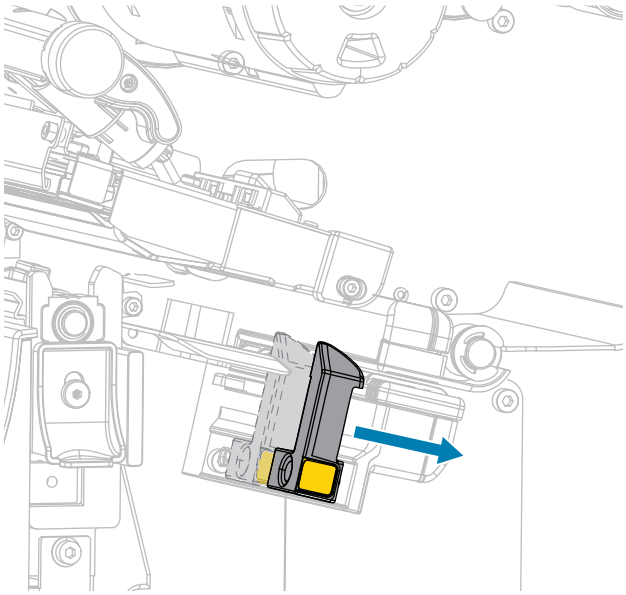

4. ادفع ذراع تحرير آلية نزع الملصق إلى أسفل لفتح مجموعة نزع الملصق.

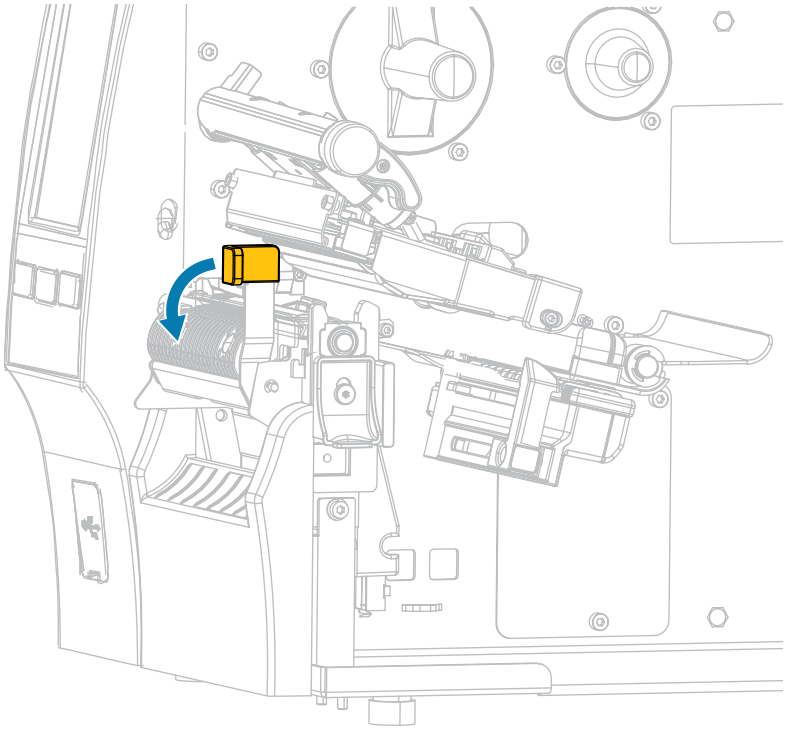

تنبيه: HOT SURFACE (سطح ساخن): قد يكون رأس الطباعة ساخنًا وقد يسبب حروقًا شديدة. اترك رأس الطباعة ليبرد.

5. من حامل الإمداد بالوسائط (1)، زوِّد الوسائط تحت مجموعة البكرة الحرة (2) وعبر مستشعر الوسائط (3) وتحت مجموعة رأس الطباعة (4). أعِد سحب الوسائط حتى تلامس الجدار الخلفي الداخلي لمستشعر الوسائط.

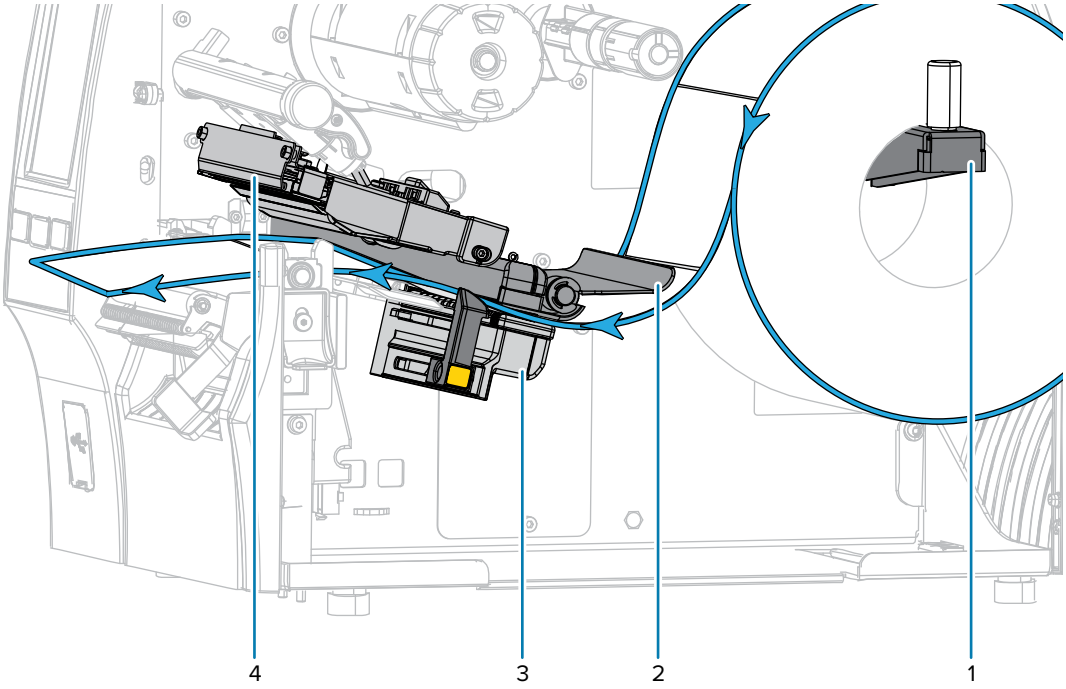

6. مدِّد 18 بوصة (500 مم) تقريبًا من الوسائط خارج الطابعة. أزِل الملصقات من هذه الوسائط المكشوفة وتخلص منها تاركًا الغلاف الخلفي فقط.

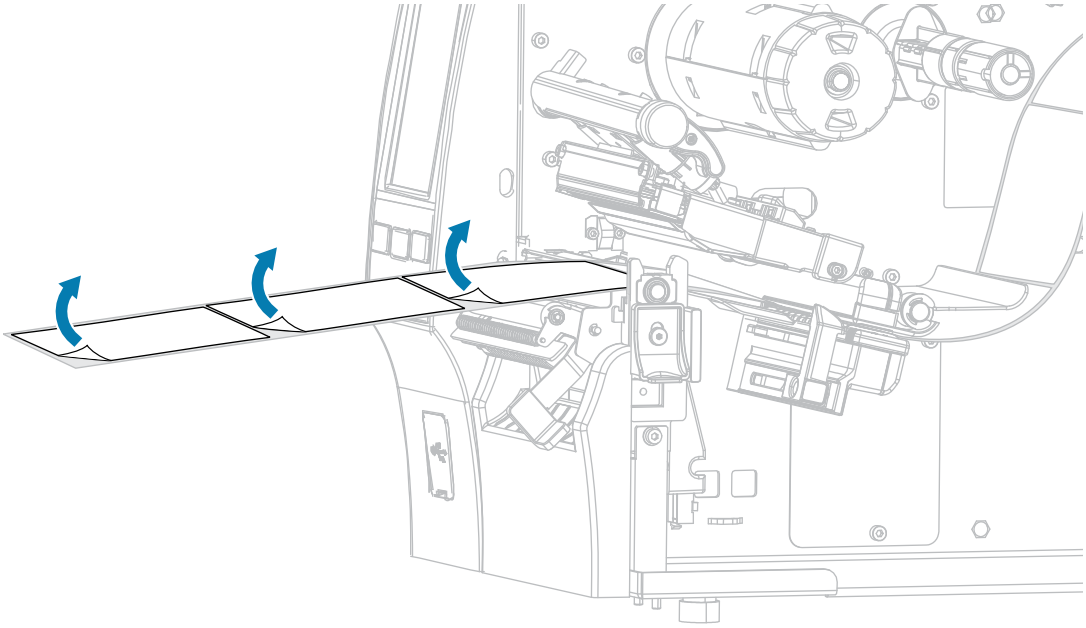

7. زوِّد الغلاف الخلفي وراء مجموعة نزع الملصق. تأكد من أن طرف الغلاف الخلفي يقع خارج الطابعة.

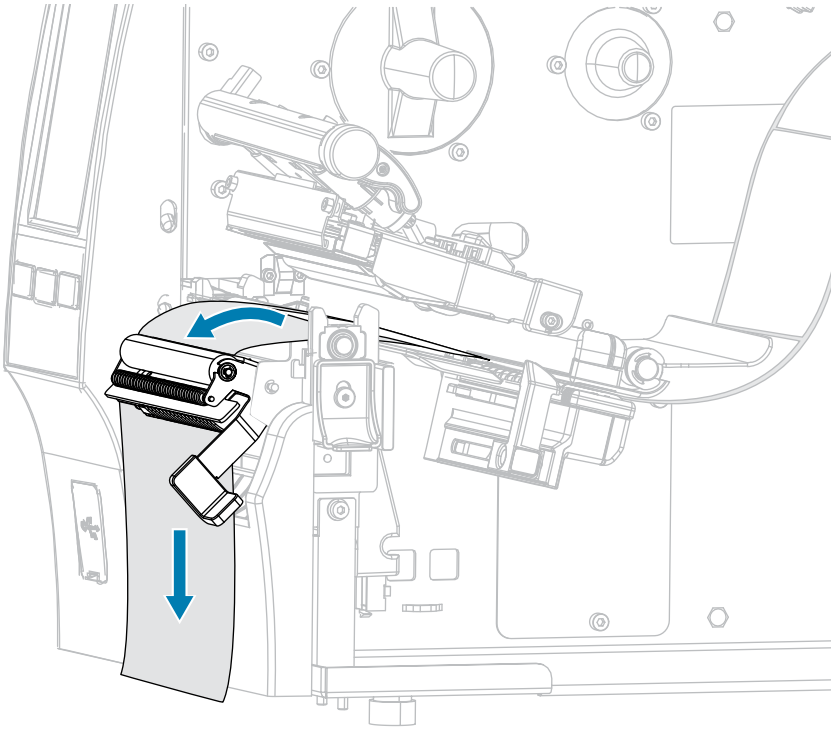

8. أكمل هذه الخطوة فقط إذا كنت تريد استخدام وضع نزع الملصق مع سحب الغلاف الخلفي. يجب أن يكون خيار سحب الغلاف الخلفي أو خيار إعادة اللف مثبتًا في طابعتك. اتبع التعليمات الخاصة بالخيار المثبت في طابعتك. (إذا لم تكن تستخدم خيار سحب الغلاف الخلفي، فتجاوز هذه الخطوة وتابع إلى الخطوة 9 بالصفحة 50).

خيار إعادة اللف	خيار سحب الغلاف الخلفي
أ. بالنسبة إلى كل من خيارَي إعادة اللف وسحب الغلاف الخلفي: مرِّر الغلاف الخلفي في الفتحة الموجودة أسفل مجموعة نزع الملصق. 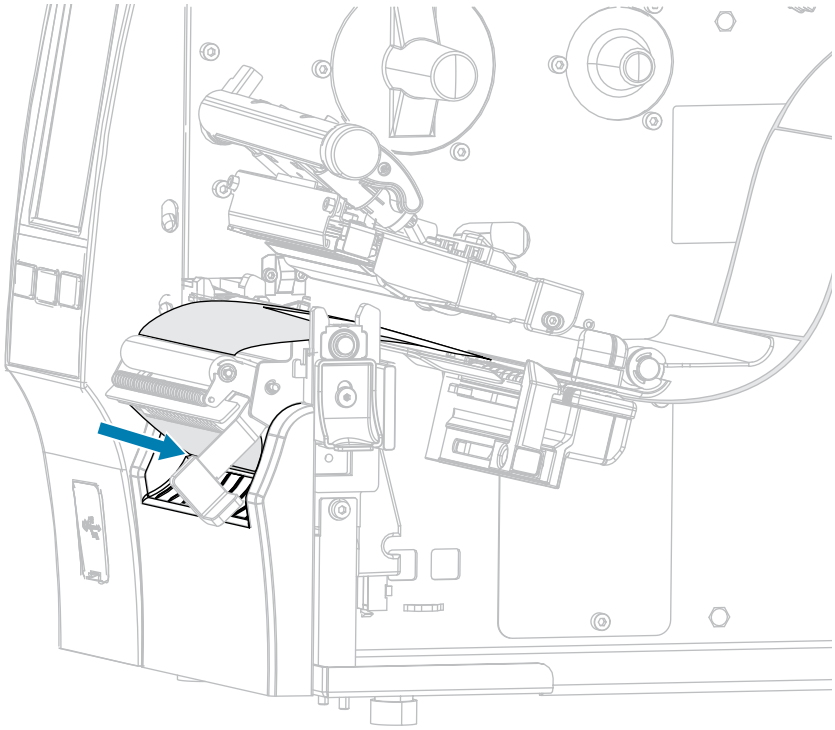	
ب. زوِّد الغلاف الخلفي أسفل أسطوانة محاذاة الوسائط. 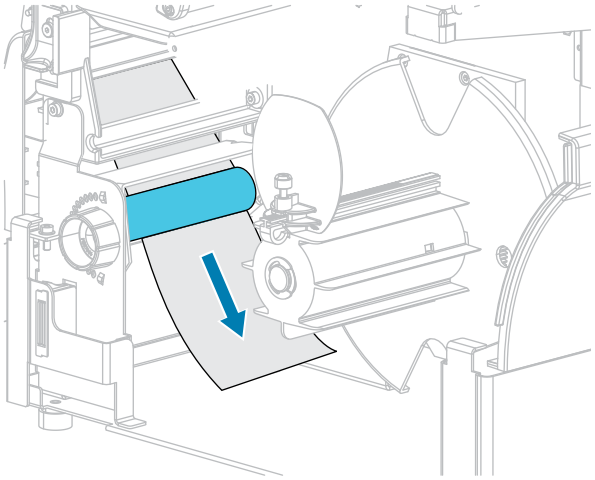	ب. مرِّر الغلاف الخلفي داخل فتحة محور سحب الغلاف الخلفي. 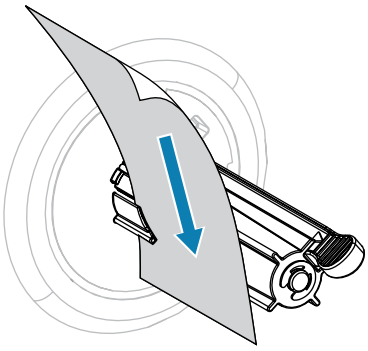

خيار إعادة اللف	خيار سحب الغلاف الخلفي
ج. فك البرغي الملولب الموجود على موجِّه إعادة لف الوسائط. 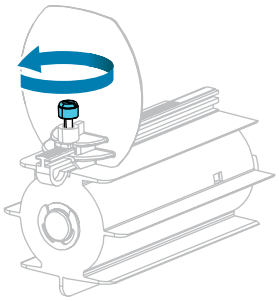	ج. ادفع الغلاف الخلفي إلى الخلف حتى يلامس اللوحة الخلفية لمجموعة محور سحب الغلاف الخلفي. 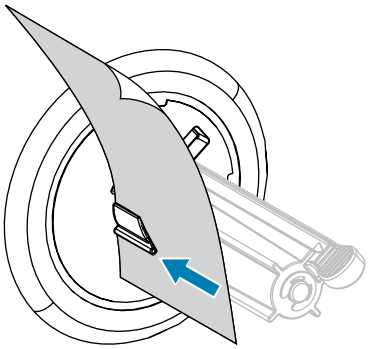
د. اسحب موجِّه إعادة لف الوسائط إلى الخارج بالكامل، ثم اطوه إلى أسفل. 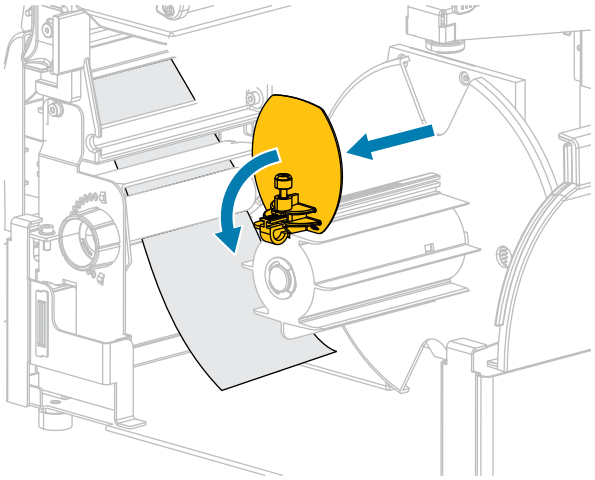	د. لف الغلاف الخلفي حول محور سحب الغلاف الخلفي وأدِر المحور عكس اتجاه عقارب الساعة لإحكام تثبيت الغلاف الخلفي. 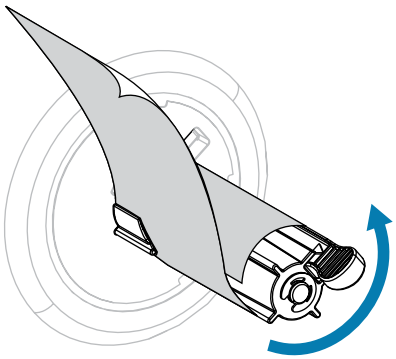 بالنسبة إلى خيار سحب الغلاف الخلفي، يكتمل تحميل الغلاف الخلفي بذلك. تابع إلى الخطوة 9 بالصفحة 50.
هـ. ضع قالبًا فارغًا على محور إعادة اللف. 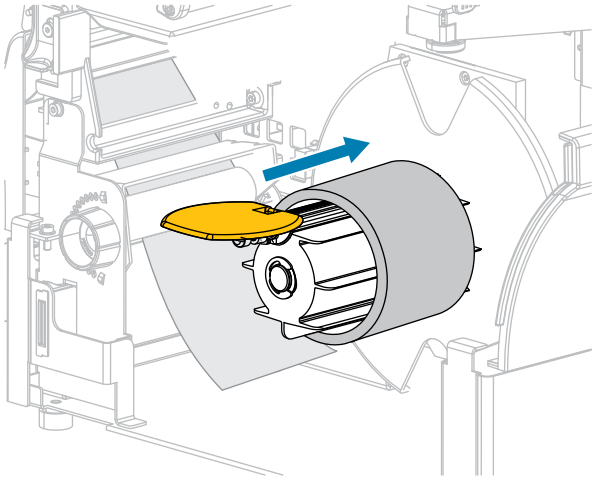	

خيار إعادة اللف	خيار سحب الغلاف الخلفي
و. لف الغلاف الخلفي حول القالب كما هو موضح، وأدِر محور إعادة اللف لإحكام تثبيت الوسائط. تأكد من أن حافة الوسائط تلامس مباشرةً اللوحة الخلفية لمحور إعادة اللف. 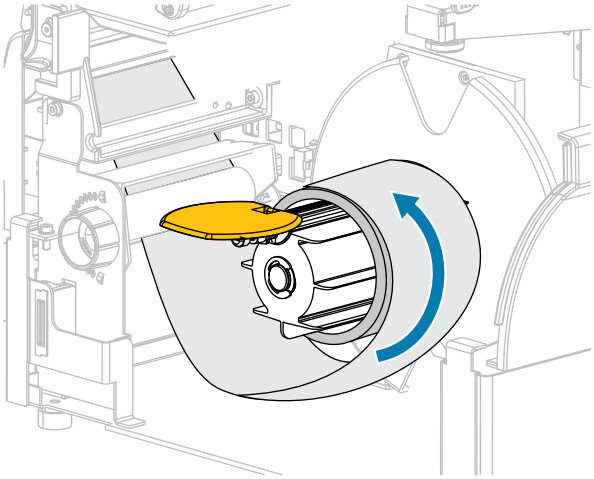	
ز. اطوِ موجِّه إعادة لف الوسائط إلى أعلى، ثم اسحبه إلى الداخل حتى يلامس الغلاف الخلفي. 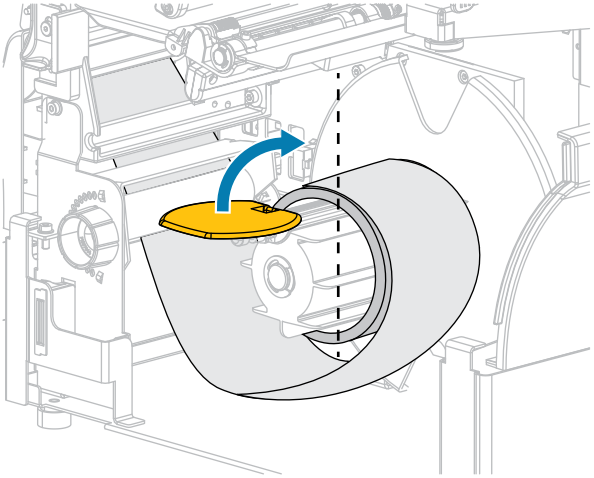	

خيار إعادة اللف	خيار سحب الغلاف الخلفي
ح. أحكم ربط البرغي الملولب الموجود على موجِّه إعادة لف الوسائط. 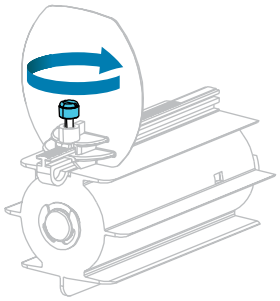 وبهذا يكتمل تحميل الغلاف الخلفي. تابع من الخطوة 9 بالصفحة 50.	

9. أغلق مجموعة نزع الملصق باستخدام ذراع تحرير آلية نزع الملصق.

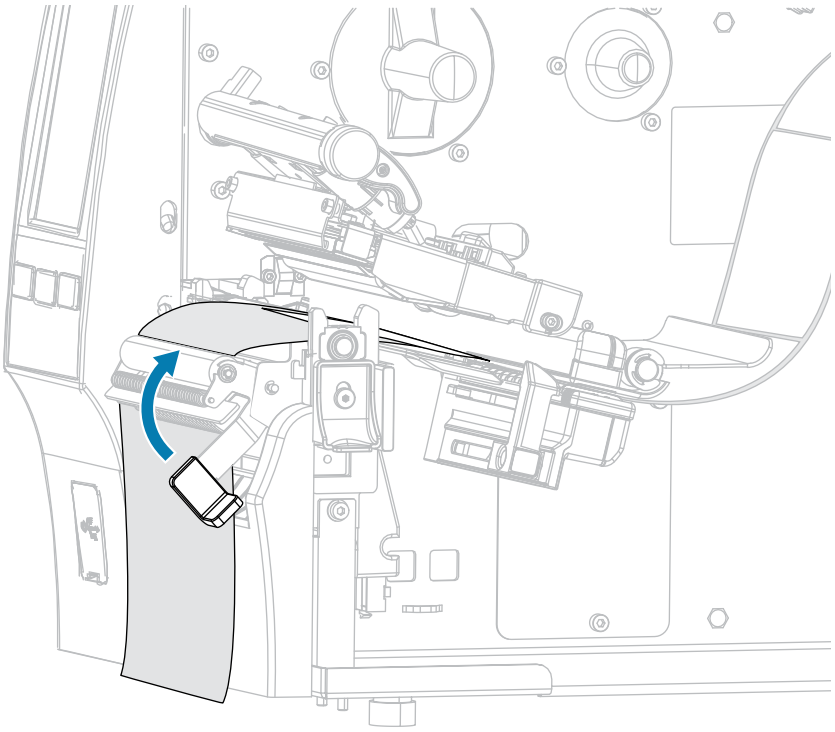

10. اسحب موجِّه الوسائط لمجرد أن يلامس حافة الوسائط.

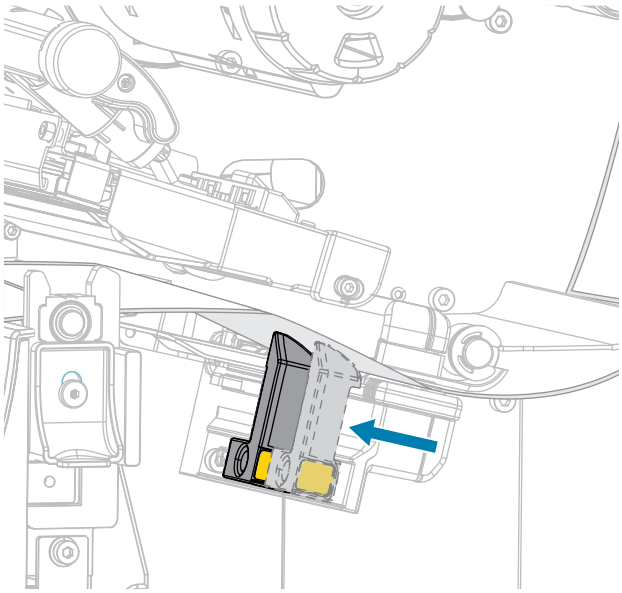

11. هل تتطلب الوسائط التي تستخدمها شريطًا للطباعة؟ إذا لم تكن متأكدًا، فراجِع قسم الشريط بالصفحة 10.

في حال استخدام...	إذًا...
وسائط الطباعة الحرارية المباشرة (لا يلزم شريط)	تابع من الخطوة 12 بالصفحة 51.
وسائط النقل الحراري (يلزم شريط)	**a.** إذا لم تقم بذلك بالفعل، فحمِّل الشريط في الطابعة. (راجِع قسم تحميل الشريط بالصفحة 72). **b.** تابع من الخطوة 12 بالصفحة 51.

12. أدِر ذراع فتح رأس الطباعة إلى أسفل حتى تثبِّت رأس الطباعة في مكانه.

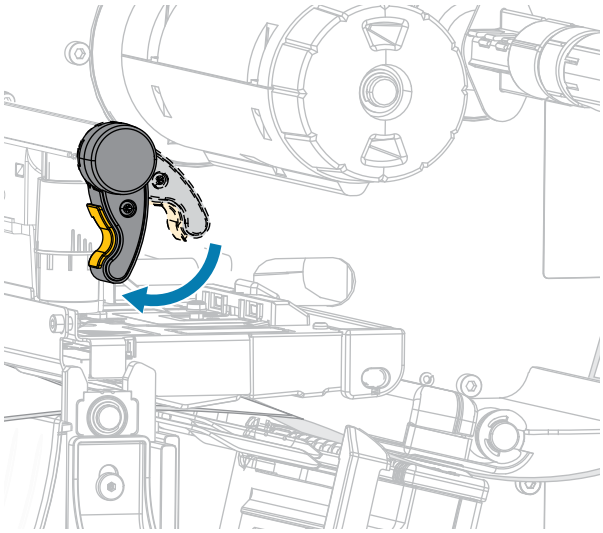

13. أغلق باب الوسائط.

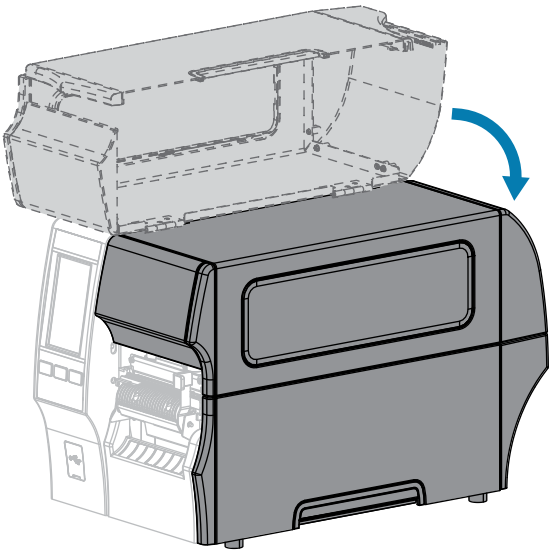

14. عيِّن الطابعة على طريقة التجميع الملائمة (راجِع Print (طباعة) > Label Position (موضع الملصقات) > Collection Method (طريقة التجميع)).

15. اضغط على **PAUSE (إيقاف مؤقت)** للخروج من وضع الإيقاف المؤقت وتمكين الطباعة.

قد تجري الطابعة معايرة ملصق أو تزود ملصقًا، وذلك وفقًا لإعداداتك.

16. للحصول على أفضل النتائج، عاير الطابعة (راجِع قسم معايرة مستشعرات الشريط والوسائط بالصفحة 128).

17. تحقق من أن الطابعة يمكنها طباعة ملصق تكوين من خلال الضغط مع الاستمرار على مفتاحي **FEED (تزويد)** و**CANCEL (إلغاء)** لمدة ثانيتَين.

وبهذا يكتمل تحميل الوسائط في وضع نزع الملصق.

استخدام وضع إعادة اللف

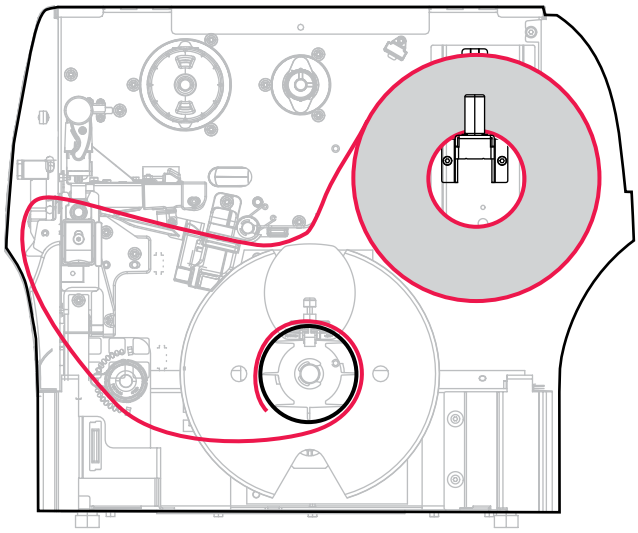

1. إذا لم تقم بذلك بالفعل، فاتبع التعليمات الواردة في قسم إدخال الوسائط في الطابعة بالصفحة 35.
2. افتح مجموعة رأس الطباعة من خلال تدوير ذراع فتح رأس الطباعة إلى أعلى.

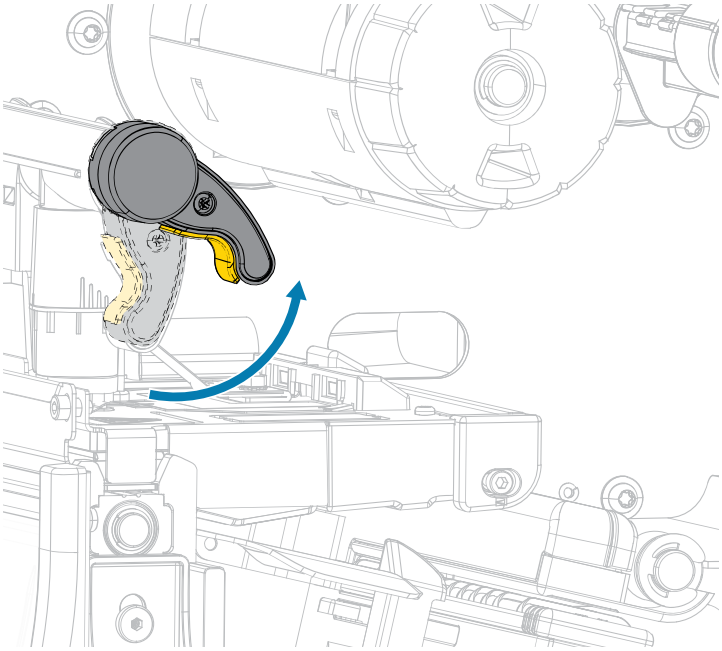

3. اسحب موجِّه الوسائط إلى الخارج بالكامل.

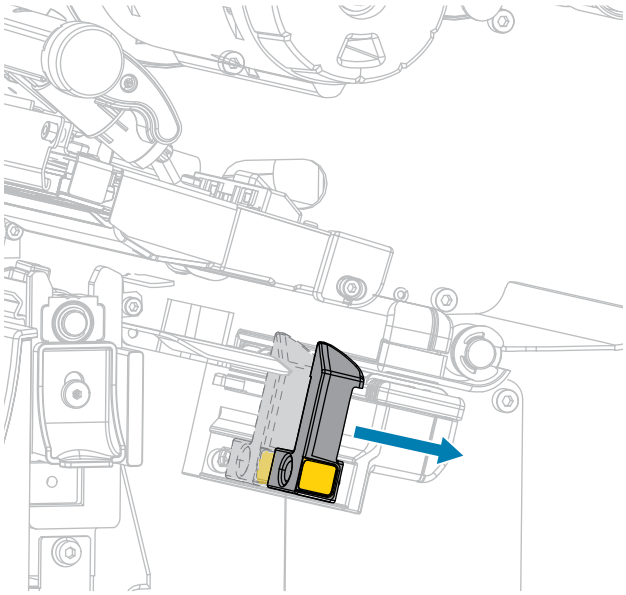

تنبيه: HOT SURFACE (سطح ساخن): قد يكون رأس الطباعة ساخنًا وقد يسبب حروقًا شديدة. اترك رأس الطباعة ليبرد.

4. من حامل الإمداد بالوسائط (1)، زوِّد الوسائط تحت مجموعة البكرة الحرة (2) وعبر مستشعر الوسائط (3) وتحت مجموعة رأس الطباعة (4). أعِد سحب الوسائط حتى تلامس الجدار الخلفي الداخلي لمستشعر الوسائط.

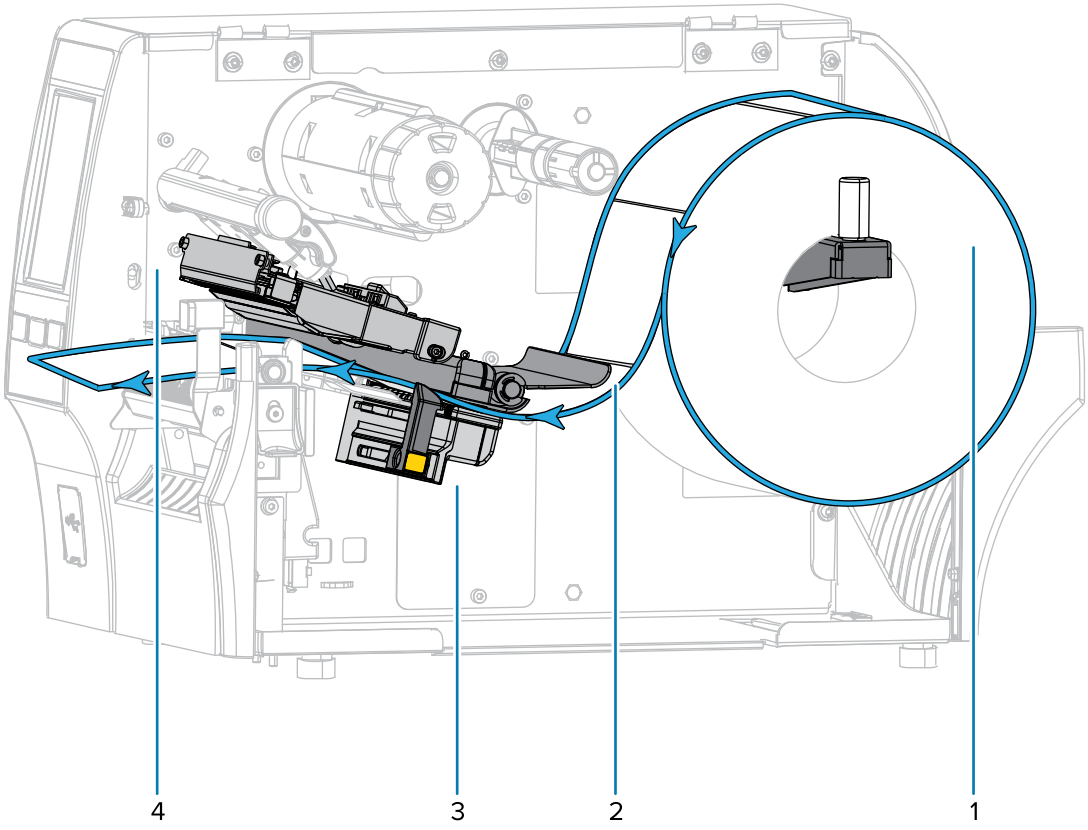

5. مدِّد 18 بوصة (500 مم) تقريبًا من الوسائط خارج الطابعة.

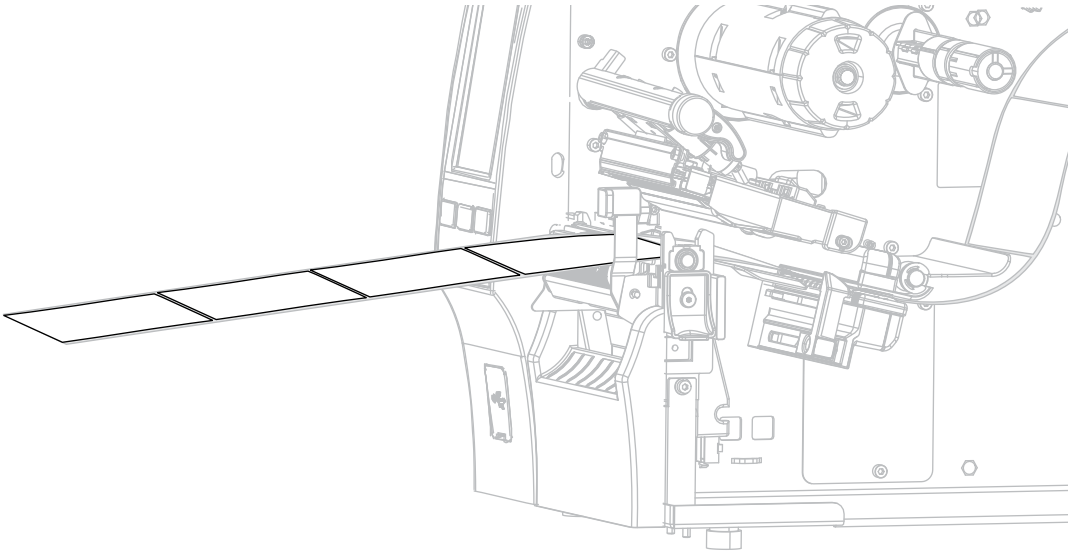

6. زوِّد الوسائط فوق مجموعة نزع الملصق.

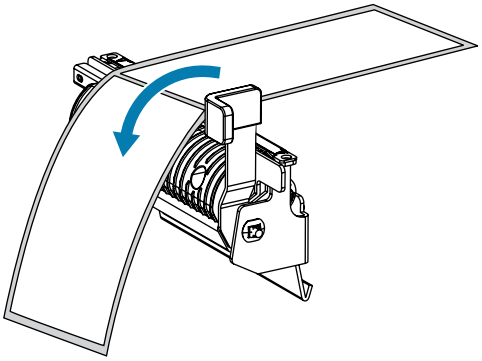

7. مرِّر الوسائط في الفتحة الموجودة أسفل مجموعة نزع الملصق.

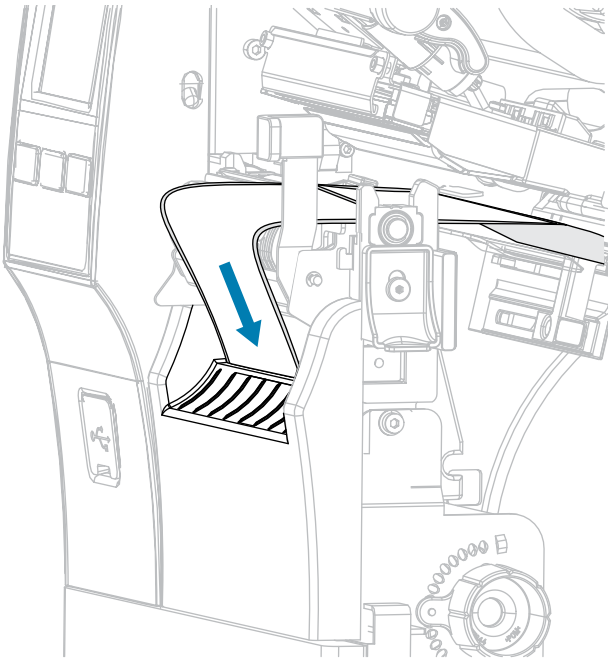

8. زوِّد الوسائط أسفل أسطوانة محاذاة الوسائط.

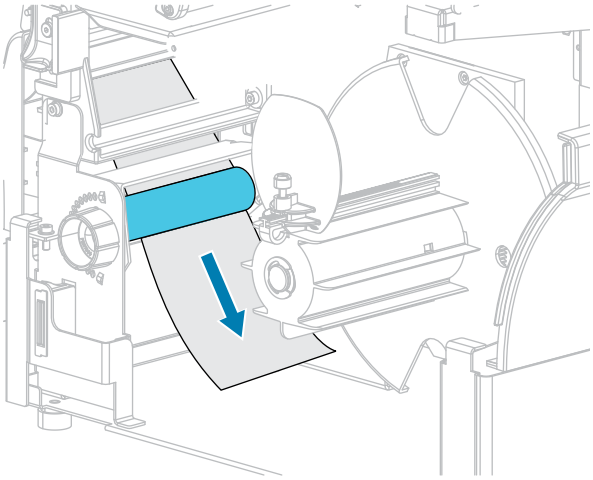

9. فك البرغي الملولب الموجود على موجِّه إعادة لف الوسائط.

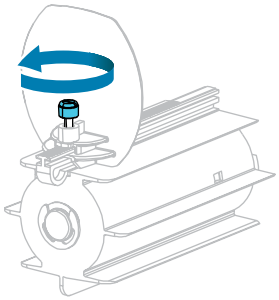

10. اسحب موجِّه إعادة لف الوسائط إلى الخارج بالكامل، ثم اطوه إلى أسفل.

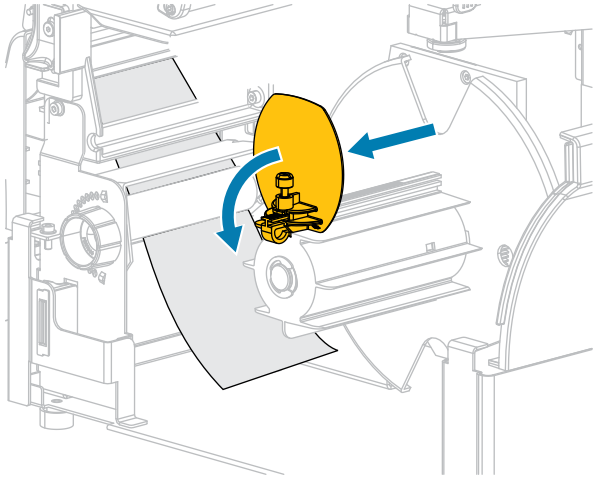

11. ضع قالبًا فارغًا على محور إعادة اللف.

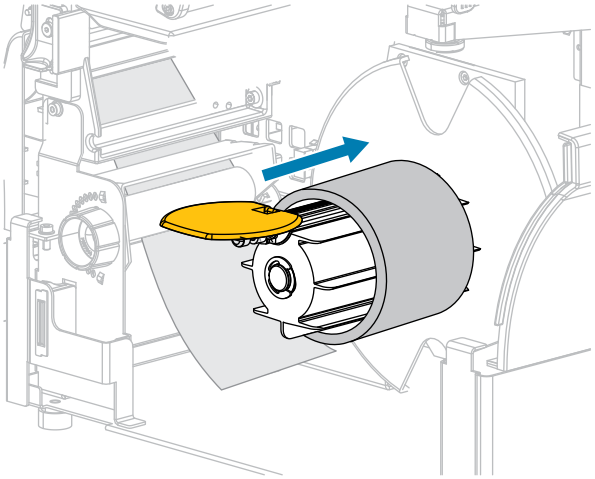

12. لف الوسائط حول القالب كما هو موضح، وأدِر محور إعادة اللف لإحكام تثبيت الوسائط. تأكد من أن حافة الوسائط تلامس مباشرةً اللوحة الخلفية لمحور إعادة اللف.

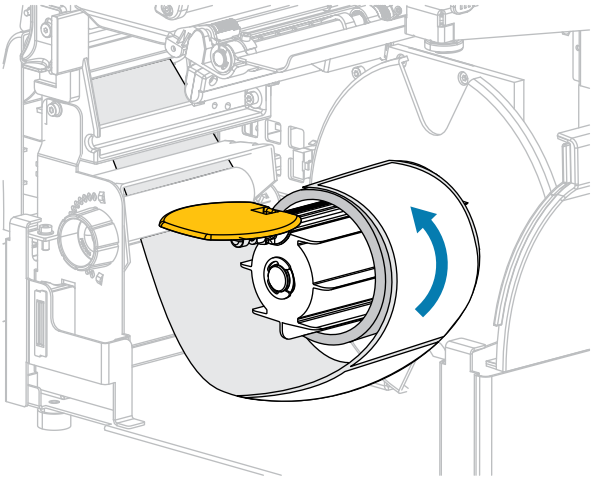

13. اطوِ موجِّه إعادة لف الوسائط إلى أعلى، ثم اسحبه إلى الداخل حتى يلامس الوسائط.

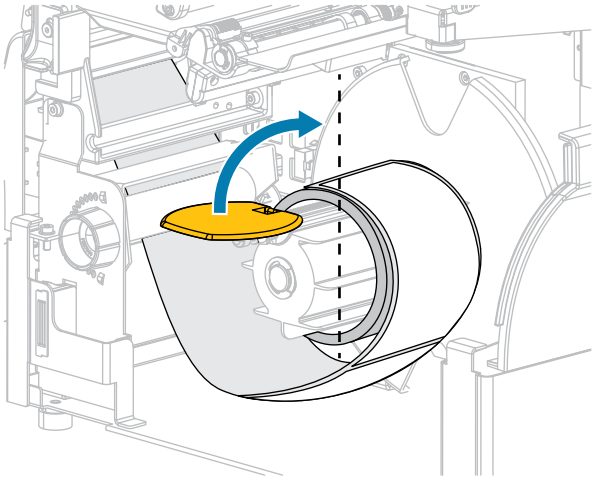

14. أحكم ربط البرغي الملولب الموجود على موجِّه إعادة لف الوسائط.

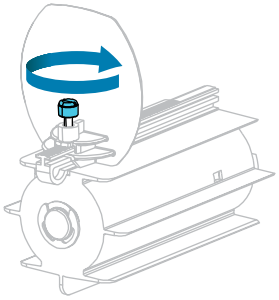

15. اسحب موجِّه الوسائط لمجرد أن يلامس حافة الوسائط.

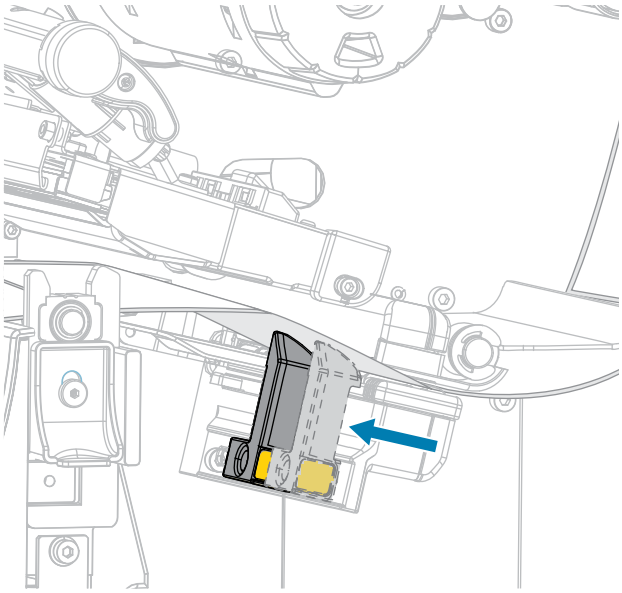

16. هل تتطلب الوسائط التي تستخدمها شريطًا للطباعة؟ إذا لم تكن متأكدًا، فراجِع قسم الشريط بالصفحة 10.

في حال استخدام...	إذًا...
وسائط الطباعة الحرارية المباشرة (لا يلزم شريط)	تابع من الخطوة 17 بالصفحة 59.
وسائط النقل الحراري (يلزم شريط)	**a.** إذا لم تقم بذلك بالفعل، فحمِّل الشريط في الطابعة. (راجِع قسم تحميل الشريط بالصفحة 72). **b.** تابع من الخطوة 17 بالصفحة 59.

17. أدِر ذراع فتح رأس الطباعة إلى أسفل حتى تثبِّت رأس الطباعة في مكانه.

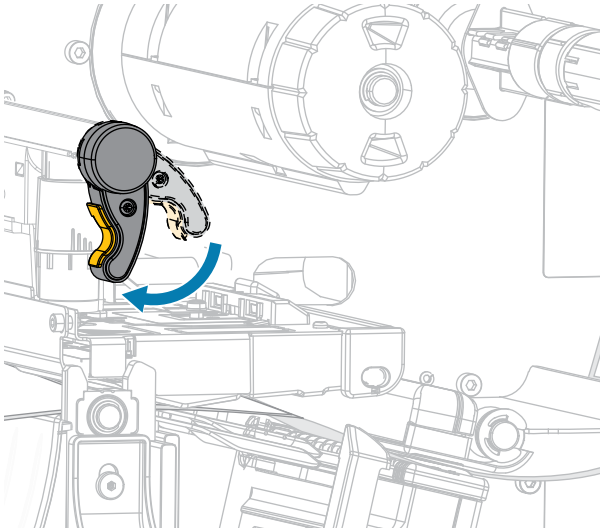

18. أغلق باب الوسائط وباب قاعدة إعادة اللف.

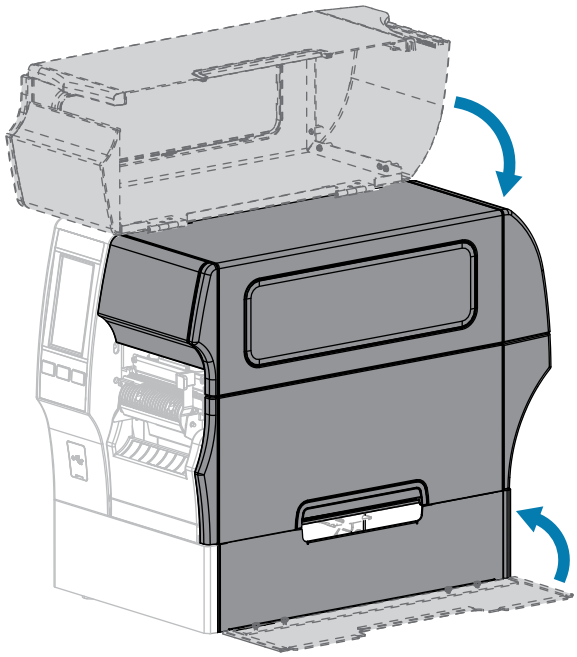

19. عيِّن الطابعة على وضع إعادة اللف. (لمزيد من المعلومات، راجِع Print (طباعة) > Label Position (موضع الملصقات) > Collection Method (طريقة التجميع)).

20. اضغط على **PAUSE (إيقاف مؤقت)** للخروج من وضع الإيقاف المؤقت وتمكين الطباعة.

قد تجري الطابعة معايرة ملصق أو تزود ملصقًا، وذلك وفقًا لإعداداتك.

21. للحصول على أفضل النتائج، عاير الطابعة. (راجِع قسم معايرة مستشعرات الشريط والوسائط بالصفحة 128).

22. تحقق من أن الطابعة يمكنها طباعة ملصق تكوين من خلال الضغط مع الاستمرار على مفتاحي **FEED (تزويد)** و**CANCEL (إلغاء)** لمدة ثانيتَين.

وبهذا يكتمل تحميل الوسائط في وضع إعادة اللف.

استخدام وضع القاطع أو وضع القطع المتأخر

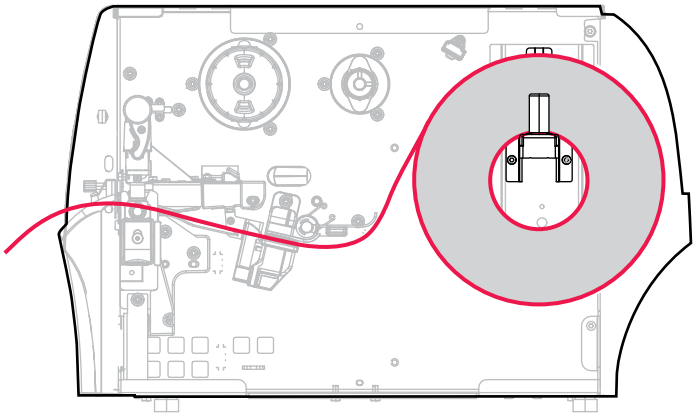

1. إذا لم تقم بذلك بالفعل، فاتبع التعليمات الواردة في قسم إدخال الوسائط في الطابعة بالصفحة 35.
2. افتح مجموعة رأس الطباعة من خلال تدوير ذراع فتح رأس الطباعة إلى أعلى.

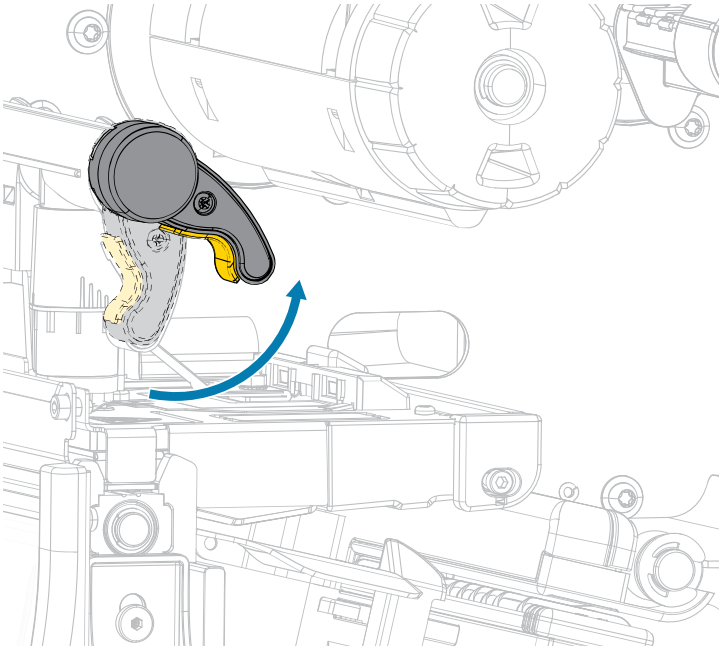

3. اسحب موجِّه الوسائط إلى الخارج بالكامل.

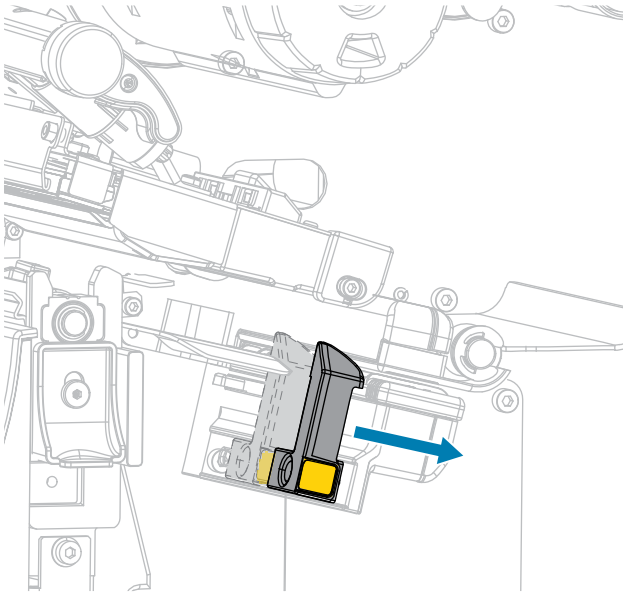

تنبيه: HOT SURFACE (سطح ساخن): قد يكون رأس الطباعة ساخنًا وقد يسبب حروقًا شديدة. اترك رأس الطباعة ليبرد.

4. من حامل الإمداد بالوسائط (1)، زوِّد الوسائط تحت مجموعة البكرة الحرة (2) وعبر مستشعر الوسائط (3) وتحت مجموعة رأس الطباعة (4). أعِد سحب الوسائط حتى تلامس الجدار الخلفي الداخلي لمستشعر الوسائط.

تنبيه: شفرة القاطع حادة. لا تلمس الشفرة أو تفركها بأصابعك.

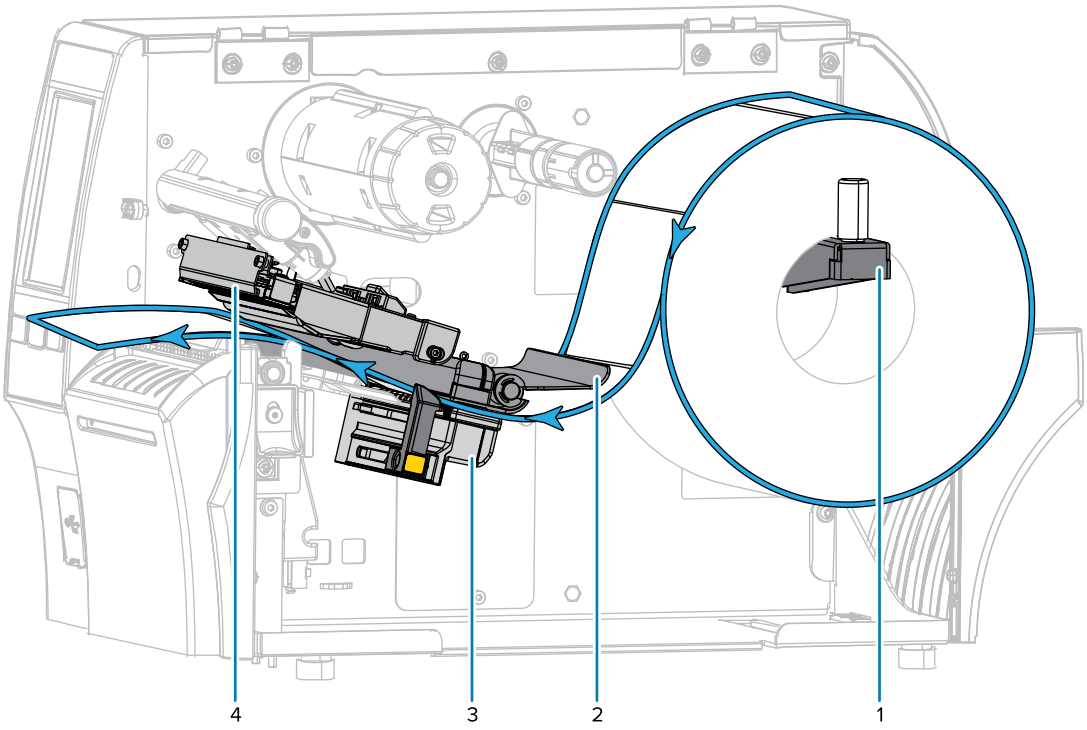

5. زوِّد الوسائط عبر القاطع.

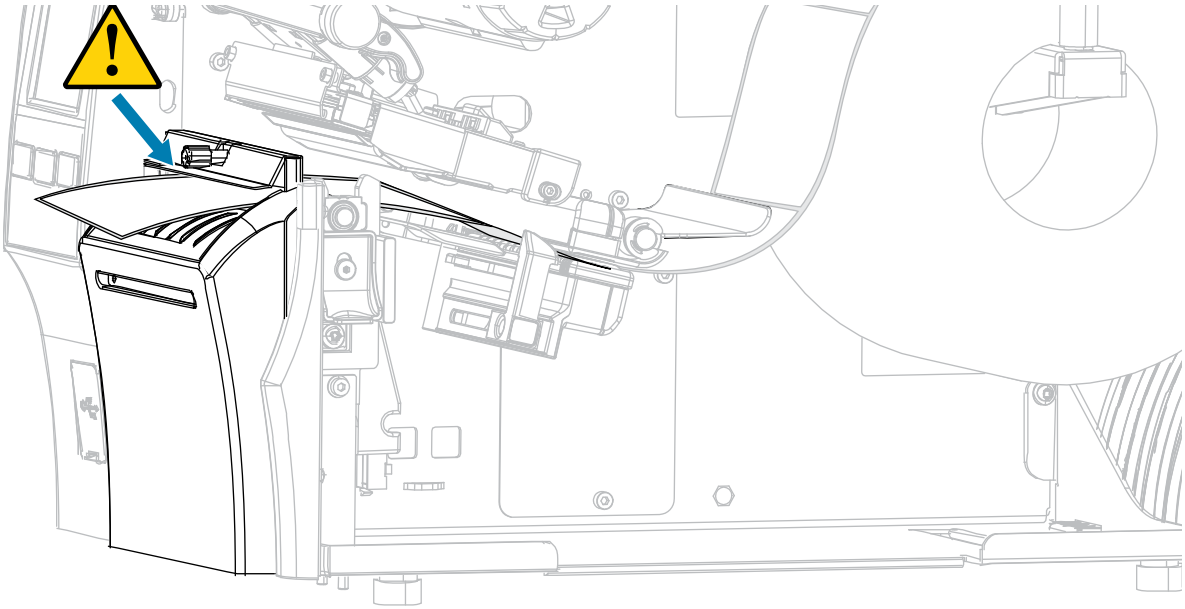

6. اسحب موجِّه الوسائط لمجرد أن يلامس حافة الوسائط.

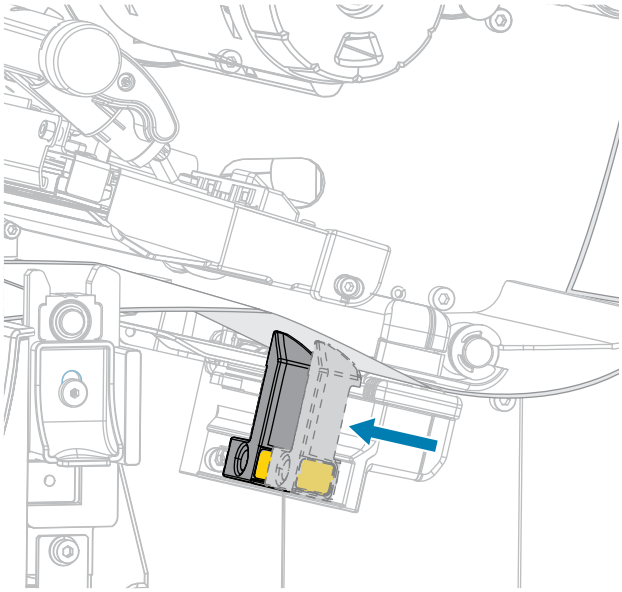

7. هل تتطلب الوسائط التي تستخدمها شريطًا للطباعة؟ إذا لم تكن متأكدًا، فراجِع قسم الشريط بالصفحة 10.

في حال استخدام...	إذًا...
وسائط الطباعة الحرارية المباشرة (لا يلزم شريط)	تابع من الخطوة 8 بالصفحة 64.
وسائط النقل الحراري (يلزم شريط)	إذا لم تقم بذلك بالفعل، فحمِّل الشريط في الطابعة. راجِع قسم تحميل الشريط بالصفحة 72. تابع من الخطوة 8 بالصفحة 64.

8. أدِر ذراع فتح رأس الطباعة إلى أسفل حتى تثبِّت رأس الطباعة في مكانه.

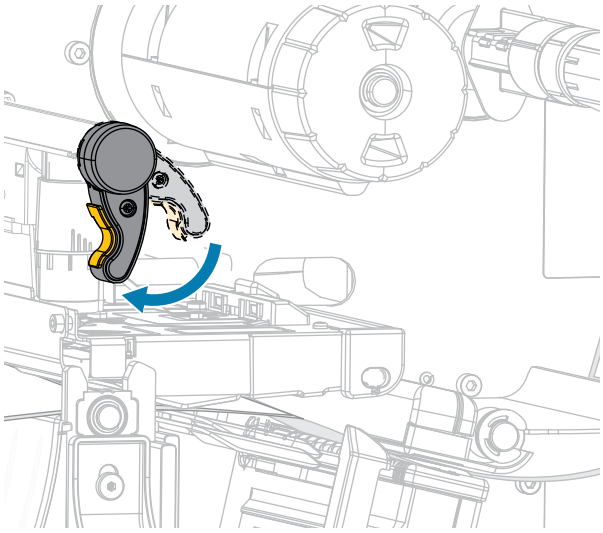

9. أغلق باب الوسائط.

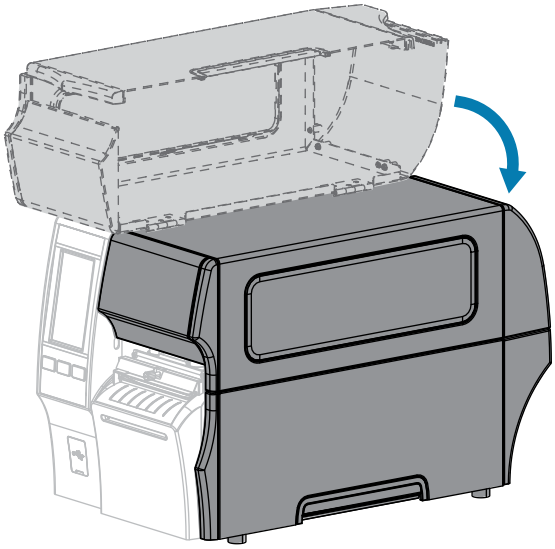

10. عيِّن الطابعة على طريقة التجميع الملائمة (لمزيد من المعلومات، راجِع Print (طباعة) > Label Position (موضع الملصقات) > Collection Method (طريقة التجميع)).

11. اضغط على **PAUSE (إيقاف مؤقت)** للخروج من وضع الإيقاف المؤقت وتمكين الطباعة.

قد تجري الطابعة معايرة ملصق أو تزود ملصقًا، وذلك وفقًا لإعداداتك.

12. للحصول على أفضل النتائج، عاير الطابعة (راجِع قسم معايرة مستشعرات الشريط والوسائط بالصفحة 128).

13. تحقق من أن الطابعة يمكنها طباعة ملصق تكوين من خلال الضغط مع الاستمرار على مفتاحي **FEED (تزويد)** و**CANCEL (إلغاء)** لمدة ثانيتَين.

وبهذا يكتمل تحميل الوسائط في وضع القاطع.

استخدام وضع قطع الملصقات التي ليس لها غلاف خلفي

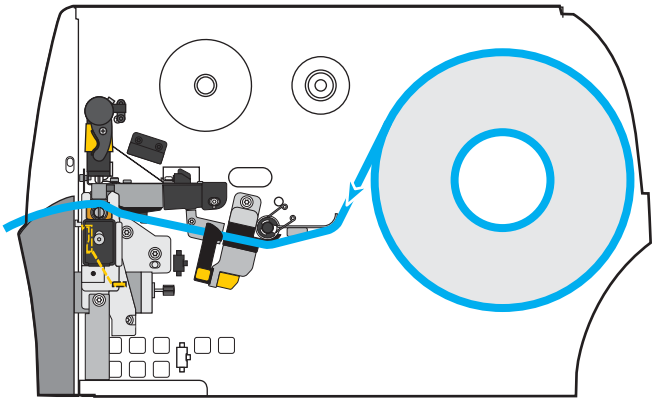

ملاحظة: توصي Zebra باستخدام وسائط Zebra ZeroLiner الحرارية المباشرة التي ليس لها غلاف خلفي.

1. إذا لم تقم بذلك بالفعل، فاتبع التعليمات الواردة في قسم إدخال الوسائط في الطابعة بالصفحة 35.
2. افتح مجموعة رأس الطباعة من خلال تدوير ذراع فتح رأس الطباعة إلى أعلى.

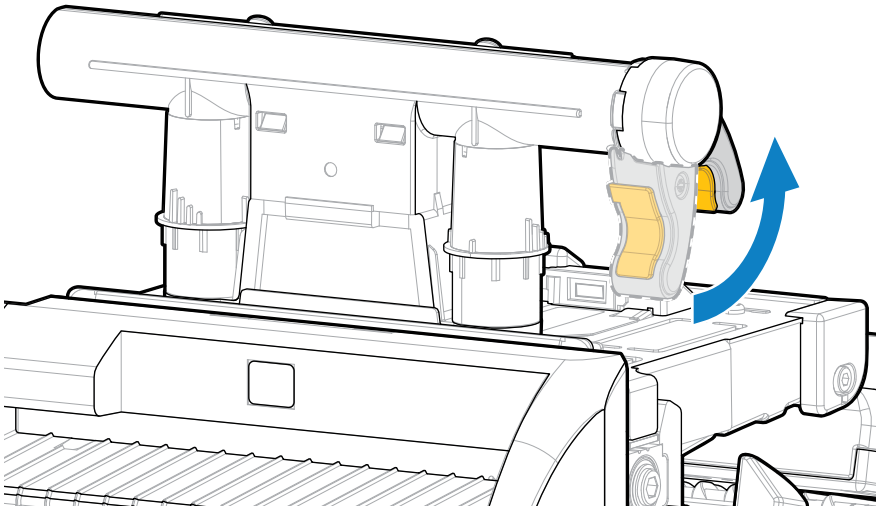

3. اسحب موجِّه الوسائط إلى الخارج بالكامل.

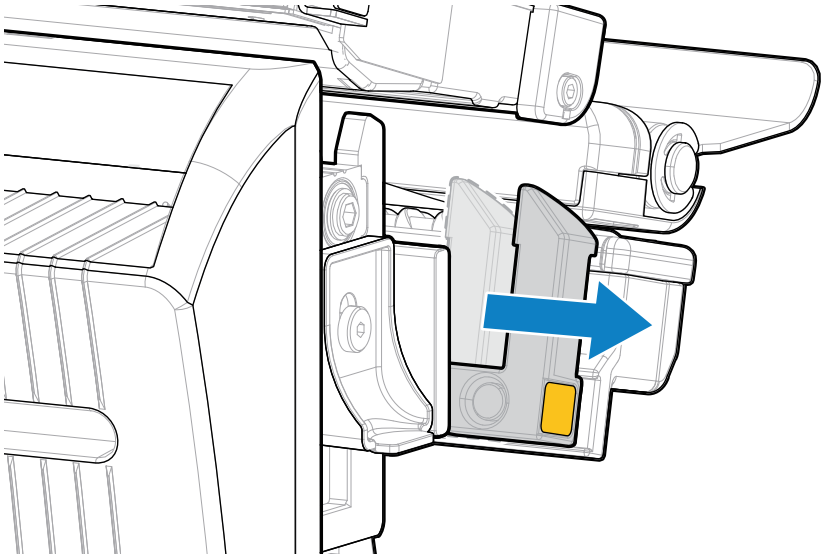

تنبيه: HOT SURFACE (سطح ساخن): قد يكون رأس الطباعة ساخنًا وقد يسبب حروقًا شديدة. اترك رأس الطباعة ليبرد.

4. اضغط لأسفل على ذراع تحرير القاطع، ثم حرك القاطع للأمام.

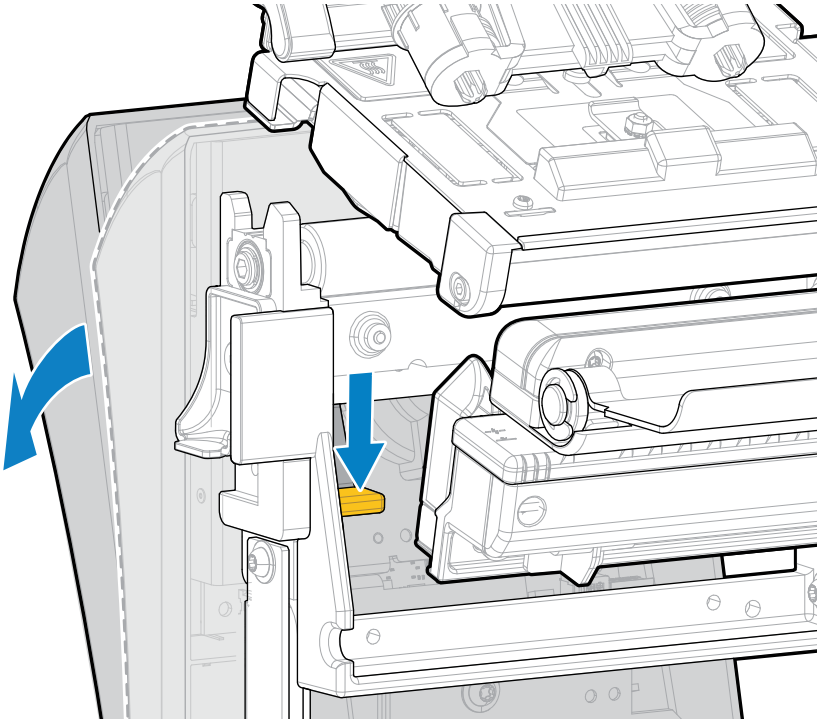

5. قم بتحميل الوسائط كما هو موضح.

a) من حامل الإمداد بالوسائط (1)، زوِّد الوسائط تحت مجموعة البكرة الحرة (2) وعبر مستشعر الوسائط (3) وتحت مجموعة رأس الطباعة (4) وعبر القاطع (5).

تنبيه: شفرة القاطع حادة. لا تلمس الشفرة أو تفركها بأصابعك.

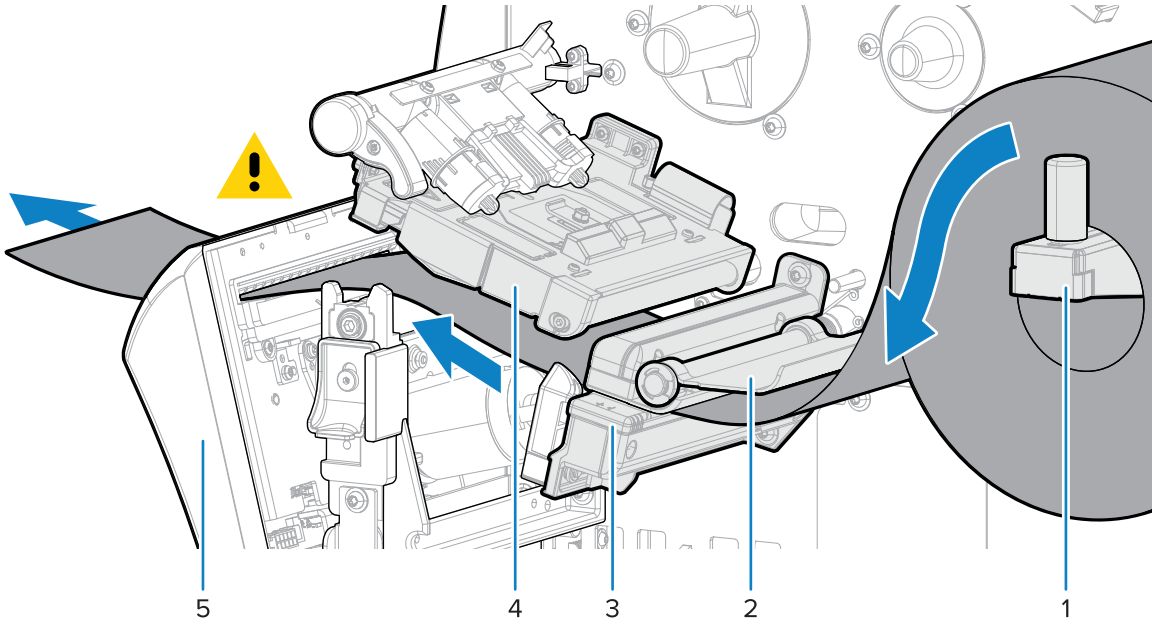

b) أعِد سحب الوسائط حتى تلامس الجدار الخلفي الداخلي لمستشعر الوسائط.

c) قم بتحريك القاطع للخلف، ثم قم بالضغط على المربع الذهبي في مقدمة القاطع لتثبيت القاطع في مكانه مرة أخرى.

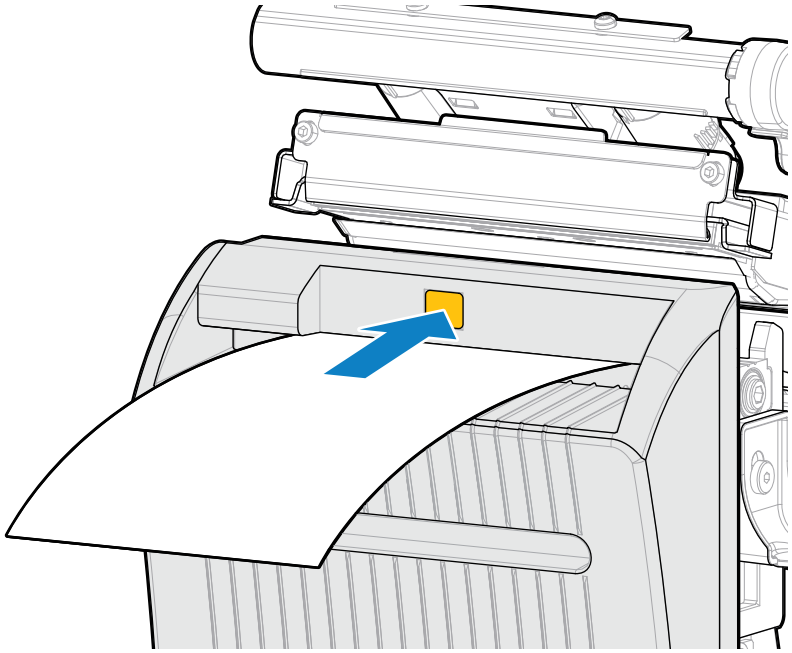

d) تأكد من أن الحافة الداخلية للوسائط تحت مستشعر إزالة الملصق بالكامل (1). إذا لم يكن كذلك، فتحقق من وضع لفة الوسائط بشكل صحيح على حامل إمداد الوسائط واضبط الوسائط إلى الداخل على طول المسار بأكمله.

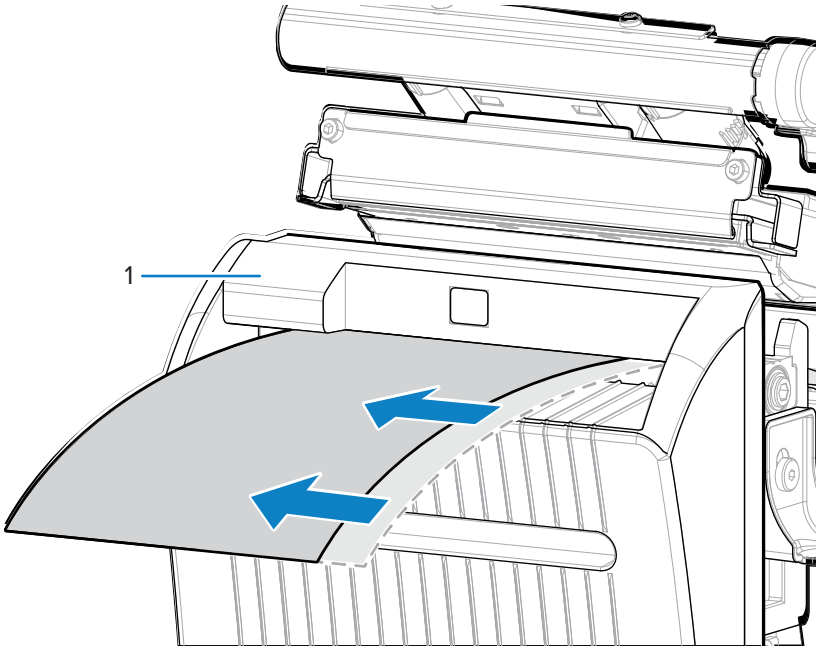

6. اسحب موجِّه الوسائط لمجرد أن يلامس حافة الوسائط.

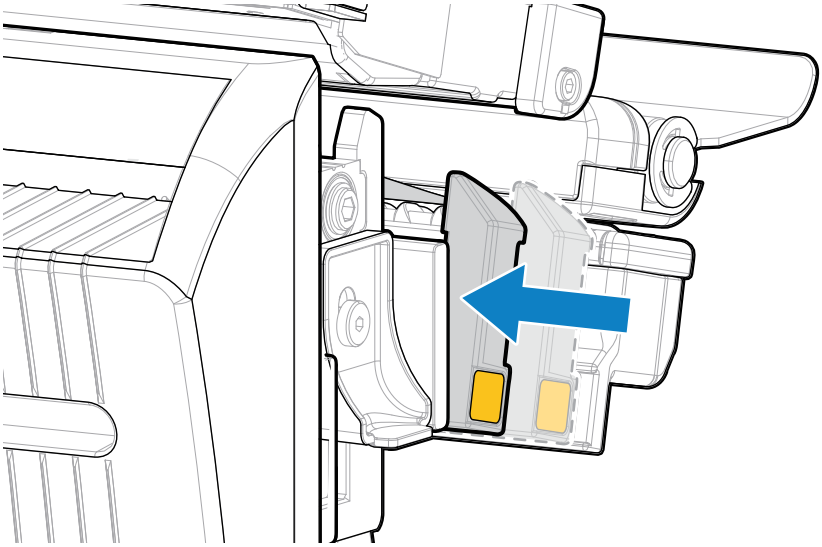

7. أدِر ذراع فتح رأس الطباعة إلى أسفل حتى تثبِّت رأس الطباعة في مكانه.

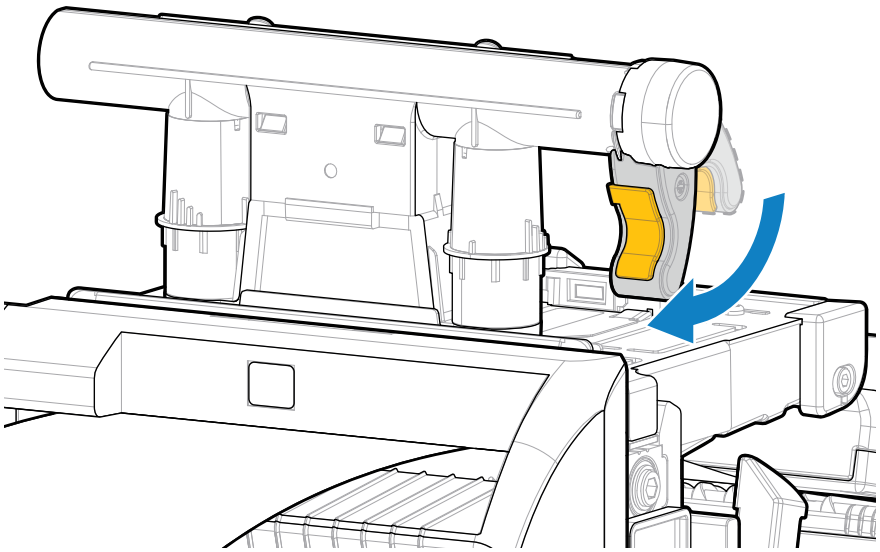

8. أغلق باب الوسائط.

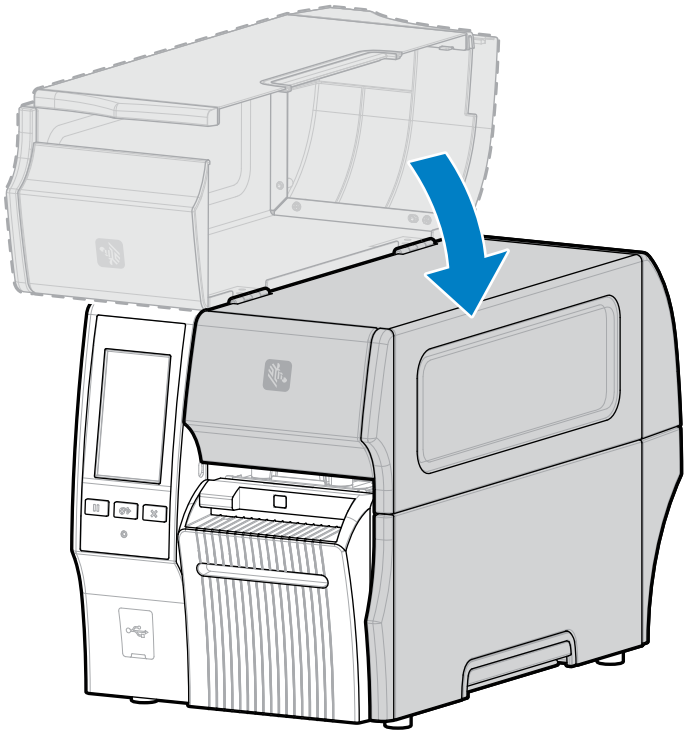

9. لكي يعمل خيار القاطع الذي ليس له غلاف خلفي كما هو مصمم، تأكد من أن إصدار البرنامج الثابت هو Link-OS 7.0 أو أحدث. انتقل إلى Upgrading the Printer Firmware (ترقية البرنامج الثابت للطابعة) للحصول على إرشادات تحديث البرنامج الثابت. راجِع الملاحظة في الخطوة التالية لمعرفة إصدارات البرامج الثابتة الأقدم.

10. قم بتعيين المعلمات التالية من خلال لوحة التحكم لتشغيل الطباعة دون غلاف خلفي:

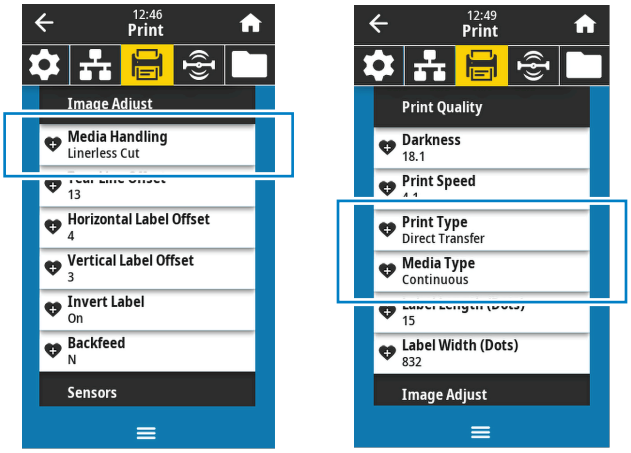

a) قم بتعيين الطابعة على وضع **Linerless Cut (قطع الملصقات التي ليس لها غلاف خلفي)** من خلال لمس **Menu (القائمة)** > **Print (الطباعة)** > **Image Adjust (ضبط الصورة)** > **Media Handling (معالجة الوسائط)**.

ملاحظة: في الحالات التالية، اضبط الطابعة على **Cutter (القاطع)** بدلًا من **Linerless Cut (قطع الملصقات التي ليس لها غلاف خلفي)**:

- لكي يعمل القاطع الذي ليس له غلاف خلفي كقاطع قياسي على طابعة ذات برامج ثابتة قديمة
- عند استخدام وسائط قياسية (بغلاف خلفي) مع القاطع الذي ليس له غلاف خلفي

b) اضبط الطابعة على وضع **Direct Thermal (الطباعة الحرارية المباشرة)** من خلال لمس **Menu (القائمة)** > **Print (الطباعة)** > **Print Quality (جودة الطباعة)** > **Print Type (نوع الطباعة)**.

c) اضبط الطابعة على وضع **Continuous (متصلة)** من خلال لمس **Menu (القائمة)** > **Print (الطباعة)** > **Quality (جودة الطباعة)** > **Media Type (نوع الوسائط)**.

11. اضغط على **PAUSE (إيقاف مؤقت)** للخروج من وضع الإيقاف المؤقت وتمكين الطباعة.

قد تجري الطابعة معايرة ملصق أو تزود ملصقًا، وذلك وفقًا لإعداداتك.

12. للحصول على أفضل النتائج، عاير الطابعة (راجِع قسم معايرة مستشعرات الشريط والوسائط بالصفحة 128).

13. تحقق من أن الطابعة يمكنها طباعة ملصق تكوين من خلال الضغط مع الاستمرار على مفتاحي **FEED (تزويد)** و**CANCEL (إلغاء)** لمدة ثانيتَين.

وبهذا يكتمل تحميل الوسائط في وضع قطع الملصقات التي ليس لها غلاف خلفي.

تحديد نوع الشريط الذي يجب استخدامه

ملاحظة: ينطبق هذا القسم فقط على الطابعات المثبَّت عليها خيار النقل الحراري.

ما نوع الشريط الذي يمكنني استخدامه؟

يتم لف لفات الشريط، مع وضع السطح المطلي بالحبر من داخل اللفة أو خارجها. تستخدم هذه الطابعة المزودة بخيار النقل الحراري القياسي شريطًا مطليًا من الخارج. يتوفر محور شريط اختياري لاستخدام شريط مطلي من الداخل. اتصل بموزع Zebra المعتمد لديك للحصول على معلومات عن الطلب.

إذا لم تكن متأكدًا أي جهتي بكرة الشريط هي الجهة المطلية، فأجرِ اختبارًا للمادة اللاصقة أو اختبار خدش الشريط لتحديد الوجه المطلي.

إجراء اختبار المادة اللاصقة

إذا كانت تتوفر لديك الملصقات، فأجرِ اختبارًا للمادة اللاصقة لتحديد أي جهة من الشريط هي الجهة المطلية. تنجح هذه الطريقة مع شريط مثبت بالفعل.

1. انزع ملصقًا عن غلافه الخلفي.
2. اضغط عند زاوية من الوجه اللاصق للملصق على السطح الخارجي من لفة الشريط.
3. انزع الملصق عن الشريط.
4. راقب النتائج.

هل التصقت بالملصق قشور أو جزيئات الحبر الصادرة من الشريط؟

في حال أن حبرًا من الشريط...	إذًا...	
قد التصق بالملصق	هذا يعني أن الشريط مطلي من الخارج ويمكن استخدامه في هذه الطابعة.	
لم يلتصق بالملصق	الشريط مطلي من الداخل ولا يمكن استخدامه في الطابعة القياسية. للتحقق من هذه النتيجة، كرر الاختبار على السطح الآخر من لفة الشريط.	

إجراء اختبار خدش الشريط

أجرِ اختبار خدش الشريط عندما لا تتوفر لديك ملصقات.

1. فك جزءًا صغيرًا من الشريط.
2. ضع الجزء المفكوك من الشريط على قطعة من الورق تاركًا السطح الخارجي للشريط يلامس الورقة.
3. اخدش السطح الداخلي من الشريط المفكوك بظفرك.
4. ارفع الشريط عن الورقة.

5. راقب النتائج.

هل ترك الشريط علامة على الورقة؟

إذا كان الشريط...	إذًا...	
ترك الشريط علامة على الورقة	هذا يعني أن الشريط مطلي من الخارج ويمكن استخدامه في هذه الطابعة.	
لم يترك الشريط علامة على الورقة	الشريط مطلي من الداخل ولا يمكن استخدامه في الطابعة القياسية. للتحقق من هذه النتيجة، كرر الاختبار على السطح الآخر من لفة الشريط.	

تحميل الشريط

هام: لستَ مضطرًا إلى إيقاف تشغيل الطابعة عند العمل بالقرب من رأس طباعة مفتوح، لكن Zebra توصي بذلك كإجراء احتياطي. إذا أوقفت تشغيل الطاقة، فستفقد كل الإعدادات المؤقتة، مثل تنسيقات الملصقات، وستتعين عليك إعادة تحميلها قبل استئناف الطباعة.

استخدم شريطًا أعرض من الوسائط لحماية رأس الطباعة من التآكل. يجب أن يكون الشريط مطليًا من الخارج لاستخدامه في طابعة قياسية. لمزيد من المعلومات، راجِع قسم ما نوع الشريط الذي يمكنني استخدامه؟ بالصفحة 71.

1. ارفع باب الوسائط.

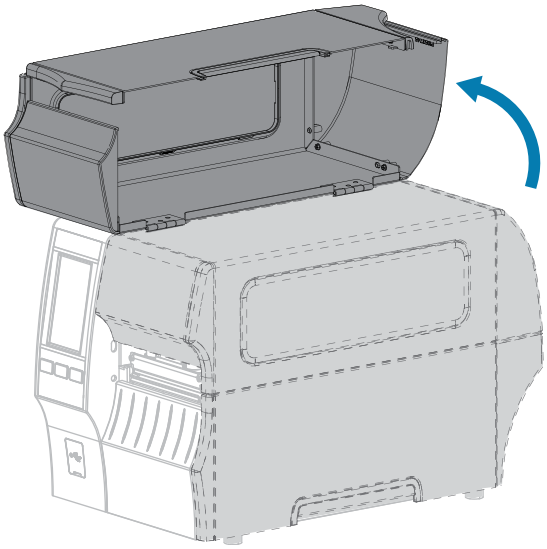

تنبيه: HOT SURFACE (سطح ساخن): قد يكون رأس الطباعة ساخنًا وقد يسبب حروقًا شديدة. اترك رأس الطباعة ليبرد.

2. افتح مجموعة رأس الطباعة من خلال تدوير ذراع فتح رأس الطباعة إلى أعلى.

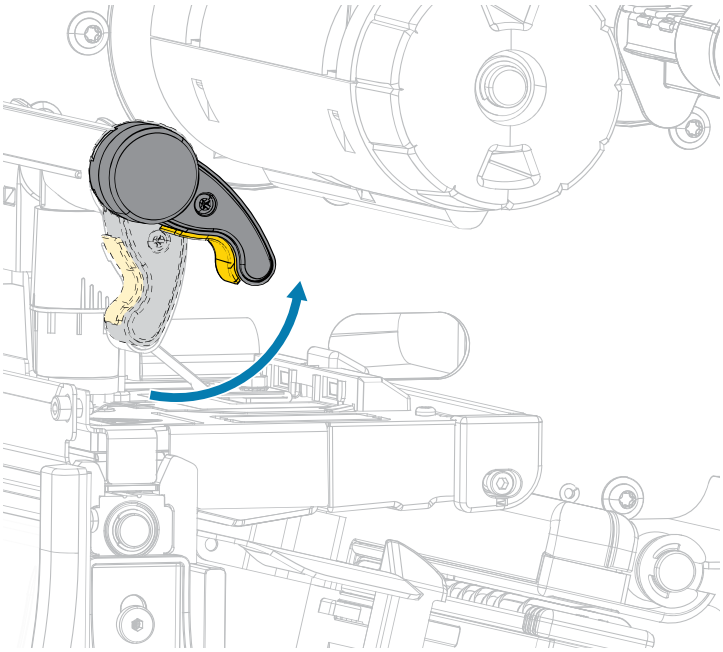

3. ضع بكرة الشريط على محور الإمداد بالشريط، على أن يكون الطرف الخارجي من الشريط ممددًا كما هو موضح. ادفع اللفة إلى الخلف قدر الإمكان.

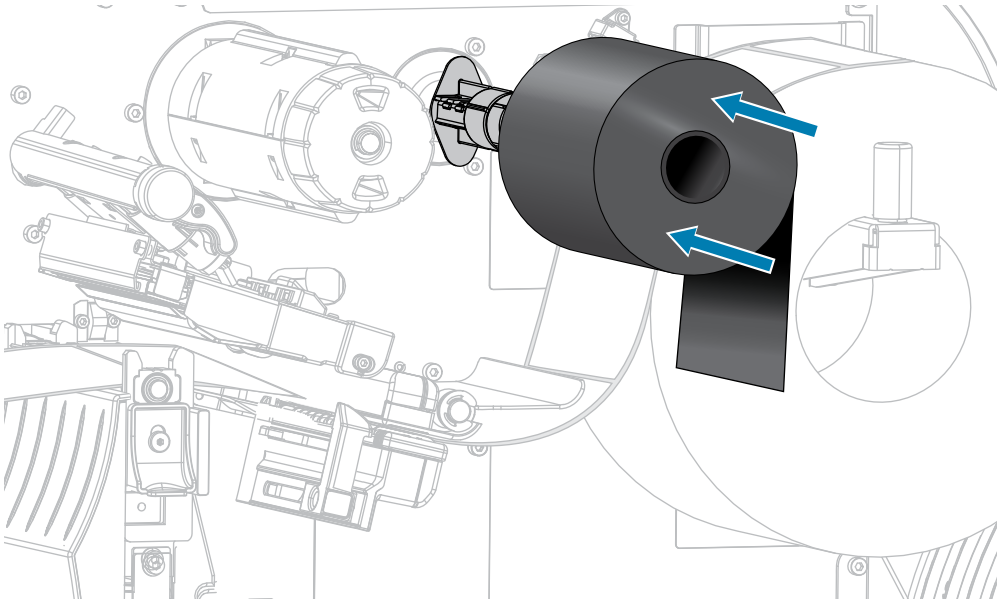

4. اسحب الشريط إلى أسفل مجموعة رأس الطباعة وحول جانبها الأيسر، كما هو موضح.

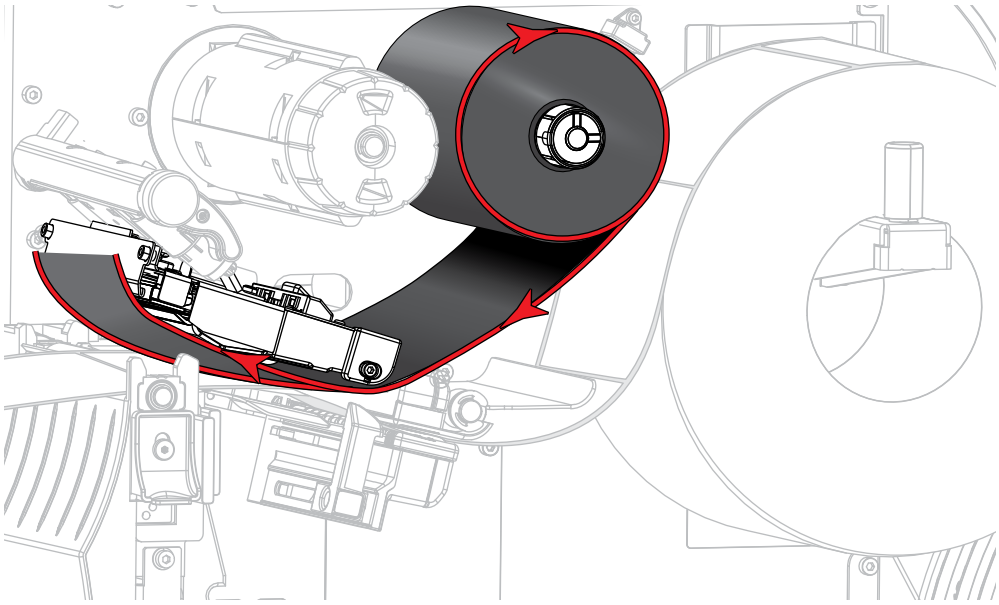

5. مع مد الشريط إلى الخلف قدر الإمكان أسفل مجموعة رأس الطباعة، لف الشريط حول محور سحب الشريط. أدِر المحور عدة دورات بالاتجاه الموضح لإحكام تثبيت الشريط ومحاذاته.

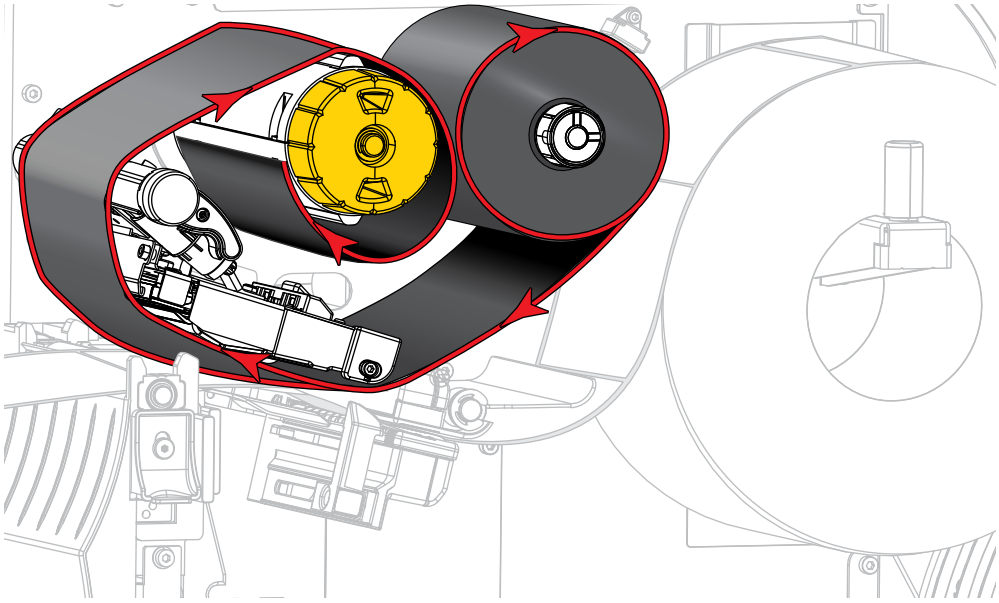

6. هل تم تحميل الوسائط في الطابعة بالفعل؟

في حال...	إذًا...
لا	حمِّل الوسائط في الطابعة. (راجِع قسم تحميل الوسائط بالصفحة 35).

في حال...	إذًا...
نعم	**a.** أدِر ذراع فتح رأس الطباعة إلى أسفل حتى تثبِّت رأس الطباعة في مكانه. 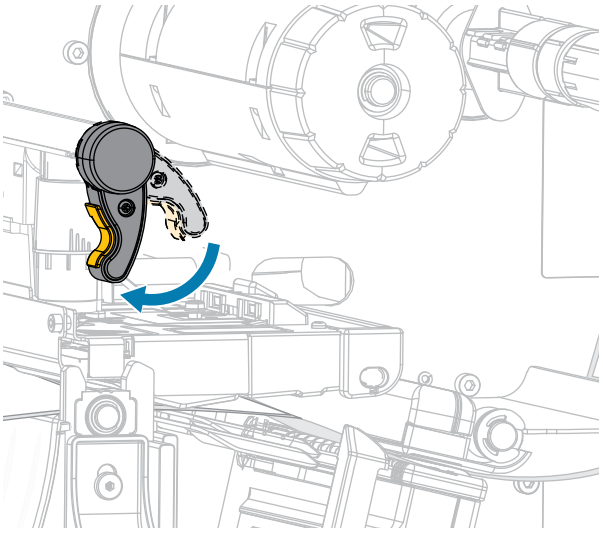 **b.** أغلق باب الوسائط. 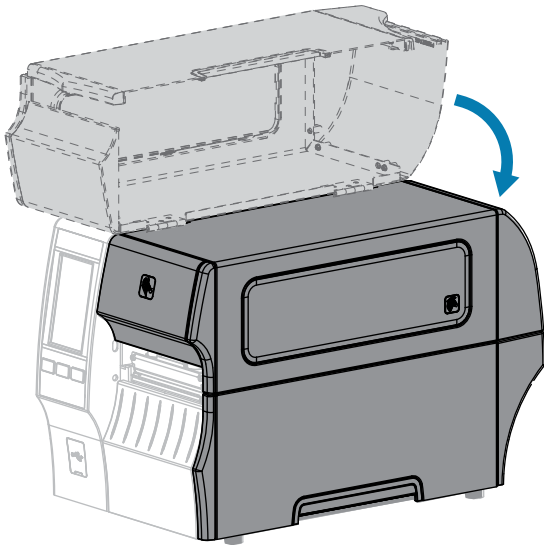 **c.** اضغط على **PAUSE (إيقاف مؤقت)** للخروج من وضع الإيقاف المؤقت وتمكين الطباعة.

تشغيل معالج الطباعة وطباعة ملصق تجريبي

يقوم معالج الطباعة بتكوين الطابعة، وطباعة الملصقات التجريبية، وضبط جودة الطباعة استنادًا إلى النتائج التي تظهرها الملصقات التجريبية.

هام: في أثناء استخدام المعالجات، لا ترسل بيانات إلى الطابعة من المضيف.

للحصول على أفضل النتائج، استخدم وسائط ذات عرض كامل مع تشغيل **Print Wizard (معالج الطباعة)** أو **Set All Wizard (معالج تعيين الكل)**. إذا كانت الوسائط أصغر من الصورة التي ستجري طباعتها، فقد تكون النتيجة مقتطعة أو تُطبع على عدة ملصقات.

بعد أن تكمل إجراءات إعداد الطابعة وتشغِّل معالج إعداد الطابعة، راجع هذا القسم لطباعة ملصق تجريبي. تتيح لك طباعة هذا الملصق معرفة ما إذا كان الاتصال يعمل، وما إذا كنت بحاجة إلى ضبط أي من إعدادات الطباعة.

1. على الشاشة الرئيسية، المس **Wizards (المعالجات)** > **Print (طباعة)** > **Start Print (بدء الطباعة)**.
2. اتبع المطالبات لتحديد المعلومات الآتية:
   - نوع الطباعة (نقل حراري أو طباعة حرارية مباشرة)
   - نوع الملصق (متصل أو ذو فجوة/حز أو علامة)
   - عرض الملصق
   - طريقة التجميع (فصل، أو نزع الملصق، أو إعادة لف، أو قاطع، أو قطع متأخر، أو نزع الملصقات التي ليس لها غلاف خلفي، أو إعادة لف الملصقات التي ليس لها غلاف خلفي، أو فصل الملصقات التي ليس لها غلاف خلفي، أو مطباق)

   بعد تحديد هذه الإعدادات، سيوجهك المعالج إلى تحميل الوسائط ثم وضع ملصق على مستشعر الوسائط.
3. حمِّل الوسائط بحيث يكون الملصق فوق الضوء الأخضر القادم من مستشعر الوسائط، ثم المس علامة التحقق.

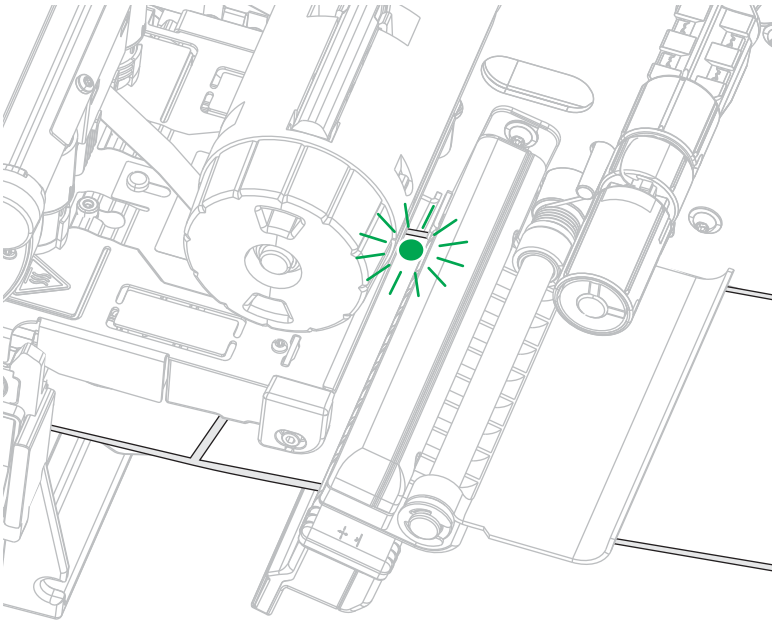

4. عند المطالبة، أغلق رأس الطباعة، ثم المس علامة التحقق التالية.

   تقوم الطابعة بالمعايرة، ثم تسألك عما إذا كنت ترغب في طباعة ملصق تجريبي.
5. اتبع المطالبات حتى تكمل الطابعة المعايرة التلقائية.

6. عند مطالبتك بطباعة ملصق تجريبي، المس علامة التحقق.

سيُطبع ملصق تجريبي مشابه لهذا الملصق. إذا كانت ملصقاتك أصغر من الصورة، فسيُطبع جزء من الملصق التجريبي فقط.

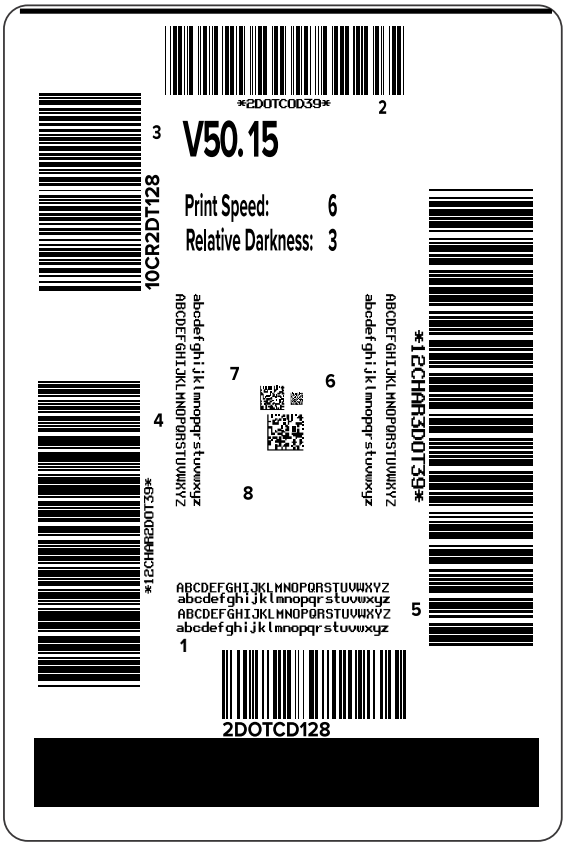

7. افحص موضع الملصق فوق قضيب الفصل. إذا لزم الأمر، فغير موضع الوسائط على قضيب الفصل بعد الطباعة.

- إذا كانت المسافة الفاصلة بين الملصقات تقع عند قضيب الفصل، فتابع إلى الخطوة التالية.
- إذا لم تكن المسافة الفاصلة بين الملصقات تقع عند قضيب الفصل مباشرةً، فغير موضع الوسائط لتصبح عند قضيب الفصل بعد الطباعة.

تؤدي الأرقام الأدنى إلى تحريك الوسائط داخل الطابعة بعدد النقاط المحدد (يقترب خط الفصل من حافة الملصق الذي تمت طباعته للتو).

تؤدي الأرقام المرتفعة إلى تحريك الوسائط خارج الطابعة (يتحرك خط الفصل بالقرب من الطرف الأول للملصق التالي).

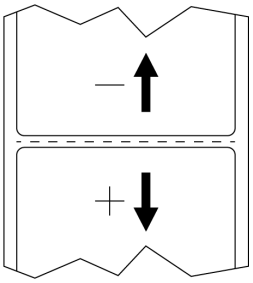

8. افحص جودة الصورة المطبوعة على الملصق التجريبي. هل تُعَد جودة الرمز الشريطي والنص المطبوع على الملصق التجريبي مقبولة؟ راجِع قسم تقييم جودة الرمز الشريطي بالصفحة 157 للحصول على المساعدة.
   - إذا كانت الإجابة نعم، فالمس علامة التحقق، ثم حدد المشكلات الأخرى التي قد تؤثر في جودة الطباعة. راجِع قسم مشكلات الطباعة أو جودة الطباعة بالصفحة 172.
   - أما إذا كانت الإجابة لا، فاضبط جودة الطباعة يدويًا من خلال تغيير إعدادات الغمقان والسرعة من نظام قوائم الطابعة، أو شغِّل معالج المساعدة على تحسين جودة الطباعة. راجِع قسم استخدام معالج المساعدة على تحسين جودة الطباعة بالصفحة 78.

استخدام معالج المساعدة على تحسين جودة الطباعة

1. من الخطوة الأخيرة في معالج الطباعة، المس زر **Print Quality Assistance (المساعدة على تحسين جودة الطباعة)**.

   تطلب الطابعة تحديد عدد الملصقات التجريبية المطلوب طباعتها. كلما زادت الملصقات التي تختار طباعتها، زادت الخيارات المتوفرة لك لتحدد جودة الملصقات. بشكل عام، إذا كان الملصق التجريبي الذي حصلت عليه من المعالج السابق مقبولًا، فسيكفيك عدد أقل من الملصقات التجريبية في هذه الخطوة.

2. حدد عدد الملصقات التجريبية المطلوب طباعتها.

   تطبع الطابعة العدد المحدد من الملصقات التجريبية، وتطلب منك تحديد الملصق التجريبي الذي تفضله.

3. حدد الملصق التجريبي ذا الجودة الأفضل. (راجِع قسم تقييم جودة الرمز الشريطي بالصفحة 157 للحصول على المساعدة). إذا لم يكن أي من الملصقات مقبولًا، فاستخدم السهم للعودة إلى الشاشة السابقة في المعالج، وحدد عددًا أكبر من الملصقات التجريبية.

4. في القائمة الظاهرة على الشاشة، حدد معرِّف الملصق التجريبي ذي الجودة المحددة، ثم اضغط على علامة التحقق.

   تغيِّر الطابعة الغمقان والسرعة إلى المستويات المستخدمة في الملصق التجريبي المفضل.

5. إذا لزم الأمر، فراجِع قسم مشكلات الطباعة أو جودة الطباعة بالصفحة 172 لمعرفة المشكلات الأخرى التي قد تؤثر في جودة الطباعة لديك.

وبهذا يكتمل إجراء إعداد الطباعة.

تثبيت برنامج تصميم الملصقات

حدد البرنامج الذي ستستخدمه لإنشاء تنسيقات الملصقات وثبته للطابعة.

تشمل الخيارات المتوفرة لذلك ZebraDesigner الذي يمكنك تنزيله من zebra.com/zebradesigner. يمكنك اختيار استخدام ZebraDesigner Essentials مجانًا أو شراء ZebraDesigner Professional للحصول على مجموعة أدوات أكثر فعالية.

الشكل 2 نموذج لشاشة ZebraDesigner Professional

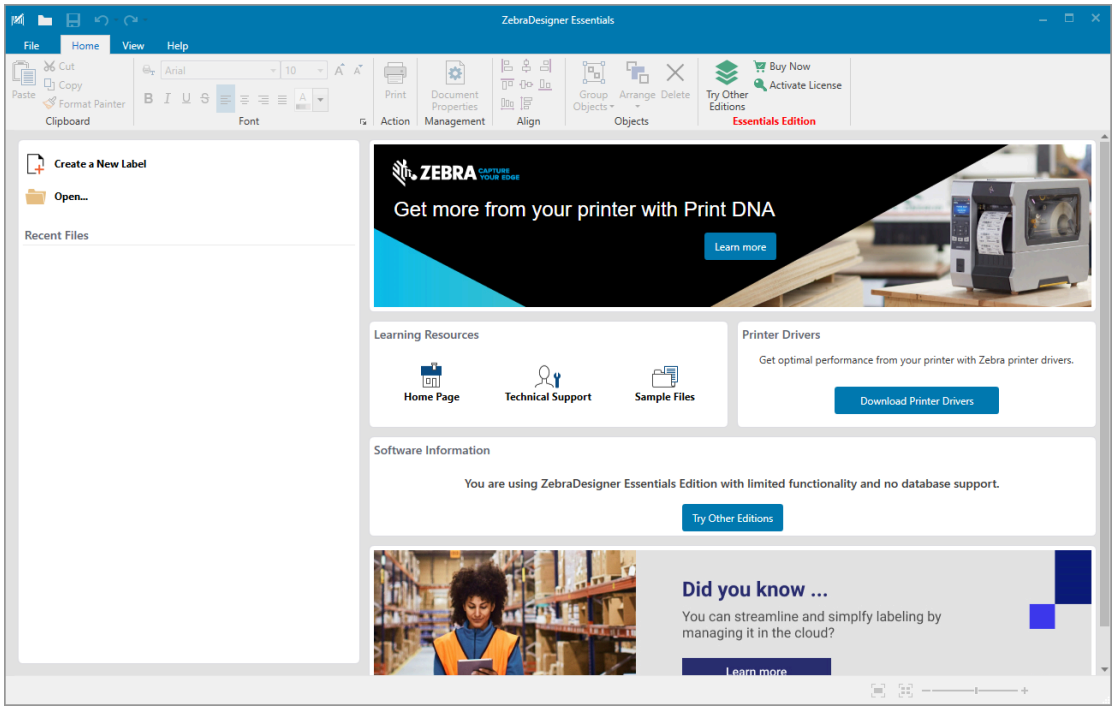

متطلبات نظام ZebraDesigner

في ما يأتي متطلبات النظام لتطبيق تصميم تنسيق الملصقات ZebraDesigner:

- إصدارات سطح المكتب لنظامي Windows 10 وWindows 11 وأنظمة التشغيل Windows Server 2016 وWindows Server 2019 وWindows Server 2022 بمعدل 32 بت أو 64 بت.
- وحدة المعالجة المركزية: معالج Intel أو معالج متوافق من عائلة x86
- الذاكرة: ذاكرة RAM بسعة 2 جيجابايت أو أكثر
- محرك الأقراص الثابتة: مساحة متوفرة على القرص تبلغ 1 جيجابايت
- الإصدار 4.7.2 من Microsoft.NET Framework
- الشاشة: شاشة بدقة 1366 × 768 أو أعلى
- برامج تشغيل طابعات ZDesigner

ملاحظة: برنامجا Remote Desktop Services وVirtual Machines غير مدعومَين.

ارهطبضو ةعباطلا نيوكت

يساعدك هذا القسم على تكوين الطابعة وإجراء تعديلات عليها.

الشاشة الرئيسية

تعرض لك الشاشة الرئيسية للطابعة حالة الطابعة الحالية، وتسمح لك بالوصول إلى قوائم الطابعة. يمكنك تدوير صورة الطابعة بزاوية 360 درجة لعرضها من كل الزوايا.

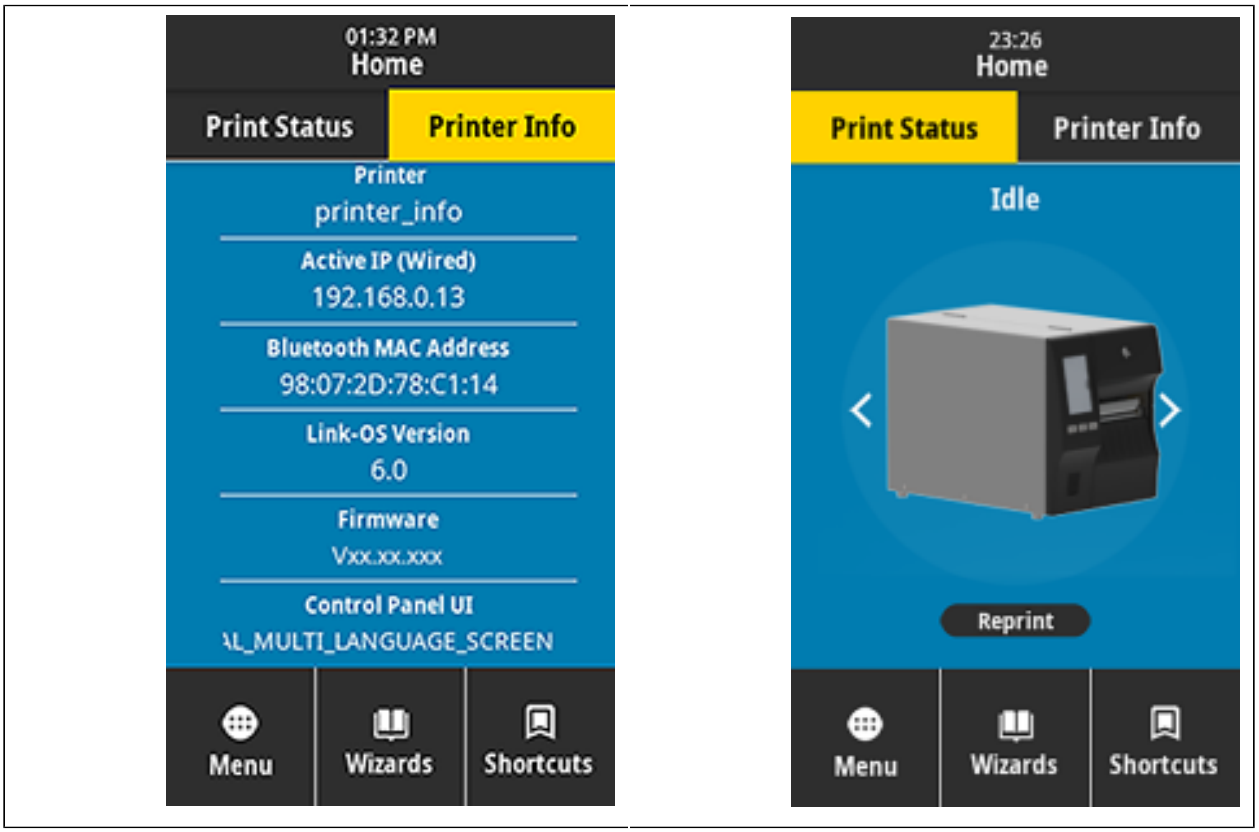

ملاحظة: إذا كان لون خلفية الشاشة الرئيسية أصفر أو أحمر، فهذا يعني أن الطابعة في حالة تنبيه أو خطأ. لمزيد من المعلومات، راجِع قسم حالات التنبيه والخطأ.

تندرج العناصر الآتية ضمن علامة التبويب **Print Status (حالة الطباعة)** على الشاشة الرئيسية:

- Menu (القائمة)—تسمح لك بتغيير إعدادات الطابعة. راجِع قسم قوائم المستخدم.

- Wizards (المعالجات)—تسمح لك بتغيير إعدادات الطابعة من خلال التنقل عبر المطالبات. راجِع قسم معالجات الطابعة.

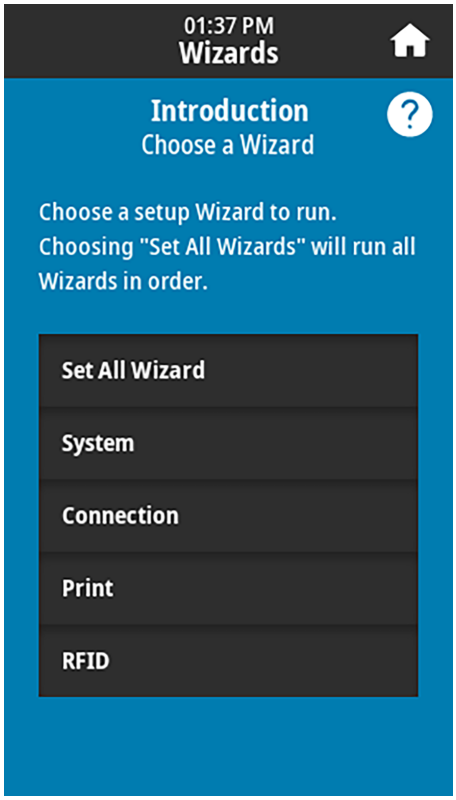

- Shortcuts (الاختصارات)—تسمح لك بالوصول بسرعة إلى أحدث عناصر القائمة وحفظ عناصرك المفضلة. المس رمز القلب الأسود الموجود بجوار أحد عناصر القائمة لحفظه في قائمة عناصرك المفضلة. تظهر العناصر المدرجة في قائمة العناصر المفضلة بالترتيب الذي تم حفظها به.

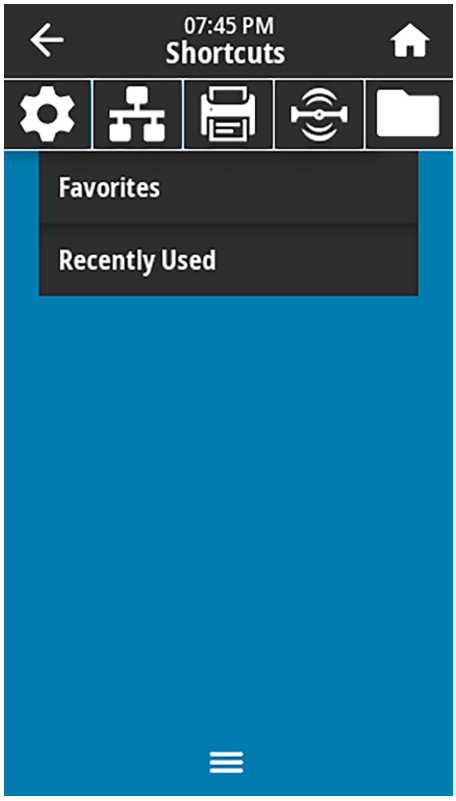

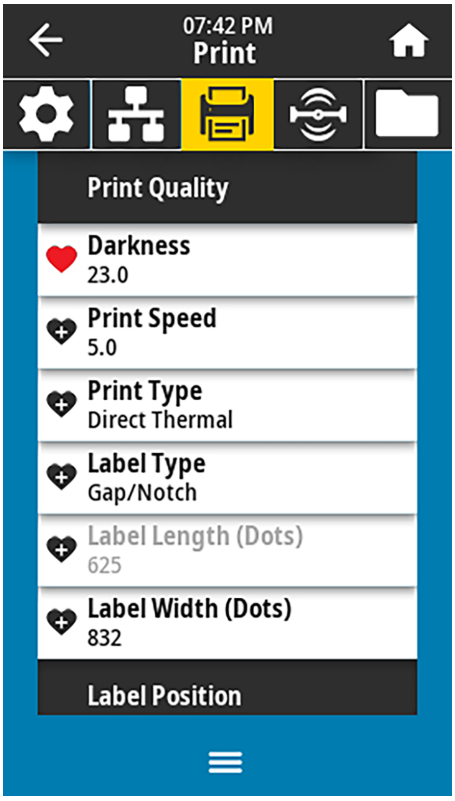

تغيير إعدادات الطابعة

يعرض هذا القسم إعدادات الطابعة التي يمكنك تغييرها، ويحدد الأدوات اللازمة لتغييرها. تتضمن هذه الأدوات ما يأتي:

- برنامج تشغيل Windows المثبت سابقًا. (راجِع قسم تغيير إعدادات الطابعة من خلال برنامج تشغيل Windows بالصفحة 82 لمزيد من المعلومات).
- معالجات الطابعة. (راجِع قسم معالجات الطابعة بالصفحة 83).
- قوائم المستخدم في الطابعة (راجِع قسم قوائم المستخدم بالصفحة 84 لمزيد من المعلومات).
- الأدوات المساعدة لإعداد طابعة Zebra:
  - أجهزة الكمبيوتر التي تعمل بنظام Windows
  - أجهزة Android
  - أجهزة Apple
- أوامر ZPL وSet/Get/Do (SGD) (راجِع دليل برمجة Zebra لمزيد من المعلومات).
- صفحات الويب الخاصة بالطابعة عندما تتمتع الطابعة باتصال ملقم طباعة نشط سلكي أو لا سلكي (راجِع دليل مستخدم ملقمات الطباعة السلكية واللاسلكية ZebraNet لمزيد من المعلومات).

تغيير إعدادات الطابعة من خلال برنامج تشغيل Windows

1. من قائمة Start (ابدأ) في Windows، انتقل إلى **Printers & Scanners (الطابعات والماسحات الضوئية)**.

2. اضغط على طابعتك في قائمة الطابعات المتاحة ثم اضغط على **Manage (إدارة)**.
3. اضغط على **Printing Preferences (تفضيلات الطباعة)**.

ستظهر نافذة ZDesigner الخاصة بطابعتك.

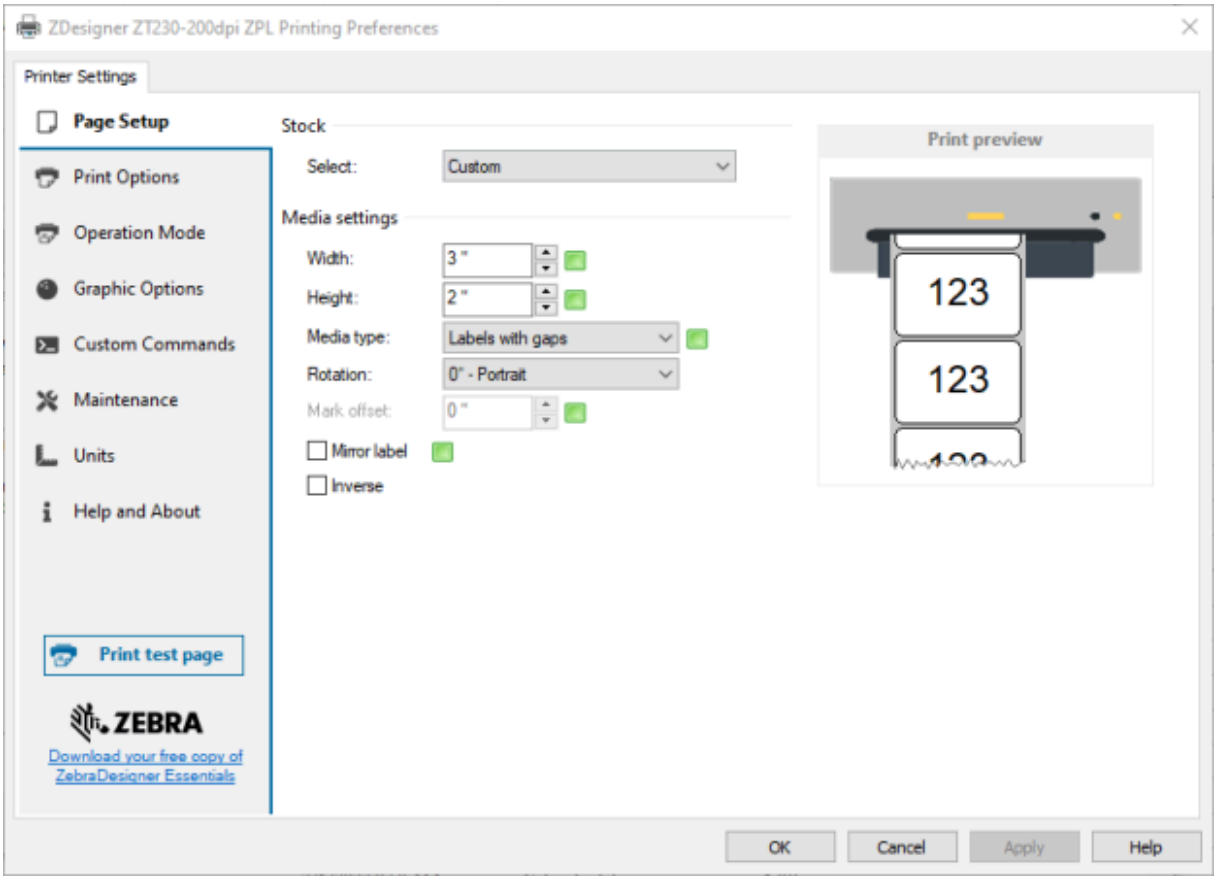

4. غيِّر الإعدادات كما تريد، ثم انقر فوق **OK (موافق)**.

معالجات الطابعة

ترشدك معالجات الطابعة خلال عملية الإعداد في عديد من إعدادات وميزات الطابعة.

تتوفر المعالجات الآتية:

- Set All Wizard (معالج تعيين الكل)—لتشغيل كافة المعالجات بالتسلسل.
- System Wizard (معالج النظام)—لإعداد إعدادات نظام التشغيل غير المتعلقة بالطباعة.
- Connection Wizard (معالج الاتصال)—لتكوين خيارات الاتصال بالطابعة.
- Print Wizard (معالج الطباعة)—لتكوين مَعلمات وميزات الطباعة الأساسية. راجِع قسم تشغيل معالج الطباعة وطباعة ملصق تجريبي بالصفحة 76.
- RFID Wizard (معالج RFID)—لإعداد عمليات نظام RFID الفرعي.

على الشاشة الرئيسية، المس **Wizards (المعالجات)** للاطلاع على الخيارات المتوفرة.

لمزيد من المعلومات عن الإعدادات الفردية التي يعيِّنها أي من المعالجات، راجِع قسم قوائم المستخدم بالصفحة 84.

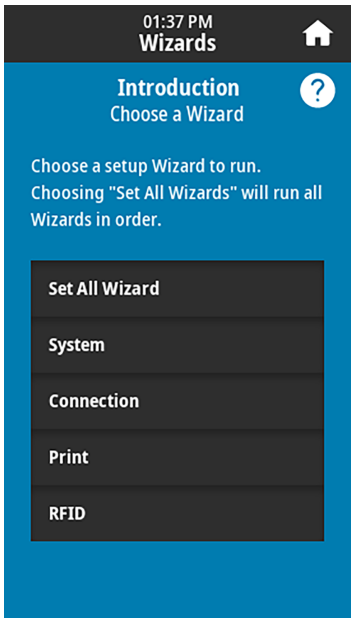

هام:

في أثناء استخدام المعالجات، لا ترسل بيانات إلى الطابعة من المضيف.

للحصول على أفضل النتائج، استخدم وسائط ذات عرض كامل عند تشغيل Print Wizard (معالج الطباعة) أو Set All Wizard (معالج تعيين الكل). إذا كانت الوسائط أقصر من الصورة التي ستُطبع، فقد تتقطع الصورة أو تتم طباعتها على عدة ملصقات.

قوائم المستخدم

استخدم قوائم المستخدم في الطابعة لتكوين الطابعة حسب الحاجة.

للحصول على معلومات مفصلة عن كل من هذه القوائم، راجِع أقسام قائمة النظام بالصفحة 86 وقائمة الاتصال بالصفحة 94 وقائمة الطباعة بالصفحة 109 وقائمة RFID بالصفحة 120 وقائمة التخزين بالصفحة 126.

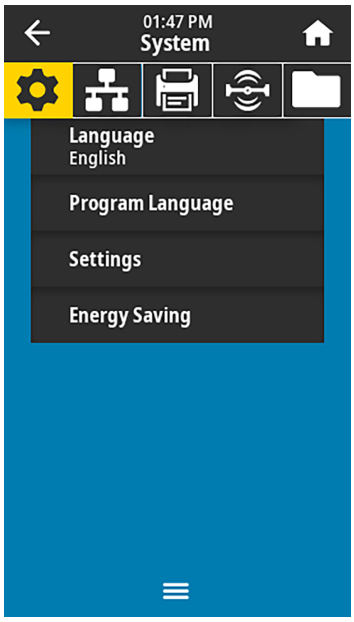

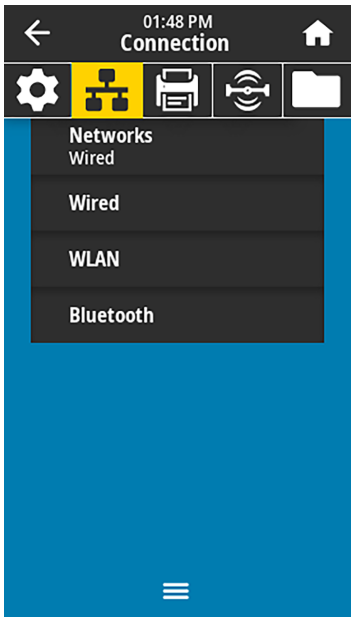

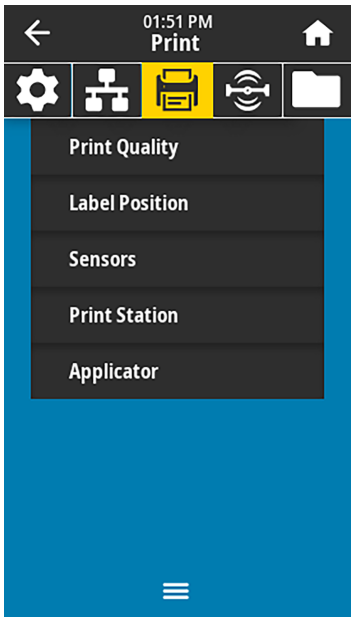

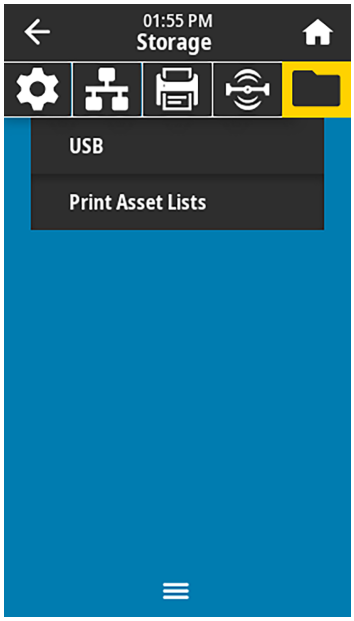

يمكنك تعديل إعدادات الطابعة من خلال قوائم المستخدم أو اتباع الطرق الواردة أدناه إن اخترت ذلك. (تشمل أوصاف قوائم المستخدم الواردة في هذا القسم معلومات عن هذه الطرق الاختيارية حسبما انطبقت).

- أوامر ZPL وSet/Get/Do (SGD). (راجِع دليل برمجة Zebra على zebra.com/manuals لمزيد من المعلومات).
- صفحات الويب الخاصة بالطابعة، في الحالات التي يكون فيها للطابعة اتصال نشط بملقم طباعة سلكي أو لاسلكي. (راجِع دليل مستخدم ملقمات الطباعة السلكية واللاسلكية ZebraNet على zebra.com/manuals لمزيد من المعلومات).

يمكنك أيضًا استخدام معالجات المهام في الطابعة لتغيير بعض الإعدادات (راجِع قسم معالجات الطابعة بالصفحة 83).

قائمة النظام

شاشة القائمة	وصف خيارات القائمة	
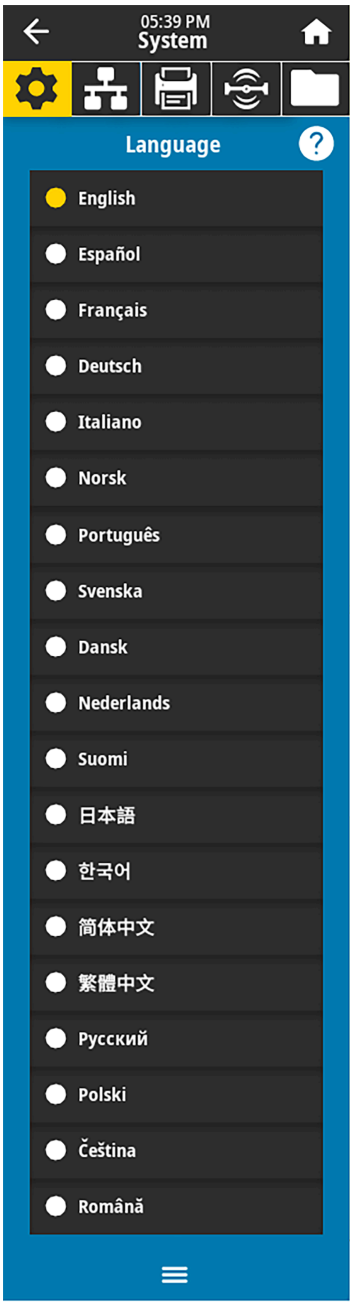	**System (النظام) > Language (اللغة)** إذا لزم الأمر، فغيِّر اللغة التي تعرضها الطابعة. يؤثر هذا التغيير في الكلمات التي تظهر في الصفحات الآتية: • الشاشة الرئيسية • قوائم المستخدم • رسائل الخطأ • ملصق تكوين الطابعة، وملصق تكوين الشبكة، وملصقات أخرى يمكنك تحديدها للطباعة من خلال قوائم المستخدم	
	القيم المقبولة:	ENGLISH (الإنجليزية)، SPANISH (الإسبانية)، FRENCH (الفرنسية)، GERMAN (الألمانية)، ITALIAN (الإيطالية)، NORWEGIAN (النرويجية)، PORTUGUESE (البرتغالية)، SWEDISH (السويدية)، DANISH (الدنماركية)، DUTCH (الهولندية)، FINNISH (الفنلندية)، CZECH (التشيكية)، JAPANESE (اليابانية)، KOREAN (الكورية)، ROMANIAN (الرومانية)، RUSSIAN (الروسية)، POLISH (البولندية)، SIMPLIFIED CHINESE (الصينية المبسطة)، TRADITIONAL CHINESE (الصينية التقليدية) يتم عرض الخيارات المتاحة لهذه المَعلمة باللغات الفعلية لتسهيل عثورك على لغة يمكنك قراءتها.
	أمر (أوامر) ZPL ذات الصلة:	KL^
	أمر SGD المستخدم:	`display.language`
	صفحة الويب الخاصة بالطابعة:	**View and Modify Printer Settings (عرض إعدادات الطابعة وتعديلها) > General Setup (الإعداد العام) > Language (اللغة)**

شاشة القائمة	وصف خيارات القائمة	
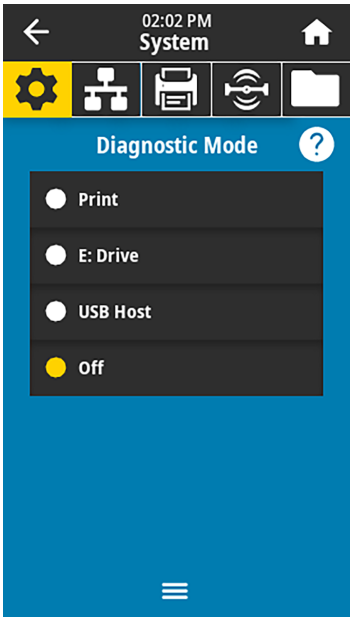	**System (النظام) > Program Language (لغة البرنامج) > Diagnostic Mode (وضع التشخيصات)** استخدم أداة التشخيصات هذه لدفع الطابعة إلى إخراج القيم السداسية العشرية لكل البيانات التي تستلمها. (لمزيد من المعلومات، راجِع قسم استخدام وضع تشخيصات الاتصال بالصفحة 162).	
	القيم المقبولة:	PRINT—تطبع الطابعة النص والتمثيل السداسي العشري لوحدات بايت البيانات التي يتم استلامها بدلًا من طباعة الملصقات المنسقة التي قد تمثلها هذه البيانات. E: Drive—تحفظ الطابعة المعلومات على محرك أقراص E: الخاص بها. USB Host—تحفظ الطابعة المعلومات على جهاز ذاكرة USB مضيف إذا توفر. OFF—وضع تشغيل الطابعة العادي. يؤدي إيقاف تشغيل الطابعة ثم إعادة تشغيلها أيضًا إلى إعادة الطابعة إلى وضع OFF (إيقاف التشغيل). **ملاحظة:** لا يلتقط هذا الأمر تتبع حزمة الشبكة.
	أمر (أوامر) ZPL ذات الصلة:	~JD للتمكين ~JE للتعطيل
	أمر SGD المستخدم:	input.capture
	مفتاح (مفاتيح) لوحة التحكم:	اضغط مع الاستمرار على **PAUSE (إيقاف مؤقت)** + **FEED (تزويد)** لمدة ثانيتَين عندما تكون الطابعة في حالة Ready (استعداد).
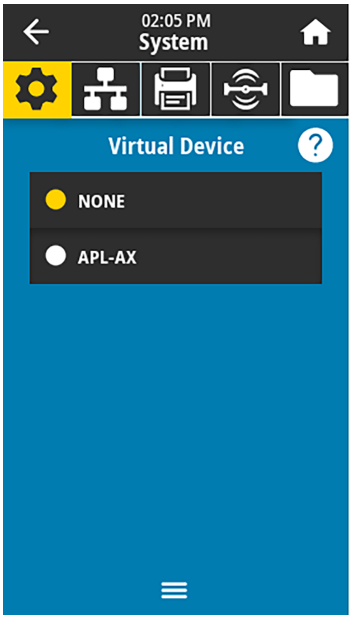	**System (النظام) > Program Language (لغة البرنامج) > Virtual Device (الجهاز الظاهري)** في حال تثبيت أي من تطبيقات الجهاز الظاهري على طابعتك، يمكنك عرضها أو تمكينها/تعطيلها من قائمة المستخدم هذه. لمزيد من المعلومات، انتقل إلى دليل المستخدم لمعرفة الجهاز الظاهري الملائم، أو اتصل بالموزع المحلي لديك).	

شاشة القائمة	وصف خيارات القائمة	
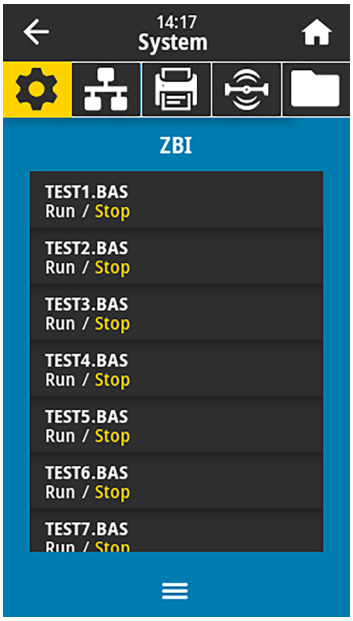	**System (النظام) > Program Language (لغة البرنامج) > ZBI** إن ZBI 2.0 (Zebra Basic Interpreter™) خيار برمجة يمكن شراؤه لطابعتك. إذا كنت ترغب في شراء هذا الخيار، فاتصل بموزع Zebra لديك لمزيد من المعلومات. إذا تم تنزيل برامج ZBI على طابعتك، فيمكنك تحديد أحدها لتشغيله باستخدام عنصر القائمة هذا. في حال عدم وجود أي برامج على طابعتك، يتم إدراج NONE (لا شيء). في حال تنزيل برامج ZBI ولكن لا يعمل أي منها، تدرج الطابعة كل البرامج المتوفرة. لتشغيل أحدها، المس **Run (تشغيل)** (مميز باللون الأبيض) تحت اسم البرنامج. بعد أن يصبح أحد البرامج قيد التشغيل، يتم إدراج هذا البرنامج فقط. المس **Stop (إيقاف)** (مميز باللون الأبيض) لإنهاء البرنامج. 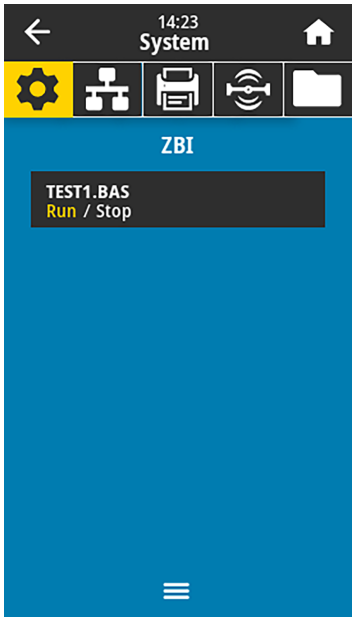	
	أمر SGD المستخدم:	`zbi.key`—لإظهار ما إذا تم تثبيت رخصة ZBI 2.0 صالحة على الطابعة. `zbi.enable`—لتحديد ما إذا كان خيار ZBI 2.0 ممكَّنًا أو معطلًا على الطابعة. **ملاحظة:** `zbi.key` يجب تعيينه على `"enabled"` (ممكَّن) ويجب تعيين `zbi.enable` على `"on"` (تشغيل) لتتمكن من استخدام ميزة ZBI.

شاشة القائمة	وصف خيارات القائمة	
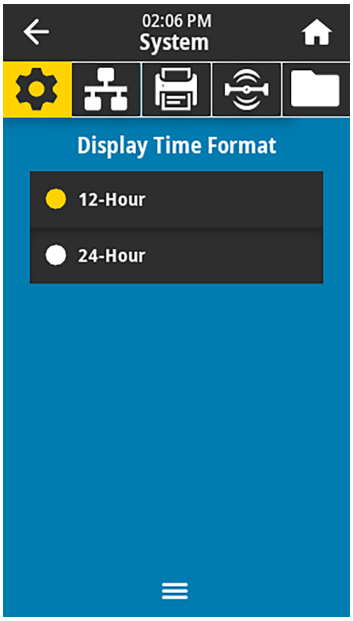	**System (النظام) > Settings (الإعدادات) > Display Time Format (تنسيق عرض الوقت)** حدد تنسيق الوقت الذي تستخدمه الطابعة.	
	القيم المقبولة:	12) 12-Hour ساعة)، 24) 24-Hour ساعة)
	أمر SGD المستخدم:	`device.idle_display_value`
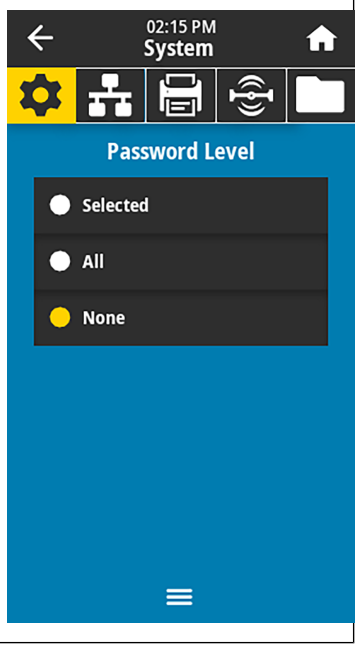	**System (النظام) > Settings (الإعدادات) > Password Level (مستوى كلمة المرور)** حدد مستوى الحماية بكلمة المرور لعناصر قائمة المستخدم.	
	القيم المقبولة:	Selected (المحدد)، All (الكل)، None (لا شيء)
	أمر SGD المستخدم:	`display.password.level`

شاشة القائمة	وصف خيارات القائمة	
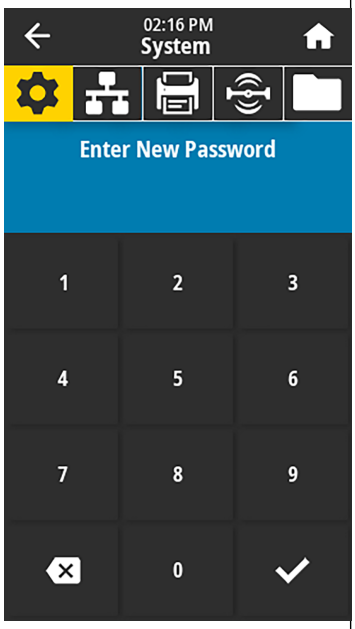	**System (النظام) > Settings (الإعدادات) > Set Password (تعيين كلمة مرور)** عيِّن كلمة مرور جديدة للطابعة لعناصر القائمة المحمية بالعَلمة السابقة. كلمة مرور الطابعة الافتراضية هي 1234.	
	القيم المقبولة:	الأرقام بين 0-9
	أمر (أوامر) ZPL ذات الصلة:	^KP
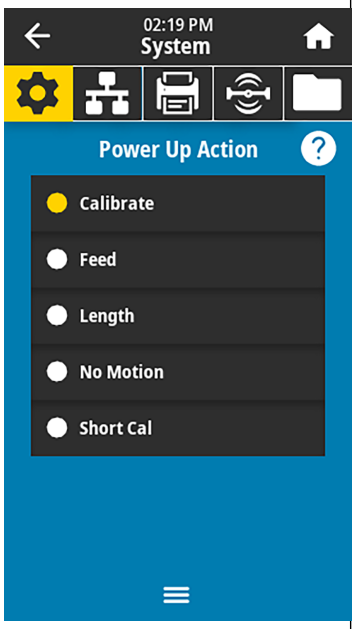	**System (النظام) > Settings (الإعدادات) > Power Up Action (إجراء بدء التشغيل)** عيِّن الإجراء الذي يجب أن تتخذه الطابعة في أثناء تسلسل عملية بدء التشغيل.	
	القيم المقبولة:	CALIBRATE (المعايرة)—لضبط مستويات المستشعر وعتباته، وتحديد طول الملصقات، وتزويد الوسائط إلى الشبكة التالية. FEED (تزويد)—لتزويد الملصقات إلى نقطة التسجيل الأولى. LENGTH (الطول)—لتحديد طول الملصقات باستخدام قيم المستشعر الحالية، وتزويد الوسائط إلى الشبكة التالية. NO MOTION (لا حركة)—لإخبار الطابعة بألا تنقل الوسائط. يجب عليك أن تتأكد يدويًا من أن الشبكة في موضعها الصحيح، أو اضغط على Feed (تزويد) لضبط موضع الشبكة التالية. SHORT CAL (معايرة قصيرة)—لتعيين عتبات الوسائط والشبكة من دون ضبط كسب المستشعر، وتحديد طول الملصقات، وتزويد الوسائط إلى الشبكة التالية.
	أمر (أوامر) ZPL ذات الصلة:	^MF
	أمر SGD المستخدم:	`ezpl.power_up_action`
	صفحة الويب الخاصة بالطابعة:	**View and Modify Printer (عرض إعدادات الطابعة وتعديلها) > Calibration (المعايرة)**

شاشة القائمة	وصف خيارات القائمة	
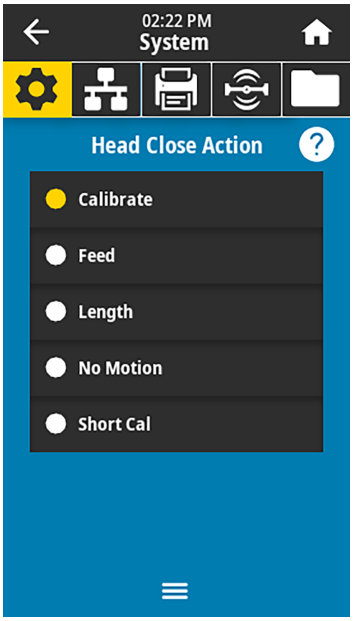	**System (النظام) > Settings (الإعدادات) > Head Close Action (إجراء إغلاق الرأس)** عيِّن الإجراء الذي يجب أن تتخذه الطابعة عندما تغلق رأس الطباعة.	
	القيم المقبولة:	CALIBRATE (المعايرة)—لضبط مستويات المستشعر وعتباته، وتحديد طول الملصقات، وتزويد الوسائط إلى الشبكة التالية. FEED (تزويد)—لتزويد الملصقات إلى نقطة التسجيل الأولى. LENGTH (الطول)—لتحديد طول الملصقات باستخدام قيم المستشعر الحالية، وتزويد الوسائط إلى الشبكة التالية. NO MOTION (لا حركة)—لإخبار الطابعة بألا تنقل الوسائط. يجب عليك أن تتأكد يدويًا من أن الشبكة في موضعها الصحيح، أو اضغط على Feed (تزويد) لضبط موضع الشبكة التالية. SHORT CAL (معايرة قصيرة)—لتعيين عتبات الوسائط والشبكة من دون ضبط كسب المستشعر، وتحديد طول الملصقات، وتزويد الوسائط إلى الشبكة التالية.
	أمر (أوامر) ZPL ذات الصلة:	MF^
	أمر SGD المستخدم:	`ezpl.head_close_action`
	صفحة الويب الخاصة بالطابعة:	**View and Modify Printer (عرض إعدادات الطابعة وتعديلها) > Calibration (المعايرة)**
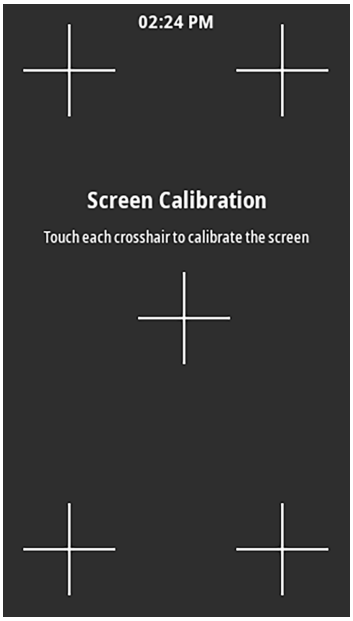	**System (النظام) > Settings (الإعدادات) > Screen Calibration (معايرة الشاشة)** المس كل شعيرة متصالبة لمعايرة الشاشة.	

شاشة القائمة	وصف خيارات القائمة	
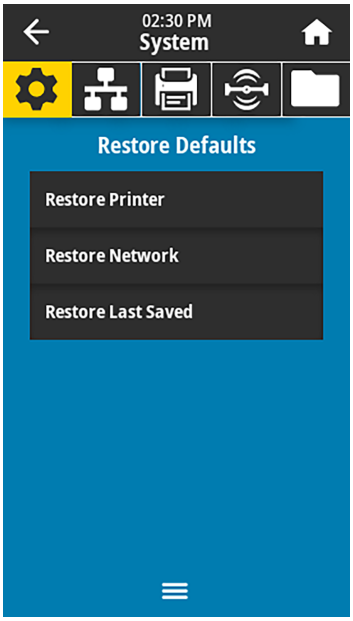	**System (النظام) > Settings (الإعدادات) > Restore Defaults (استعادة الإعدادات الافتراضية)** لإعادة إعدادات معينة للطابعة وملقم الطباعة والشبكة إلى إعدادات المصنع الافتراضية. توخَّ الحذر عند تحميل الإعدادات الافتراضية لأنك ستحتاج إلى إعادة تحميل كل الإعدادات التي غيرتها يدويًا. يتوفر عنصر القائمة هذا عبر قائمتَي مستخدم بقيم افتراضية مختلفة لكل منهما.	
	القيم المقبولة:	PRINTER (الطابعة)—لإعادة كل إعدادات الطابعة بخلاف إعدادات الشبكة إلى إعدادات المصنع الافتراضية. توخَّ الحذر عند تحميل الإعدادات الافتراضية لأنك ستحتاج إلى إعادة تحميل كل الإعدادات التي غيرتها يدويًا. NETWORK (الشبكة)—لإعادة تهيئة ملقم الطباعة السلكي أو اللاسلكي الخاص بالطابعة. مع استخدام ملقم طباعة لا سلكي، تقترن الطابعة أيضًا بالشبكة اللاسلكية من جديد. LAST SAVED (آخر إعدادات محفوظة)—لتحميل الإعدادات من آخر إجراء حفظ دائم.
	أمر (أوامر) ZPL ذات الصلة:	PRINTER (الطابعة)— JUF^ NETWORK (الشبكة)— JUN^ LAST SAVED (آخر إعدادات محفوظة)— JUR^
	مفتاح (مفاتيح) لوحة التحكم:	PRINTER (الطابعة)—اضغط مع الاستمرار على **FEED (تزويد) + PAUSE (إيقاف مؤقت)** في أثناء بدء تشغيل الطابعة لإعادة تعيين مَعلمات الطابعة على قيم المصنع. NETWORK (الشبكة)—اضغط مع الاستمرار على **CANCEL (إلغاء) + PAUSE (إيقاف مؤقت)** في أثناء بدء تشغيل الطابعة لإعادة تعيين مَعلمات الشبكة على قيم المصنع. LAST SAVED (آخر إعدادات محفوظة)—لا ينطبق
	صفحة الويب الخاصة بالطابعة:	PRINTER (الطابعة)—**View and Modify Printer Settings (عرض إعدادات الطابعة وتعديلها) > Restore Default Configuration (استعادة التكوين الافتراضي)** NETWORK (الشبكة)—**Print Server Settings (إعدادات ملقم الطباعة) > Reset Print Server (إعادة تعيين ملقم الطباعة)** LAST SAVED (آخر إعدادات محفوظة)—**View and Modify Printer Settings (عرض إعدادات الطابعة وتعديلها) > Restore Saved Configuration (استعادة التكوين المحفوظ)**

شاشة القائمة	وصف خيارات القائمة
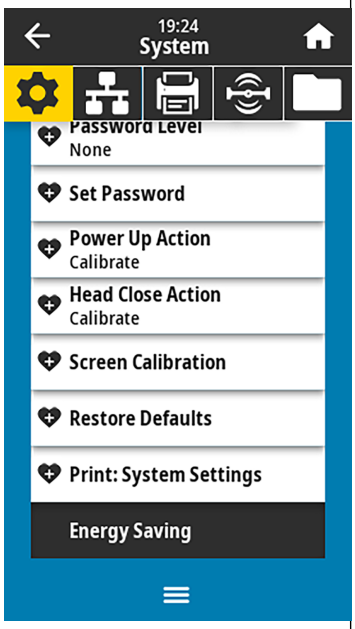	**System (النظام) > Settings (الإعدادات) > Print (طباعة): System Settings (إعدادات النظام)** يطبع ملصق تكوين للطابعة. يظهر في ما يأتي نموذج لملصق. PRINTER CONFIGURATION Zebra Technologies ZTC ZT620R-203dpi ZPL 76J162700886 +30.0..... DARKNESS 6.0 IPS..... PRINT SPEED -007..... TEAR OFF TEAR OFF..... PRINT MODE CONTINUOUS..... MEDIA TYPE TRANSMISSIVE..... SENSOR SELECT DIRECT-THERMAL..... PRINT METHOD 1344..... PRINT WIDTH 2000..... LABEL LENGTH P1085892/000005 2... PRINT HEAD ID 15.0IN 380MM..... MAXIMUM LENGTH MAINT. OFF..... EARLY WARNING CONNECTED..... USB COMM. BIDIRECTIONAL..... PARALLEL COMM. RS232..... SERIAL COMM. 9600..... BAUD 8 BITS..... DATA BITS NONE..... PARITY XON/XOFF..... HOST HANDSHAKE NONE..... PROTOCOL NORMAL MODE..... COMMUNICATIONS <~> 7EH..... CONTROL PREFIX <^> 5EH..... FORMAT PREFIX <,> 2CH..... DELIMITER CHAR ZPL II..... ZPL MODE INACTIVE..... COMMAND OVERRIDE FEED..... MEDIA POWER UP LENGTH..... HEAD CLOSE DEFAULT..... BACKFEED +000..... LABEL TOP +0000..... LEFT POSITION OFF..... APPLICATOR PORT ENABLED..... ERROR ON PAUSE PULSE MODE..... START PRINT SIG DISABLED..... REPRINT MODE 080..... WEB SENSOR 090..... MEDIA SENSOR 255..... TAKE LABEL 027..... MARK SENSOR 027..... MARK MED SENSOR 000..... TRANS GAIN 005..... TRANS BASE 060..... TRANS LED 002..... MARK GAIN 100..... MARK LED DPCSWFXM..... MODES ENABLED ..... MODES DISABLED 1344 8/MM FULL..... RESOLUTION 4.0..... LINK-OS VERSION V80.20.03 <-..... FIRMWARE 1.3..... XML SCHEMA 6.6.0 22.89..... HARDWARE ID 32768k.....R: RAM 524288k.....E: ONBOARD FLASH NONE..... FORMAT CONVERT MM/DD/YYYY 24HR.... IDLE DISPLAY 05/11/17..... RTC DATE 06:40..... RTC TIME ENABLED..... ZBI 2.1..... ZBI VERSION READY..... ZBI STATUS TM:M6E MICRO..... RFID READER 20.00.00.01..... RFID HW VERSION 01.03.00.18..... RFID FW VERSION USA/CANADA..... RFID REGION CODE USA/CANADA..... RFID COUNTRY CODE RFID OK..... RFID ERR STATUS 16..... RFID READ PWR 16..... RFID WRITE PWR F0..... PROG. POSITION 0..... RFID VALID CTR 0..... RFID VOID CTR NONE..... ADAPTIVE ANTENNA A4..... RFID ANTENNA 570 LABELS..... NONRESET CNTR 570 LABELS..... RESET CNTR1 570 LABELS..... RESET CNTR2 2,798 IN..... NONRESET CNTR 2,798 IN..... RESET CNTR1 2,798 IN..... RESET CNTR2 7,107 CM..... NONRESET CNTR 7,107 CM..... RESET CNTR1 7,107 CM..... RESET CNTR2 001 WIRELESS..... SLOT 1 *** EMPTY..... SLOT 2 0..... MASS STORAGE COUNT 0..... HID COUNT OFF..... USB HOST LOCK OUT FIRMWARE IN THIS PRINTER IS COPYRIGHTED
أمر (أوامر) ZPL ذات الصلة:	~WC
مفتاح (مفاتيح) لوحة التحكم:	نفِّذ أحد الإجراءات الآتية:* • اضغط مع الاستمرار على **CANCEL (إلغاء)** في أثناء بدء تشغيل الطابعة. (الذي كان يُسمى سابقًا الاختبار الذاتي CANCEL (الإلغاء)) • اضغط مع الاستمرار على **FEED (تزويد)** + **CANCEL (إلغاء)** لمدة ثانيتَين عندما تكون الطابعة في حالة Ready (استعداد). **ملاحظة:** * يطبع ملصق تكوين للطابعة وملصق تكوين للشبكة.

شاشة القائمة	وصف خيارات القائمة	
	صفحة الويب الخاصة بالطابعة:	**View and Modify Printer Settings (عرض إعدادات الطابعة وتعديلها) < Print Listings on Label (طباعة القوائم على الملصق) *** **ملاحظة:** * يطبع ملصق تكوين للطابعة وملصق تكوين للشبكة.
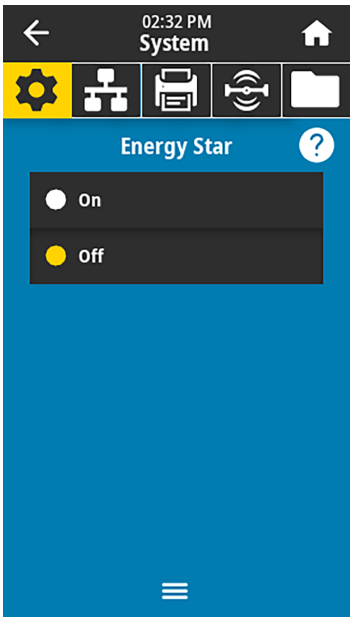		**System (نظام) < Energy Saving (توفير الطاقة) < Energy Star** عند تمكين وضع Energy Star، تدخل الطابعة في وضع "السكون" بعد فترة من التوقف، ما يؤدي إلى خفض استهلاك الطاقة. اضغط على أي زر في لوحة التحكم لإعادة الطابعة إلى الحالة النشطة.
	القيم المقبولة:	ON (تشغيل)، OFF (إيقاف التشغيل)
	أمر SGD المستخدم:	`power.energy_star.enable` `power.energy_star_timeout`(لتعيين مقدار وقت الخمول قبل تشغيل وضع Energy Star)

قائمة الاتصال

شاشة القائمة	وصف خيارات القائمة	
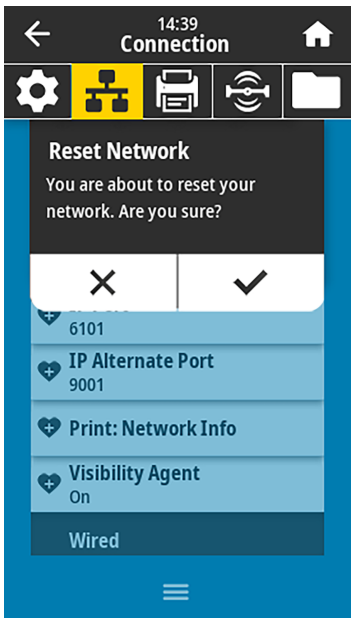		**Connection (الاتصال) < Networks (الشبكات) < Reset Network (إعادة تعيين الشبكة)** يؤدي هذا الخيار إلى إعادة تعيين ملقم الطباعة السلكي أو اللاسلكي وحفظ أي تغييرات أجريتها على أي إعدادات للشبكة. **هام:** تجب عليك إعادة تعيين ملقم الطباعة للسماح بتنفيذ التغييرات التي يتم إجراؤها على إعدادات الشبكة.
	أمر (أوامر) ZPL ذات الصلة:	WR~
	صفحة الويب الخاصة بالطابعة:	**Print Server Settings (إعدادات ملقم الطباعة) < Reset Print Server (إعادة تعيين ملقم الطباعة)**

شاشة القائمة	وصف خيارات القائمة	
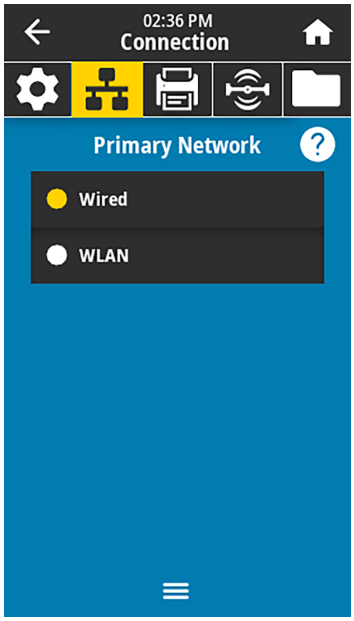	**Connection (الاتصال) > Networks (الشبكات) > Primary Network (الشبكة الأساسية)** لعرض أو تعديل ما إذا كان ملقم الطباعة السلكي أو اللاسلكي يُعد أساسيًا. يمكنك تحديد الملقم الذي تريده أساسيًا.	
	القيم المقبولة:	Wired (سلكي)، WLAN
	أمر (أوامر) ZPL ذات الصلة:	^NC
	أمر SGD المستخدم:	`ip.primary_network`
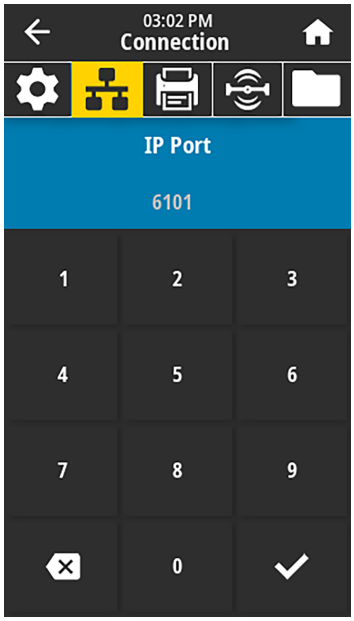	**Connection (الاتصال) > Networks (الشبكات) > IP Port (منفذ IP)** يشير إعداد الطابعة هذا إلى رقم منفذ ملقمات الطباعة الداخلية السلكية الذي تستمع عليه خدمة طباعة TCP. يجب توجيه اتصالات TCP العادية من المضيف إلى هذا المنفذ.	
	أمر SGD المستخدم:	`ip.port`
	صفحة الويب الخاصة بالطابعة:	**View and Modify Printer Settings (عرض إعدادات الطابعة وتعديلها) > Network Communications Setup (إعداد اتصالات الشبكة) > TCP/IP Settings (إعدادات TCP/IP)**

شاشة القائمة	وصف خيارات القائمة	
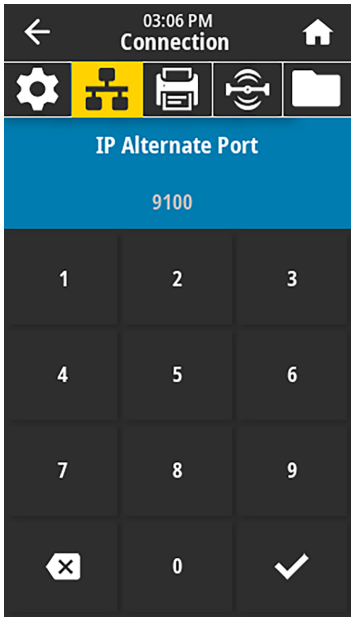	**Connection (الاتصال) > Networks (الشبكات) > IP Alternate Port (منفذ IP البديل)** يعيّن هذا الأمر رقم منفذ TCP البديل. **ملاحظة:** ستراقب ملقمات الطباعة التي تدعم هذا الأمر كلًا من المنفذ الأساسي والمنفذ البديل في الوقت نفسه بحثًا عن اتصالات.	
	أمر SGD المستخدم:	`ip.port_alternate`
	صفحة الويب الخاصة بالطابعة:	**View and Modify Printer Settings (عرض إعدادات الطابعة وتعديلها) > Network Communications Setup (إعداد اتصالات الشبكة) > TCP/IP Settings (إعدادات TCP/IP)**

شاشة القائمة	وصف خيارات القائمة	
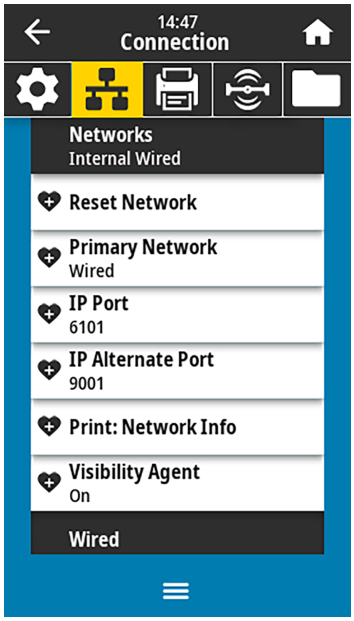	**Connection (الاتصال) > Networks (الشبكات) > Print (طباعة): Network Info (معلومات الشبكة)** لطباعة الإعدادات الخاصة بأي ملقم طباعة أو جهاز بلوتوث مثبت. يظهر في ما يأتي نموذج لملصق. Network Configuration Zebra Technologies ZTC ZTXXX-XXXdpi ZPL XXXXXXXXXXXX Wired..... PRIMARY NETWORK PrintServer..... LOAD LAN FROM? INTERNAL WIRED..... ACTIVE PRINTSRVR Wired* ALL..... IP PROTOCOL 192.168.000.017.... IP ADDRESS 255.255.255.000.... SUBNET 192.168.000.254.... GATEWAY 000.000.000.000.... WINS SERVER IP YES..... TIMEOUT CHECKING 300..... TIMEOUT VALUE 000..... ARP INTERVAL 9100..... BASE RAW PORT 9200..... JSON CONFIG PORT Wireless ALL..... IP PROTOCOL 000.000.000.000.... IP ADDRESS 255.255.255.000.... SUBNET 000.000.000.000.... GATEWAY 000.000.000.000.... WINS SERVER IP YES..... TIMEOUT CHECKING 300..... TIMEOUT VALUE 000..... ARP INTERVAL 9100..... BASE RAW PORT 9200..... JSON CONFIG PORT INSERTED..... CARD INSERTED 02dfH..... CARD MFG ID 9134H..... CARD PRODUCT ID ac:3f:a4:82:05:9c.. MAC ADDRESS YES..... DRIVER INSTALLED INFRASTRUCTURE..... OPERATING MODE 125..... ESSID 1.0..... CURRENT TX RATE OPEN..... WEP TYPE WPA PSK..... WLAN SECURITY 1..... WEP INDEX 000..... POOR SIGNAL LONG..... PREAMBLE NO..... ASSOCIATED ON..... PULSE ENABLED 15..... PULSE RATE OFF..... INTL MODE USA/CANADA..... REGION CODE USA/CANADA..... COUNTRY CODE 0x7FF..... CHANNEL MASK Bluetooth 4.3.1p1..... FIRMWARE 02/13/2015..... DATE on..... DISCOVERABLE 3.0/4.0..... RADIO VERSION on..... ENABLED AC:3F:A4:82:05:9D.. MAC ADDRESS 76J162700886..... FRIENDLY NAME no..... CONNECTED 1..... MIN SECURITY MODE nc..... CONN SECURITY MODE supported..... iOS FIRMWARE IN THIS PRINTER IS COPYRIGHTED	
	أمر (أوامر) ZPL ذات الصلة:	WL~
	مفتاح (مفاتيح) لوحة التحكم:	نفِّذ أحد الإجراءات الآتية:* • اضغط مع الاستمرار على **CANCEL (إلغاء)** في أثناء بدء تشغيل الطابعة. (الذي كان يُسمى سابقًا الاختبار الذاتي CANCEL (الإلغاء)) • اضغط مع الاستمرار على **FEED (تزويد)** + **CANCEL (إلغاء)** لمدة ثانيتَين عندما تكون الطابعة في حالة Ready (استعداد).
	صفحة الويب الخاصة بالطابعة:	**View and Modify Printer Settings (عرض إعدادات الطابعة وتعديلها) > Print Listings on Label (طباعة القوائم على الملصق)** *

شاشة القائمة	وصف خيارات القائمة	
	ملاحظة: * يطبع ملصق تكوين للطابعة وملصق تكوين للشبكة.	
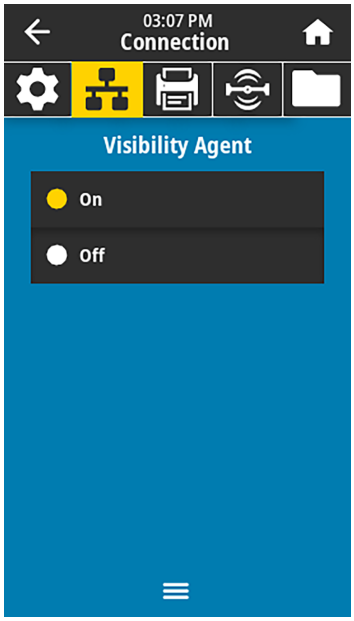	**Connection (الاتصال) > Networks (الشبكات) > Visibility Agent (عامل إمكانية الرؤية)** عندما تكون الطابعة متصلة بشبكة سلكية أو لا سلكية، فإنها ستحاول الاتصال بخدمة إمكانية رؤية الأصول من Zebra عبر موصِّل طابعة Zebra المستند إلى السحابة باستخدام اتصال مقبس ويب مشفر ومصادَق بشهادة. ترسل الطابعة بيانات الاكتشاف وبيانات الإعدادات والتنبيهات. لا يتم إرسال البيانات المطبوعة عبر أي تنسيقات ملصقات. لإلغاء هذه الميزة، عطِّل هذا الإعداد. (لمزيد من المعلومات، راجِع ملحوظة الاستخدام "إلغاء عامل إمكانية رؤية الأصول" على zebra.com).	
	القيم المقبولة:	ON (تشغيل)، OFF (إيقاف التشغيل)
	أمر SGD المستخدم:	`weblink.zebra_connector.enable`
	صفحة الويب الخاصة بالطابعة:	**View and Modify Printer Settings (عرض إعدادات الطابعة وتعديلها) > Network Configuration (تكوين الشبكة) > Cloud Connect Settings (إعدادات الاتصال بالسحابة)**
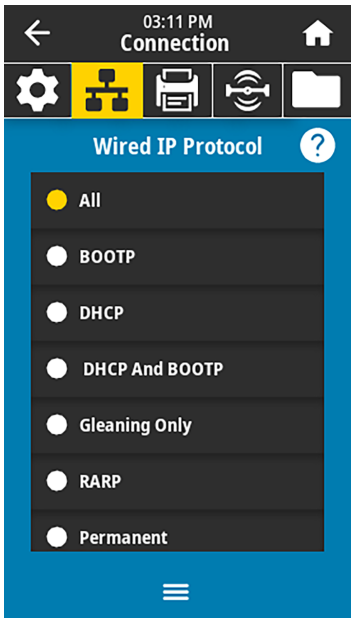	**Connection (الاتصال) > Wired (سلكي) > Wired IP Protocol (بروتوكول IP سلكي)** توضح هذه المَعلمة ما إذا كان المستخدم (دائم) أو الملقم (ديناميكي) هو الذي يحدد عنوان IP الخاص بملقم الطباعة السلكي. عند اختيار خيار ديناميكي، تقرر هذه المَعلمة الطريقة (الطرق) التي يتلقى من خلالها ملقم الطباعة هذا عنوان IP من الملقم. **هام:** تجب عليك إعادة تعيين ملقم الطباعة للسماح بتنفيذ التغييرات التي يتم إجراؤها على إعدادات الشبكة. (راجِع Connection (الاتصال) > Networks (الشبكات) > Reset Network (إعادة تعيين الشبكة)).	
	القيم المقبولة:	DHCP ،DHCP ،BOOTP ،RARP ،GLEANING ONLY ،ALL PERMANENT ،& BOOTP
	أمر (أوامر) ZPL ذات الصلة:	ND^
	أمر SGD المستخدم:	`internal_wired.ip.protocol`
	صفحة الويب الخاصة بالطابعة:	**View and Modify Printer Settings (عرض إعدادات الطابعة وتعديلها) > Network Communications Setup (إعداد اتصالات الشبكة) > TCP/IP Settings (إعدادات TCP/IP)**

شاشة القائمة	وصف خيارات القائمة	
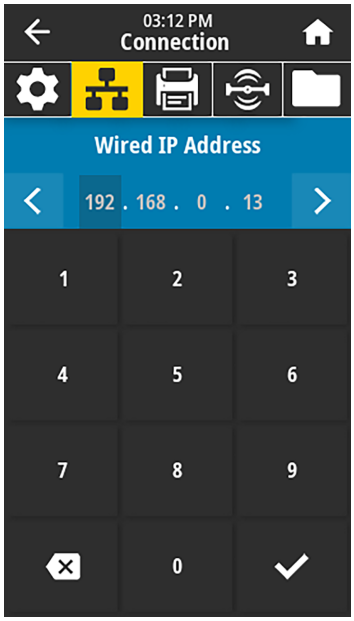	**Connection (الاتصال) > Wired (سلكي) > Wired IP Address (عنوان IP سلكي)** لعرض عنوان IP السلكي الخاص بالطابعة وتغييره إذا لزم الأمر. لحفظ التغييرات التي تم إجراؤها على هذا الإعداد، عيِّن Connection (الاتصال) > Wired (سلكي) > Wired IP Protocol (بروتوكول IP سلكي) على **PERMANENT (دائم)**، ثم أعِد تعيين ملقم الطباعة (راجِع Connection (الاتصال) > Networks (الشبكات) > Reset Network (إعادة تعيين الشبكة)).	
	القيم المقبولة:	000 إلى 255 لكل حقل
	أمر (أوامر) ZPL ذات الصلة:	^ND
	أمر SGD المستخدم:	`internal_wired.ip.addr`
	صفحة الويب الخاصة بالطابعة:	**View and Modify Printer Settings (عرض إعدادات الطابعة وتعديلها) > Network Communications Setup (إعداد اتصالات الشبكة) > TCP/IP Settings (إعدادات TCP/IP)**
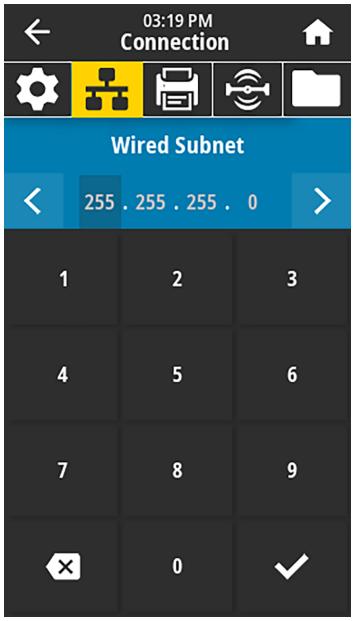	**Connection (الاتصال) > Wired (سلكي) > Wired Subnet (شبكة فرعية سلكية)** لعرض قناع الشبكة الفرعية السلكية وتغييره إذا لزم الأمر. لحفظ التغييرات التي تم إجراؤها على هذا الإعداد، عيِّن Connection (الاتصال) > Wired (سلكي) > Wired IP Protocol (بروتوكول IP سلكي) على **PERMANENT (دائم)**، ثم أعِد تعيين ملقم الطباعة (راجِع Connection (الاتصال) > Networks (الشبكات) > Reset Network (إعادة تعيين الشبكة)).	
	القيم المقبولة:	000 إلى 255 لكل حقل
	أمر (أوامر) ZPL ذات الصلة:	^ND
	أمر SGD المستخدم:	`internal_wired.ip.netmask`
	صفحة الويب الخاصة بالطابعة:	**View and Modify Printer Settings (عرض إعدادات الطابعة وتعديلها) > Network Communications Setup (إعداد اتصالات الشبكة) > TCP/IP Settings (إعدادات TCP/IP)**

شاشة القائمة	وصف خيارات القائمة	
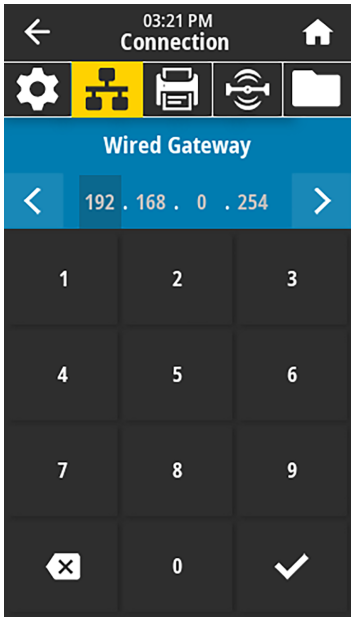	**Connection (الاتصال) > Wired (سلكي) > Wired Gateway(بوابة سلكية)** لعرض البوابة الافتراضية السلكية وتغييرها إذا لزم الأمر. لحفظ التغييرات التي تم إجراؤها على هذا الإعداد، عيِّن Connection (الاتصال) > Wired (سلكي) > Wired IP Protocol (بروتوكول IP سلكي) على **PERMANENT (دائم)**، ثم أعِد تعيين ملقم الطباعة (راجِع Connection (الاتصال) > Networks (الشبكات) > Reset Network (إعادة تعيين الشبكة)).	
	القيم المقبولة:	000 إلى 255 لكل حقل
	أمر (أوامر) ZPL ذات الصلة:	ND^
	أمر SGD المستخدم:	`internal_wired.ip.gateway`
	صفحة الويب الخاصة بالطابعة:	**View and Modify Printer Settings (عرض إعدادات الطابعة وتعديلها) > Network Communications Setup (إعداد اتصالات الشبكة) > TCP/IP Settings (إعدادات TCP/IP)**
	Connection (الاتصال) > Wired (سلكي) > Wired MAC Address (عنوان MAC سلكي) لعرض عنوان التحكم في وصول الوسائط (MAC) الخاص بملقم الطباعة السلكي. لا يمكن تعديل هذه القيمة.	
	أمر SGD المستخدم:	`internal_wired.mac_addr`
	صفحة الويب الخاصة بالطابعة:	**View and Modify Printer Settings (عرض إعدادات الطابعة وتعديلها) > Network Communications Setup (إعداد اتصالات الشبكة) > TCP/IP Settings (إعدادات TCP/IP)**

شاشة القائمة	وصف خيارات القائمة	
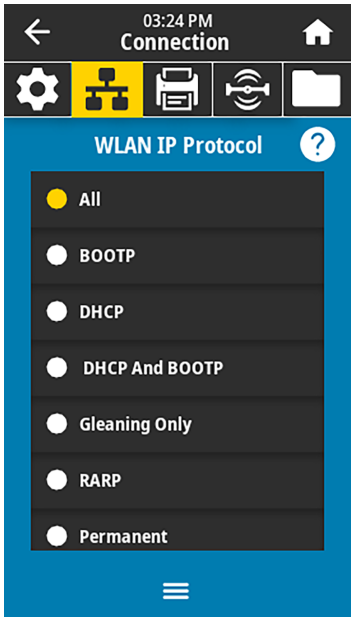	**Connection (الاتصال) > WLAN IP Protocol < WLAN (بروتوكول IP لشبكة WLAN)** توضح هذه المَعلمة ما إذا كان المستخدم (دائم) أو الملقم (ديناميكي) هو الذي يحدد عنوان IP الخاص بملقم الطباعة اللاسلكي. عند اختيار خيار ديناميكي، تقرر هذه المَعلمة الطريقة (الطرق) التي يتلقى من خلالها ملقم الطباعة هذا عنوان IP من الملقم. **ملاحظة:** تجب عليك إعادة تعيين ملقم الطباعة للسماح بتنفيذ التغييرات التي يتم إجراؤها على إعدادات الشبكة. (راجِع Connection (الاتصال) > Networks (الشبكات) > Reset Network (إعادة تعيين الشبكة)).	
	القيم المقبولة:	DHCP ،DHCP ،BOOTP ،RARP ،GLEANING ONLY ،ALL PERMANENT ،& BOOTP
	أمر (أوامر) ZPL ذات الصلة:	ND^
	أمر SGD المستخدم:	`wlan.ip.protocol`
	صفحة الويب الخاصة بالطابعة:	**View and Modify Printer Settings (عرض إعدادات الطابعة وتعديلها) > Network Communications Setup (إعداد اتصالات الشبكة) > Wireless Setup (إعداد الشبكة اللاسلكية)**
	Connection (الاتصال) > WLAN > WLAN IP Address (عنوان IP لشبكة WLAN) لعرض عنوان IP اللاسلكي الخاص بالطابعة وتغييره إذا لزم الأمر. لحفظ التغييرات التي تم إجراؤها على هذا الإعداد، عيِّن Connection (الاتصال) > WLAN > WLAN IP Protocol (بروتوكول IP لشبكة WLAN) على **PERMANENT (دائم)**، ثم أعِد تعيين ملقم الطباعة (راجِع Connection (الاتصال) > Networks (الشبكات) > Reset Network (إعادة تعيين الشبكة)).	
	القيم المقبولة:	000 إلى 255 لكل حقل
	أمر (أوامر) ZPL ذات الصلة:	ND^
	أمر SGD المستخدم:	`wlan.ip.addr`
	صفحة الويب الخاصة بالطابعة:	**View and Modify Printer Settings (عرض إعدادات الطابعة وتعديلها) > Network Communications Setup (إعداد اتصالات الشبكة) > Wireless Setup (إعداد الشبكة اللاسلكية)**

شاشة القائمة	وصف خيارات القائمة	
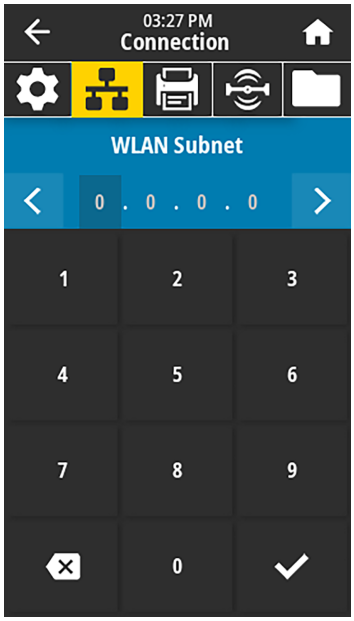	**Connection (الاتصال) < WLAN Subnet < WLAN (شبكة WLAN الفرعية)** لعرض قناع الشبكة الفرعية اللاسلكية وتغييره إذا لزم الأمر. لحفظ التغييرات التي تم إجراؤها على هذا الإعداد، عيِّن Connection (الاتصال) < WLAN < WLAN IP Protocol (بروتوكول IP لشبكة WLAN) على **PERMANENT (دائم)**، ثم أعِد تعيين ملقم الطباعة (راجِع Connection (الاتصال) < Networks (الشبكات) < Reset Network (إعادة تعيين الشبكة)).	
	القيم المقبولة:	000 إلى 255 لكل حقل
	أمر (أوامر) ZPL ذات الصلة:	^ND
	أمر SGD المستخدم:	`wlan.ip.netmask`
	صفحة الويب الخاصة بالطابعة:	**View and Modify Printer Settings (عرض إعدادات الطابعة وتعديلها) < Network Communications Setup (إعداد اتصالات الشبكة) < Wireless Setup (إعداد الشبكة اللاسلكية)**
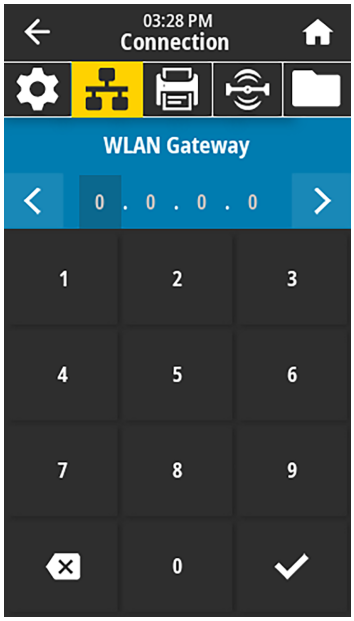	**Connection (الاتصال) < WLAN Gateway < WLAN (بوابة WLAN)** لعرض البوابة الافتراضية اللاسلكية وتغييرها إذا لزم الأمر. لحفظ التغييرات التي تم إجراؤها على هذا الإعداد، عيِّن Connection (الاتصال) < WLAN < WLAN IP Protocol (بروتوكول IP لشبكة WLAN) على **PERMANENT (دائم)**، ثم أعِد تعيين ملقم الطباعة (راجِع Connection (الاتصال) < Networks (الشبكات) < Reset Network (إعادة تعيين الشبكة)).	
	القيم المقبولة:	000 إلى 255 لكل حقل
	أمر (أوامر) ZPL ذات الصلة:	^ND
	أمر SGD المستخدم:	`wlan.ip.gateway`
	صفحة الويب الخاصة بالطابعة:	**View and Modify Printer Settings (عرض إعدادات الطابعة وتعديلها) < Network Communications Setup (إعداد اتصالات الشبكة) < Wireless Setup (إعداد الشبكة اللاسلكية)**

شاشة القائمة	وصف خيارات القائمة	
	Connection (الاتصال) > WLAN MAC Address > WLAN (عنوان MAC لشبكة WLAN) لعرض عنوان التحكم في وصول الوسائط (MAC) الخاص بملقم الطابعة اللاسلكي. لا يمكن تعديل هذه القيمة.	
	أمر SGD المستخدم:	`wlan.mac_addr`
	صفحة الويب الخاصة بالطابعة:	**View and Modify Printer Settings (عرض إعدادات الطابعة وتعديلها) > Network Communications Setup (إعداد اتصالات الشبكة) > Wireless Setup (إعداد الشبكة اللاسلكية)**
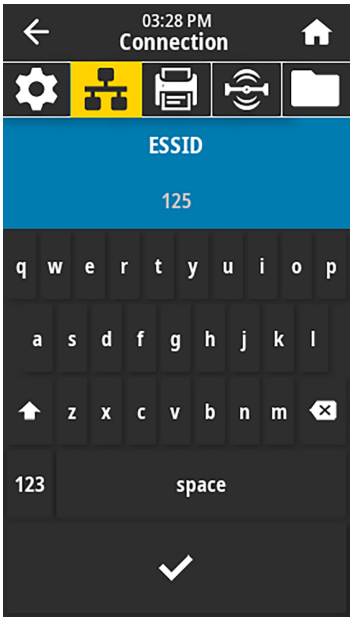	**Connection (الاتصال) > ESSID > WLAN** إن معرِّف مجموعة الخدمات الموسَّعة (ESSID) هو معرِّف للشبكة اللاسلكية لديك. حدد ESSID للتكوين اللاسلكي الحالي.	
	القيم المقبولة:	سلسلة من 32 حرفًا أبجديًا رقميًا (تكون 125 بشكل افتراضي)
	أمر SGD المستخدم:	`wlan.essid`
	صفحة الويب الخاصة بالطابعة:	**View and Modify Printer Settings (عرض إعدادات الطابعة وتعديلها) > Network Communications Setup (إعداد اتصالات الشبكة) > Wireless Setup (إعداد الشبكة اللاسلكية)**

شاشة القائمة	وصف خيارات القائمة	
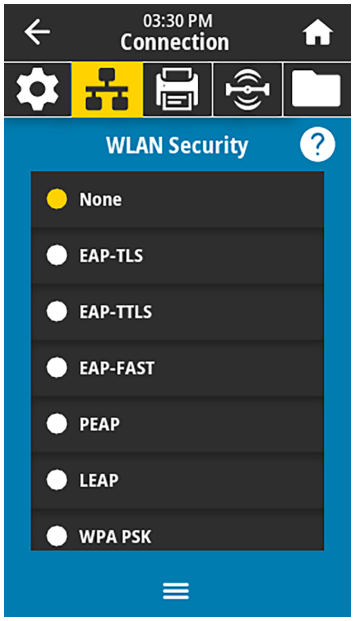	**Connection (الاتصال) > WLAN Security > WLAN (أمان شبكة WLAN)** حدد نوع الأمان المُستخدم في الشبكة اللاسلكية لديك.	
	أمر (أوامر) ZPL ذات الصلة:	^WX
	أمر SGD المستخدم:	`wlan.security`
	صفحة الويب الخاصة بالطابعة:	**View and Modify Printer Settings (عرض إعدادات الطابعة وتعديلها) > Network Communications Setup (إعداد اتصالات الشبكة) > Wireless Encryption Setup (إعداد تشفير الشبكة اللاسلكية)**
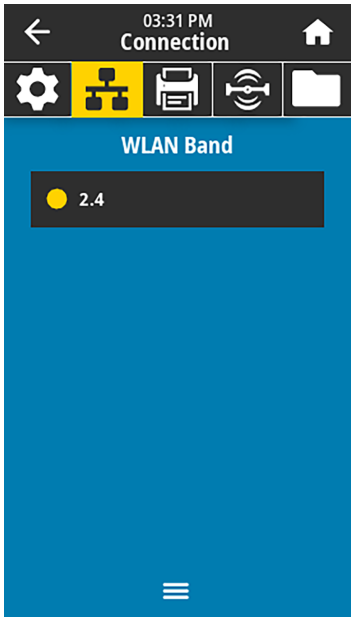	**Connection (الاتصال) > WLAN Band > WLAN (نطاق شبكة WLAN)** لتعيين نطاق مفضل للاتصال عبر Wi-Fi.	
	القيم المقبولة:	2.4، 5، None (لا شيء)
	أمر SGD المستخدم:	`wlan.band_preference`
	صفحة الويب الخاصة بالطابعة:	**View and Modify Printer Settings (عرض إعدادات الطابعة وتعديلها) > Network Communications (اتصالات الشبكة) > Wireless Setup (إعداد الشبكة اللاسلكية)**

شاشة القائمة	وصف خيارات القائمة	
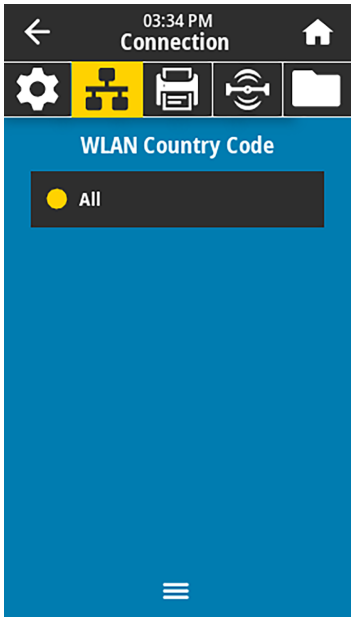	**Connection (الاتصال) > WLAN Country Code < WLAN (رمز البلد الخاص بشبكة WLAN)** يسمح رمز البلد بتحديد البلد المنظم الذي يتم تكوين الراديو اللاسلكي له حاليًا. **هام:** إن قائمة رموز البلدان قائمة خاصة لكل طابعة، وتعتمد على طراز الطابعة وتكوين الراديو اللاسلكي الخاص بها. هذه القائمة عرضة للتغيير أو الإضافة أو الحذف مع أي تحديث للبرنامج الثابت، في أي وقت ومن دون إشعار. لتحديد رموز البلدان المتوفرة على طابعتك، أصدر أمر `! U1 getvar "wlan"` لإرجاع كافة الأوامر المتعلقة بإعدادات WLAN. حدد موقع الأمر `wlan.country.code` في النتائج واعرض رموز البلدان المتوفرة للطابعة.	
	أمر SGD المستخدم:	`wlan.country_code`
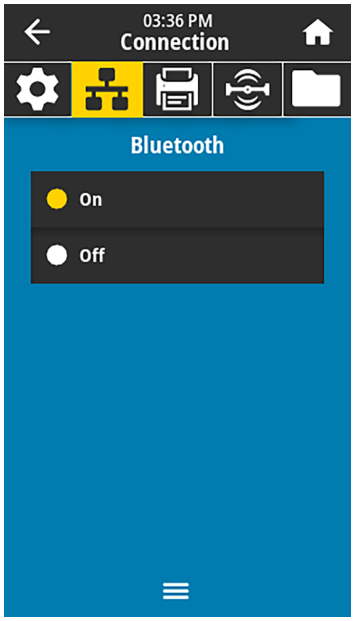	**Connection (الاتصال) > Bluetooth (بلوتوث) < Bluetooth (بلوتوث)** لتحديد ما إذا كانت الطابعة "Discoverable" (قابلة للاكتشاف) لإقران جهاز بلوتوث بها.	
	القيم المقبولة:	ON (تشغيل)—لتمكين راديو بلوتوث. OFF (إيقاف التشغيل)—لتعطيل راديو بلوتوث.
	أمر SGD المستخدم:	`bluetooth.enable`

شاشة القائمة	وصف خيارات القائمة	
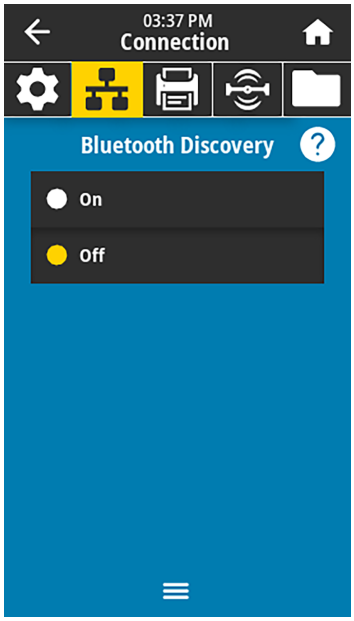	**Connection (الاتصال) > Bluetooth (بلوتوث) > Bluetooth Discovery (اكتشاف بلوتوث)** لتحديد ما إذا كانت الطابعة "Discoverable" (قابلة للاكتشاف) لإقران جهاز بلوتوث بها.	
	القيم المقبولة:	ON (تشغيل)—لتمكين وضع بلوتوث القابل للاكتشاف. OFF (إيقاف التشغيل)—لتعطيل وضع بلوتوث القابل للاكتشاف.
	أمر SGD المستخدم:	`bluetooth.discoverable`
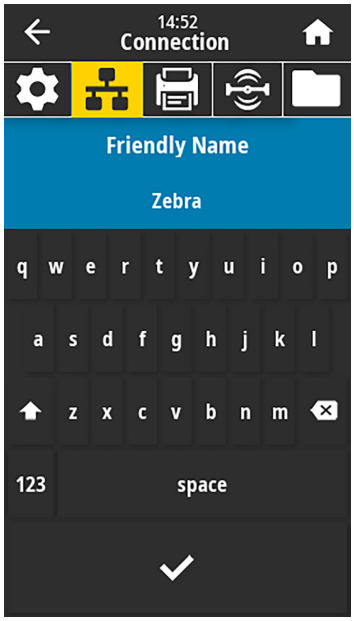	**Connection (الاتصال) > Bluetooth (بلوتوث) > Friendly Name (الاسم المألوف)** يعيِّن هذا الأمر الاسم المألوف الذي يُستخدم في أثناء اكتشاف الخدمة. ليتم تنفيذ التغييرات، يجب عليك إيقاف تشغيل الطابعة ثم إعادة تشغيلها، أو إصدار أمر `device.reset` (راجع Connection (الاتصال) > Networks (الشبكات) > Reset Network (إعادة تعيين الشبكة)>). إذا لم تعيِّن اسمًا مألوفًا، فسيتم تعيين الرقم التسلسلي للطابعة بشكل افتراضي.	
	القيم المقبولة:	سلسلة نصية من 17 حرفًا
	أمر SGD المستخدم:	`bluetooth.friendly_name`

شاشة القائمة	وصف خيارات القائمة	
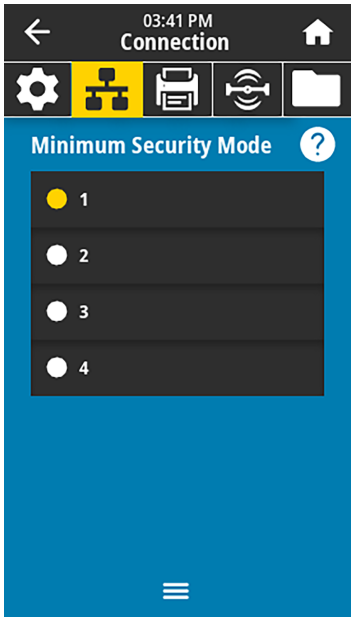	**Connection (الاتصال) > Bluetooth (بلوتوث) > Minimum Security Mode (وضع أدنى مستوى من الأمان)** تعيِّن مَعلمة إعداد الطابعة هذه وضع أدنى مستوى من الأمان للبلوتوث. يوفر وضع أدنى مستوى من الأمان مستويات مختلفة من الأمان، وفقًا لإصدار راديو الطابعة والبرنامج الثابت في الطابعة. راجِع دليل برمجة Zebra على zebra.com/manuals لمزيد من المعلومات.	
	القيم المقبولة:	1، 2، 3، 4
	أمر SGD المستخدم:	`bluetooth.minimum_security_mode`
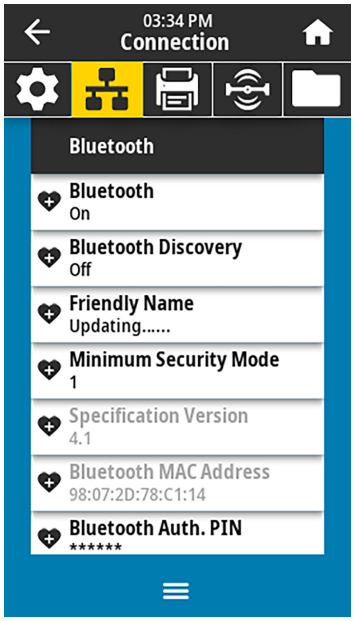	**Connection (الاتصال) > Bluetooth (بلوتوث) > Specification Version (إصدار التحديد)** تعرض هذه المَعلمة رقم إصدار مكتبة بلوتوث.	
	أمر SGD المستخدم:	`bluetooth.version`

شاشة القائمة	وصف خيارات القائمة	
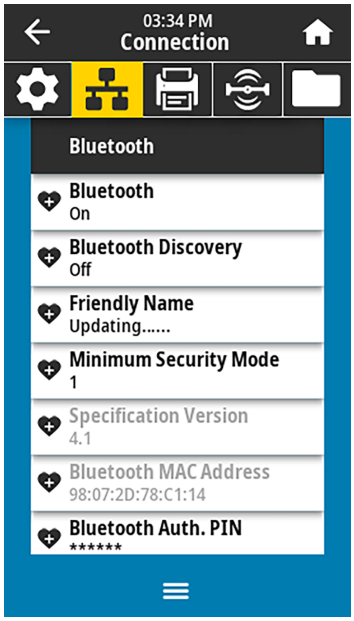	**Connection (الاتصال) > Bluetooth (بلوتوث) > MAC Address (عنوان MAC)** تعرض هذه المَعلمة عنوان جهاز بلوتوث.	
	أمر SGD المستخدم:	`bluetooth.address`
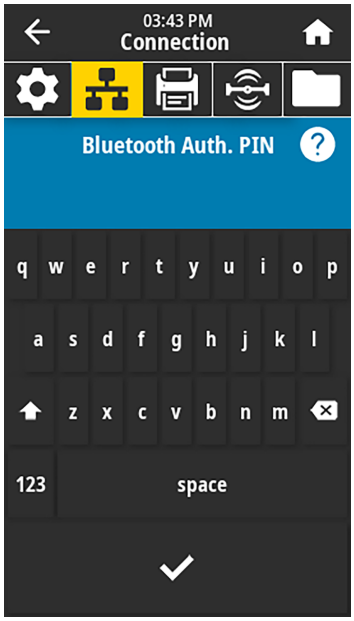	**Connection (الاتصال) > Bluetooth (بلوتوث) > Bluetooth Auth (مصادقة بلوتوث) رمز PIN** عيِّن رمز PIN الذي يجب استخدامه عند تمكين مصادقة بلوتوث.	
	أمر SGD المستخدم:	`bluetooth.bluetooth_pin` (لتعيين رمز PIN) `bluetooth.authentication` (لتمكين المصادقة)

شاشة القائمة	وصف خيارات القائمة	
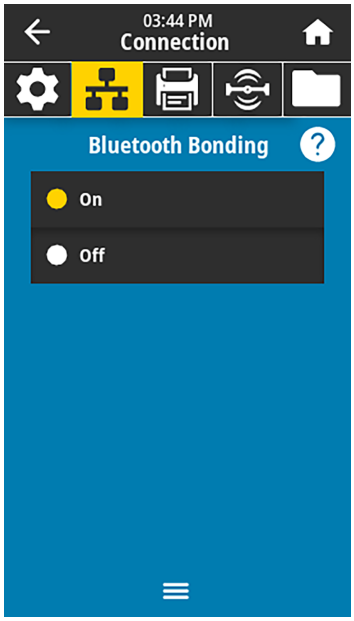	**Connection (الاتصال) > Bluetooth (بلوتوث) > Bluetooth Bonding (اقتران بلوتوث)** للتحكم في ما إذا كان مكدس بلوتوث سيعمل على "إقران" مفاتيح الربط أو حفظها للأجهزة التي تتصل بالطابعة بنجاح.	
	القيم المقبولة:	ON (تشغيل)—لتمكين اقتران بلوتوث. OFF (إيقاف التشغيل)—لتعطيل اقتران بلوتوث.
	أمر SGD المستخدم:	`bluetooth.bonding`

قائمة الطباعة

ملاحظة: إذا لم تتطابق شاشة الطابعة مع العناصر الموجودة في هذا القسم، فقم بتحديث البرامج الثابتة للطابعة.

شاشة القائمة	وصف خيارات القائمة	
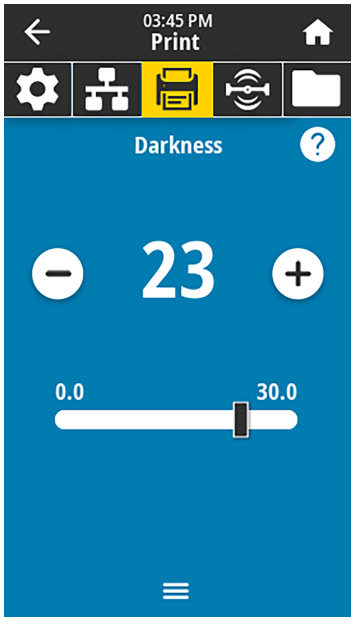	**Print (طباعة) > Print Quality (جودة الطباعة) > Darkness (الغمقان)** عيِّن غمقان الطباعة عند أدنى إعداد مطلوب لتحقيق جودة طباعة جيدة. إذا عيَّنت الغمقان على درجة مرتفعة جدًا، فقد تُطبع صورة الملصق بشكل غير واضح، أو قد لا يتم مسح الرموز الشريطية ضوئيًا بشكل صحيح، أو قد يحترق الشريط، أو قد يتآكل رأس الطباعة مبكرًا.	
	القيم المقبولة:	0.0 إلى 30.0
	أمر (أوامر) ZPL ذات الصلة:	MD^ SD~
	أمر SGD المستخدم:	`print.tone`
	صفحة الويب الخاصة بالطابعة:	**View and Modify Printer Settings (عرض إعدادات الطابعة وتعديلها) > General Setup (الإعداد العام) > Darkness (الغمقان)**

شاشة القائمة	وصف خيارات القائمة	
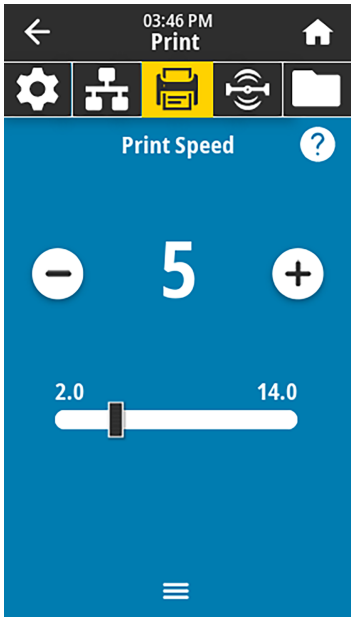	**Print (طباعة) > Print Quality (جودة الطباعة) > Print Speed (سرعة الطباعة)** حدد السرعة بالبوصة في الثانية لطباعة ملصق. تنتج سرعات الطباعة الأبطأ جودة طباعة أفضل عادةً.	
	القيم المقبولة:	2 إلى 6 بوصات في الثانية
	أمر (أوامر) ZPL ذات الصلة:	^PR
	أمر SGD المستخدم:	`media.speed`
	صفحة الويب الخاصة بالطابعة:	**View and Modify Printer Settings (عرض إعدادات الطابعة وتعديلها) > General Setup (الإعداد العام) > Print Speed (سرعة الطباعة)**
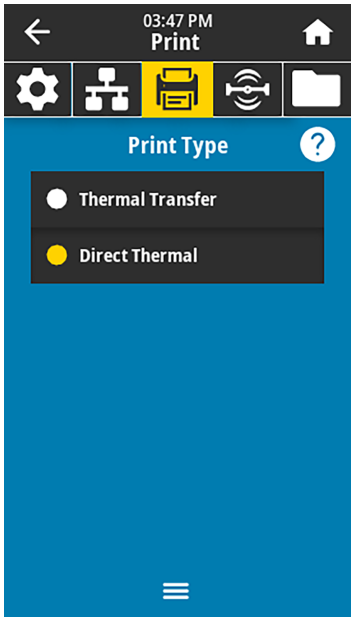	**Print (طباعة) > Print Quality (جودة الطباعة) > Print Type (نوع الطباعة)** حدد ما إذا كانت الطابعة تحتاج إلى استخدام شريط للطباعة.	
	القيم المقبولة:	• Thermal Transfer (النقل الحراري)—يستخدم شريطًا ووسائط النقل الحراري. • Direct Thermal (الطباعة الحرارية المباشرة)—تستخدم وسائط الطباعة الحرارية المباشرة من دون شريط.
	أمر (أوامر) ZPL ذات الصلة:	^MT
	أمر SGD المستخدم:	`ezpl.print_method`
	صفحة الويب الخاصة بالطابعة:	**View and Modify Printer Settings (عرض إعدادات الطابعة وتعديلها) > Media Setup (إعداد الوسائط) > Print Method (طريقة الطباعة)**

شاشة القائمة	وصف خيارات القائمة	
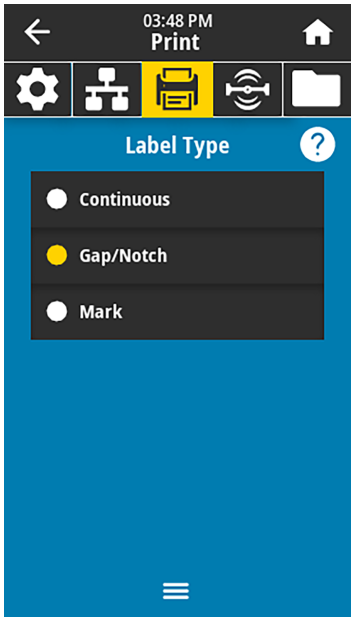	**Print (طباعة) > Print Quality (جودة الطباعة) > Label Type (نوع الملصق)** حدد نوع الوسائط التي تستخدمها.	
	القيم المقبولة:	Continuous (متصلة)، Gap/Notch (ذات الفجوات/الحزوز)، Mark (ذات العلامات) إذا حددت **Continuous (متصلة)**، فيجب عليك تضمين طول الملصق في تنسيق الملصق (^LL إذا كنت تستخدم ZPL). إذا حددت **Gap/Notch (ذات الفجوات/الحزوز)** أو **Mark (ذات العلامات)** لوسائط غير متصلة متنوعة، فستقوم الطابعة بتزويد الوسائط لحساب طول الملصق.
	أمر (أوامر) ZPL ذات الصلة:	^MN
	أمر SGD المستخدم:	`ezpl.media_type`
	صفحة الويب الخاصة بالطابعة:	**View and Modify Printer Settings (عرض إعدادات الطابعة وتعديلها) > Media Setup (إعداد الوسائط) > Media Type (نوع الوسائط)**
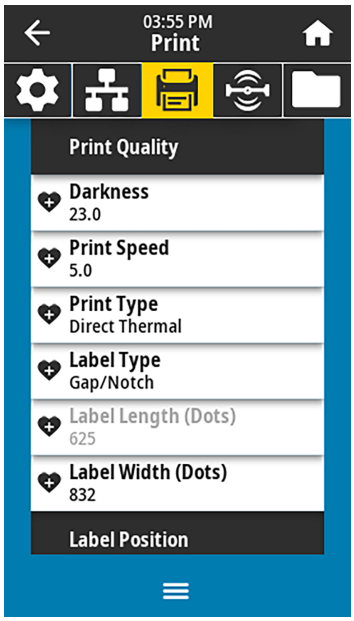	**Print (طباعة) > Print Quality (جودة الطباعة) > Label Length (طول الملصق)** عرض طول الملصق الذي تمت معايرته بالنقاط. لا يمكن تعديل هذه القيمة إلا في ظل أحد هذه الشروط: • تم تعيين الطابعة على الوسائط المتصلة • تم تعيين العَلَمة الثانية لأمر ^LL على Y	
	أمر (أوامر) ZPL ذات الصلة:	^LL

شاشة القائمة	وصف خيارات القائمة	
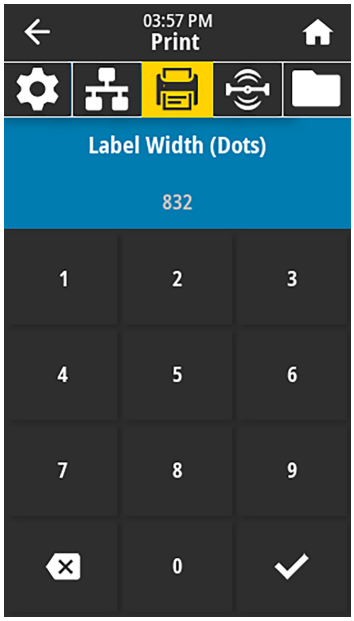	**Print (طباعة) > Print Quality (جودة الطباعة) > Label Width (عرض الملصق) (بالنقاط)** حدد عرض الملصقات المستخدمة بالنقاط. القيمة الافتراضية هي العرض الأقصى للطابعة، استنادًا إلى قيمة النقاط لكل بوصة في رأس الطباعة.	
	القيم المقبولة:	**ملاحظة:** قد يؤدي تعيين عرض قليل جدًا إلى عدم طباعة بعض أجزاء تنسيق الملصق على الوسائط. يؤدي تعيين عرض واسع جدًا إلى إهدار ذاكرة التنسيق، ومن الممكن أن يدفع الطابعة إلى الطباعة خارج الملصق وعلى الأسطوانة الدوارة. يمكن أن يؤثر هذا الإعداد في الموضع الأفقي لتنسيق الملصق إذا تم عكس الصورة باستخدام أمر ZPL II ^POI. ZT411 203 نقاط لكل بوصة = 0002 إلى 832 ZT411 300 نقطة لكل بوصة = 0002 إلى 1248 ZT411 600 نقطة لكل بوصة = 0002 إلى 2496 ZT421 203 نقاط لكل بوصة = 0002 إلى 1344 ZT421 300 نقطة لكل بوصة = 0002 إلى 1984
	أمر (أوامر) ZPL ذات الصلة:	^PW
	أمر SGD المستخدم:	`ezpl.print_width`
	صفحة الويب الخاصة بالطابعة:	**View and Modify Printer Settings (عرض إعدادات الطابعة وتعديلها) > Media Setup (إعداد الوسائط) > Print Width (عرض الطباعة)**
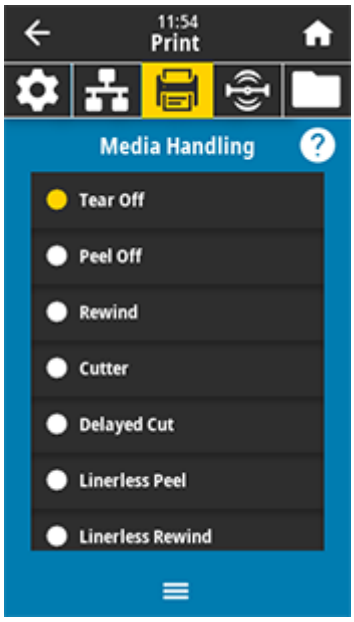	**Print (طباعة) > Image Adjust (ضبط الصورة) > Media Handling (معالجة الوسائط)** حدد طريقة لمعالجة الوسائط متوافقة مع الخيارات المتوفرة على طابعتك.	
	القيم المقبولة:	Tear Off (الفصل)، Peel Off (نزع الملصق)، Rewind (إعادة اللف)، Cutter (القاطع)، Delayed Cut (القطع المتأخر)، Linerless Peel (نزع الملصقات التي ليس لها غلاف خلفي)، Linerless Rewind (إعادة لف الملصقات التي ليس لها غلاف خلفي)، Linerless Tear (فصل الملصقات التي ليس لها غلاف خلفي)، Applicator (المطباق)، Linerless Cut (قطع الملصقات التي ليس لها غلاف خلفي)، Linerless Delayed Cut (القطع المتأخر للملصقات التي ليس لها غلاف خلفي)
	أمر (أوامر) ZPL ذات الصلة:	^MM
	أمر SGD المستخدم:	`media.printmode`
	صفحة الويب الخاصة بالطابعة:	**View and Modify Printer Settings (عرض إعدادات الطابعة وتعديلها) > General Setup (الإعداد العام) > Print Mode (وضع الطباعة)**

شاشة القائمة	وصف خيارات القائمة	
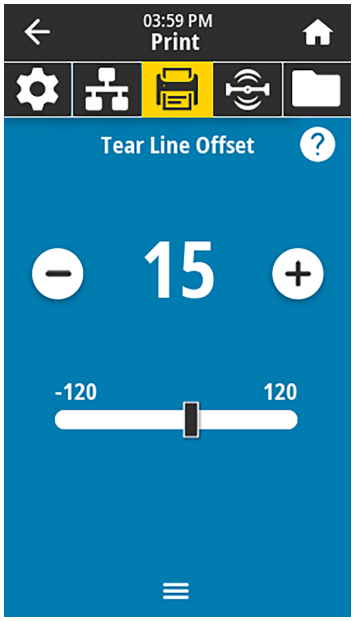	**Print (طباعة) > Image Adjust (ضبط الصورة) > Tear Line Offset (إزاحة خط الفصل)** إذا لزم الأمر، فغير موضع الوسائط على قضيب الفصل بعد الطباعة. • تؤدي الأرقام الأدنى إلى تحريك الوسائط داخل الطابعة بعدد النقاط المحدد (يقترب خط الفصل من حافة الملصق الذي تمت طباعته للتو). • تؤدي الأرقام المرتفعة إلى تحريك الوسائط خارج الطابعة (يتحرك خط الفصل بالقرب من الطرف الأول للملصق التالي). 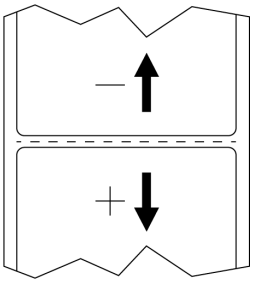	
	القيم المقبولة:	-120 إلى +120
	أمر (أوامر) ZPL ذات الصلة:	~TA
	أمر SGD المستخدم:	`ezpl.tear_off`
	صفحة الويب الخاصة بالطابعة:	**View and Modify Printer Settings (عرض إعدادات الطابعة وتعديلها) > General Setup (الإعداد العام) > Tear Off (الفصل)**
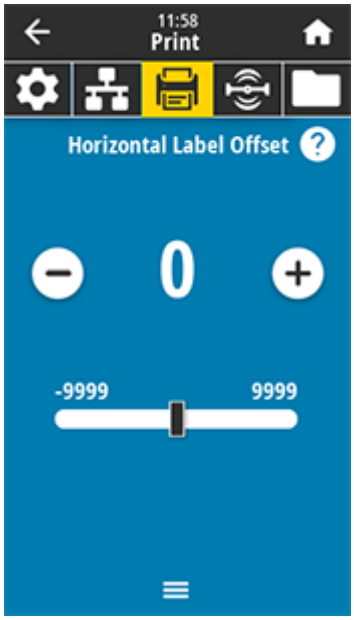	**Print (طباعة) > Image Adjust (ضبط الصورة) > Horizontal Label Offset (إزاحة الملصق أفقيًا)** إذا لزم الأمر، فغيِّر موضع الصورة أفقيًا على الملصق. • تؤدي الأرقام السالبة إلى تحريك الحافة اليسرى من الصورة نحو الحافة اليسرى من الملصق بعدد النقاط المحددة. • تؤدي الأرقام الموجبة إلى تحريك حافة الصورة نحو الحافة اليمنى من الملصق. 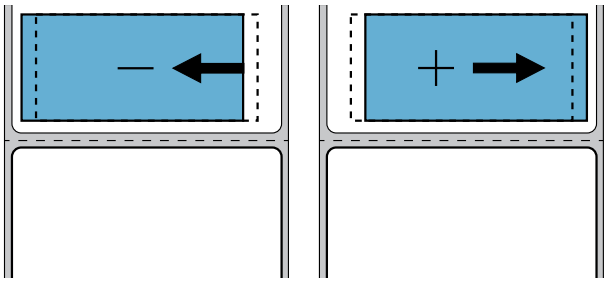	
	القيم المقبولة:	-9999 إلى 9999
	أمر (أوامر) ZPL ذات الصلة:	^LS

شاشة القائمة	وصف خيارات القائمة	
	أمر SGD المستخدم:	`zpl.left_position`
	صفحة الويب الخاصة بالطابعة:	**View and Modify Printer Settings (عرض إعدادات الطابعة وتعديلها) > Advanced Setup (الإعداد المتقدم) > Left Position (الموضع الأيسر)**
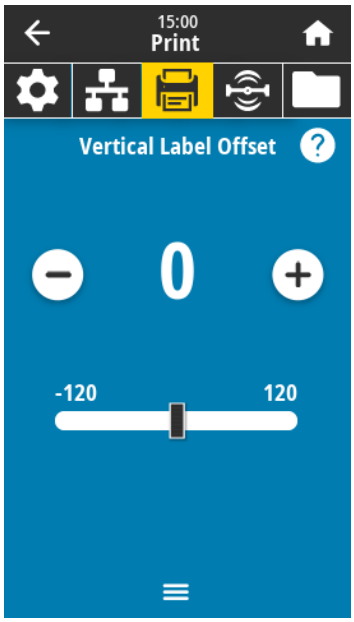	**Print (طباعة) > Image Adjust (ضبط الصورة) > Vertical Label Offset (إزاحة الملصق رأسيًا)** إذا لزم الأمر، فغيِّر موضع الصورة رأسيًا على الملصق. • تؤدي الأرقام الأدنى إلى تحريك الصورة إلى الأعلى في الملصق (نحو رأس الطباعة). • تؤدي الأرقام الأعلى إلى تحريك الصورة إلى الأسفل للغاية في الملصق (بعيدًا عن رأس الطباعة) بعدد النقاط المحدد. 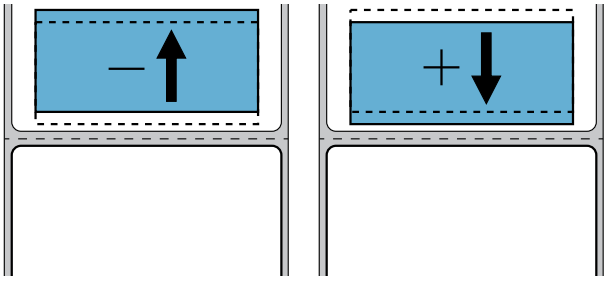	
	القيم المقبولة:	-120 إلى +120
	أمر (أوامر) ZPL ذات الصلة:	`LT^`
	أمر SGD المستخدم:	`zpl.label_top`
	صفحة الويب الخاصة بالطابعة:	**View and Modify Printer Settings (عرض إعدادات الطابعة وتعديلها) > General Setup (الإعداد العام) > Label Top (أعلى الملصق)**

شاشة القائمة	وصف خيارات القائمة	
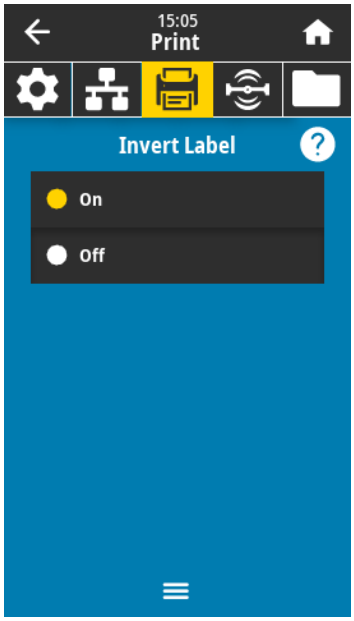	**Print (طباعة) > Image Adjust (ضبط الصورة) > Invert Label (عكس الملصق)** عند تشغيل هذا الخيار، يتم عكس اتجاه الملصق.	
	القيم المقبولة:	On (تشغيل)، Off (إيقاف التشغيل)
	أمر (أوامر) ZPL ذات الصلة:	^P0
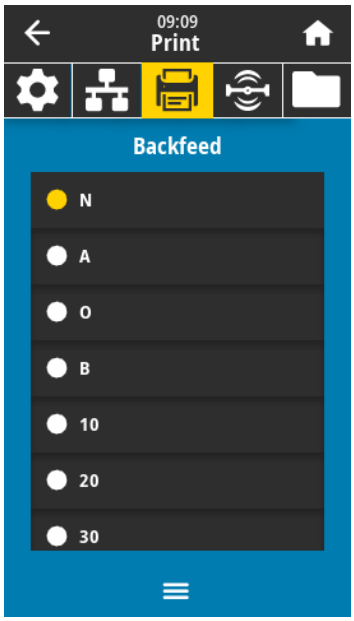	**Print (طباعة) > Image Adjust (ضبط الصورة) > Backfeed (التزويد العكسي)** حدد ترتيب التزويد العكسي بالنسبة إلى الطباعة	
	القيم المقبولة:	N = normal (عادي) — تزويد عكسي بنسبة 90 في المئة بعد طباعة الملصق A = تزويد عكسي بنسبة 100 في المئة بعد الطباعة والقطع O = off (إيقاف التشغيل) — إيقاف تشغيل التزويد العكسي بالكامل B = تزويد عكسي بنسبة 0 في المئة بعد الطباعة والقطع، وبنسبة 100 في المئة قبل طباعة الملصق التالي 10 إلى 90 = قيمة النسبة المئوية
	أمر (أوامر) ZPL ذات الصلة:	~JS

شاشة القائمة	وصف خيارات القائمة	
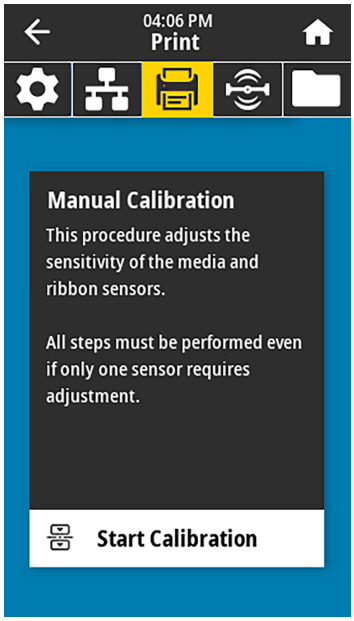	**Print (طباعة) > Sensors (المستشعرات) > Manual Calibration (معايرة يدوية)** أجرِ معايرة الطابعة لضبط حساسية مستشعرات الوسائط والشريط. للحصول على تعليمات كاملة عن كيفية تنفيذ إجراء المعايرة، راجِع قسم معايرة مستشعرات الشريط والوسائط بالصفحة 128.	
	أمر (أوامر) ZPL ذات الصلة:	~JC
	أمر SGD المستخدم:	`ezpl.manual_calibration`
	مفتاح (مفاتيح) لوحة التحكم:	اضغط مع الاستمرار على **PAUSE (إيقاف مؤقت)** + **FEED (تزويد)** + **CANCEL (إلغاء)** لمدة ثانيتَين لبدء المعايرة.
	صفحة الويب الخاصة بالطابعة:	لا يمكن بدء إجراء المعايرة من خلال صفحات الويب. راجِع صفحة الويب الآتية لمعرفة الإعدادات التي يتم تعيينها في أثناء معايرة المستشعر: **View and Modify Printer (عرض إعدادات الطابعة وتعديلها) > Calibration (المعايرة)** **هام:** لا تغير هذه الإعدادات إلا إذا طلب منك ذلك قسم الدعم الفني لدى Zebra أو فني صيانة معتمد.
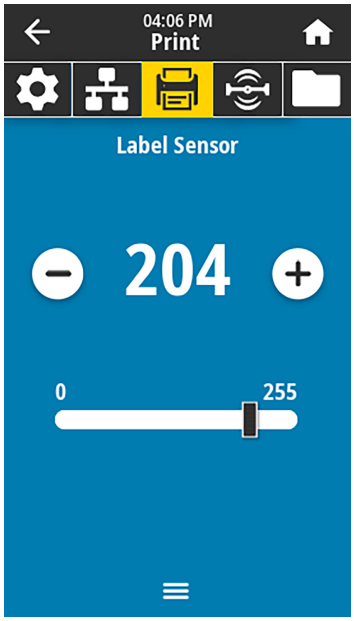	**Print (طباعة) > Sensors (المستشعرات) > Label Sensor (مستشعر الملصقات)** عيِّن حساسية مستشعر الملصقات. **هام:** يتم تعيين هذه القيمة في أثناء معايرة المستشعر. لا تغير هذه الإعدادات إلا إذا طلب منك ذلك قسم الدعم الفني لدى Zebra أو فني صيانة معتمد.	
	القيم المقبولة:	0 إلى 255
	أمر SGD المستخدم:	`ezpl.label_sensor`
	صفحة الويب الخاصة بالطابعة:	**View and Modify Printer (عرض إعدادات الطابعة وتعديلها) > Calibration (المعايرة)**

شاشة القائمة	وصف خيارات القائمة	
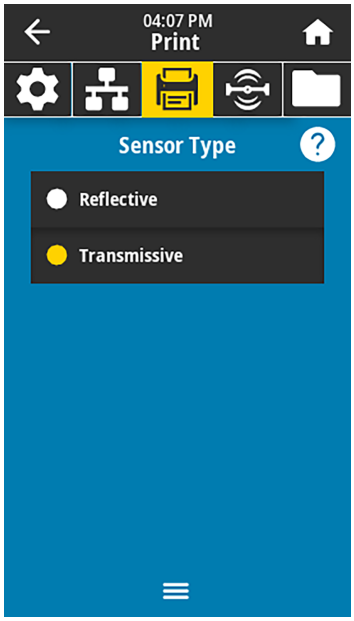	**Print (طباعة) < Sensors (المستشعرات) < Sensor Type (نوع المستشعر)** حدد مستشعر الوسائط المناسب للوسائط التي تستخدمها. يُستخدم المستشعر العاكس عادةً للوسائط ذات العلامات السوداء. يُستخدم المستشعر النفاذي عادةً لأنواع الوسائط الأخرى.	
	القيم المقبولة:	TRANSMISSIVE (نفاذي)، REFLECTIVE (عاكس)
	أمر (أوامر) ZPL ذات الصلة:	JS^
	أمر SGD المستخدم:	`device.sensor_select`
	صفحة الويب الخاصة بالطابعة:	**View and Modify Printer Settings (عرض إعدادات الطابعة وتعديلها) < Media Setup (إعداد الوسائط)**
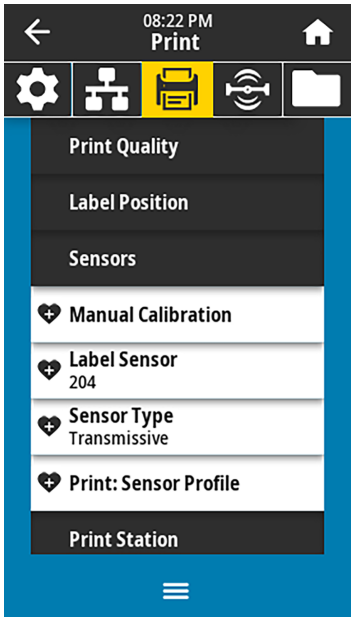	**Print (طباعة) < Sensors (المستشعرات) < Print (طباعة): ملف تعريف المستشعر** يعرض إعدادات المستشعر مقارنةً بقراءات المستشعر الفعلية. لتفسير النتائج، راجِع قسم ملف تعريف المستشعر بالصفحة 161.	
	أمر (أوامر) ZPL ذات الصلة:	JG~
	مفتاح (مفاتيح) لوحة التحكم:	اضغط مع الاستمرار على **FEED (تزويد)** + **CANCEL (إلغاء)** في أثناء بدء تشغيل الطابعة.
	صفحة الويب الخاصة بالطابعة:	**View and Modify Printer Settings (عرض إعدادات الطابعة وتعديلها) < Print Listings on Label (طباعة القوائم على الملصق) <**

شاشة القائمة	وصف خيارات القائمة	
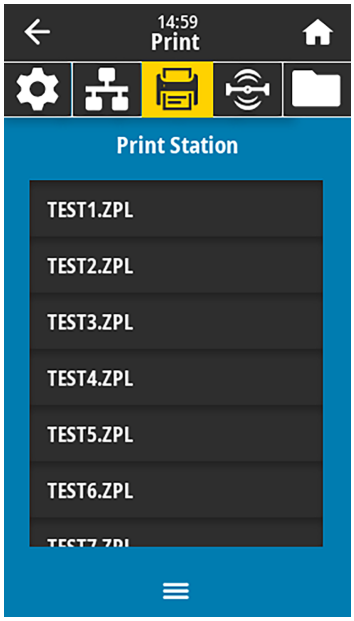	**Print (طباعة) > Print Station (محطة الطباعة)** استخدم عنصر القائمة هذا لتعبئة الحقول المتغيرة في تنسيق الملصق وطباعة الملصق باستخدام جهاز إدخال عبر مستخدم بشري (HID)، مثل لوحة مفاتيح USB أو مقياس أو ماسح ضوئي للرموز الشريطية. يجب تخزين تنسيق ملصق مناسب على محرك الأقراص :E في الطابعة لاستخدام هذا الخيار. راجِع التمارين الواردة في قسم استخدام منفذ USB مضيفًا وميزة Print Touch بالصفحة 193 للاطلاع على تمرين على استخدام هذه الإمكانية. عندما تقوم بتوصيل جهاز إدخال عبر مستخدم بشري (HID) في أحد منفذَي USB المضيفَين في الطابعة، استخدم قائمة المستخدم هذه لتحديد نموذج على محرك الأقراص :E في الطابعة. بعد مطالبتك بتعبئة كل حقل ^FN متغير في النموذج، يمكنك تحديد كمية الملصقات المراد طباعتها. لمزيد من المعلومات عن استخدام أمر ^FN أو أوامر SGD المتعلقة بهذه الميزة، راجِع دليل برمجة Zebra على zebra.com/manuals. **ملاحظة:** يمكن استخدام عنصر القائمة هذا فقط في حال توصيل جهاز USB بمنفذ USB مضيف في الطابعة.	

	أمر SGD المستخدم:	`usb.host.keyboard_input`
		(يجب تعيينه على ON (تشغيل))
		`usb.host.template_list`
		`usb.host.fn_field_list`
		`usb.host.fn_field_data`
		`usb.host.fn_last_field`
		`usb.host.template_print_amount`

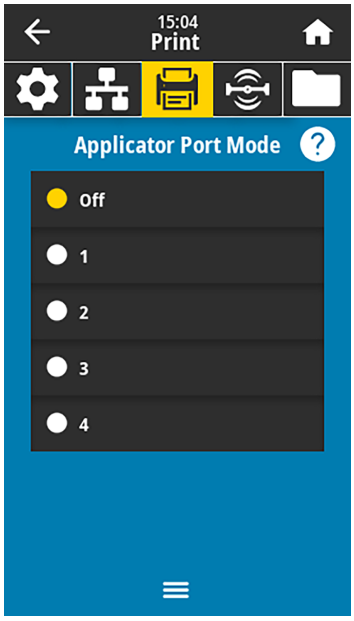	**Print (طباعة) > Applicator (المطباق) > Applicator Port Mode (وضع منفذ المطباق)** يتحكم في طريقة عمل إشارة "End Print" (إنهاء الطباعة) الخاصة بمنفذ المطباق.	
	القيم المقبولة:	مطفأ 1 = تُعَد إشارة End Print (إنهاء الطباعة) مرتفعة عادةً، وتكون منخفضة فقط عند تحريك الطابعة الملصق إلى الأمام. 2 = تُعَد إشارة End Print (إنهاء الطباعة) منخفضة عادةً، وتكون مرتفعة فقط عند تحريك الطابعة الملصق إلى الأمام. 3 = تُعَد إشارة End Print (إنهاء الطباعة) مرتفعة عادةً، وتكون منخفضة لمدة 20 مللي ثانية عندما يُطبع الملصق ويأخذ موضعه. 4 = تُعَد إشارة End Print (إنهاء الطباعة) منخفضة عادةً، وتكون مرتفعة لمدة 20 مللي ثانية عندما يُطبع الملصق ويأخذ موضعه.
	أمر (أوامر) ZPL ذات الصلة:	`^JJ`
	أمر SGD المستخدم:	`device.applicator.end_print`

شاشة القائمة	وصف خيارات القائمة	
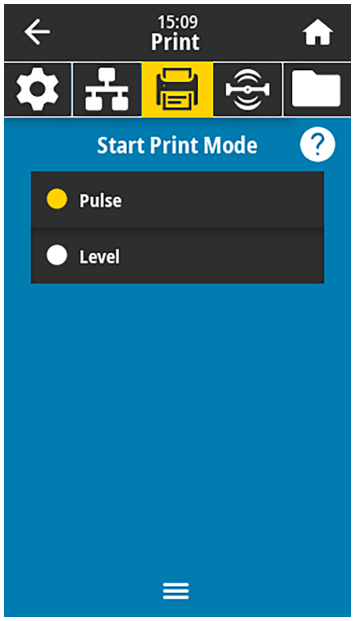	**Print (طباعة) > Applicator (المطباق) > Start Print Mode (وضع بدء الطباعة)** يحدد ما إذا كانت إشارة "Start Print" (بدء الطباعة) الخاصة بمنفذ المطباق في الوضع المستوي أو الوضع النابض.	
	القيم المقبولة:	Pulse (النابض)—تجب إزالة إشارة "Start Print" (بدء الطباعة) قبل أن يصبح من الممكن تأكيدها للملصق التالي. Level (المستوي)—لا حاجة إلى إزالة إشارة "Start Print" (بدء الطباعة) لطباعة الملصق التالي. ما دامت إشارة "Start Print" (بدء الطباعة) منخفضة، والملصق له تنسيق محدد، سيُطبع الملصق.
	أمر (أوامر) ZPL ذات الصلة:	`JJ^`
	أمر SGD المستخدم:	`device.applicator.start_print`
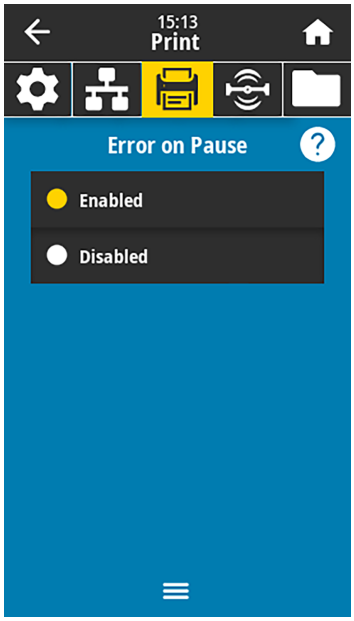	**Print (طباعة) > Applicator (المطباق) > Error on Pause (خطأ عند الإيقاف المؤقت)** يحدد الطريقة التي تتبعها الطابعة لمعالجة أخطاء منفذ المطباق. يؤدي تمكين هذه الميزة أيضًا إلى تأكيد سن "Service Required" (الصيانة مطلوبة).	
	القيم المقبولة:	ENABLED (ممكَّن)، DISABLED (معطَّل)
	أمر SGD المستخدم:	`device.applicator.error_on_pause`
	صفحة الويب الخاصة بالطابعة:	**View and Modify Printer Settings (عرض إعدادات الطابعة وتعديلها) > Advanced Setup (الإعداد المتقدم) > Error on Pause (خطأ عند الإيقاف المؤقت)**

شاشة القائمة	وصف خيارات القائمة	
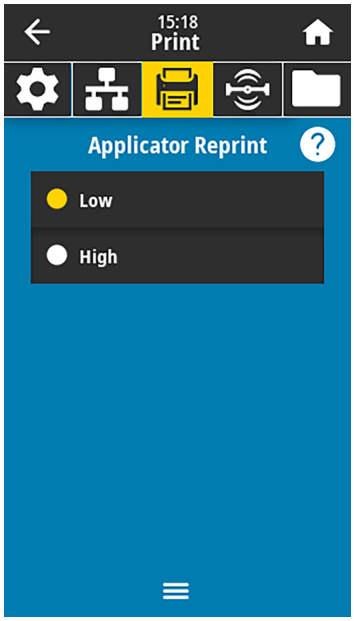	**Print (طباعة) > Applicator (المطباق) > Applicator Reprint (إعادة الطباعة عبر المطباق)** يحدد ما إذا كانت ثمة حاجة إلى قيمة مرتفعة أو منخفضة ليعيد المطباق طباعة ملصق. يمكِّن أمر ~PR أو يعطله، ما يعيد طباعة آخر ملصق مطبوع في حال التمكين. يمكِّن أيضًا زر Reprint (إعادة الطباعة) على الشاشة الرئيسية.	
	أمر (أوامر) ZPL ذات الصلة:	^JJ و ~PR
	أمر SGD المستخدم:	`device.applicator.reprint`

قائمة RFID

شاشة القائمة	وصف خيارات القائمة	
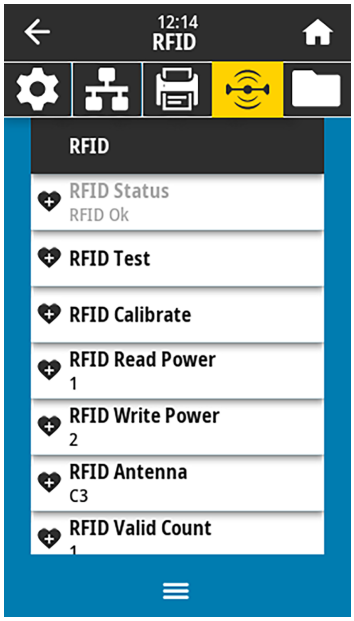	**RFID Status > RFID (حالة RFID)** لعرض حالة نظام RFID الفرعي في الطابعة.	
	أمر (أوامر) ZPL ذات الصلة:	^HL أو ~HL
	أمر SGD المستخدم:	`rfid.error.response`

شاشة القائمة	وصف خيارات القائمة	
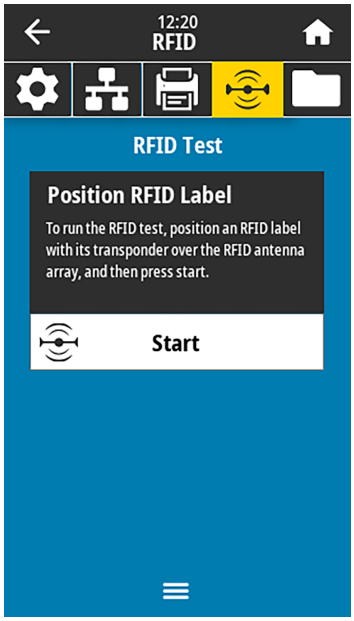	**RFID Test > RFID (اختبار RFID)** في أثناء اختبار RFID، تحاول الطابعة القراءة والكتابة إلى جهاز إرسال/استقبال. لا تحدث أي حركة للطابعة في أثناء هذا الاختبار. لاختبار ملصق RFID: **1.** ضع ملصق RFID حيث يكون جهاز الإرسال/الاستقبال الخاص به فوق صفيفة هوائي RFID. **2.** المس **Start (بدء)** . تظهر نتائج الاختبار على الشاشة. 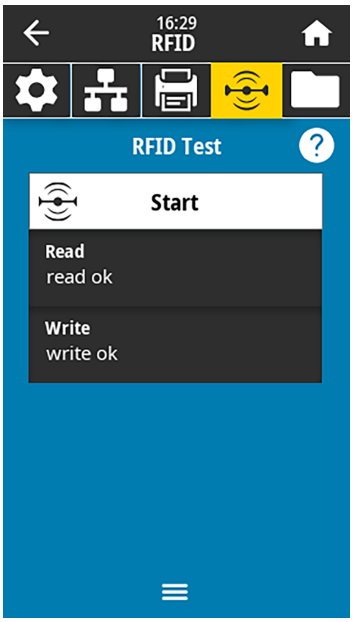	
	أمر SGD المستخدم:	`rfid.tag.test.content` و `rfid.tag.test.execute`

شاشة القائمة	وصف خيارات القائمة	
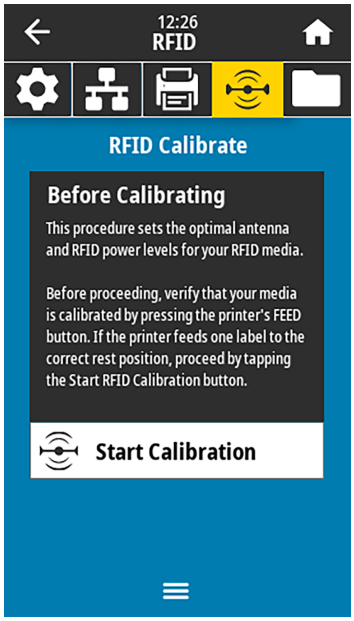	**RFID > RFID Calibrate (معايرة RFID)** ابدأ معايرة البطاقات لوسائط RFID. (تختلف هذه العملية عن معايرة الوسائط والشريط). في أثناء العملية، تحرّك الطابعة الوسائط، وتعاير موضع بطاقات RFID، وتحدد أفضل الإعدادات لوسائط RFID المستخدمة. تشمل هذه الإعدادات موضع البرمجة، وعنصر الهوائي الذي يجب استخدامه، ومستوى طاقة القراءة/الكتابة الذي يجب استخدامه. (راجِع دليل برمجة RFID 3 لمزيد من المعلومات). **ملاحظة:** قبل تشغيل هذا الأمر، حمِّل وسائط RFID في الطابعة، وعاير الطابعة، وأغلق رأس الطباعة، وزوِّد ملصقًا واحدًا على الأقل للتأكد من أن معايرة البطاقات ستبدأ من الموضع الصحيح. اترك كل أجهزة الإرسال والاستقبال قبل البطاقة التي تتم معايرتها وبعدها. سيسمح ذلك للطابعة بتحديد إعدادات RFID التي لا تقوم بترميز البطاقة المجاورة. دع جزءًا من الوسائط يمتد إلى الخارج من الجهة الأمامية للطابعة لإتاحة التزويد العكسي في أثناء إجراء معايرة البطاقات.	
	أمر (أوامر) ZPL ذات الصلة:	HR^
	أمر SGD المستخدم:	`rfid.tag.calibrate`
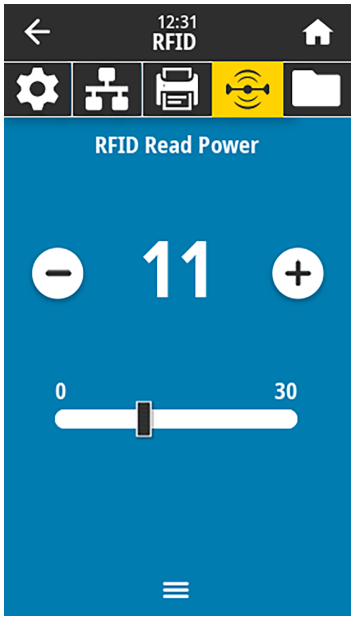	**RFID > Read Power (طاقة القراءة)** إذا لم يتم الوصول إلى طاقة القراءة المطلوبة من خلال معايرة بطاقات RFID، فيمكن تحديد قيمة.	
	القيم المقبولة:	0 إلى 30
	أمر (أوامر) ZPL ذات الصلة:	RW^
	أمر SGD المستخدم:	`rfid.reader_1.power.read`
	صفحة الويب الخاصة بالطابعة:	**View and Modify Printer Settings (عرض إعدادات الطابعة وتعديلها) > RFID Setup (إعداد RFID) > READ PWR (طاقة قراءة RFID)**

شاشة القائمة	وصف خيارات القائمة	
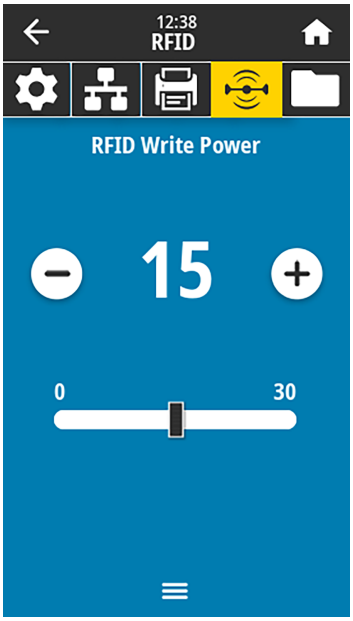	**RFID Write Power > RFID (طاقة كتابة RFID)** إذا لم يتم الوصول إلى طاقة الكتابة المطلوبة من خلال معايرة بطاقات RFID، فيمكن تحديد قيمة.	
	القيم المقبولة:	0 إلى 30
	أمر (أوامر) ZPL ذات الصلة:	RW^
	أمر SGD المستخدم:	`rfid.reader_1.power.write`
	صفحة الويب الخاصة بالطابعة:	**View and Modify Printer Settings (عرض إعدادات الطابعة وتعديلها) > RFID Setup (إعداد RFID) > WRITE PWR (طاقة كتابة RFID)**
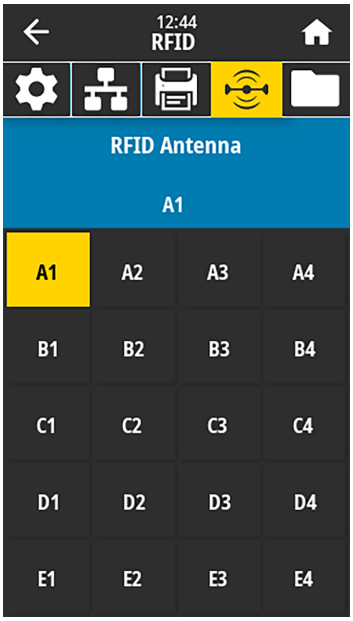	**RFID Antenna > RFID (هوائي RFID)** إذا لم يتم الوصول إلى الهوائي المطلوب من خلال معايرة بطاقات RFID، فيمكن تحديد قيمة.	
	القيم المقبولة:	A1، A2، A3، A4 B1، B2، B3، B4 C1، C2، C3، C4 D1، D2، D3، D4 E1، E2، E3، E4
	أمر (أوامر) ZPL ذات الصلة:	RW^
	أمر SGD المستخدم:	`rfid.reader_1.antenna_port`
	صفحة الويب الخاصة بالطابعة:	**View and Modify Printer Settings (عرض إعدادات الطابعة وتعديلها) > RFID Setup (إعداد RFID) > ANTENNA (هوائي RFID)**

شاشة القائمة	وصف خيارات القائمة	
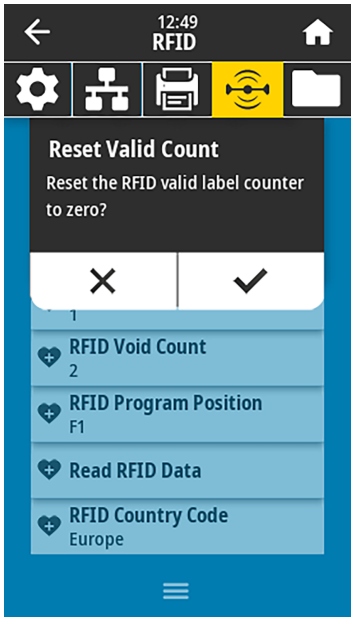	**RFID Valid Count** > **RFID (عداد ملصقات RFID الصالحة)** يعيد تعيين عداد ملصقات RFID الصالحة عند صفر.	
	أمر (أوامر) ZPL ذات الصلة:	~RO
	أمر SGD المستخدم:	`odometer.rfid.valid_resettable`
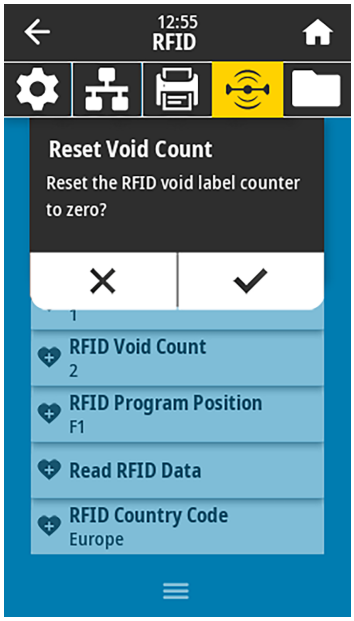	**RFID Void Count** > **RFID (عداد ملصقات RFID المبطلة)** يعيد تعيين عداد ملصقات RFID المبطلة عند صفر.	
	أمر (أوامر) ZPL ذات الصلة:	~RO
	أمر SGD المستخدم:	`odometer.rfid.void_resettable`

شاشة القائمة	وصف خيارات القائمة	
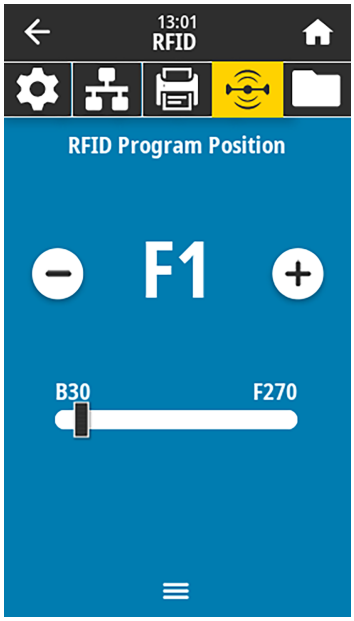	**RFID Program Position > RFID (موضع برمجة RFID)** إذا لم يتم الوصول إلى موضع البرمجة المطلوب (موضع القراءة/الكتابة) من خلال معايرة بطاقات RFID، فيمكن تحديد قيمة.	
	القيم المقبولة:	F0 إلى Fxxx (حيث xxx هو طول الملصق بالمليمتر أو 999، أيهما أقل)—تزوِّد الطابعة الملصق إلى الأمام بمقدار المسافة المحددة ثم تبدأ البرمجة. B0 إلى B30—تقوم الطابعة بالتزويد العكسي للملصق بمقدار المسافة المحددة ثم تبدأ البرمجة. لاحتساب التزويد العكسي، دع غلاف الوسائط الخلفي الفارغ يمتد إلى الخارج من الجزء الأمامي من الطابعة عند استخدام موضع برمجة عكسي.
	أمر (أوامر) ZPL ذات الصلة:	^RS
	أمر SGD المستخدم:	`rfid.position.program`
	صفحة الويب الخاصة بالطابعة:	**View and Modify Printer Settings (عرض إعدادات الطابعة وتعديلها) > RFID Setup (إعداد RFID) > PROGRAM POSITION (موضع البرمجة)**
	Read RFID Data > RFID (قراءة بيانات RFID) لقراءة بيانات البطاقة المحددة من بطاقة RFID الموجودة فوق هوائي RFID وإرجاعها. لا تحدث أي حركة من الطابعة في أثناء قراءة بطاقة البيانات. يمكن أن يكون رأس الطباعة مفتوحًا أو مغلقًا. لقراءة المعلومات المخزنة على بطاقة RFID وعرضها: **1.** ضع ملصق RFID حيث يكون جهاز الإرسال/الاستقبال الخاص به فوق هوائي RFID. **2.** المس **Read RFID Data (قراءة بيانات RFID)**. تظهر نتائج الاختبار على الشاشة. 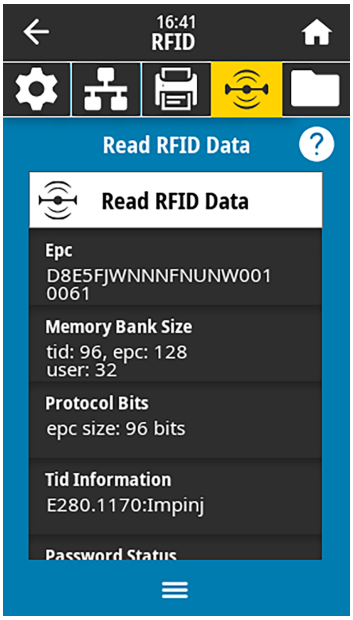	

شاشة القائمة	وصف خيارات القائمة	
	أمر (أوامر) ZPL ذات الصلة:	^RF
	أمر SGD المستخدم:	`rfid.tag.read.content` `rfid.tag.read.execute`

قائمة التخزين

شاشة القائمة	وصف خيارات القائمة	
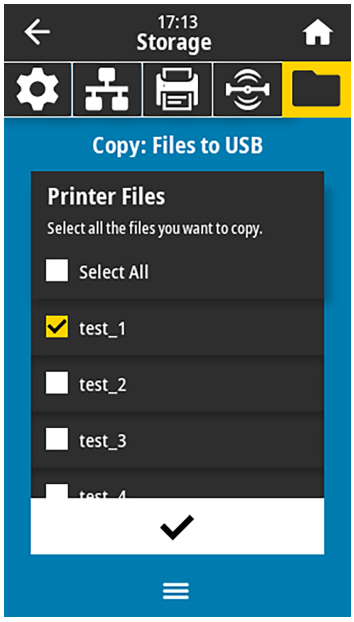	**Storage (التخزين) > Copy > USB (نسخ): Files to USB (الملفات إلى USB)** حدد ملفات من الطابعة لتخزينها على محرك أقراص USB محمول. لنسخ الملفات من الطابعة إلى محرك أقراص USB محمول: **1.** أدخِل محرك أقراص USB محمولًا في منفذ USB المضيف في الطابعة. ستدرج الطابعة الملفات المتوفرة. **2.** المس المربع الموجود بجانب الملفات المطلوبة. يتوفر خيار **Select All (تحديد الكل)** أيضًا. **3.** المس علامة التحقق لنسخ الملفات المحددة.	
	أمر SGD المستخدم:	`usb.host.write_list`
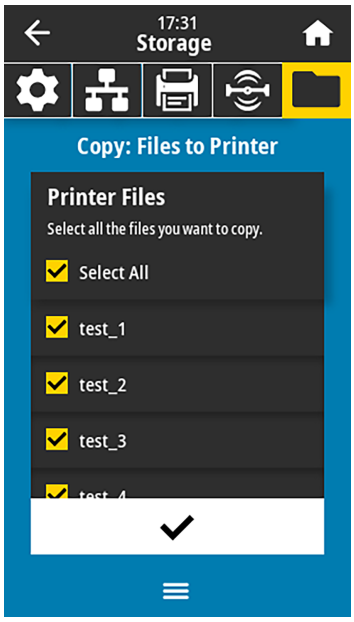	**Storage (التخزين) > Copy > USB (نسخ): Files to Printer (الملفات إلى الطابعة)** حدد الملفات التي تريد نسخها إلى الطابعة من محرك أقراص USB المحمول. لنسخ الملفات إلى الطابعة من محرك أقراص USB محمول: **1.** أدخِل محرك أقراص USB محمولًا في منفذ USB المضيف في الطابعة. ستدرج الطابعة الملفات المتوفرة. **2.** المس المربع الموجود بجانب الملفات المطلوبة. يتوفر خيار **Select All (تحديد الكل)** أيضًا. **3.** المس علامة التحقق لنسخ الملفات المحددة.	
	أمر SGD المستخدم:	`usb.host.read_list`

شاشة القائمة	وصف خيارات القائمة	
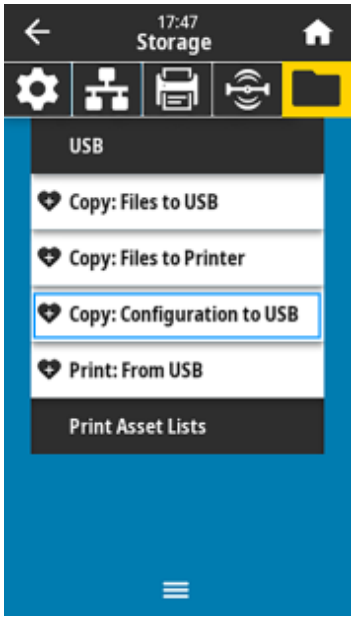	**Storage (التخزين) > Copy > USB (نسخ): التكوين إلى USB** استخدم هذه الوظيفة لنسخ معلومات تكوين الطابعة إلى جهاز تخزين USB كبير السعة، مثل محرك أقراص USB محمول، متصل بأحد منافذ USB المضيفة في الطابعة. يؤدي ذلك إلى تسهيل الوصول إلى المعلومات من دون الحاجة إلى طباعة ملصقات مادية.	
	أمر (أوامر) ZPL ذات الصلة:	^HH—لإرجاع معلومات تكوين الطابعة التي تم إرجاعها إلى الكمبيوتر المضيف.
	صفحة الويب الخاصة بالطابعة:	**Printer Home Page (الصفحة الرئيسية للطابعة) > View Printer Configuration (عرض تكوين الطابعة)** (لعرض معلومات تكوين الطابعة على مستعرض الويب) **View and Modify Printer Settings (عرض إعدادات الطابعة وتعديلها) > Print Listings on Label (طباعة القوائم على الملصق)** (لطباعة معلومات التكوين على ملصقات)
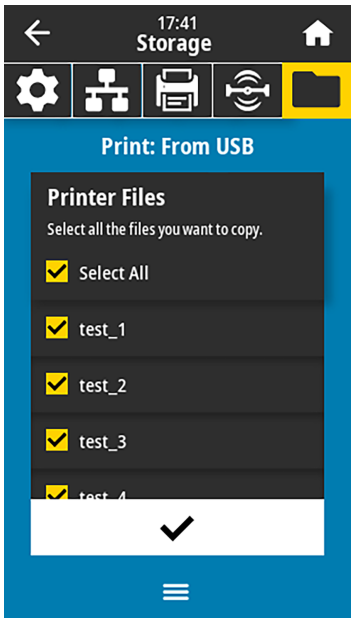	**Storage (التخزين) > Print > USB (طباعة): From USB (من USB)** حدد الملفات التي تريد طباعتها من محرك أقراص USB محمول. لطباعة الملفات من محرك أقراص USB محمول: **1.** أدخِل محرك أقراص USB محمولًا في منفذ USB المضيف في الطابعة. ستدرج الطابعة الملفات المتوفرة. **2.** المس المربع الموجود بجانب الملفات المطلوبة. يتوفر خيار **Select All (تحديد الكل)** أيضًا. **3.** المس علامة التحقق لطباعة الملفات المحددة.	
	أمر SGD المستخدم:	`usb.host.read_list`

شاشة القائمة	وصف خيارات القائمة	
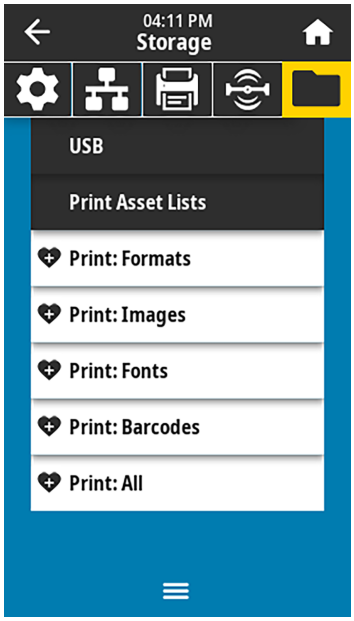	**Storage (التخزين) > Print Asset Lists (طباعة قوائم الأصول)** اطبع المعلومات المحددة على ملصق واحد أو أكثر.	
	القيم المقبولة:	Formats (التنسيقات)—لطباعة التنسيقات المتوفرة المخزنة في ذاكرة RAM في الطابعة أو الذاكرة المحمولة أو بطاقة الذاكرة الاختيارية. Images (الصور)—لطباعة الصور المتوفرة المخزنة في ذاكرة RAM في الطابعة أو الذاكرة المحمولة أو بطاقة الذاكرة الاختيارية. Fonts (الخطوط)—لطباعة الخطوط المتوفرة في الطابعة، بما في ذلك خطوط الطابعة القياسية بالإضافة إلى أي خطوط اختيارية. يمكن تخزين الخطوط في ذاكرة RAM أو الذاكرة المحمولة. Barcodes (الرموز الشريطية)—لطباعة الرموز الشريطية المتوفرة في الطابعة. يمكن تخزين الرموز الشريطية في ذاكرة RAM أو الذاكرة المحمولة. All (الكل)—لطباعة الملصقات السابقة بالإضافة إلى ملصق تكوين الطابعة وملصق تكوين الشبكة.
	أمر (أوامر) ZPL ذات الصلة:	^WD
	صفحة الويب الخاصة بالطابعة:	**View and Modify Printer Settings (عرض إعدادات الطابعة وتعديلها) > Print Listings on Label (طباعة القوائم على الملصق)**
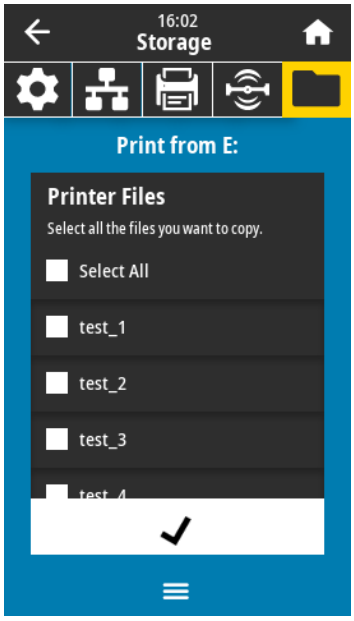	**Storage (التخزين) > Print from E (الطباعة من E):** لطباعة ملف واحد أو أكثر مخزن على الطابعة.	

معايرة مستشعرات الشريط والوسائط

تؤدي معايرة الطابعة إلى ضبط حساسية مستشعرات الوسائط والشريط. وتساعد أيضًا على محاذاة الصورة المطبوعة بشكل صحيح والحصول على جودة طباعة مثالية.

أجرِ المعايرة في الحالات الآتية:

- بدلت إلى استخدام مقاس أو نوع مختلف من الشريط أو الوسائط.
- واجهت الطابعة أيًا من المشكلات الآتية:
  - تخطي الملصقات.
  - الصورة المطبوعة تتنقل أو تنزلق من جانب إلى آخر أو إلى الأعلى والأسفل.
  - لا يتم اكتشاف الشريط عند تثبيته أو نفاده.
  - يتم التعامل مع الملصقات غير المتصلة كأنها ملصقات متصلة.

إجراء المعايرة التلقائية

يمكنك ضبط الطابعة لإجراء معايرة تلقائية (CALIBRATE) أو معايرة قصيرة (SHORT CAL) باستخدام المعلمات POWER UP ACTION أو HEAD CLOSE ACTION.

- CALIBRATE—لضبط مستويات المستشعر وعتباته، وتحديد طول الملصقات، وتزويد الوسائط إلى الشبكة التالية.
- SHORT CAL—لتعيين عتبات الوسائط والشبكة من دون ضبط كسب المستشعر، وتحديد طول الملصقات، وتزويد الوسائط إلى الشبكة التالية.

إجراء معايرة المستشعر يدويًا

قد تحتاج إلى معايرة الطابعة يدويًا إذا لاحظت مشكلات في مخرجات الطباعة.

هام: عند إجراء معايرة يدوية باستخدام قاطع غير مبطن، يجب إزالة أي وسائط تمتد خارج القاطع. قد يؤدي ترك أي وسائط بارزة إلى إعاقة مستشعر أخذ الملصقات (1)، لذا ستفشل المعايرة.

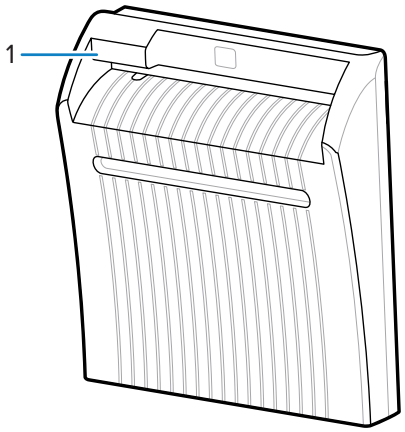

في أثناء تسلسل المعايرة، عندما يُطلب منك إزالة الملصقات من الجزء الخلفي وتحريك الجزء الخلفي أسفل المستشعر، ما عليك سوى إزالة الوسائط التي ليس لها غلاف خلفي من مسار الوسائط وإغلاق مجموعة رأس الطباعة.

1. المس **Print (طباعة)** > **Sensors (المستشعرات)** > **Manual Calibration (المعايرة اليدوية)**.

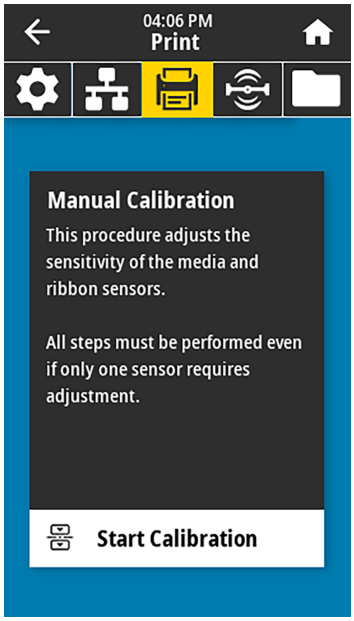

2. المس **Start Calibration (بدء المعايرة)**.
3. اتبع الخطوات الواردة في إجراء المعايرة حسبما تتم مطالبتك.

هام: اتبع إجراء المعايرة كما هو مبين تمامًا.

- المس **Next (التالي)** للتقدم إلى المطالبة التالية.
- يمكنك الضغط مع الاستمرار على **CANCEL (إلغاء)** على لوحة التحكم خلال أي خطوة من الإجراء لإلغاء عملية المعايرة.

4. عند اكتمال المعايرة، اضغط على **PAUSE (إيقاف مؤقت)** للخروج من وضع الإيقاف المؤقت وتمكين الطباعة.

ضبط ضغط رأس الطباعة

قد تحتاج إلى ضبط ضغط رأس الطباعة إذا:

- كانت الطباعة فاتحة للغاية على أحد الجانبين
- كنت تستخدم وسائط سميكة
- كانت الوسائط تنزلق من جانب إلى آخر في أثناء الطباعة

استخدم قرصَي ضبط ضغط رأس الطباعة الداخلي والخارجي لتعيين ضغط رأس الطباعة. عيِّن الضغط عند أدنى مستوى مطلوب لتحقيق جودة طباعة جيدة. تتراوح علامات الإعداد على هذَين القرصين بين 1 و4.

الشكل 3 قرصا ضبط ضغط رأس الطباعة

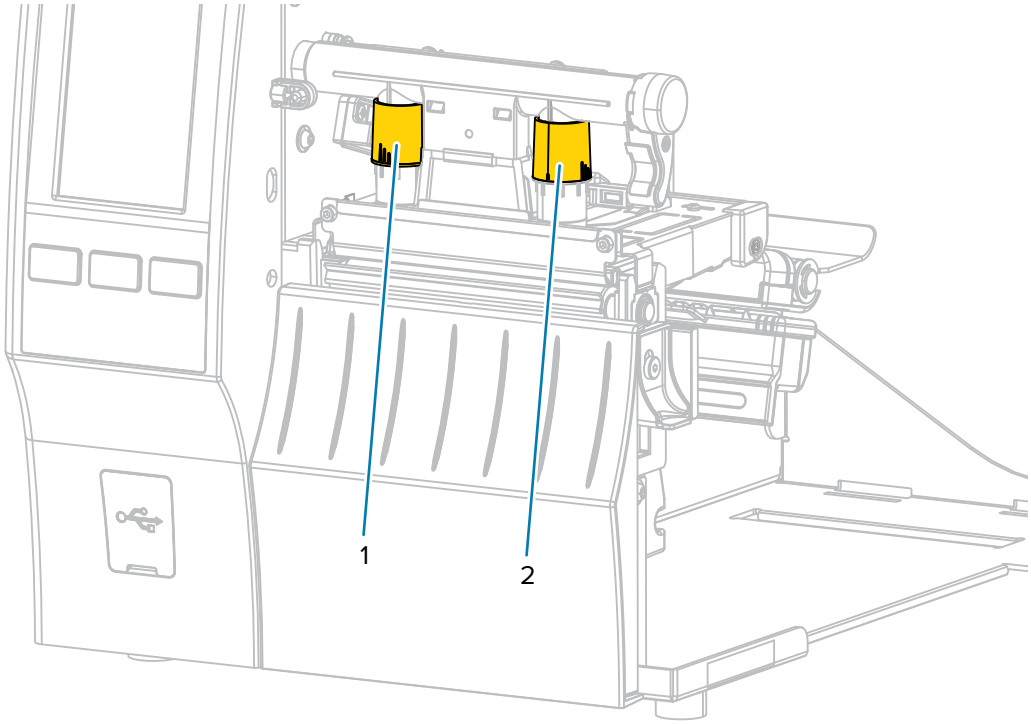

ابدأ بإعدادات الضغط المناسبة لطراز طابعتك وعرض الوسائط كما هو محدد في الجدول الآتي، واضبط القرص الداخلي (1) والقرص الخارجي (2) حسب الحاجة.

الجدول 3 نقاط بدء إعداد الضغط

الطابعة	عرض الوسائط	إعداد القرص الداخلي	إعداد القرص الخارجي
ZT411	1 بوصة (25 مم)	4	1
	2 بوصة (51 مم)	3	1
	3 بوصات (76 مم)	2.5	1.5
	≤ 3.5 بوصات (89 مم)	2	2
ZT421	2 بوصة (51 مم)	4	1
	3 بوصات (76 مم)	3.5	1
	4 بوصات (102 مم)	3	2
	≤ 5 بوصات (127 مم)	2.5	2.5

إذا لزم الأمر، فاضبط قرصَي ضبط ضغط رأس الطباعة كما يلي:

إذا كانت الوسائط...	إذًا...
تتطلب ضغطًا أعلى للطباعة جيدًا	زِد القرصَين بمقدار موضع واحد. 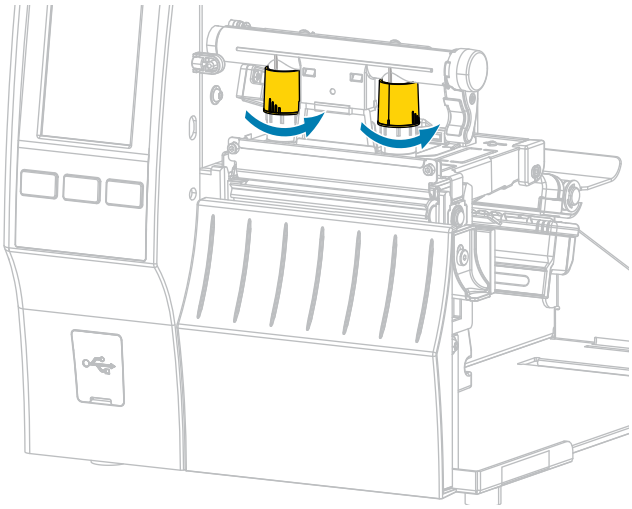

إذا كانت الوسائط...	إذًا...
تُظهر طباعة فاتحة للغاية على الجهة اليسرى من الملصق.	زِد إعداد القرص الداخلي بمقدار موضع واحد. 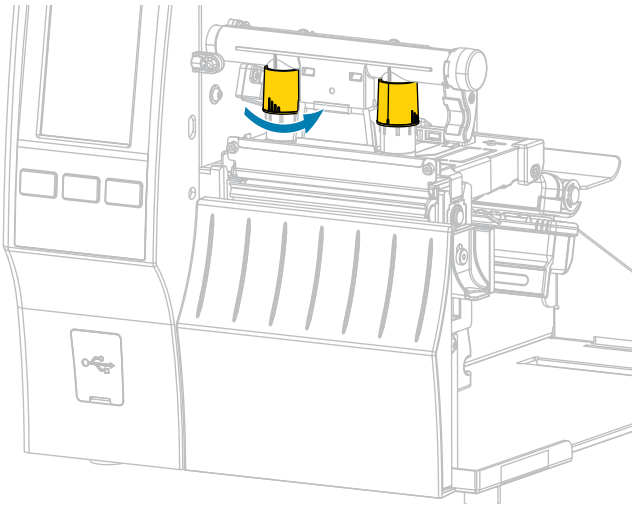
تُظهر طباعة فاتحة للغاية على الجهة اليمنى من الملصق.	زِد إعداد القرص الخارجي بمقدار موضع واحد. 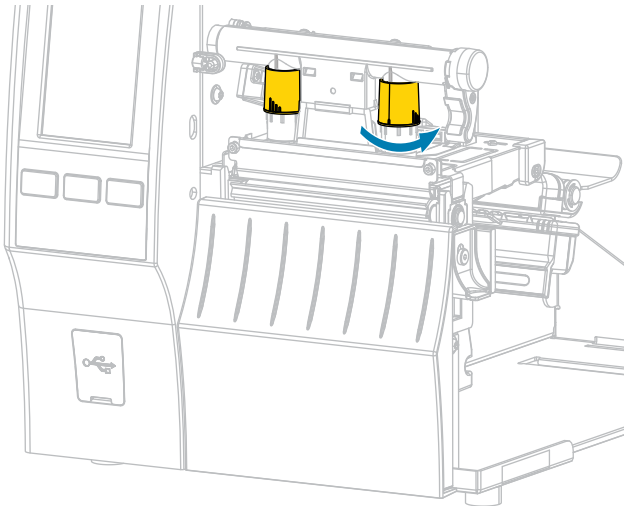

إذا كانت الوسائط...	إذًا...
تتحرك إلى اليسار في أثناء الطباعة	زِد إعداد القرص الخارجي بمقدار موضع واحد. 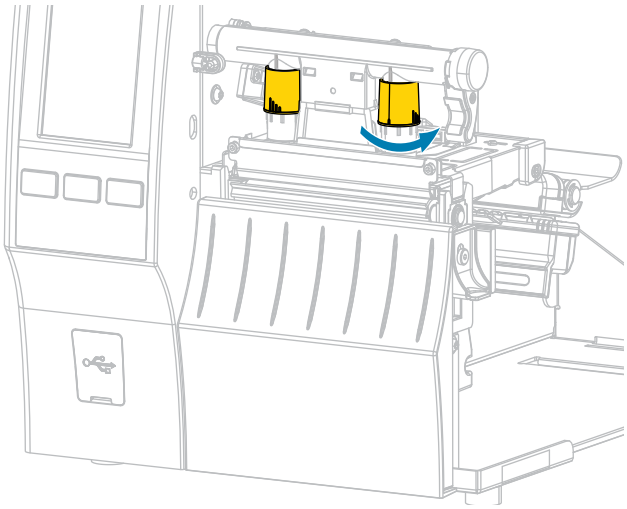 أو قلل إعداد القرص الداخلي بمقدار موضع واحد. 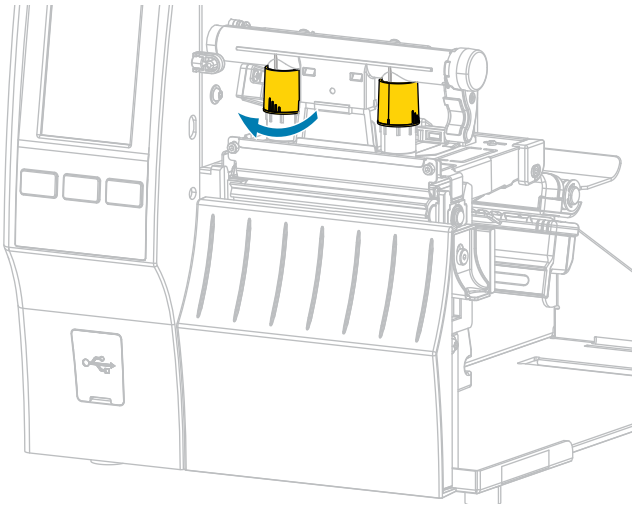

إذا كانت الوسائط...	إذًا...
تتحرك إلى اليمين في أثناء الطباعة	زِد إعداد القرص الداخلي بمقدار موضع واحد. 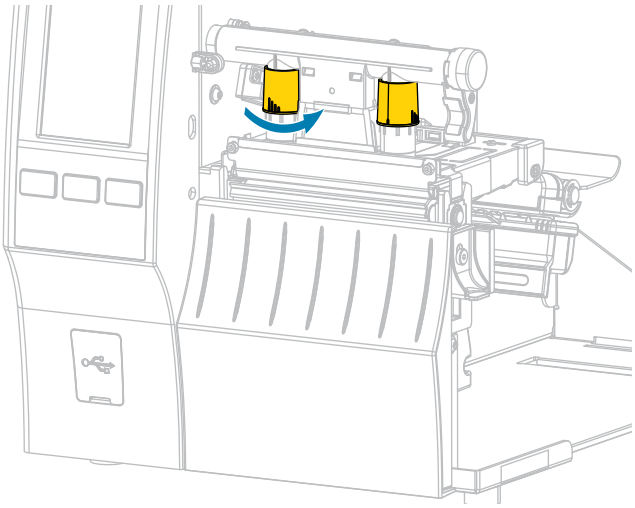 أو قلل إعداد القرص الخارجي بمقدار موضع واحد. 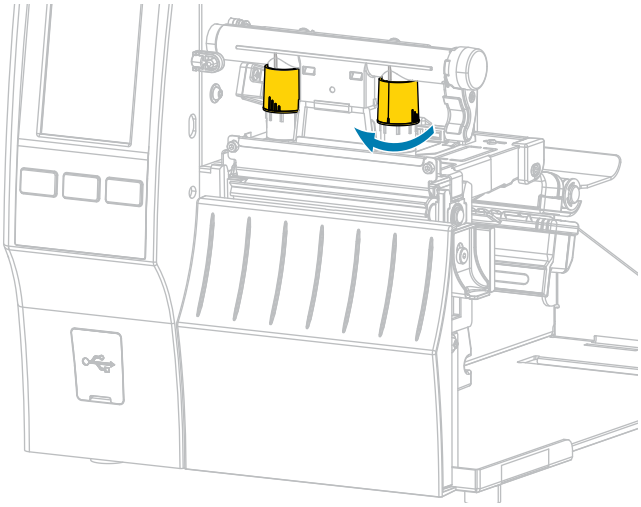

ضبط موضع المستشعر

تتكون مجموعة مستشعر الوسائط النفاذي من جزأين هما:

- مصدر الضوء (الجزء السفلي من مستشعر الوسائط)
- مستشعر الضوء (الجزء العلوي من مستشعر الوسائط)

وتمر الوسائط بين هذين الجزأين.

اضبط موضع المستشعر فقط إذا تعذر على الطابعة اكتشاف الجهة العلوية من الملصقات. إذا حدث ذلك، فستعرض الطابعة "media out error" (خطأ في إخراج الوسائط) على الرغم من تحميل الوسائط.

بالنسبة إلى الوسائط غير المتصلة ذات الحزوز أو الثقوب، يجب وضع المستشعر مباشرةً عند الحز أو الثقب.

1. أزِل الشريط حتى تتمكن من رؤية مسار الوسائط بوضوح.

2. حمِّل الوسائط حتى يظهر ضوء المستشعر الأخضر عبر فجوة أو حز أو ثقب.

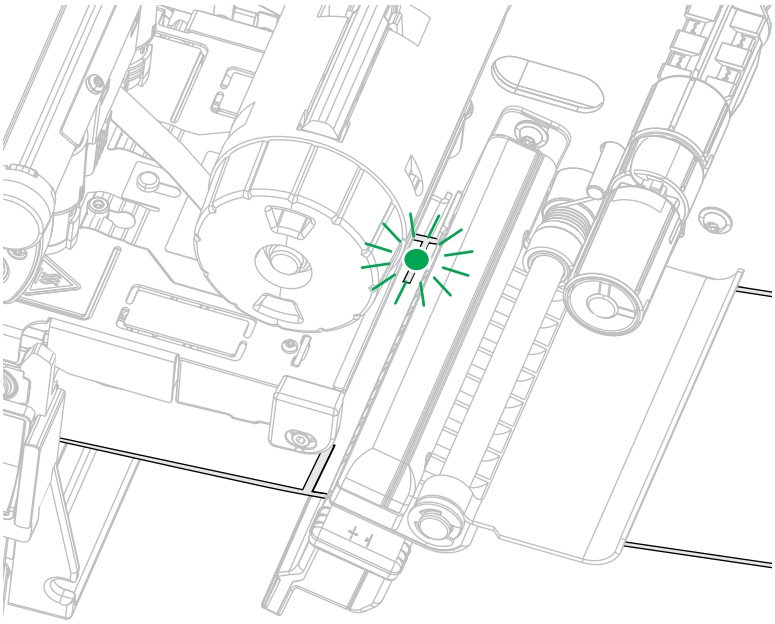

3. إذا لزم الأمر، فاسحب مستشعر الوسائط أفقيًا باستخدام ضبط مستشعر الوسائط.

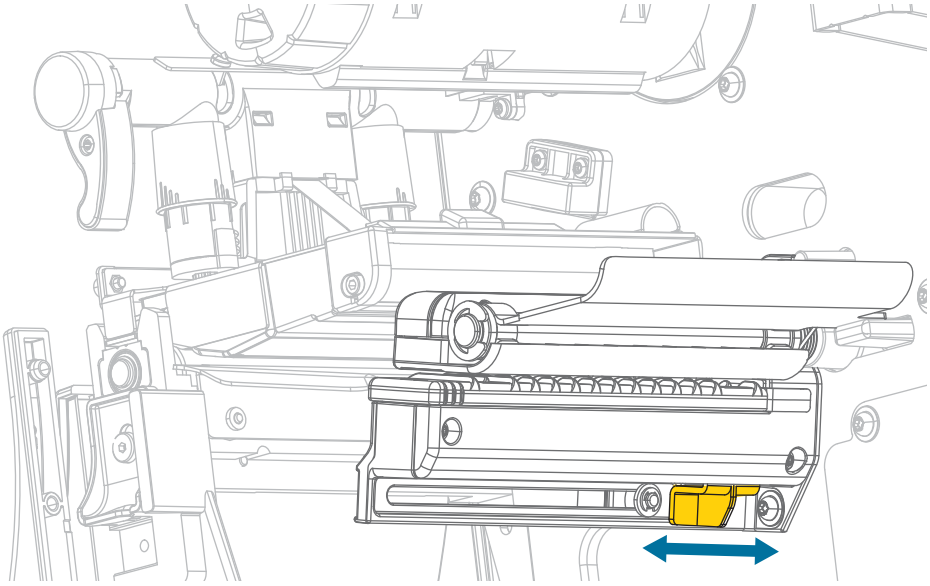

ةينيتورلا ةنايصلا

يتناول هذا القسم إجراءات التنظيف والصيانة الروتينية.

مواعيد التنظيف وإجراءاته

تُعد الصيانة الوقائية الروتينية جزءًا مهمًا من التشغيل العادي للطابعة. من خلال الاعتناء جيدًا بطابعتك، يمكنك تقليص المشكلات المحتملة وتحقيق/المحافظة على معايير جودة الطباعة المرغوبة.

يتسبب تحرك الوسائط أو الشريط عبر رأس الطابعة إلى تآكل طبقة الطلاء الخزفية الواقية بمرور الوقت وانكشاف عناصر الطباعة (النقاط) وتلفها في النهاية. لتجنب الاحتكاك:

- نظِّف رأس الطباعة كثيرًا.
- اخفض إعدادات ضغط رأس الطباعة ودرجة حرارة الاحتراق (الغمقان) من خلال تحسين التوازن بين الاثنَين.
- عند استخدام وضع النقل الحراري، تأكد من أن عرض الشريط يساوي عرض الوسائط أو يزيد عليه. وهذا لتجنب تعريض عناصر رأس الطباعة لمواد الملصقات الأكثر خشونة.

هام: لا تتحمل Zebra مسؤولية أي ضرر ينتج عن استخدام سوائل التنظيف على هذه الطابعة.

يتضمن هذا القسم إجراءات تنظيف محددة. اتبع مواعيد التنظيف الموصى بها المدرجة في الجدول أدناه.

ملاحظة: تُعَد هذه الفترات الموصى بها للتنظيف للاسترشاد فقط. قد تضطر إلى التنظيف أكثر من ذلك، تبعًا لاستخدامك المحدد والوسائط التي تستخدمها للطباعة.

الجدول 4 مواعيد التنظيف الموصى بها

المنطقة	الطريقة	الفترة
رأس الطباعة	مذيب*	وضع الطباعة الحرارية المباشرة: بعد كل لفة وسائط (أو 500 قدم من الوسائط ذات الطيات المروحية). وضع النقل الحراري: بعد كل لفة شريط.
الأسطوانة الدوارة (قياسية، بيضاء)	مذيب*	
الأسطوانة الدوارة (دون غلاف خلفي، بنية داكنة)	المسح باستخدام الجانب اللاصق من الملصق دون غلاف خلفي**	
مستشعرات الوسائط	نفخ الهواء	
مستشعر الشريط	نفخ الهواء	
مسار الوسائط	مذيب*	

الجدول 4 مواعيد التنظيف الموصى بها (deunitnoC)

المنطقة		الطريقة	الفترة
مسار الشريط		مذيب*	
الأسطوانة الضاغطة (جزء من خيار نزع الملصق)		مذيب*	بعد كل لفة وسائط (أو أكثر من ذلك، تبعًا لاستخدامك والوسائط التي تستخدمها).
وحدة القاطع	في حال قطع الوسائط المتصلة الحساسة للضغط	مذيب*	
	في حال قطع ورق البطاقات أو مادة الغلاف الخلفي للملصقات	مذيب* مع نفخ الهواء	بعد كل لفتَين أو ثلاث لفات من الوسائط.
قضيب الفصل/نزع الملصق		مذيب*	مرة كل شهر.
مستشعر إزالة الملصق		نفخ الهواء	مرة كل ستة أشهر.

ملاحظة:

* توصي Zebra باستخدام مجموعة أدوات الصيانة الوقائية (p/n 47362 أو p/n 105950-035 - متعددة الحِزم). بدلًا من مجموعة أدوات الصيانة الوقائية، يمكنك استخدام مسحة غير وبرية مغموسة في كحول الأيزوبروبيل بتركيز 99.7%.

بالنسبة إلى الطابعات ذات دقة 600 نقطة لكل بوصة، استخدم شرائح تنظيف Save-a-Printhead. تعمل هذه المادة المطلية بطلاء خاص على إزالة التلوث المتراكم من دون إلحاق ضرر برأس الطباعة. اتصل بوكيل أو موزع Zebra المعتمد لديك لمزيد من المعلومات.

تنبيه—تلف المنتج: ** لا تستخدم المذيبات، بما في ذلك كحول الأيزوبروبيل أو مسحة مجموعة الصيانة الوقائية، على الأسطوانة الدوارة دون غلاف خلفي؛ فقد يؤدي هذا إلى إتلاف الطلاء النهائي.

تنظيف الهيكل الخارجي وحجرة الوسائط والمستشعرات

قد تتراكم الأتربة والأوساخ والبقايا الأخرى على الجزء الخارجي والداخلي من الطابعة بمرور الوقت، لا سيما في بيئات التشغيل القاسية.

تنظيف الجزء الخارجي من الطابعة

يمكنك تنظيف الأسطح الخارجية للطابعة باستخدام قطعة قماش غير وبرية وكمية صغيرة من منظف خفيف، إذا لزم الأمر. لا تستخدم مواد تنظيف أو مذيبات شديدة أو خشنة.

هام: لا تتحمل Zebra مسؤولية أي ضرر ينتج عن استخدام سوائل التنظيف على هذه الطابعة.

تنظيف حجرة الوسائط والمستشعرات

1. نظِّف هباء الورق والغبار المتراكم في مسارات الوسائط والأشرطة باستخدام الفرشاة أو نفخ الهواء أو شفطه.
2. نظِّف هباء الورق والغبار المتراكم عن المستشعرات باستخدام الفرشاة أو نفخ الهواء أو شفطه. (تم عرض طابعة ZT410)

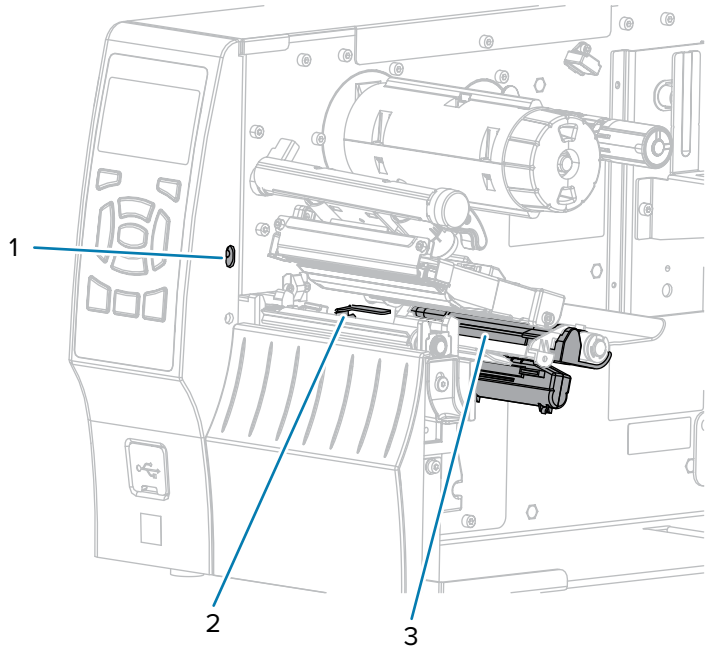

1	مستشعر إزالة الملصق
2	مستشعر الشريط
3	مستشعر الوسائط

تنظيف رأس الطباعة والأسطوانة الدوارة

قد تشير جودة الطباعة غير المتناسقة، مثل الفراغات في الرمز الشريطي أو الصور، إلى أن رأس الطباعة متسخ. للاطلاع على مواعيد التنظيف الموصى بها، راجِع قسم مواعيد التنظيف وإجراءاته بالصفحة 137.

تنبيه—تلف المنتج: عند تنظيف أسطوانة دوارة دون غلاف خلفي، لا تغسلها أو تفركها، فقد يؤدي ذلك إلى إتلاف الأسطوانة الدوارة. قم بإزالة الجزيئات باستخدام الجانب اللاصق من الوسائط التي ليس لها غلاف خلفي.

هام:

على الرغم من أنك لست مضطرًا إلى إيقاف تشغيل الطابعة عند العمل بالقرب من رأس طباعة مفتوح، فإن Zebra توصي بذلك كإجراء احتياطي.

إذا أوقفت تشغيل الطاقة، فستفقد كل الإعدادات المؤقتة، مثل تنسيقات الملصقات، وستتعين عليك إعادة تحميلها قبل استئناف الطباعة.

تنبيه—تفريغ كهربائي: قبل لمس مجموعة رأس الطباعة، قم بتفريغ أي كهرباء ساكنة متراكمة من خلال لمس إطار الطابعة المعدني أو استخدام سوار معصم وسجادة مضادّين للكهرباء الساكنة.

1. ارفع باب الوسائط.

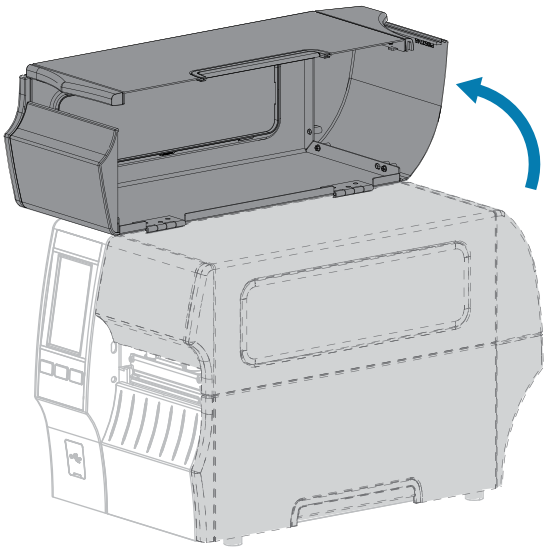

تنبيه: HOT SURFACE (سطح ساخن): قد يكون رأس الطباعة ساخنًا وقد يسبب حروقًا شديدة. اترك رأس الطباعة ليبرد.

2. افتح مجموعة رأس الطباعة من خلال تدوير ذراع فتح رأس الطباعة إلى أعلى.

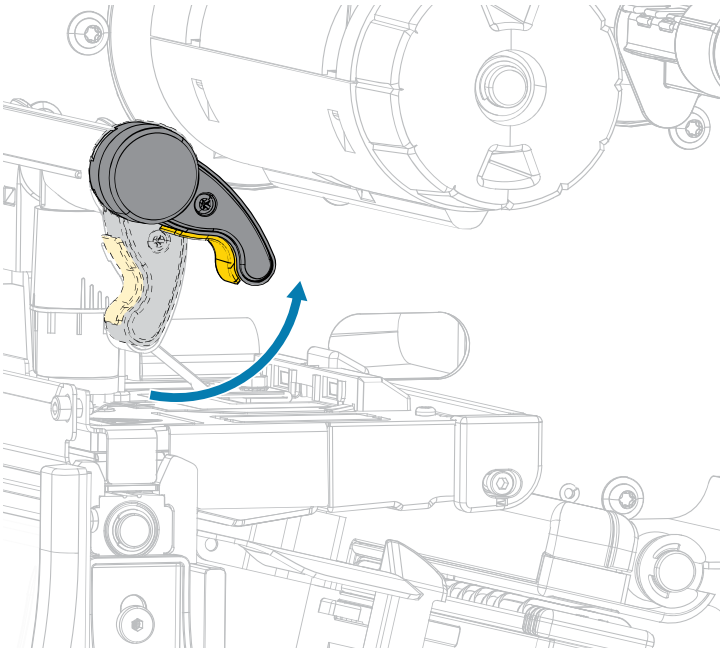

3. أزِل الشريط (في حال استخدامه) والوسائط.
4. باستخدام المسحة المزودة في مجموعة أدوات الصيانة الوقائية من Zebra، امسح الشريط البني على مجموعة رأس الطباعة من طرفه إلى طرفه الآخر. بدلًا من مجموعة أدوات الصيانة الوقائية، يمكنك استخدام مسحة نظيفة مغموسة في كحول الأيزوبروبيل بتركيز 99.7%. اترك المذيب يتبخر.

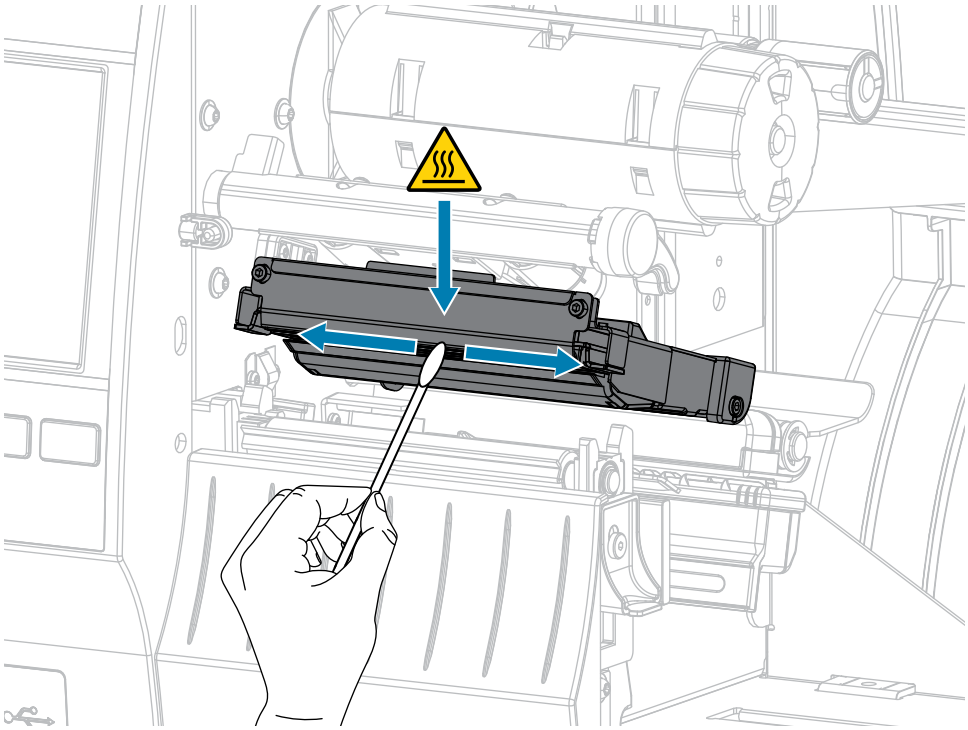

5.

إذا كان لديك...	إذًا...

الأسطوانة الدوارة دون غلاف خلفي (بنية داكنة)	**تنبيه—تلف المنتج:** لا تستخدم المسحة على الأسطوانة الدوارة دون غلاف خلفي لأنها يمكن أن تسبب ضررًا. المس برفق الأسطوانة الدوارة دون غلاف خلفي بالجانب اللاصق من ملصق دون غلاف خلفي لرفع الجزيئات من المنطقة المكشوفة للأسطوانة الدوارة ومسار الوسائط. قم بتدوير الأسطوانة الدوارة للوصول إلى جميع جوانبها.
الأسطوانة الدوارة القياسية (بيضاء)	في أثناء تدوير الأسطوانة الدوارة القياسية يدويًا، نظفها جيدًا باستخدام المسحة. اترك المذيب يتبخر. 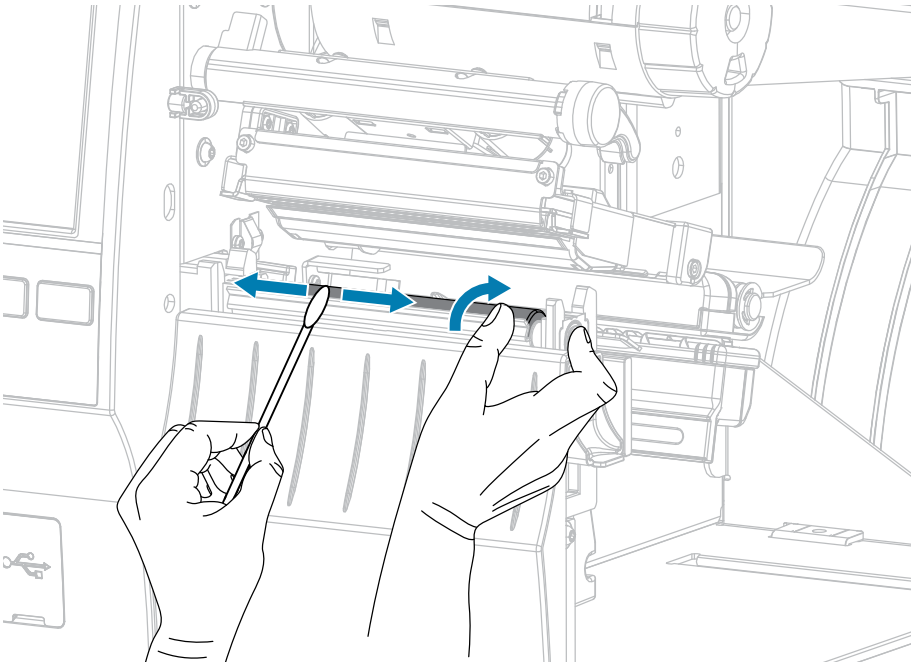

6. أعِد تحميل الشريط (في حال استخدامه) والوسائط. للحصول على تعليمات بهذا الشأن، راجِع قسم تحميل الشريط بالصفحة 72 أو تحميل الوسائط بالصفحة 35.

7. أدِر ذراع فتح رأس الطباعة إلى أسفل حتى تثبِّت رأس الطباعة في مكانه.

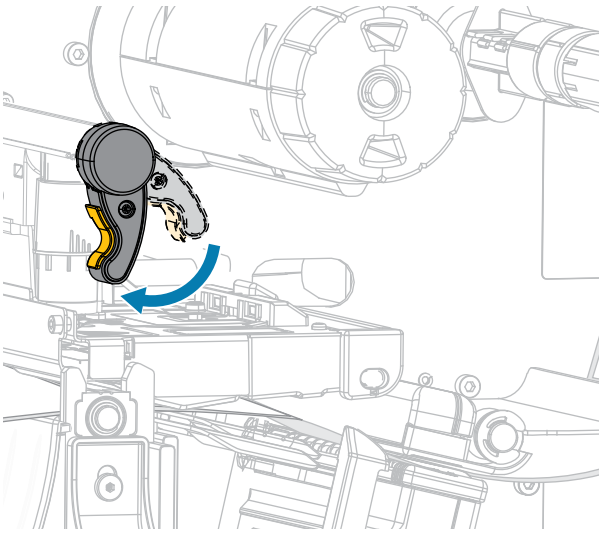

8. أغلق باب الوسائط.

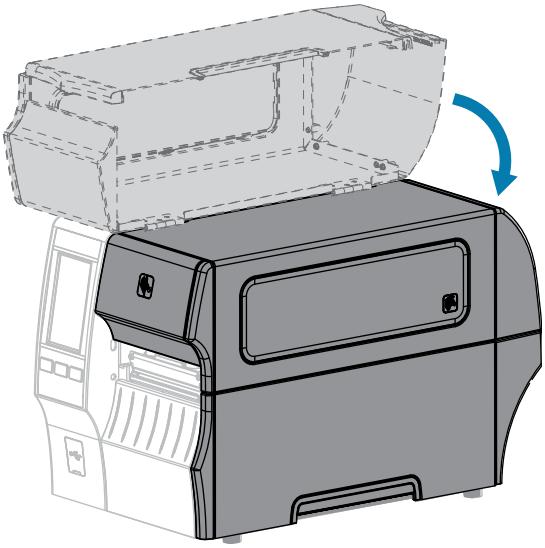

الطابعة جاهزة للتشغيل.

9. اضغط على **PAUSE (إيقاف مؤقت)** للخروج من وضع الإيقاف المؤقت وتمكين الطباعة.

قد تجري الطابعة معايرة ملصق أو تزود ملصقًا، وذلك وفقًا لإعداداتك.

ملاحظة:

إذا لم يؤدِّ تنفيذ هذا الإجراء إلى تحسين جودة الطباعة، فحاول تنظيف رأس الطباعة باستخدام شريحة التنظيف Save-A-Printhead. تعمل هذه المادة المطلية بطلاء خاص على إزالة التلوث المتراكم من دون إلحاق ضرر برأس الطباعة.

اتصل بموزع Zebra المعتمد لديك لمزيد من المعلومات.

تنظيف وحدة القاطع القياسية وتزييتها

إذا كان القاطع لا يقطع الملصقات قطعًا دقيقًا أو إذا كانت ثمة ملصقات عالقة به، فنظِّف شفرات القاطع. بعد تنظيف الشفرات، ضع مادة التزييت عليها للمساعدة على إطالة عمر وحدة القاطع لديك.

هام: لا ينطبق هذا الإجراء على القاطع الذي ليس له غلاف خلفي. بالنسبة إلى القاطع الذي ليس له غلاف خلفي، انتقل إلى تنظيف القاطع الذي ليس له غلاف خلفي وتزييته.

تنبيه—صدمة كهربائية: أوقف تشغيل (**O**) الطابعة وافصلها عن مصدر الطاقة قبل تنفيذ الإجراء الآتي.

1. أوقف تشغيل (**O**) الطابعة وافصل سلك طاقة التيار المتردد.

2. ارفع باب الوسائط.

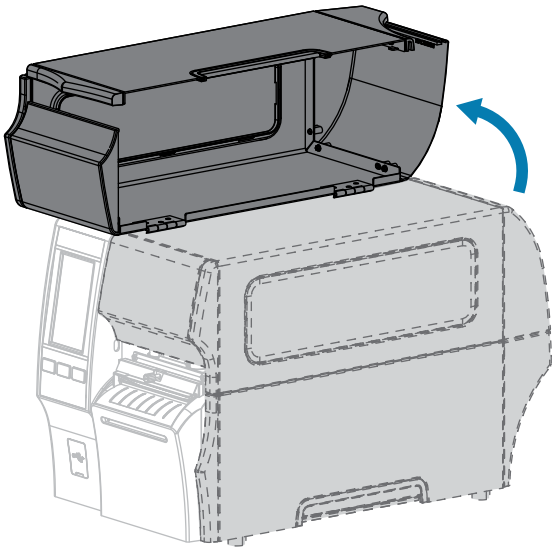

3. أزِل الوسائط التي تم تحميلها عبر وحدة القاطع.

تنبيه: شفرة القاطع حادة. لا تلمس الشفرة أو تفركها بأصابعك.

4. فك البرغي الملولب وحلقة القفل الموجودَين على واقي القاطع وأزلهما.

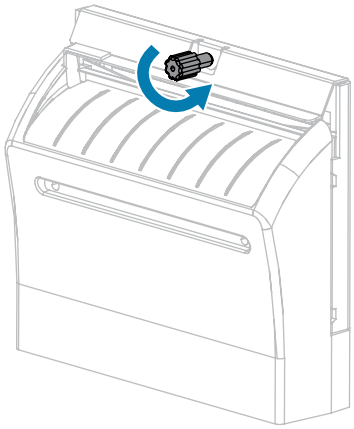

5. أزِل واقي القاطع.

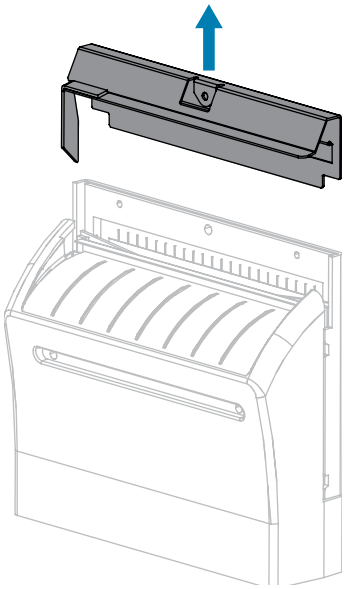

6. إذا لزم الأمر، فأدِر البرغي الملولب الخاص بمحرك القاطع لكشف شفرة القاطع ذات شكل V (**1**) بالكامل.

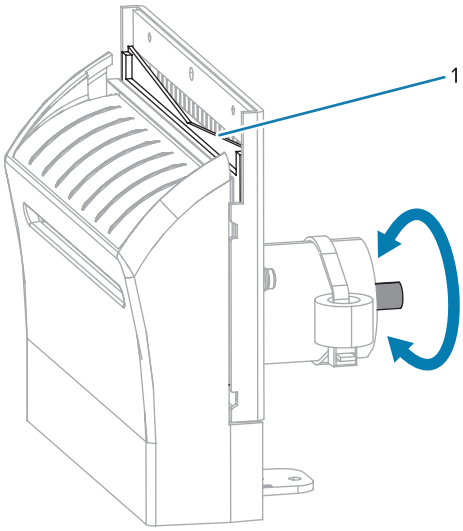

7. باستخدام المسحة المزودة في مجموعة أدوات الصيانة الوقائية (القطعة رقم 47362)، امسح سطح القطع العلوي وشفرة القاطع. بدلًا من مجموعة أدوات الصيانة الوقائية، يمكنك استخدام مسحة نظيفة مغموسة في كحول الأيزوبروبيل بتركيز 99.7%. اترك المذيب يتبخر.

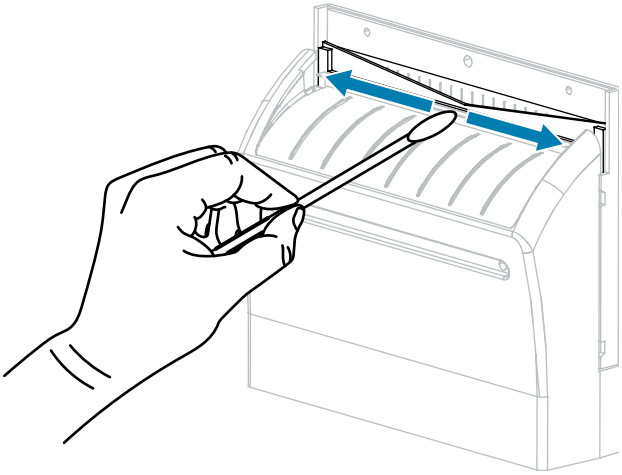

8. عند تبخر المذيب، اغمس مسحة نظيفة في سيليكون ذي لزوجة أعلى للاستخدام العام أو في زيت تشحيم PTFE.

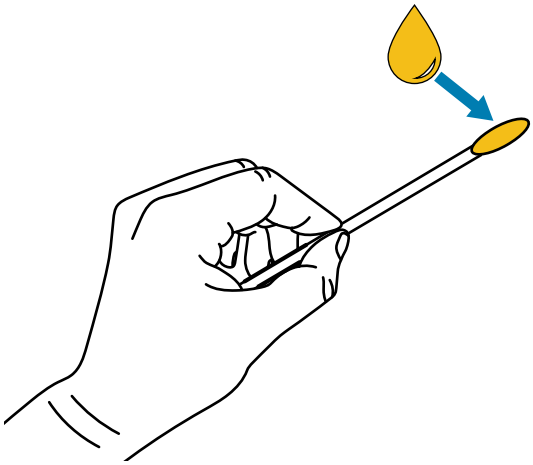

9. ضع طبقة متساوية على كل الأسطح المكشوفة من شفرتَي القاطع. أزِل أي زيت إضافي حتى لا يلامس شيء منه رأس الطباعة أو الأسطوانة الدوارة.

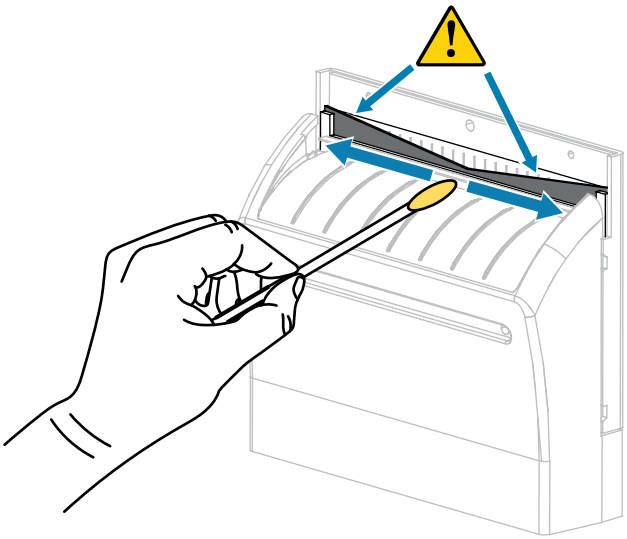

تنبيه: شفرة القاطع حادة. لضمان سلامة المُشغِّل، أعِد تركيب واقي القاطع.

10. أعِد تركيب واقي القاطع.

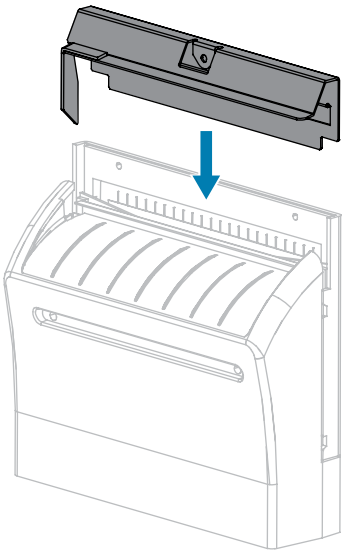

11. ثبته باستخدام البرغي الملولب وحلقة القفل اللذَين أزلتهما قبل قليل.

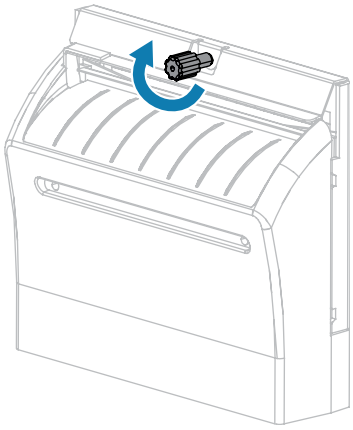

12. أعد تحميل الوسائط.

13. أغلق باب الوسائط.

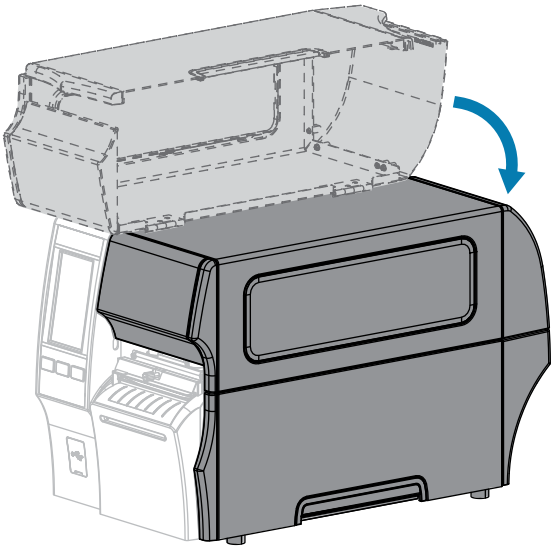

14. صِل الطابعة بمصدر الطاقة، ثم شغلها (**I**).

ستعود شفرة القاطع إلى موضع التشغيل.

15. إذا لم يزل أداء القاطع غير مرضٍ، فتواصل مع فني صيانة معتمد للحصول على المساعدة.

تنظيف القاطع الذي ليس له غلاف خلفي وتزييته

إذا كان القاطع الذي ليس له غلاف خلفي لا يقطع الملصقات قطعًا دقيقًا أو إذا كانت ثمة ملصقات عالقة به، فنظِّف شفرة القاطع. بعد تنظيف الشفرة، ضع مادة التزييت عليها للمساعدة على إطالة عمر وحدة القاطع لديك.

تنبيه—تلف المنتج: لا تستخدم الزيت أو المذيبات (بما في ذلك كحول الأيزوبروبيل أو مسحة مجموعة الصيانة الوقائية) على الأسطوانة الدوارة دون غلاف خلفي؛ فقد يؤدي إلى إتلاف الطلاء النهائي.

1. أوقف تشغيل (**O**) الطابعة وافصل سلك طاقة التيار المتردد.
2. ارفع باب الوسائط.

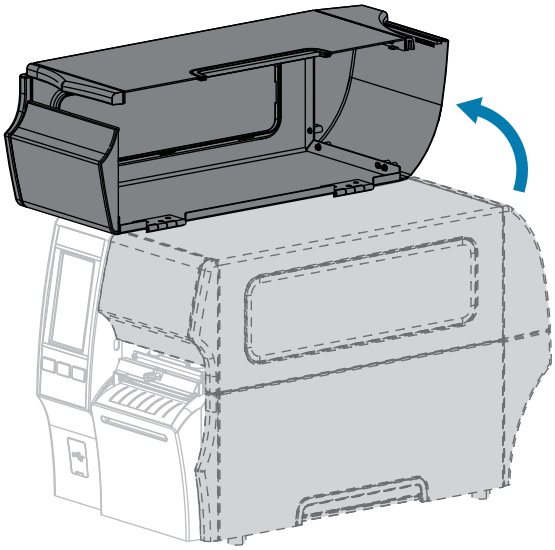

3. أزِل الوسائط التي تم تحميلها عبر وحدة القاطع.
4. خلال هذا الإجراء، أدِر البرغي الملولب الخاص بمحرك القاطع حسب الحاجة لكشف أسطح شفرة القاطع.

تنبيه: شفرة القاطع حادة. لا تلمس الشفرة أو تفركها بأصابعك.

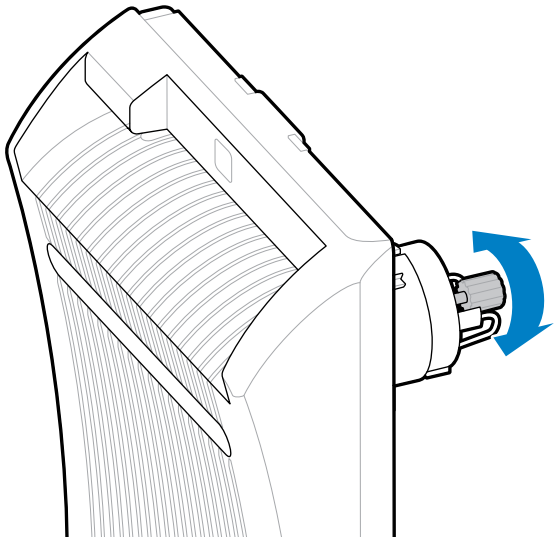

5. باستخدام المسحة المزودة في مجموعة أدوات الصيانة الوقائية (القطعة رقم 47362)، امسح سطح القطع العلوي وشفرة القاطع. بدلًا من مجموعة أدوات الصيانة الوقائية، يمكنك استخدام مسحة نظيفة مغموسة في كحول الأيزوبروبيل بتركيز

99.7%. اترك المذيب يتبخر. إذا كانت الجزيئات أو المادة اللاصقة مرئية ولا يمكن إزالتها باستخدام المسحة، فحاول إزالتها برفق باستخدام أداة بلاستيكية (غير معدنية).

تنبيه—تلف المنتج: لا تدع المسحة تلمس الأسطوانة الدوارة دون غلاف خلفي لأن القيام بذلك قد يؤدي إلى إتلاف الطلاء النهائي للأسطوانة الدوارة.

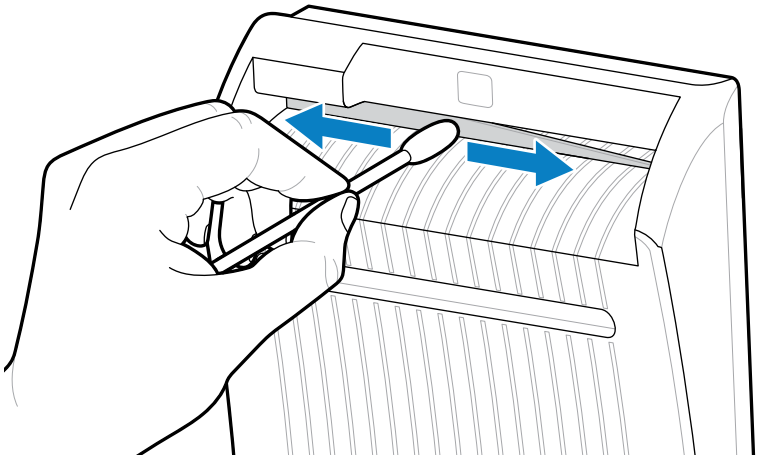

6. اضغط لأسفل على ذراع تحرير القاطع، ثم حرك القاطع للأمام.

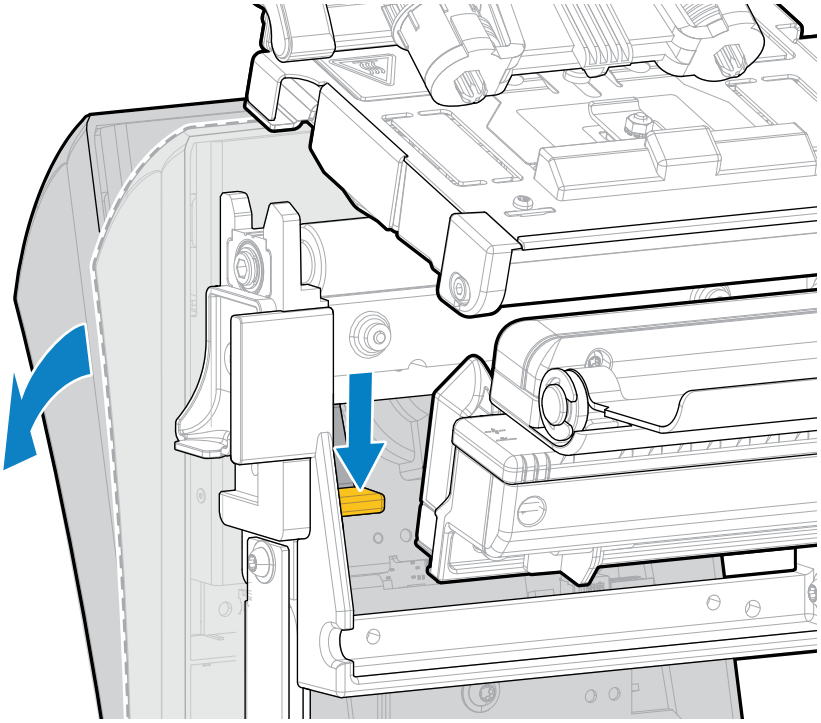

7. باستخدام المسحة، امسح على طول سطح القطع العلوي وشفرة القاطع من الجزء الخلفي للقاطع. اترك المذيب يتبخر. إذا كانت الجزئيات مرئية ولا يمكن إزالتها باستخدام المسحة، فحاول إزالتها برفق باستخدام أداة بلاستيكية (غير معدنية).

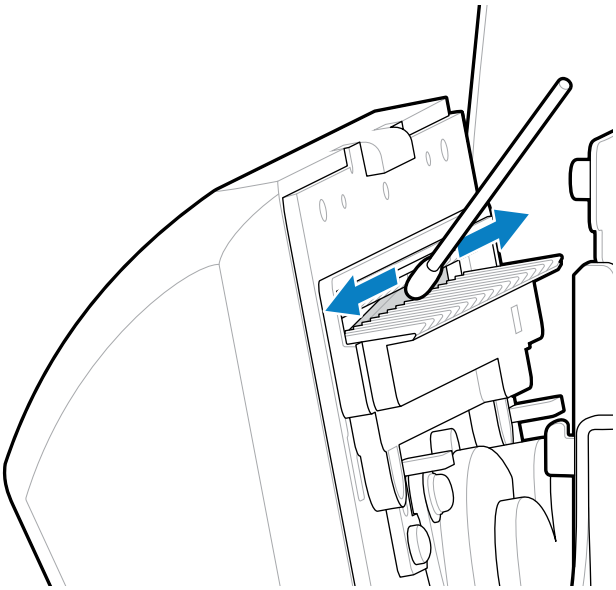

8. عند تبخر المذيب، اغمس مسحة نظيفة في سيليكون ذي لزوجة أعلى للاستخدام العام أو في زيت تشحيم PTFE.

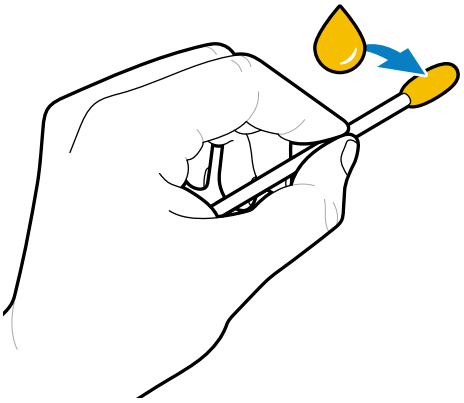

تنبيه—تلف المنتج: لا تدع المسحة تلمس الأسطوانة الدوارة دون غلاف خلفي لأن القيام بذلك قد يؤدي إلى إتلاف الطلاء النهائي للأسطوانة الدوارة.

9. ضع طبقة متساوية على كل الأسطح المكشوفة من شفرة القاطع، الأمامية والخلفية. أزِل أي زيت إضافي حتى لا يلامس شيء منه رأس الطباعة أو الأسطوانة الدوارة.

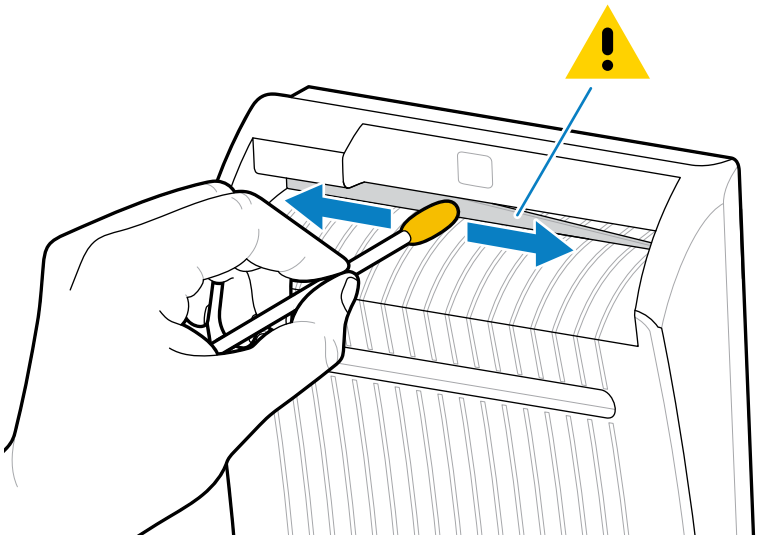

10. أعد تحميل الوسائط.
11. أغلق باب الوسائط.

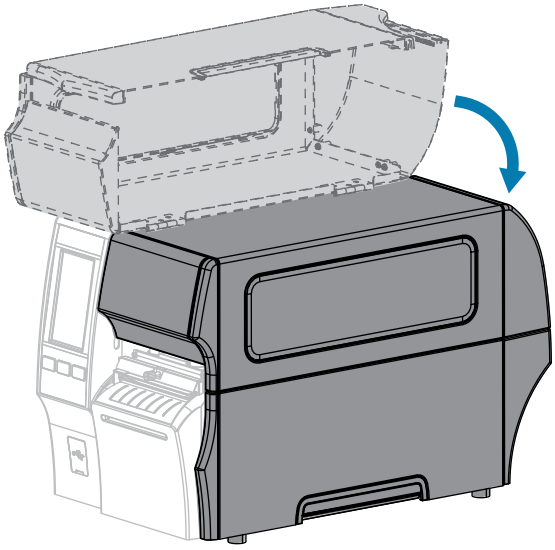

12. صِل الطابعة بمصدر الطاقة، ثم شغلها (**I**).

    ستعود شفرة القاطع إلى موضع التشغيل.
13. إذا لم يزل أداء القاطع غير مرضٍ، فتواصل مع فني صيانة معتمد للحصول على المساعدة.

إزالة الشريط المستخدَم

أزِل الشريط المستخدَم من محور سحب الشريط في كل مرة تغيِّر لفة الشريط بحد أدنى.

بالنسبة إلى الشريط الذي يبلغ عرضه نصف عرض رأس الطباعة أو أقل، أزِل الشريط المستخدَم في كل مرة تُحمِّل فيها لفة وسائط جديدة. من شأن ذلك أن يضمن ألا يتداخل الضغط غير المتساوي على محور سحب الشريط مع قضبان تحرير الشريط على المحور.

1. هل نفد الشريط؟

إذا كان الشريط...	إذًا
نفد الشريط	انتقل إلى الخطوة التالية في هذا الإجراء.
لم ينفد الشريط	اقطع الشريط أو قصه من الموضع الذي يسبق محور سحب الشريط. 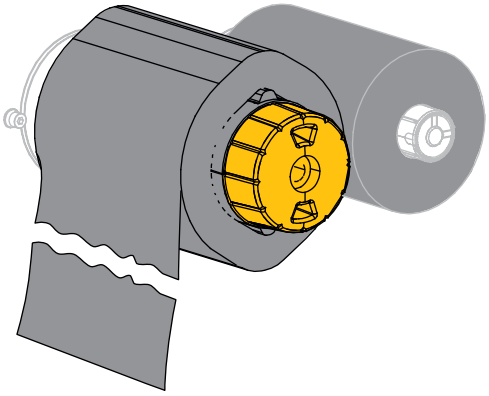 **تنبيه—تلف المنتج:** لا تقطع الشريط عند محور سحب الشريط مباشرةً. قد يؤدي فعل ذلك إلى تلف المحور.

2. في أثناء الإمساك بمحور سحب الشريط، أدِر مقبض تحرير الشريط إلى اليسار حتى يتوقف.

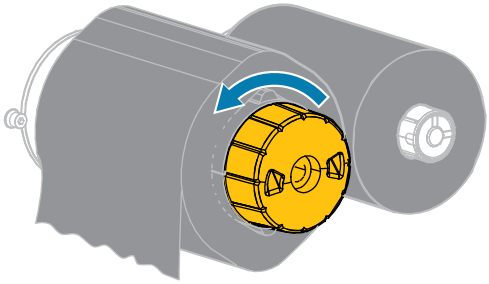

ستميل قضبان تحرير الشريط إلى أسفل، ما سيرخي قبضة المحور على الشريط المستخدَم.

3. بعد أن تميل قضبان تحرير الشريط إلى أسفل، أدِر محور سحب الشريط دورة كاملة إلى اليمين إن أمكن، للمساعدة على إرخاء الشريط على المحور.

4. اسحب الشريط المستخدَم من محور سحب الشريط وتخلص منه.

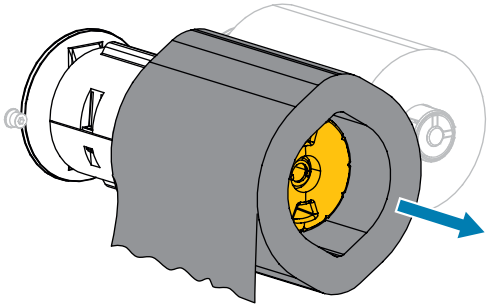

استبدال مكونات الطابعة

قد تتآكل بعض مكونات الطابعة، مثل رأس الطباعة والأسطوانة الدوارة بمرور الوقت، وحينها يمكن استبدالها بسهولة. قد يؤدي التنظيف المنتظم إلى إطالة عمر بعض هذه المكونات.

راجِع قسم مواعيد التنظيف وإجراءاته بالصفحة 137 للتعرف على الفترات الموصى بها للتنظيف.

طلب قطع الغيار

صُممت طابعات Zebra لتعمل مع رؤوس الطباعة الأصلية من Zebra فقط، ما يعزز السلامة وجودة الطباعة إلى أقصى حد. اتصل بموزع Zebra المعتمد لديك للحصول على معلومات عن طلب القطع.

إعادة تدوير مكونات الطابعة

يمكن إعادة تدوير معظم مكونات هذه الطابعة. قد تتضمن اللوحة الأم الرئيسية في الطابعة بطاريةً يجب عليك التخلص منها بشكل صحيح.

لا تتخلص من أي من مكونات الطابعة في نفايات البلدية غير المفروزة. يُرجى التخلص من البطارية وفق اللوائح المحلية لديك، وإعادة تدوير مكونات الطابعة الأخرى وفق المعايير المحلية. لمزيد من المعلومات، راجِع zebra.com/environment.

تخزين الطابعة

إذا لم تضع الطابعة في وضع قيد التشغيل مباشرةً، فأعِد تغليفها باستخدام مواد التعبئة الأصلية. يمكنك تخزين الطابعة في الظروف الآتية:

- درجة الحرارة: من –40 درجة فهرنهايت إلى 140 درجة فهرنهايت (من –40 درجة مئوية إلى 60 درجة مئوية)
- الرطوبة النسبية: 5% إلى 85% من دون تكاثف

التزييت

لا تحتاج هذه الطابعة إلى تزييت إلا لوحدات القاطع. اتبع التعليمات الواردة في تنظيف وحدة القاطع القياسية وتزييتها بالصفحة 143 أو تنظيف القاطع الذي ليس له غلاف خلفي وتزييته بالصفحة 149.

ملاحظة: لا تعمد إلى تزييت أي قطع أخرى من الطابعة.

تنبيه—تلف المنتج: تؤدي بعض مواد التزييت المتوفرة في المتاجر إلى إتلاف الطلاء النهائي والأجزاء الميكانيكية إذا استُخدمت لهذه الطابعة. هذا يشمل الأسطوانة الدوارة دون غلاف خلفي.

التشخيصات واستكشاف الأخطاء وإصلاحها

يوفر هذا القسم اختبارات تشخيصية ومعلومات أخرى قد تساعدك على تحسين الطباعة أو استكشاف مشكلات الطابعة وإصلاحها.

انتقل إلى zebra.com/zt400 للوصول إلى مقاطع فيديو ومعلومات إضافية عبر الإنترنت مصممة لمساعدتك.

تقييم جودة الرمز الشريطي

يوضح الشكل أدناه كيف يمكن لإعدادات الطابعة، مثل الغمقان وسرعة الطباعة، أن تؤثر في جودة الرموز الشريطية المطبوعة.

عيِّن غمقان الطباعة عند أدنى إعداد مطلوب لتحقيق جودة طباعة جيدة. يمكن أن يساعدك مُساعد تحسين جودة الطباعة في تشغيل معالج الطباعة وطباعة ملصق تجريبي بالصفحة 76 على تحديد الإعدادات المثلى.

الشكل 4 مقارنة غمقان الرمز الشريطي

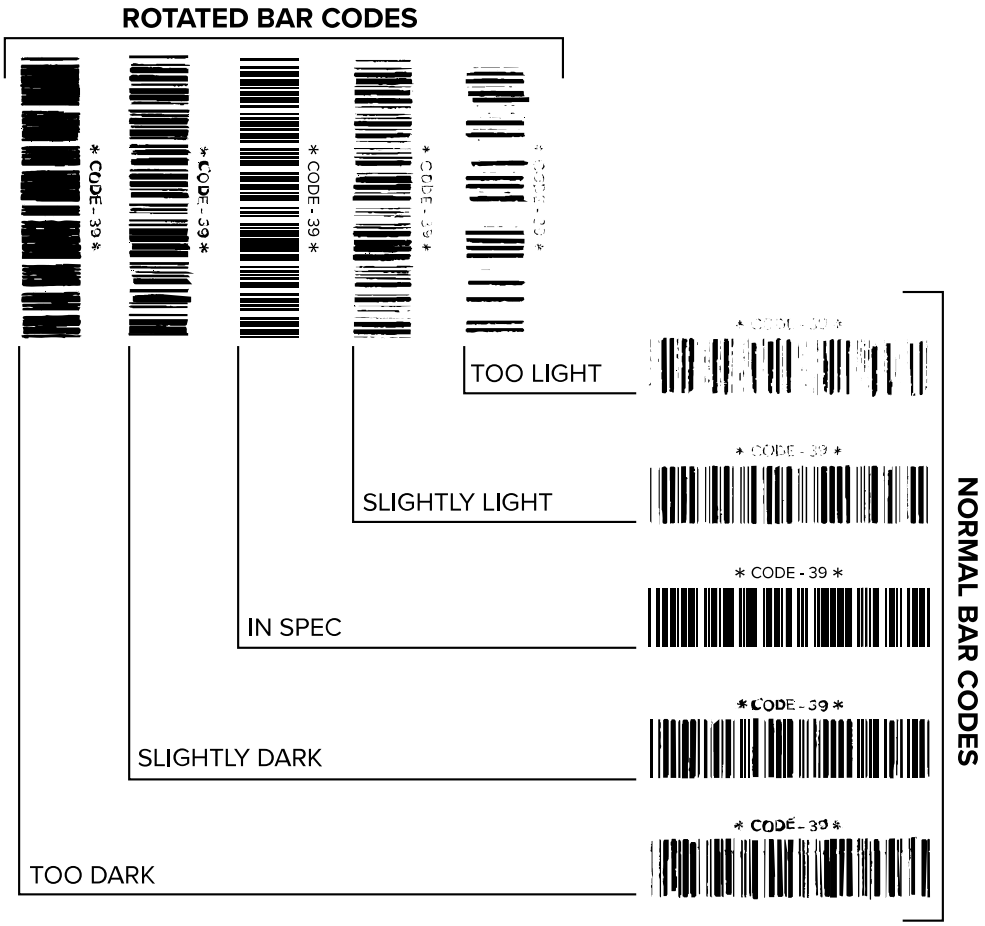

المظهر	الوصف
ملصقات داكنة للغاية	هذه الملصقات واضحة إلى حد ما. قد تكون قراءة هذه الرموز الشريطية ممكنة، إلا أنها لا "توافق المواصفات". • تكون أشرطة الرمز الشريطي العادي أكبر في الحجم. • الفتحات في الحروف الأبجدية الرقمية الصغيرة قد تكون ممتلئة بالحبر. • تتداخل أشرطة الرمز الشريطي المُدارة والفراغات مع بعضها.
ملصقات داكنة قليلًا	ليست واضحة بقدر الملصقات الداكنة للغاية. • الرمز الشريطي العادي "يوافق المواصفات". • يُعَد خط الحروف الأبجدية الرقمية الصغيرة عريضًا، وقد تظهر هذه الحروف ممتلئة قليلًا.

المظهر	الوصف
	• فراغات الرموز الشريطية المُدارة صغيرة عند مقارنتها برمز "يوافق المواصفات"، ما يمكن أن يجعل الرمز غير مقروء.
ملصقات "توافق المواصفات"	لا يمكن تأكيد ما إذا كان ملصق "يوافق المواصفات" أم لا إلا من خلال أداة تحقق، لكنه يبدي عادةً بعض الخصائص المرئية. • يحتوي الرمز الشريطي العادي على أشرطة مكتملة ومتساوية مع فراغات واضحة ومميزة تفصل بينها. • يحتوي الرمز الشريطي المُدار على أشرطة مكتملة ومتساوية مع فراغاتٍ واضحة ومميزة تفصل بينها. على الرغم من أنه قد لا يبدو بنفس جودة الرمز الشريطي الداكن قليلًا، فإنه "يوافق المواصفات". • في كل من التصميمين العادي والمُدار، تبدو الحروف الأبجدية الرقمية الصغيرة مكتملة.
ملصقات فاتحة قليلًا	في بعض الحالات، تُفضَّل هذه الملصقات عن الملصقات الداكنة قليلًا من حيث الرموز الشريطية التي "توافق المواصفات". • كل من الرموز الشريطية العادية والمُدارة "توافق المواصفات"، لكن قد لا تكون الحروف الأبجدية الرقمية الصغيرة مكتملة.
ملصقات فاتحة للغاية	هذه الملصقات واضحة. • تحتوي كل من الرموز الشريطية العادية والمُدارة على أشرطة وفراغات غير مكتملة. • تتعذر قراءة الحروف الأبجدية الرقمية الصغيرة.

ملصقات التكوين

ثمة عنصران من عناصر تشخيص الطابعة الأكثر شيوعًا هما ملصقات تكوين الطابعة والشبكة. يمكن أن يساعدك تحليل المعلومات الموجودة في هذه الملصقات على استكشاف المشكلات المحتملة وإصلاحها.

لطباعة ملصق تكوين الطابعة، المس **Menu (القائمة)** > **Settings (الإعدادات)** > **Print System Settings (طباعة إعدادات النظام)**.

الشكل 5 نموذج لملصق تكوين الطابعة

```
PRINTER CONFIGURATION

Zebra Technologies
ZTC ZT620R-203dpi ZPL
76J182700886

+30.0............... DARKNESS
6.0 IPS............. PRINT SPEED
-007................ TEAR OFF
TEAR OFF............ PRINT MODE
CONTINUOUS.......... MEDIA TYPE
TRANSMISSIVE........ SENSOR SELECT
DIRECT-THERMAL...... PRINT METHOD
1344................ PRINT WIDTH
2000................ LABEL LENGTH
P1085892/00005 2... PRINT HEAD ID
15.0IN   380MM..... MAXIMUM LENGTH
MAINT. OFF.......... EARLY WARNING
CONNECTED........... USB COMM.
BIDIRECTIONAL....... PARALLEL COMM.
RS232............... SERIAL COMM.
9600................ BAUD
8 BITS.............. DATA BITS
NONE................ PARITY
XON/XOFF............ HOST HANDSHAKE
NONE................ PROTOCOL
NORMAL MODE......... COMMUNICATIONS
<~>  7EH............ CONTROL PREFIX
<^>  5EH............ FORMAT PREFIX
<,>  2CH............ DELIMITER CHAR
ZPL II.............. ZPL MODE
INACTIVE............ COMMAND OVERRIDE
FEED................ MEDIA POWER UP
LENGTH.............. HEAD CLOSE
DEFAULT............. BACKFEED
+000................ LABEL TOP
+0000............... LEFT POSITION
OFF................. APPLICATOR PORT
ENABLED............. ERROR ON PAUSE
PULSE MODE.......... START PRINT SIG
DISABLED............ REPRINT MODE
080................. WEB SENSOR
090................. MEDIA SENSOR
255................. TAKE LABEL
027................. MARK SENSOR
027................. MARK MED SENSOR
000................. TRANS GAIN
005................. TRANS BASE
060................. TRANS LED
002................. MARK GAIN
100................. MARK LED
DPCSWFXM............ MODES ENABLED
.................... MODES DISABLED
1344 8/MM FULL...... RESOLUTION
4.0................. LINK-OS VERSION
V80.20.03 <-........ FIRMWARE
1.3................. XML SCHEMA
6.6.0 22.89......... HARDWARE ID
32768k...........R: RAM
524288k..........E: ONBOARD FLASH
NONE................ FORMAT CONVERT
MM/DD/YYYY 24HR..... IDLE DISPLAY
05/11/17............ RTC DATE
06:40............... RTC TIME
ENABLED............. ZBI
2.1................. ZBI VERSION
READY............... ZBI STATUS
TM:M6E MICRO........ RFID READER
20.00.00.01......... RFID HW VERSION
01.03.00.18......... RFID FW VERSION
USA/CANADA.......... RFID REGION CODE
USA/CANADA.......... RFID COUNTRY CODE
RFID OK............. RFID ERR STATUS
16.................. RFID READ PWR
16.................. RFID WRITE PWR
F0.................. PROG. POSITION
0................... RFID VALID CTR
0................... RFID VOID CTR
NONE................ ADAPTIVE ANTENNA
A4.................. RFID ANTENNA
570 LABELS.......... NONRESET CNTR
570 LABELS.......... RESET CNTR1
570 LABELS.......... RESET CNTR2
2,798 IN............ NONRESET CNTR
2,798 IN............ RESET CNTR1
2,798 IN............ RESET CNTR2
7,107 CM............ NONRESET CNTR
7,107 CM............ RESET CNTR1
7,107 CM............ RESET CNTR2
001 WIRELESS........ SLOT 1
*** EMPTY........... SLOT 2
0................... MASS STORAGE COUNT
0................... HID COUNT
OFF................. USB HOST LOCK OUT
FIRMWARE IN THIS PRINTER IS COPYRIGHTED
```

لطباعة ملصق تكوين الشبكة، المس **Menu (القائمة)** > **Networks (الشبكات)** > **Print: (طباعة:) Network Info (معلومات الشبكة)**.

الشكل 6 نموذج لملصق تكوين الشبكة

```
Network Configuration

Zebra Technologies
ZTC ZTXXX-XXXdpi ZPL
XXXXXXXXXXXX

Wired............... PRIMARY NETWORK
PrintServer......... LOAD LAN FROM?
INTERNAL WIRED...... ACTIVE PRINTSRVR

Wired*
ALL................. IP PROTOCOL
192.168.000.017.... IP ADDRESS
255.255.255.000.... SUBNET
192.168.000.254.... GATEWAY
000.000.000.000.... WINS SERVER IP
YES................. TIMEOUT CHECKING
300................. TIMEOUT VALUE
000................. ARP INTERVAL
9100................ BASE RAW PORT
9200................ JSON CONFIG PORT

Wireless
ALL................. IP PROTOCOL
000.000.000.000.... IP ADDRESS
255.255.255.000.... SUBNET
000.000.000.000.... GATEWAY
000.000.000.000.... WINS SERVER IP
YES................. TIMEOUT CHECKING
300................. TIMEOUT VALUE
000................. ARP INTERVAL
9100................ BASE RAW PORT
9200................ JSON CONFIG PORT
INSERTED............ CARD INSERTED
02dfH............... CARD MFG ID
9134H............... CARD PRODUCT ID
ac:3f:a4:82:05:8c.. MAC ADDRESS
YES................. DRIVER INSTALLED
INFRASTRUCTURE...... OPERATING MODE
125................. ESSID
1.0................. CURRENT TX RATE
OPEN................ WEP TYPE
WPA PSK............. WLAN SECURITY
1................... WEP INDEX
000................. POOR SIGNAL
LONG................ PREAMBLE
NO.................. ASSOCIATED
ON.................. PULSE ENABLED
15.................. PULSE RATE
OFF................. INTL MODE
USA/CANADA.......... REGION CODE
USA/CANADA.......... COUNTRY CODE
0x7FF............... CHANNEL MASK

Bluetooth
4.3.1p1............. FIRMWARE
02/13/2015.......... DATE
on.................. DISCOVERABLE
3.0/4.0............. RADIO VERSION
on.................. ENABLED
AC:3F:A4:82:05:9D.. MAC ADDRESS
76J162700886........ FRIENDLY NAME
no.................. CONNECTED
1................... MIN SECURITY MODE
nc.................. CONN SECURITY MODE
supported........... iOS

FIRMWARE IN THIS PRINTER IS COPYRIGHTED
```

الاختبار الذاتي للإيقاف المؤقت

يمكن استخدام هذا الاختبار الذاتي لتوفير الملصقات التجريبية المطلوبة عند إجراء تعديلات على مجموعات الطابعة الميكانيكية، أو لتحديد ما إذا كان أي من عناصر رأس الطباعة معطلًا.

يظهر في ما يأتي نموذج لنسخة مطبوعة.

الشكل 7 الملصق التجريبي للإيقاف المؤقت

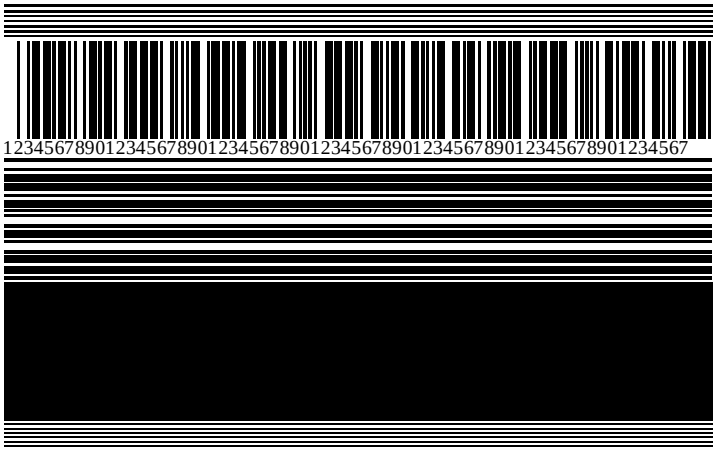

1. أوقِف تشغيل (**O**) الطابعة.
2. اضغط مع الاستمرار على **PAUSE (إيقاف مؤقت)** في أثناء تشغيل (**I**) الطابعة. استمر في الضغط على **PAUSE (إيقاف مؤقت)** حتى ينطفئ أول مصباح في لوحة التحكم.

   يطبع الاختبار الذاتي الأولي 15 ملصقًا بأبطأ سرعة للطابعة، ثم يوقف الطابعة مؤقتًا تلقائيًا. في كل مرة يتم فيها الضغط على **PAUSE (إيقاف مؤقت)**، يُطبع 15 ملصقًا إضافيًا.

   عندما تكون الطابعة متوقفة مؤقتًا:

   - يؤدي الضغط على **CANCEL (إلغاء)** إلى تغيير الاختبار الذاتي. في كل مرة يتم فيها الضغط على **PAUSE (إيقاف مؤقت)**، يُطبع 15 ملصقًا بسرعة 152 مم (6 بوصات) في الثانية.
   - يؤدي الضغط على **CANCEL (إلغاء)** مرة أخرى إلى تغيير الاختبار الذاتي للمرة الثانية. في كل مرة يتم فيها الضغط على **PAUSE (إيقاف مؤقت)**، يُطبع 50 ملصقًا بأبطأ سرعة للطابعة.
   - يؤدي الضغط على **CANCEL (إلغاء)** مرة أخرى إلى تغيير الاختبار الذاتي للمرة الثالثة. في كل مرة يتم فيها الضغط على **PAUSE (إيقاف مؤقت)**، يُطبع 50 ملصقًا بسرعة 152 مم (6 بوصات) في الثانية.
   - يؤدي الضغط على **CANCEL (إلغاء)** مرة أخرى إلى تغيير الاختبار الذاتي للمرة الرابعة. في كل مرة يتم فيها الضغط على **PAUSE (إيقاف مؤقت)**، يُطبع 15 ملصقًا بأقصى سرعة للطابعة.
3. للخروج من هذا الاختبار الذاتي في أي وقت، اضغط مع الاستمرار على **CANCEL (إلغاء)**.

ملف تعريف المستشعر

اضغط على **Menu (القائمة)** > **Print (طباعة)** > **Sensors (المستشعرات)** > **Print (طباعة): Sensor Profile (ملف تعريف المستشعر)** لطباعة صورة لملف تعريف المستشعر. ستمتد الصورة عبر عدة ملصقات أو بطاقات فعلية.

استخدم صورة ملف تعريف المستشعر لاستكشاف الأخطاء وإصلاحها في الحالات الآتية:

- تواجه الطابعة صعوبة في تحديد الفجوات (الشبكة) بين الملصقات.
- تتعرف الطابعة على المناطق المطبوعة سابقًا على الملصق على أنها فجوات (شبكة) بشكل غير صحيح.
- يتعذر على الطابعة اكتشاف الشريط.

قارن نتائجك بالأمثلة الموضحة في هذا القسم. إذا كان لا بد من ضبط حساسية المستشعرات، فعاير الطابعة. (راجِع قسم معايرة مستشعرات الشريط والوسائط بالصفحة 128).

ملف تعريف مستشعر الشريط

يشير السطر المسمى 1) RIBBON) (الشريط) في ملف تعريف المستشعر إلى قراءات مستشعر الشريط. يشير 2) OUT) (الإخراج) إلى إعداد عتبة مستشعر الشريط. إذا كانت قراءات الشريط دون قيمة العتبة، فهذا يعني أن الطابعة لا تميز أن الشريط تم تحميله.

الشكل 8 ملف تعريف المستشعر (قسم الشريط)

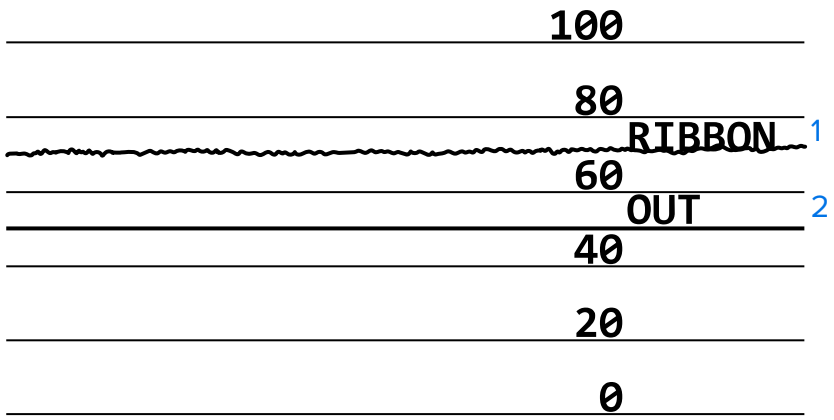

ملف تعريف مستشعر الوسائط

يشير السطر المسمى 1) MEDIA) (الوسائط) في ملف تعريف المستشعر إلى قراءات مستشعر الوسائط. يشير 2) WEB) (الشبكة) إلى إعدادات عتبة مستشعر الوسائط. يشير 3) OUT) (الإخراج) إلى عتبة إخراج الوسائط. تشير الارتفاعات أو الانخفاضات الحادة (4) إلى مواضع الانقسام بين الملصقات (الشبكة أو الحز أو العلامة السوداء) بينما تشير الخطوط بين الارتفاعات والانخفاضات الحادة (5) إلى أماكن الملصقات.

إذا قارنت النسخة المطبوعة من ملف تعريف المستشعر بطول الوسائط، فيجب أن تكون المسافة الفاصلة بين الارتفاعات والانخفاضات الحادة هي نفسها المسافة الفاصلة بين الفجوات على الوسائط. إذا لم تكن المسافات متساوية، فربما تواجه الطابعة صعوبة في تحديد أماكن الفجوات.

الشكل 9 ملف تعريف مستشعر الوسائط (الوسائط ذات الفجوات/الحزوز)

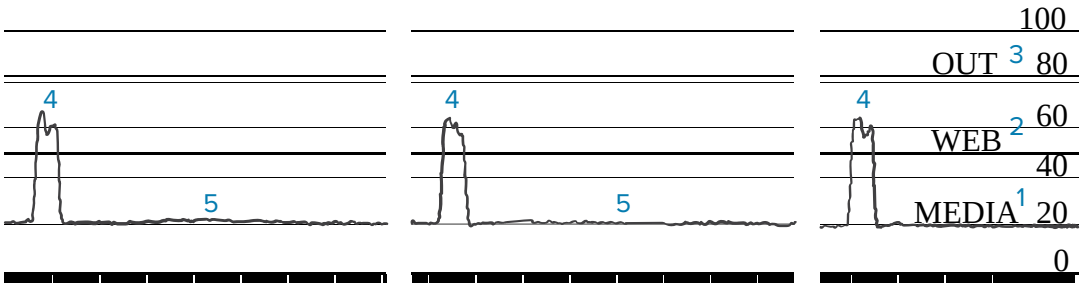

الشكل 10 ملف تعريف مستشعر الوسائط (الوسائط ذات العلامات السوداء)

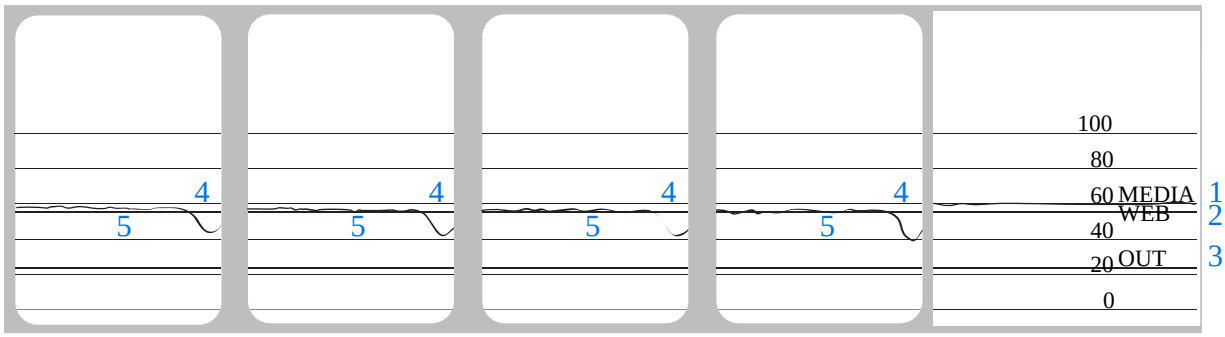

استخدام وضع تشخيصات الاتصال

يُعد اختبار تشخيصات الاتصال أداةً لاستكشاف الأخطاء وإصلاحها للتحقق من الاتصال بين الطابعة والكمبيوتر المضيف. عندما تكون الطابعة في وضع التشخيصات، فإنها تطبع كل البيانات التي تم استلامها من الكمبيوتر المضيف كأحرف ASCII مستقيمة مع القيم الست عشرية أسفل نص ASCII. تطبع الطابعة كل الأحرف التي تم استلامها، بما في ذلك رموز التحكم مثل CR (إرجاع الخرطوشة). الشكل 11 نموذج لملصق وضع تشخيصات الاتصال بالصفحة 162 يعرض ملصقًا تجريبيًا نموذجيًا من هذا الاختبار.

ملاحظة: تتم طباعة ملصق الاختبار مقلوبًا.

الشكل 11 نموذج لملصق وضع تشخيصات الاتصال

```
^FS^FO394,25^AA
5E 46 53 5E 46 4F 33 39 34 2C 32 35 5E 41 41
N,18,10^FD(0000
4E 2C 31 38 2C 31 30 5E 46 44 28 30 30 30 30
)999-9999^FS
29 39 39 39 2D 39 39 39 39 5E 46 53 0D 0A
^FO0,50^AAN,18,
5E 46 4F 30 2C 35 30 5E 41 41 4E 2C 31 38 2C
10^FDCENTER STA
31 30 5E 46 44 43 45 4E 54 45 52 20 53 54 41
```

1. عيِّن عرض الملصق على أن يساوي عرض الوسائط الفعلية المستخدمة لهذا الاختبار أو يقل عنه. التواصل **Menu (قائمة)** > **Print (طباعة)** > **Print Quality (جودة الطباعة)** > **Label Width (عرض الملصق)** للوصول إلى إعداد عرض الملصق.
2. التواصل **Menu (قائمة)** > **System (النظام)** > **Program Language (لغة البرنامج)**وعيِّن خيار **Diagnostic Mode (وضع التشخيصات)** على **ENABLED (ممكَّن)**.

   تدخل الطابعة في وضع التشخيص وتطبع أي بيانات مستلمة من الكمبيوتر المضيف على ملصق اختبار.
3. افحص الملصق التجريبي بحثًا عن رموز الخطأ. بالنسبة إلى أي أخطاء، تحقق من أن مَعلمات الاتصال صحيحة.

   تظهر الأخطاء على ملصق الاختبار كما يلي:
   - FE للإشارة إلى خطأ في التأطير.
   - OE للإشارة إلى خطأ في التجاوز.
   - PE للإشارة إلى خطأ في التماثل.
   - NE للإشارة إلى ضجيج.
4. للخروج من هذا الاختبار الذاتي والعودة إلى التشغيل العادي، أوقف تشغيل الطابعة وأعِد تشغيلها أو عيِّن خيار وضع التشخيصات على **DISABLED (مُعطَّل)**.

تحميل الإعدادات الافتراضية أو آخر قيم محفوظة

إذا لم تجرِ الأمور حسب المتوقع، فقد يكون من المفيد إعادة الطابعة إلى القيم الافتراضية أو إلى آخر قيم محفوظة.

المس **Menu (القائمة)** > **System (النظام)** > **Settings (الإعدادات)** > **Restore Defaults (استعادة الإعدادات الافتراضية)** للاطلاع على الخيارات المتاحة.

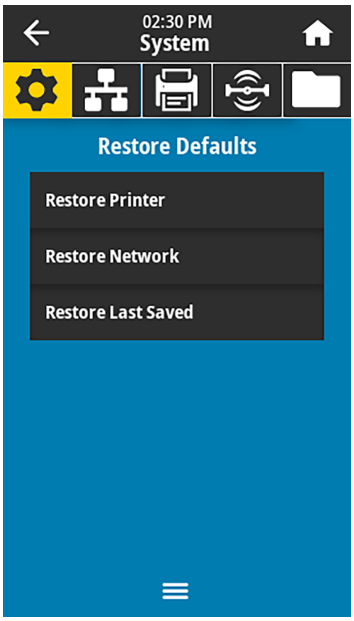

RESTORE PRINTER (استعادة إعدادات الطابعة) استعادة كل إعدادات الطابعة بخلاف إعدادات الشبكة إلى إعدادات المصنع الافتراضية. توخَّ الحذر عند تحميل الإعدادات الافتراضية لأنك ستحتاج إلى إعادة تحميل كل الإعدادات التي غيرتها يدويًا.

RESTORE NETWORK (استعادة إعدادات الشبكة) إعادة تهيئة ملقم الطباعة السلكي أو اللاسلكي الخاص بالطابعة. مع استخدام ملقم طباعة لا سلكي، تقترن الطابعة أيضًا بالشبكة اللاسلكية من جديد.

RESTORE LAST SAVED (استعادة آخر إعدادات محفوظة) تحميل الإعدادات من آخر إجراء حفظ دائم.

راجِع System (النظام) > Settings (الإعدادات) > Restore Defaults (استعادة الإعدادات الافتراضية) لمعرفة طرق إضافية لاستعادة هذه القيم.

حالات التنبيه والخطأ

إذا تغير لون خلفية الشاشة الرئيسية، فقد تحتاج إلى اتخاذ إجراء لإعادة الطابعة إلى حالة Ready (استعداد).

- عادةً ما تشير الخلفيات الحمراء والصفراء إلى توقف الطباعة حتى تُحل المشكلة.
- تختفي رسائل المعلومات ذات الخلفية الخضراء عادةً من دون تدخل المستخدم، وتستمر الطباعة كالمعتاد.
- المس **Reprint (إعادة الطباعة)** لطباعة آخر ملصق مطبوع. إذا لم يكن الزر مرئيًا، فهذا يشير إلى عدم توفر أي تنسيق ملصق لإعادة طباعته

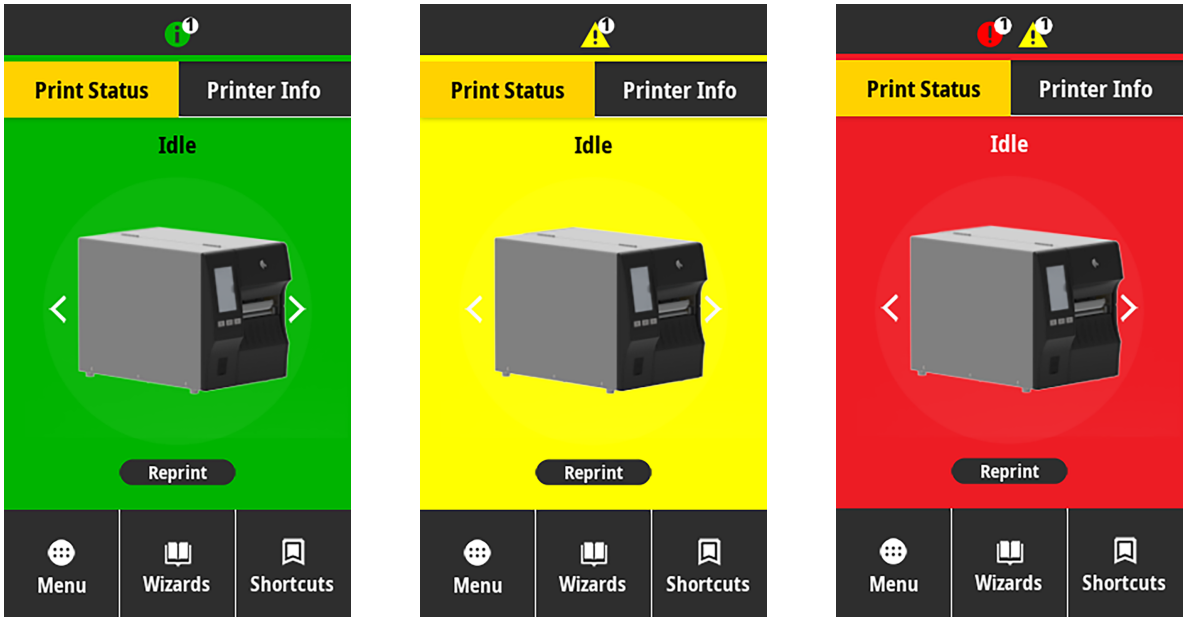

المس الرموز الموجودة في الشريط أعلى الشاشة الرئيسية لعرض رسالة الخطأ أو التنبيه أو المعلومات. راجِع قسم التنبيهات ورسائل الخطأ بالصفحة 165 لمعرفة الإجراءات الموصى بها.

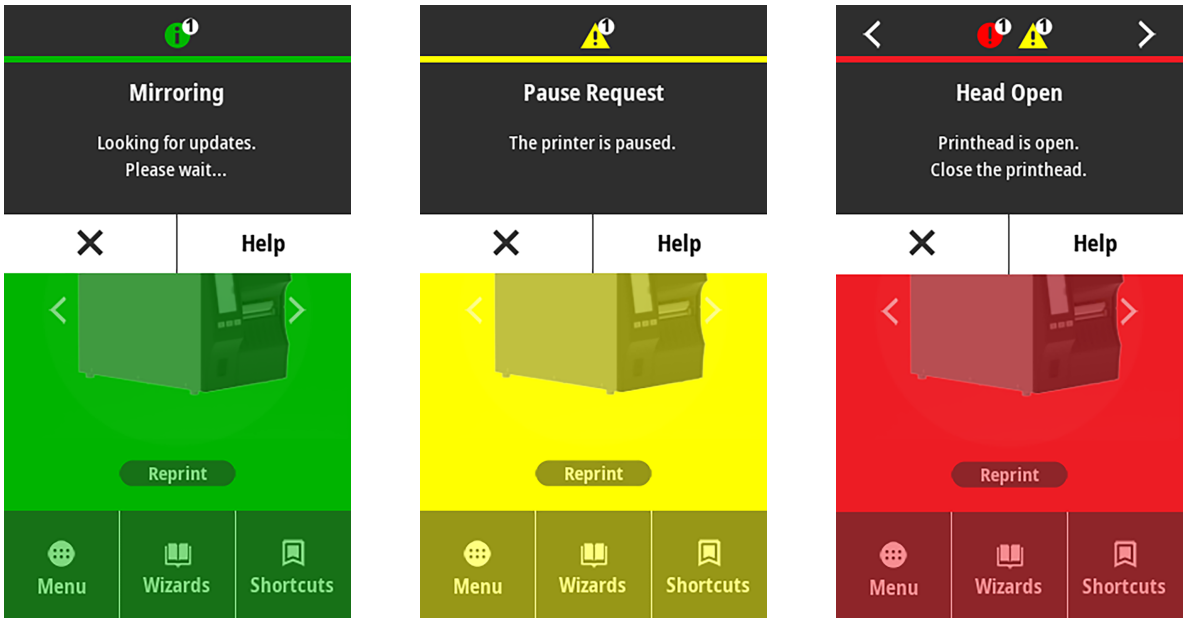

التنبيهات ورسائل الخطأ

شاشة العرض	الأسباب المحتملة	الحلول الموصى بها
Head Open Printhead is open. Close the printhead.	رأس الطباعة غير مغلق بالكامل.	أغلق رأس الطباعة تمامًا.
	مستشعر فتح رأس الطباعة لا يعمل كما ينبغي.	اتصل بفني صيانة لاستبدال المستشعر.
Media Out Media is out. Load additional media.	لم يتم تحميل الوسائط أو تم تحميلها بشكل غير صحيح.	حمِّل الوسائط بشكل صحيح. راجع تحميل الوسائط بالصفحة 35.
	خطأ في محاذاة مستشعر الوسائط.	تحقق من موضع مستشعر الوسائط.
	الطابعة معينة على طباعة وسائط غير متصلة، لكن قد تم تحميل وسائط متصلة.	**1.** ثبِّت نوع الوسائط المناسب، أو أعِد تعيين الطابعة على نوع الوسائط الحالي. **2.** قم بمعايرة الطابعة. راجع معايرة مستشعرات الشريط والوسائط بالصفحة 128.
Paper Jam Media jammed. Check the media.	ثمة مشكلة في الوسائط الموجودة في مسار الوسائط.	**1.** ابحث عن وسائط تم تحميلها بشكل غير صحيح أو عالقة بالمكونات في مسار الوسائط. **2.** تحقق لترى ما إذا كانت الوسائط ملتفة على الأسطوانة الدوارة. أزل أي ملصقات بعناية. إذا لزم الأمر، فنظِّف الأسطوانة الدوارة لإزالة المادة اللاصقة (راجع قسم تنظيف رأس الطباعة والأسطوانة الدوارة بالصفحة 140).
Paper Error - Media Error Check or load the media.	واجه القاطع غير المبطن انحشارًا في الوسائط، أو الوسائط التي ليس لها غلاف خلفي ملتفة حول بكرة الأسطوانة.	راجع توصيات خطأ الورق في مشكلات القاطع أو الطباعة غير المبطنة.
Ribbon Out Ribbon is out. Replace the ribbon.	في وضع النقل الحراري: • لم يتم تحميل الشريط • تم تحميل الشريط بشكل غير صحيح • لم يكتشف مستشعر الأشرطة شريطًا • تحجب الوسائط مستشعر الأشرطة	**1.** قم بتحميل الشريط بشكل صحيح. راجع تحميل الشريط بالصفحة 72. **2.** قم بمعايرة الطابعة. راجع معايرة مستشعرات الشريط والوسائط بالصفحة 128.

شاشة العرض	الأسباب المحتملة	الحلول الموصى بها
	في وضع النقل الحراري، لم تكتشف الطابعة الشريط على الرغم من تحميله بشكل صحيح.	قم بمعايرة الطابعة. قم بمراجعة معايرة مستشعرات الشريط والوسائط بالصفحة 128 أو تحميل الإعدادات الافتراضية للطابعة عن طريق لمس **Menu (قائمة)** < **System (النظام)** < **Settings (الإعدادات)** < **Restore Defaults (استرداد الافتراضيات)** < **Restore Printer (استعادة إعدادات الطابعة)**.
	إذا كنت تستخدم وسائط الطباعة الحرارية المباشرة، فهذا يعني أن الطابعة تنتظر تحميل الشريط؛ لأنها معينة بشكل غير صحيح على وضع النقل الحراري.	عيِّن الطابعة على وضع الطباعة الحرارية المباشرة. راجع طباعة > جودة الطباعة > نوع الطباعة.
Ribbon In Ribbon was detected in Direct Thermal mode. Remove the ribbon.	تم تحميل الشريط، لكن الطابعة معينة على وضع الطباعة الحرارية المباشرة.	الشريط غير مطلوب مع وسائط الطباعة الحرارية المباشرة. إذا كنت تستخدم وسائط الطباعة الحرارية المباشرة، فأزل الشريط. لن تؤثر رسالة الخطأ هذه في الطباعة.
		إذا استمرت الرسالة في الظهور من دون وجود شريط في الطابعة، فعاير الطابعة. راجع معايرة مستشعرات الشريط والوسائط بالصفحة 128.
		إذا كنت تستخدم وسائط النقل الحراري التي تتطلب شريطًا، فعيِّن الطابعة على وضع النقل الحراري. راجع تحديد طريقة معالجة الوسائط بالصفحة 33.
Head Identification Failed Printhead is not a Zebra Certified Product Replace the Printhead	تم استبدال رأس الطباعة برأس آخر ليس أصليًا من Zebra.	ركِّب رأس طباعة أصليًا من Zebra.
	ثمة مشكلة في رأس الطباعة.	أوقف تشغيل الطابعة ثم أعِد تشغيلها لرؤية ما إذا تكرر الخطأ. إذا حدث ذلك، فاستبدل رأس الطباعة.
Head Element Out A printhead element failed. The printhead may need to be replaced.	أحد عناصر رأس الطباعة لم يعد يعمل.	إذا كان موقع العنصر المعطل يؤثر في الطباعة، فاستبدل رأس الطباعة.
Replace Printhead Replace the printhead.	اقترب رأس الطباعة من نهاية عمره الافتراضي ويجب استبداله.	استبدل رأس الطباعة.

شاشة العرض	الأسباب المحتملة	الحلول الموصى بها
Head Maintenance Needed Clean the printhead.	يجب تنظيف رأس الطباعة.	اتبع تعليمات التنظيف الواردة في تنظيف رأس الطباعة والأسطوانة الدوارة بالصفحة 140.
Head Over Temp Printhead is too hot. All printing is halted.	**تنبيه: HOT SURFACE: (السطح الساخن:)** قد يكون رأس الطباعة ساخنًا إلى درجة تسبب حروقًا شديدة. اترك رأس الطباعة يبرد.	
	درجة حرارة رأس الطباعة مرتفعة.	اترك الطابعة لتبرد. يتم استئناف الطباعة تلقائيًا عندما تبرد عناصر رأس الطباعة إلى درجة حرارة تشغيل مقبولة. إذا استمر هذا الخطأ، ففكر في تغيير موقع الطابعة أو استخدام سرعة طباعة أبطأ.
تعرض الطابعة إحدى الرسائل الآتية، أو تبدل بينها: Head Under Temp Printhead is too cold. All printing is halted. Head Thermistor Fault Faulty thermistor detected. Replace the printhead.	**تنبيه: HOT SURFACE: (السطح الساخن:)** من الممكن أن يتسبب كبل بيانات رأس الطباعة أو كبل الطاقة في ظهور رسائل الخطأ هذه إذا لم يكن متصلًا بشكل صحيح. قد يكون رأس الطباعة ساخنًا إلى درجة تسبب حروقًا شديدة. اترك رأس الطباعة يبرد.	
	كبل بيانات رأس الطباعة غير متصل بشكل صحيح.	صِل رأس الطباعة بشكل صحيح.
	ثمة عطل في المقاوم الحراري لرأس الطباعة.	استبدل رأس الطباعة.
Head Under Temp Printhead is too cold. All printing is halted.	**تنبيه: HOT SURFACE: (السطح الساخن:)** من الممكن أن يتسبب كبل بيانات رأس الطباعة أو كبل الطاقة في ظهور رسالة الخطأ هذه إذا لم يكن متصلًا بشكل صحيح. قد يكون رأس الطباعة ساخنًا إلى درجة تسبب حروقًا شديدة. اترك رأس الطباعة يبرد.	
	تقترب درجة حرارة رأس الطباعة من حدها الأدنى للتشغيل.	تابع الطباعة بينما يصل رأس الطباعة إلى درجة حرارة التشغيل الصحيحة. إذا استمر الخطأ، فقد تكون البيئة المحيطة باردة جدًا بحيث تتعذر الطباعة بشكل صحيح. غيِّر موقع الطابعة إلى منطقة أكثر دفئًا.
	كبل بيانات رأس الطباعة غير متصل بشكل صحيح.	صِل رأس الطباعة بشكل صحيح.
	ثمة عطل في المقاوم الحراري لرأس الطباعة.	استبدل رأس الطباعة.

شاشة العرض	الأسباب المحتملة	الحلول الموصى بها
Cutter Error A cutter error occurred. Restart the printer.		**تنبيه:** شفرة القاطع حادة. لا تلمس الشفرة أو تفركها بأصابعك. **ملاحظة:** إذا كان لديك قاطع غير مبطن مثبتًا، فانتقل إلى مشكلات الطباعة غير المبطنة للاطلاع على معلومات استكشاف الأخطاء وإصلاحها.
	شفرة القاطع موجودة في مسار الوسائط.	أوقف تشغيل الطابعة وافصلها عن مصدر الطاقة. افحص وحدة القاطع بحثًا عن أي بقايا، ونظفها حسب الحاجة متبعًا تعليمات التنظيف المذكورة في تنظيف وحدة القاطع القياسية وتزييتها بالصفحة 143.
Out of Memory Storing XXX XXX not stored. Out of memory.	لا تتوفر ذاكرة كافية لتنفيذ الوظيفة المحددة.	أفرِغ بعضًا من ذاكرة الطابعة من خلال ضبط تنسيق الملصقات أو مَعلمات الطابعة. تُعَد إحدى طرق تفريغ الذاكرة ضبط عرض الطباعة ليساوي عرض الملصق الحقيقي بدلًا من ترك عرض الطباعة معينًا على الإعداد الافتراضي.
		تأكد من أن البيانات غير موجهة إلى جهاز غير مثبت أو غير متوفر.
		إذا استمرت المشكلة، فاتصل بفني الصيانة.

مصابيح المؤشرات

تعرض مصابيح المؤشرات الموجودة فوق شاشة الطابعة أيضًا حالة الطابعة.

الجدول 5 حالة الطابعة كما تعرضها مصابيح المؤشرات

مصابيح المؤشرات	ما تشير إليه
NETWORK SUPPLIES DATA PAUSE STATUS ضوء STATUS (الحالة) بلون أخضر ثابت (تضيء أضواء أخرى بلون أصفر ثابت لمدة ثانيتَين في أثناء بدء تشغيل الطابعة).	الطابعة جاهزة.
NETWORK SUPPLIES DATA PAUSE STATUS ضوء PAUSE (إيقاف مؤقت) بلون أصفر ثابت.	الطابعة متوقفة مؤقتًا.
NETWORK SUPPLIES DATA PAUSE STATUS ضوء STATUS (الحالة) بلون أحمر ثابت. ضوء SUPPLIES (المستلزمات) بلون أحمر ثابت.	لقد نفد إمداد الوسائط. يجب الانتباه إلى الطابعة، وتتعذر المتابعة من دون تدخل المستخدم.
NETWORK SUPPLIES DATA PAUSE STATUS ضوء STATUS (الحالة) بلون أحمر ثابت. ضوء SUPPLIES (المستلزمات) بلون أحمر وامض.	لقد نفد إمداد الشريط. يجب الانتباه إلى الطابعة، وتتعذر المتابعة من دون تدخل المستخدم.
NETWORK SUPPLIES DATA PAUSE STATUS ضوء STATUS (الحالة) بلون أصفر ثابت. ضوء SUPPLIES (المستلزمات) بلون أصفر وامض.	الطابعة في وضع الطباعة الحرارية المباشرة الذي لا يتطلب شريطًا؛ وعلى الرغم من ذلك، يوجد شريط مثبت في الطابعة.
NETWORK SUPPLIES DATA PAUSE STATUS ضوء STATUS (الحالة) بلون أحمر ثابت. ضوء PAUSE (إيقاف مؤقت) بلون أصفر ثابت.	رأس الطباعة مفتوح. يجب الانتباه إلى الطابعة، وتتعذر المتابعة من دون تدخل المستخدم.
NETWORK SUPPLIES DATA PAUSE STATUS ضوء STATUS (الحالة) بلون أصفر ثابت.	درجة حرارة رأس الطباعة مرتفعة. **تنبيه—سطح ساخن:** قد يكون رأس الطباعة ساخنًا وقد يسبب حروقًا شديدة. اترك رأس الطباعة ليبرد.

الجدول 5 حالة الطابعة كما تعرضها مصابيح المؤشرات (Control Panel)

مصابيح المؤشرات	ما تشير إليه
STATUS PAUSE DATA SUPPLIES NETWORK ضوء STATUS (الحالة) بلون أصفر وامض.	يشير إلى أحد الأمور الآتية: • درجة حرارة رأس الطباعة منخفضة. **تنبيه:** قد تكون رسالة العرض هذه غير صحيحة. قد يكون رأس الطباعة ساخنًا وقد يسبب حروقًا شديدة. اترك رأس الطباعة ليبرد. • درجة حرارة اللوحة الأم الرئيسية (MLB) أو مصدر الطاقة مرتفعة.
STATUS PAUSE DATA SUPPLIES NETWORK ضوء STATUS (الحالة) بلون أحمر ثابت. ضوء PAUSE (إيقاف مؤقت) بلون أحمر ثابت. ضوء DATA (البيانات) بلون أحمر ثابت.	تم استبدال رأس الطباعة برأس آخر ليس أصليًا من Zebra. ركِّب رأس طباعة أصليًا من Zebra للمتابعة.
STATUS PAUSE DATA SUPPLIES NETWORK ضوء STATUS (الحالة) بلون أحمر وامض.	تتعذر على الطابعة قراءة إعداد عدد النقاط لكل بوصة الخاص برأس الطباعة.
STATUS PAUSE DATA SUPPLIES NETWORK ضوء STATUS (الحالة) بلون أحمر ثابت.	يشير هذا إلى وجود خطأ في القاطع. شفرة القاطع موجودة في مسار الوسائط. **تنبيه:** شفرة القاطع حادة. لا تلمس الشفرة أو تفركها بأصابعك.
الطابعات المزوَّدة بخيار ZebraNet ذي اتصال Ethernet سلكي	
STATUS PAUSE DATA SUPPLIES NETWORK ضوء NETWORK (الشبكة) مطفأ.	لا يتوفر رابط Ethernet.
STATUS PAUSE DATA SUPPLIES NETWORK ضوء NETWORK (الشبكة) بلون أخضر ثابت.	تم العثور على رابط 100 Base-T.
STATUS PAUSE DATA SUPPLIES NETWORK ضوء NETWORK (الشبكة) بلون أصفر ثابت.	تم العثور على رابط 10 Base-T.
STATUS PAUSE DATA SUPPLIES NETWORK ضوء NETWORK (الشبكة) بلون أحمر ثابت.	توجد حالة خطأ في اتصال Ethernet. الطابعة غير متصلة بالشبكة.
الطابعات المزوَّدة بخيار ZebraNet لا سلكي	

الجدول 5 حالة الطابعة كما تعرضها مصابيح المؤشرات (Connecting)

مصابيح المؤشرات	ما تشير إليه
STATUS PAUSE DATA SUPPLIES NETWORK STATUS PAUSE DATA SUPPLIES NETWORK STATUS PAUSE DATA SUPPLIES NETWORK ضوء NETWORK (الشبكة) مطفأ. يومض المصباح باللون الأحمر بينما تقترن الطابعة بالشبكة. بعد ذلك يومض باللون الأصفر بينما تصادق الطابعة الشبكة.	عُثر على راديو في أثناء بدء التشغيل. تحاول الطابعة الاقتران بالشبكة.
STATUS PAUSE DATA SUPPLIES NETWORK ضوء NETWORK (الشبكة) بلون أخضر ثابت.	الراديو مقترن بشبكتك ومصادَق، وإشارة شبكة WLAN قوية.
STATUS PAUSE DATA SUPPLIES NETWORK ضوء NETWORK (الشبكة) بلون أخضر وامض.	الراديو مقترن بشبكتك ومصادَق، لكن إشارة شبكة WLAN ضعيفة.
STATUS PAUSE DATA SUPPLIES NETWORK ضوء NETWORK (الشبكة) بلون أحمر ثابت.	توجد حالة خطأ في شبكة WLAN. الطابعة غير متصلة بالشبكة.

استكشاف الأخطاء وإصلاحها

استخدم هذه المعلومات لاستكشاف أخطاء الطابعة وإصلاحها.

مشكلات الطباعة أو جودة الطباعة

المشكلة	السبب المحتمل	الحل الموصى به
يتعذر مسح الرمز الشريطي المطبوع على الملصق ضوئيًا.	لا يتوافق الرمز الشريطي مع المواصفات؛ لأن الطابعة معينة على مستوى غمقان غير صحيح أو لأن ضغط رأس الطباعة لا يعمل.	**1.** نفِّذ الخطوات المذكورة في قسم تشغيل معالج الطباعة وطباعة ملصق تجريبي بالصفحة 76. **2.** إذا لزم الأمر، فاضبط إعدادات الغمقان أو سرعة الطباعة يدويًا. • عيِّن غمقان الطباعة عند أدنى إعداد مطلوب لتحقيق جودة طباعة جيدة. إذا عيَّنت الغمقان على درجة مرتفعة جدًا، فقد تُطبع صورة الملصق بشكل غير واضح، أو قد لا يتم مسح الرموز الشريطية ضوئيًا بشكل صحيح، أو قد يحترق الشريط، أو قد يتآكل رأس الطباعة مبكرًا. • تنتج سرعات الطباعة الأبطأ جودة طباعة أفضل عادةً. يمكنك الوصول إلى إعدادات الغمقان وسرعة الطباعة من الشاشة الرئيسية من خلال لمس **Menu (القائمة)** > **Print (طباعة)** > **Print Quality (جودة الطباعة)**. **3.** إذا لم تُحل المشكلة، فتحقق من ضغط رأس الطباعة وبدل موضعه. راجِع ضبط ضغط رأس الطباعة بالصفحة 131
	لا توجد مساحة فارغة كافية حول الرمز الشريطي.	اترك مساحة 3.2 مم (1/8 بوصة) على الأقل بين الرمز الشريطي والمناطق المطبوعة الأخرى في الملصق، وبين الرمز الشريطي وحافة الملصق.
يُطبع الملصق بحجم صغير جدًا (أو كبير جدًا)	يُستخدم برنامج تشغيل غير مناسب للطابعة، أو ثمة إعدادات أخرى غير صحيحة لا تناسب استخدامك للطباعة.	تحقق من برنامج تشغيل الطابعة أو إعدادات اتصالات البرامج (إذا كان ذلك منطبقًا) المناسبة لاتصالك. قد تحتاج إلى إعادة تثبيت برنامج تشغيل الطابعة باتباع التعليمات الواردة في قسم توصيل الطابعة بجهاز بالصفحة 13.
علامات تلطخ على الملصقات	الوسائط أو الشريط غير مصممين للتشغيل بسرعة عالية.	استبدل المستلزمات بتلك الموصى بها للتشغيل بسرعة عالية. لمزيد من المعلومات، راجِع zebra.com/supplies.
نتائج سيئة مع الملصقات السميكة	ضغط رأس الطباعة غير صحيح.	عيِّن ضغط رأس الطباعة على أدنى حد مطلوب لتحقيق جودة طباعة جيدة. راجِعضبط ضغط رأس الطباعة بالصفحة 131

المشكلة	السبب المحتمل	الحل الموصى به
الطباعة فاتحة جدًا أو داكنة جدًا على الملصق بكامله	الوسائط أو الشريط غير مصممين للتشغيل بسرعة عالية.	استبدل المستلزمات بتلك الموصى بها للتشغيل بسرعة عالية. لمزيد من المعلومات، راجِع zebra.com/supplies.
	الطابعة معينة على مستوى غمقان غير صحيح.	للحصول على جودة طباعة مثالية، عيِّن درجة الغمقان على أدنى إعداد ممكن بما يناسب استخدامك. **1.** نفِّذ الخطوات المذكورة في قسم تشغيل معالج الطباعة وطباعة ملصق تجريبي بالصفحة 76. **2.** إذا لزم الأمر، فاضبط إعدادات الغمقان أو سرعة الطباعة يدويًا. • عيِّن غمقان الطباعة عند أدنى إعداد مطلوب لتحقيق جودة طباعة جيدة. إذا عيَّنت الغمقان على درجة مرتفعة جدًا، فقد تُطبع صورة الملصق بشكل غير واضح، أو قد لا يتم مسح الرموز الشريطية ضوئيًا بشكل صحيح، أو قد يحترق الشريط، أو قد يتآكل رأس الطباعة مبكرًا. • تنتج سرعات الطباعة الأبطأ جودة طباعة أفضل عادةً. يمكنك الوصول إلى إعدادات الغمقان وسرعة الطباعة من الشاشة الرئيسية من خلال لمس **Menu (القائمة)** > **Print (طباعة)** > **Print Quality (جودة الطباعة)**.
	أنت تستخدم مزيجًا غير صحيح من الوسائط والشريط بما لا يناسب استخدامك.	بدّل إلى وسائط أو شريط من نوع آخر لمحاولة العثور على مزيج متوافق. إذا لزم الأمر، فاستشر وكيل Zebra أو موزعها المعتمد للحصول على معلومات ونصائح.
	ضغط رأس الطباعة غير صحيح.	إذا لم تُحل المشكلة، فتحقق من ضغط رأس الطباعة وبدل موضعه. راجِع ضبط ضغط رأس الطباعة بالصفحة 131
الطباعة فاتحة جدًا أو داكنة جدًا على أحد وجهي الملصق	ضغط رأس الطباعة غير متساوٍ.	اضبط ضغط رأس الطباعة حسب الحاجة للحصول على جودة طباعة جيدة. راجِع ضبط ضغط رأس الطباعة بالصفحة 131

المشكلة	السبب المحتمل	الحل الموصى به
مشكلات عامة تتعلق بجودة الطباعة	الطابعة معينة على سرعة طباعة أو مستوى غمقان غير صحيح. تذكر أن إعدادات الطابعة قد تتأثر ببرنامج التشغيل أو البرنامج المستَخدم.	للحصول على جودة طباعة مثالية، عيِّن درجة الغمقان على أدنى إعداد ممكن بما يناسب استخدامك. **1.** نفِّذ الخطوات المذكورة في قسم تشغيل معالج الطباعة وطباعة ملصق تجريبي بالصفحة 76. **2.** إذا لزم الأمر، فاضبط إعدادات الغمقان أو سرعة الطباعة يدويًا. • عيِّن غمقان الطباعة عند أدنى إعداد مطلوب لتحقيق جودة طباعة جيدة. إذا عيَّنت الغمقان على درجة مرتفعة جدًا، فقد تُطبع صورة الملصق بشكل غير واضح، أو قد لا يتم مسح الرموز الشريطية ضوئيًا بشكل صحيح، أو قد يحترق الشريط، أو قد يتآكل رأس الطباعة مبكرًا. • تنتج سرعات الطباعة الأبطأ جودة طباعة أفضل عادةً. يمكنك الوصول إلى إعدادات الغمقان وسرعة الطباعة من الشاشة الرئيسية من خلال لمس **Menu (القائمة)** > **Print (طباعة)** > **Print Quality (جودة الطباعة)**.
	أنت تستخدم مزيجًا غير صحيح من الملصقات والشريط بما لا يناسب استخدامك.	بدّل إلى وسائط أو شريط من نوع آخر لمحاولة العثور على مزيج متوافق. إذا لزم الأمر، فاستشر وكيل Zebra أو موزعها المعتمد للحصول على معلومات ونصائح.
	رأس الطباعة متسخ.	نظِّف رأس الطباعة والأسطوانة الدوارة. راجع قسم تنظيف رأس الطباعة والأسطوانة الدوارة بالصفحة 140.
	ضغط رأس الطباعة غير صحيح أو غير مستوٍ.	إذا لم تُحل المشكلة، فتحقق من ضغط رأس الطباعة وبدل موضعه. راجِع ضبط ضغط رأس الطباعة بالصفحة 131
	يعمل تنسيق الملصق على تغيير حجم الخط الذي لا يمكن تغييره.	تحقق من تنسيق الملصق للتحقق من مشكلات الخط.
خطوط رمادية دقيقة ومنكسرة على ملصقات فارغة	تجعد الشريط.	راجِع أسباب وحلول تجعد الشريط في قسم مشكلات متنوعة بالصفحة 189.
مسارات طويلة من الطباعة الناقصة على عدة ملصقات	عنصر طباعة تالف.	اتصل بفني الصيانة للحصول على المساعدة.
	تجعد الشريط.	راجِع أسباب وحلول تجعد الشريط في قسم مشكلات الشريط بالصفحة 175.
فقدان تسجيل الطباعة على الملصقات انحراف رأسي زائد في التسجيل أعلى النموذج	الأسطوانة الدوارة متسخة.	نظِّف رأس الطباعة والأسطوانة الدوارة. راجِع قسم تنظيف رأس الطباعة والأسطوانة الدوارة بالصفحة 140.
	موجِّهات الوسائط تأخذ موضعًا غير صحيح.	تأكد من أن موجِّهات الوسائط في موضعها الصحيح. راجِع قسم تحميل الوسائط بالصفحة 35.
	تم تعيين نوع الوسائط بشكل غير صحيح.	عيِّن الطابعة على نوع الوسائط الصحيح (الوسائط ذات الفجوات/الحزوز، أو المتصلة، أو ذات العلامات).

المشكلة	السبب المحتمل	الحل الموصى به
	تم تحميل الوسائط بشكل غير صحيح.	حمِّل الوسائط بشكل صحيح. راجِع قسم تحميل الوسائط بالصفحة 35.
تسجيل خاطئ/تخطي الملصقات	لم تتم معايرة الطابعة.	أجرِ معايرة الطابعة. راجِع قسم معايرة مستشعرات الشريط والوسائط بالصفحة 128.
	تنسيق الملصق غير صحيح.	تحقق من تنسيق الملصق، وقم بتصحيحه حسب الضرورة.
تسجيل خاطئ وطباعة خاطئة في ملصق إلى ثلاثة ملصقات	الأسطوانة الدوارة متسخة.	نظِّف رأس الطباعة والأسطوانة الدوارة. راجِع قسم تنظيف رأس الطباعة والأسطوانة الدوارة بالصفحة 140.
	الوسائط لا توافق المواصفات.	استخدم وسائط موافقة للمواصفات. راجِع قسم مواصفات الوسائط بالصفحة 214.
انحراف عمودي في موضع أعلى النموذج	الطابعة خارج المعايرة.	أجرِ معايرة الطابعة. راجِع قسم معايرة مستشعرات الشريط والوسائط بالصفحة 128.
	الأسطوانة الدوارة متسخة.	نظِّف رأس الطباعة والأسطوانة الدوارة. راجِع قسم تنظيف رأس الطباعة والأسطوانة الدوارة بالصفحة 140.
حركة أفقية في موضع صورة الملصق.	تم فصل الملصقات السابقة بشكل غير صحيح.	اسحب إلى أسفل وإلى اليسار عند فصل الملصقات؛ حتى يساعد قضيب الفصل على فصل الغلاف الخلفي للملصق. يمكن أن يؤدي السحب إلى أعلى أو أسفل مع السحب إلى اليمين إلى تحريك الوسائط إلى الجانب.
صورة رأسية أو انحراف الملصق	تستخدم الطابعة ملصقات غير متصلة على الرغم من تكوينها في وضع الملصقات المتصلة.	عيِّن الطابعة على نوع الوسائط الصحيح (الوسائط ذات الفجوات/الحزوز، أو المتصلة، أو ذات العلامات) وأجرِ معايرة الطابعة إذا لزم الأمر. راجِع قسم معايرة مستشعرات الشريط والوسائط بالصفحة 128.
	تمت معايرة مستشعر الوسائط بشكل غير صحيح.	أجرِ معايرة الطابعة. راجِع قسم معايرة مستشعرات الشريط والوسائط بالصفحة 128.
	الأسطوانة الدوارة متسخة.	نظِّف رأس الطباعة والأسطوانة الدوارة. راجِع قسم تنظيف رأس الطباعة والأسطوانة الدوارة بالصفحة 140.
	إعدادات ضغط رأس الطباعة غير صحيحة (مفاتيح التبديل).	اضبط ضغط رأس الطباعة لضمان الحصول على الأداء الوظيفي الجيد. راجِع قسم ضبط ضغط رأس الطباعة بالصفحة 131.
	تم تحميل الوسائط أو الشريط بشكل غير صحيح.	تأكد من تحميل الوسائط والشريط بشكل صحيح. راجِع قسمَي تحميل الشريط بالصفحة 72 وتحميل الوسائط بالصفحة 35.
	الوسائط غير متوافقة.	يجب عليك استخدام وسائط تتوافق مع مواصفات الطابعة. تأكد من أن طول الفجوات أو الحزوز التي تفصل بين الملصقات يتراوح بين 2 و4 مم، وأنها موجودة في أماكنها بشكل متسق. راجِع قسم مواصفات الوسائط بالصفحة 214.

مشكلات الشريط

راجع zebra.com/zt400-info للحصول على مقاطع فيديو حول حل المشكلات الشائعة.

المشكلة	السبب المحتمل	الحل الموصى به
انقطاع أو انصهار الشريط	تم تعيين الغمقان على درجة مرتفعة جدًا.	**1.** نفِّذ الخطوات المذكورة في قسم تشغيل معالج الطباعة وطباعة ملصق تجريبي بالصفحة 76. **2.** إذا لزم الأمر، فاضبط إعدادات الغمقان أو سرعة الطباعة يدويًا. • عيِّن غمقان الطباعة عند أدنى إعداد مطلوب لتحقيق جودة طباعة جيدة. إذا عيَّنت الغمقان على درجة مرتفعة جدًا، فقد تُطبع صورة الملصق بشكل غير واضح، أو قد لا يتم مسح الرموز الشريطية ضوئيًا بشكل صحيح، أو قد يحترق الشريط، أو قد يتآكل رأس الطباعة مبكرًا. • تنتج سرعات الطباعة الأبطأ جودة طباعة أفضل عادةً. يمكنك الوصول إلى إعدادات الغمقان وسرعة الطباعة من الشاشة الرئيسية من خلال لمس **Menu (القائمة)** > **Print (طباعة)** > **Print Quality (جودة الطباعة)**. **3.** نظِّف رأس الطباعة جيدًا. راجِع قسم تنظيف رأس الطباعة والأسطوانة الدوارة بالصفحة 140.
	الشريط مطلي من الوجه الخطأ ولا يمكن استخدامه في هذه الطابعة.	استبدل الشريط بآخر مطلي على الوجه الصحيح. لمزيد من المعلومات، راجِع قسم تحديد نوع الشريط الذي يجب استخدامه بالصفحة 71.
تجعد الشريط	تم تحميل الشريط بشكل غير صحيح.	حمِّل الشريط بشكل صحيح. راجِع قسم تحميل الشريط بالصفحة 72.

المشكلة	السبب المحتمل	الحل الموصى به
	درجة حرارة الاحتراق غير صحيحة.	**1.** نفِّذ الخطوات المذكورة في قسم تشغيل معالج الطباعة وطباعة ملصق تجريبي بالصفحة 76. **2.** إذا لزم الأمر، فاضبط إعدادات الغمقان أو سرعة الطباعة يدويًا. • عيِّن غمقان الطباعة عند أدنى إعداد مطلوب لتحقيق جودة طباعة جيدة. إذا عيَّنت الغمقان على درجة مرتفعة جدًا، فقد تُطبع صورة الملصق بشكل غير واضح، أو قد لا يتم مسح الرموز الشريطية ضوئيًا بشكل صحيح، أو قد يحترق الشريط، أو قد يتآكل رأس الطباعة مبكرًا. • تنتج سرعات الطباعة الأبطأ جودة طباعة أفضل عادةً. يمكنك الوصول إلى إعدادات الغمقان وسرعة الطباعة من الشاشة الرئيسية من خلال لمس **Menu (القائمة)** > **Print (طباعة)** > **Print Quality (جودة الطباعة)**.
	ضغط رأس الطباعة غير صحيح أو غير مستوٍ.	عيِّن ضغط رأس الطباعة على أدنى حد مطلوب لتحقيق جودة طباعة جيدة. راجِع قسم ضبط ضغط رأس الطباعة بالصفحة 131.
	لا يتم تزويد الوسائط بشكل صحيح؛ فهي "تتنقل" من جانب إلى آخر.	اضبط موجِّه الوسائط لمجرد أن يلامس حافة الوسائط. إذا لم يؤدِّ ذلك إلى حل المشكلة، فتحقق من ضغط رأس الطباعة. راجِع قسم ضبط ضغط رأس الطباعة بالصفحة 131. إذا لزم الأمر، فاتصل بفني الصيانة.
	قد لا يكون رأس الطباعة أو الأسطوانة الدوارة مثبتَين بشكل صحيح.	تحقق من أنهما مثبتَان بشكل صحيح إن استطعت. إذا لزم الأمر، فاتصل بفني الصيانة.
لا تكتشف الطابعة متى ينفد الشريط.	ربما تمت معايرة الطابعة من دون شريط أو من دون تحميل الشريط بشكل صحيح.	**1.** تأكد من تحميل الشريط بشكل صحيح حتى يمكن لمستشعر الشريط اكتشافه. يجب أن يكون الشريط مسحوبًا إلى الخلف بالكامل تحت رأس الطباعة، بالقرب من جدار حماية الطابعة. راجِع قسم تحميل الشريط بالصفحة 72. **2.** أجرِ معايرة الطابعة. راجِع قسم معايرة مستشعرات الشريط والوسائط بالصفحة 128.
في وضع النقل الحراري، لم تكتشف الطابعة الشريط على الرغم من تحميله بشكل صحيح.		
تشير الطابعة إلى نفاد الشريط، على الرغم من تحميله بشكل صحيح.	لم تتم معايرة الطابعة للملصق والشريط قيد الاستخدام.	أجرِ معايرة الطابعة. راجِع قسم معايرة مستشعرات الشريط والوسائط بالصفحة 128.

مشكلات الطباعة غير المبطنة

يوفر هذا القسم معلومات التشغيل واستكشاف الأخطاء وإصلاحها المتعلقة بالملحق الاختياري القاطع غير المبطن.

مصباح LED للقاطع

القاطع غير المبطن به مصباح LED يشير إلى حالة القاطع. يمكنك رؤية وميض من مصباح LED (1) من جانب القاطع.

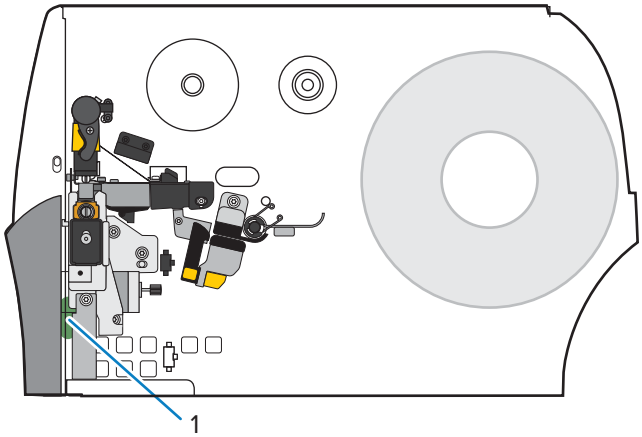

مصباح LED للقاطع	المشكلة/السبب المحتمل	الحل الموصى به
إيقاف تشغيل	القاطع غير المبطن لا يعمل.	نفّذ الإجراءات التالية: • تحقق من أن مفتاح تشغيل الطابعة في وضع التشغيل (I). • تحقق من توصيل كابل القاطع ذي العشرة سنون بكلا الطرفين: مجموعة لوحة الدائرة المطبوعة (PCBA) للقاطع وجدار حماية الطابعة. • تحقق من توصيل الطاقة باللوحة المنطقية الرئيسية (MLB) للطابعة.
ضوء اخضر مستمر	كل الظروف جيدة.	القاطع جاهز.
ضوء كهرماني وامض	انحشار القاطع	قد يحدث بسبب انحشار للقاطع مؤخرًا. إذا تم التعامل مع انحشار القاطع وكان القاطع جاهزًا، فأغلق القاطع وأدخل ملصقًا لإزالة هذه الحالة. تحقق من أن مصباح LED تحول الآن إلى اللون الأخضر. الأسباب المحتملة الأخرى: • هناك شيء مادي يمنع شفرة القاطع من الحركة. • لا يتلقى القاطع جهدًا كهربيًا بقدرة 24 فولت من الطابعة. تحقق من المصهر الموجود باللوحة المنطقية الرئيسية (MLB) للطابعة.
ضوء احمر مستمر	القاطع مفتوح.	هذه حالة طبيعية عندما يكون القاطع مفتوحًا بشكل محوري. لإصلاح هذه الحالة، نفّذ الإجراءات التالية: • تحقق من أن القاطع مغلق تمامًا ومتوازٍ مع الطابعة. • عند الضرورة، تحقق من تركيب القاطع بشكل صحيح في الطابعة.
	يتم فصل وحدة القاطع عن المبيت، لأغراض الصيانة عادةً.	**تنبيه:** لتجنب الإصابة الشخصية، أوقف تشغيل **(O) ((O)** الطابعة قبل المتابعة. عندما يكون من الآمن القيام بذلك وإنهاء جميع أعمال صيانة القاطع، أعد تركيب مبيت القاطع، ثم قم بتشغيل **(I) ((I))** الطابعة.
ضوء احمر متقطع	لم يتم اكتشاف مستشعر أخذ الملصقات العلوي أو السفلي للقاطع.	
	لم يتم اكتشاف مستشعر فتح القاطع.	

مشكلات القاطع أو الطباعة غير المبطنة

المشكلة	السبب المحتمل	الحل الموصى به
مشكلات في طباعة الملصقات.	يوجد أمر في تنسيق الملصق يُغيّر إعدادات الطابعة.	تحقق من تنسيق الملصق لأي أوامر قد تُغيّر إعدادات الطابعة. لتشغيل القاطع غير المبطن، يجب ضبط الطابعة على وضع **Linerless Cut (القطع غير المبطن)** ووسائط **Continuous (Continuous) (مستمرة)**.
طول الملصق المطبوع يجب أن يطابق طول الملصق المُكوّن.	خيار القاطع غير المبطن يدعم منطقة بدون طباعة (أمر SGD: `media.linerless_offset`)، بما يُزيد من طول الملصق إذا كانت القيمة العلوية (أمر ZPL: ^LT) للملصق موجبة.	عيّن القيمة العلوية (^LT) للملصق إلى صفر إذا كنت لا تريد زيادة طول الملصق. المثال أ (زيادة طول الملصق المطبوع): تعيين القيمة العلوية للملصق على 61 للطابعة بدقة 203 نقاط في البوصة • طول الملصق = 609 • القيمة العلوية للملصق = 61 • طول الملصق المطبوع (بالنقاط) = 609 + 61 = 669 • طول الملصق المطبوع (بالبوصة) = 3 + 0.3 = 3.3 بوصات • طول الملصق المطبوع (بالملم) = 76 + 7.6 = 83.6 ملم المثال ب (نفس طول الملصق المطبوع): تعيين القيمة العلوية للملصق على 0 للطابعة بدقة 203 نقاط في البوصة • طول الملصق = 609 • القيمة العلوية للملصق = 0 • طول الملصق المطبوع (بالنقاط) = 609 + 0 = 609 • طول الملصق المطبوع (بالبوصة) = 3 + 0 = 3 بوصات • طول الملصق المطبوع (بالملم) = 76 + 0 = 76 ملم
أول ملصق مطبوع أطول من الملصقات اللاحقة.	إعدادات **System (النظام) > Settings (الإعدادات) > Power Up Action (Power Up Action) (إجراء بدء التشغيل)** و **System (النظام) > Settings (الإعدادات) > Head Close Action (Head Close Action) (إجراء إغلاق الرأس)** يؤثر على طول الملصق الأول.	غيّر الإعداد إلى **No Motion (لا توجد حركة)** للحفاظ على طول الملصق الأول بنفس طول الملصقات اللاحقة.

<table>
<tr><th>المشكلة</th><th>السبب المحتمل</th><th>الحل الموصى به</th></tr>
<tr><td>أخطاء متكررة في الورق في أثناء الطباعة أو التغذية.</td><td>استخدام صفر أو قيم صغيرة أخرى لأمر الإزاحة غير الخطية (أمر SGD: <code>media.linerless_offset</code>) يزيد من احتمالية انحشار الورق.</td><td>عندما يكون ذلك ممكنًا، استخدم القيمة الافتراضية لـ <code>media.linerless_offset</code>، بناءً على دقة النقطة في البوصة للطابعة.
<table>
<tr><th></th><th>الحد الأدنى</th><th>الإعداد الافتراضي (0.3 بوصة.)</th><th>الحد الاقصى (0.375 بوصة.)</th></tr>
<tr><td>203 نقاط لكل بوصة</td><td>0</td><td>61</td><td>76</td></tr>
<tr><td>300 نقطة لكل بوصة</td><td>0</td><td>90</td><td>113</td></tr>
<tr><td>600 نقطة لكل بوصة</td><td>0</td><td>180</td><td>225</td></tr>
</table></td></tr>
<tr><td>خطأ في الورق</td><td>الوسائط ملتفة على الأسطوانة الدوارة.</td><td>**تنبيه—تلف المنتج:** لتجنب إتلاف بكرة الأسطوانة، لا تقطع عند أو تخدش سطح الأسطوانة.

افتح رأس الطباعة.
استخدم مفك براغي مسطح الشفرة لتدوير بكرة الأسطوانة للخلف لتحرير أي وسائط محتجزة.

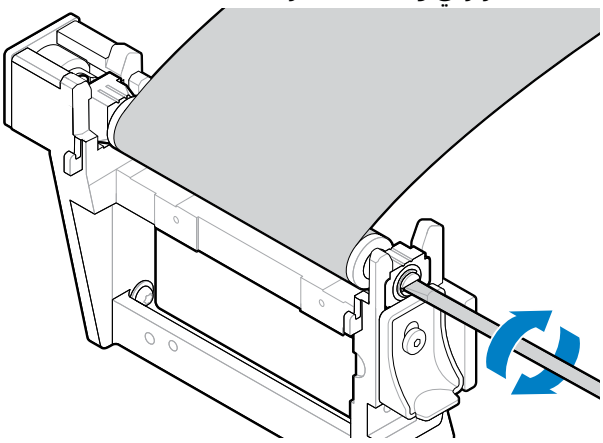

إذا كانت الوسائط عالقة في نفسها ولا يمكن تحريرها بسهولة، فأخرج بكرة الأسطوانة من الطابعة، وأزل الوسائط العالقة بعناية.

لا تستخدم أي مذيبات أو منظفات للمساعدة في إزالة الوسائط.

استبدل بكرة الأسطوانة عند إزالة الوسائط العالقة منها.
قم بقص حافة مستقيمة على الوسائط غير التالفة وتحميل الوسائط عبر القاطع.
أغلق رأس الطباعة.
إذا استمرت المشكلة، فتأكد من تحميل الوسائط بشكل صحيح ومن خلو بكرة الأسطوانة من المخلفات.
إذا لم يزل أداء القاطع غير مرضٍ، فتواصل مع فني صيانة معتمد للحصول على المساعدة.
</td></tr>
</table>

المشكلة	السبب المحتمل	الحل الموصى به
	الوسائط بها انحشار طيات مروحية أو بنمط الأكورديون (تجعد) بين بكرة الأسطوانة والقاطع.	**تنبيه—تلف المنتج:** لتجنب إتلاف بكرة الأسطوانة، لا تقطع عند أو تخدش سطح الأسطوانة. **1.** افتح رأس الطباعة. **2.** تحقق من عدم وجود أي وسائط محشورة بين بكرة الأسطوانة والقاطع وقم بإزالتها. عند الضرورة، استخدم مفك براغي مسطح الشفرة لتدوير بكرة الأسطوانة للخلف لتحرير أي وسائط محتجزة. 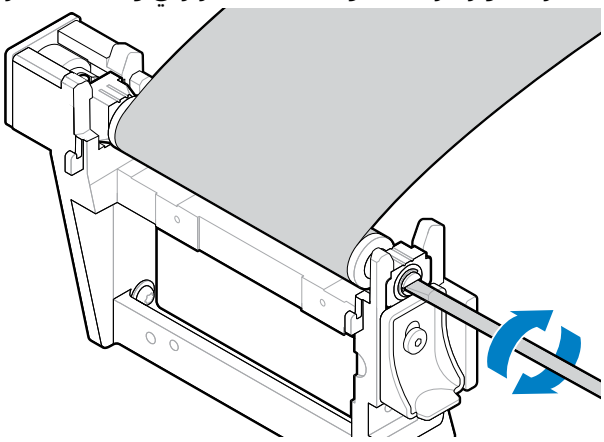 **3.** قم بقص حافة مستقيمة على الوسائط غير التالفة وتحميل الوسائط عبر القاطع. **4.** أغلق رأس الطباعة. **5.** تأكد من ضبط الطابعة على وضع **Linerless cut (القطع غير المبطن)**. يمكن أن يتسبب وجود إعداد خاطئ في حدوث هذه المشكلة.

المشكلة	السبب المحتمل	الحل الموصى به
	انحرفت الوسائط إلى اليمين، لذلك لا يمكن لمستشعر أخذ الملصقات اكتشافها.	**1.** تأكد من أن الحافة الداخلية للوسائط موجودة بالكامل تحت مستشعر أخذ الملصقات (1). إذا لم يكن الأمر كذلك، فافتح رأس الطباعة، وتحقق من أن لفة الوسائط موضوعة بشكل صحيح على حامل الإمداد بالوسائط، واضبط الوسائط للداخل على طول المسار بأكمله. 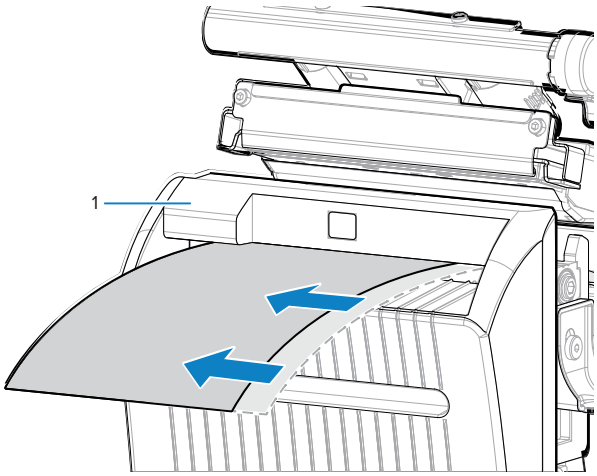 **2.** تحقق من موجهات الوسائط للتأكد من أنها تلامس حافة الوسائط. 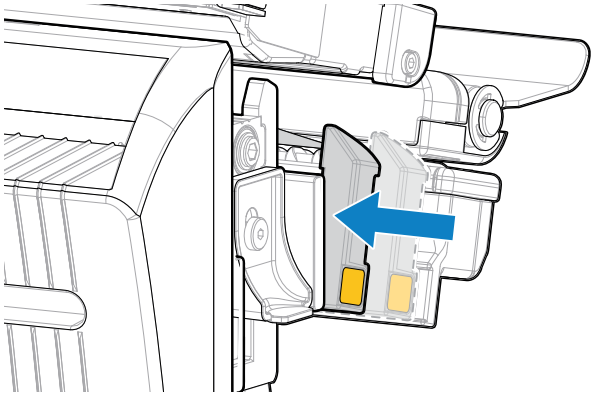 **3.** أغلق رأس الطباعة.
	لا يتم تحميل الوسائط عبر القاطع.	قم بتحميل الوسائط عبر القاطع.

المشكلة	السبب المحتمل	الحل الموصى به
خطأ في القاطع	مجموعة القاطع مفتوحة.	**1.** اضغط على المربع الذهبي الموجود في مقدمة القاطع لتثبيت الجزء العلوي من القاطع في مكانه. 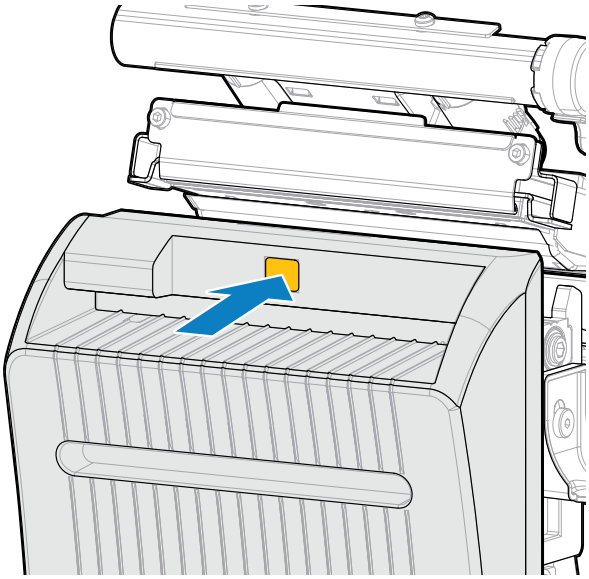 **2.** افتح رأس الطباعة وأغلقه لإزالة الخطأ. **3.** اضغط على **PAUSE (إيقاف مؤقت)** لتمكين الطباعة.

المشكلة	السبب المحتمل	الحل الموصى به
	قد يسقط الحطام وبقايا الوسائط خلف القاطع ويسد مستشعر إغلاق القاطع.	**1.** اضغط لأسفل على ذراع تحرير القاطع، ثم أدر القاطع للأمام. 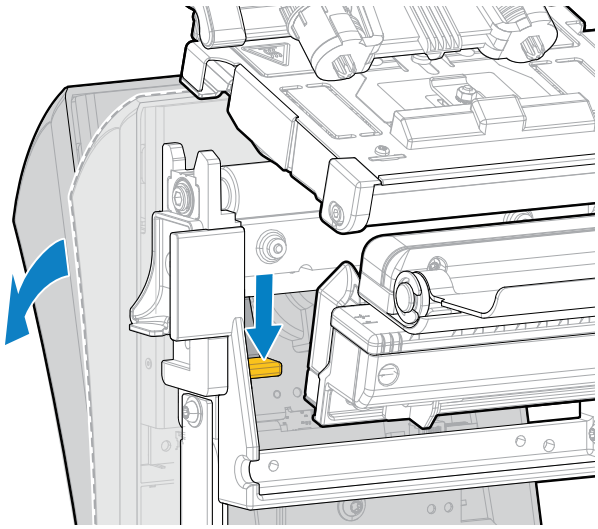 **2.** نظف أي حطام يسد مستشعر إغلاق القاطع. يمكنك أن تحاول إزالة الحطام برفق باستخدام أداة كحت بلاستيكية (غير معدنية). 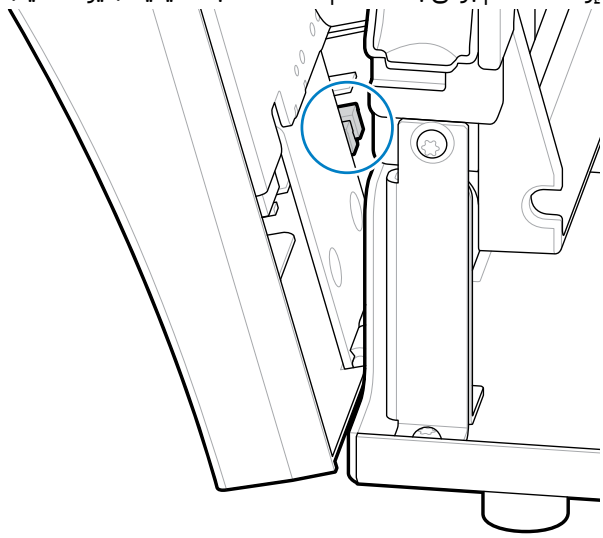 **3.** أزل القاطع من الطابعة للوصول إلى المستشعر والحطام. **4.** بعد أن يتم مسح المستشعر، أعد تثبيت القاطع وقم بتثبيته في مكانه. **5.** افتح رأس الطباعة وأغلقه لإزالة الخطأ.

مشكلات RFID

المشكلة	السبب المحتمل	الحل الموصى به
تتوقف الطابعة عند طبقة RFID الداخلية.	عايرت الطابعة طول الملصق حتى طبقة RFID الداخلية فقط بدلًا من المسافة الفاصلة بين الملصقات.	**1.** اضغط على **Menu (القائمة)** > **System (النظام)** > **Settings (الإعدادات)**، ثم حدد FEED (تزويد) لإجراءي Power Up (بدء التشغيل) وHead Close (إغلاق الرأس). **2.** عاير الطابعة يدويًا. راجِع قسم إجراء معايرة المستشعر يدويًا بالصفحة 130.
تبطل الطابعة كل ملصق.	لم تتم معايرة الطابعة للوسائط قيد الاستخدام.	عاير الطابعة يدويًا. راجِع إجراء معايرة المستشعر يدويًا بالصفحة 130).
	أنت تستخدم ملصق RFID مع نوع بطاقات لا تدعمه الطابعة.	تدعم هذه الطابعات ملصقات RFID من الجيل 2 فقط. لمزيد من المعلومات، راجِع دليل برمجة RFID 3، أو اتصل بموزع RFID معتمد لدى Zebra.
	يتعذر على الطابعة الاتصال بقارئ RFID.	**1.** أوقِف تشغيل (**O**) الطابعة. **2.** انتظر 10 ثوانٍ. **3.** شغِّل (**I**) الطابعة. **4.** إذا استمرت المشكلة، فقد يكون قارئ RFID لديك سيئًا، أو قد لا يكون الاتصال محكمًا بين قارئ RFID والطابعة. اتصل بالدعم الفني أو فني صيانة RFID معتمد من Zebra للحصول على المساعدة.
	تداخل ترددات الراديو (RF) من مصدر ترددات راديو آخر.	نفِذ إجراءً واحدًا أو أكثر من الإجراءات الآتية حسب الضرورة: • انقل الطابعة بعيدًا عن قارئي RFID الثابتين أو مصادر ترددات الراديو الأخرى. • تأكد من إغلاق باب الوسائط في كل الأوقات في أثناء برمجة RFID.
	الإعدادات غير صحيحة في برنامج تصميم الملصقات.	تتجاوز إعدادات البرنامج إعدادات الطابعة. تأكد من توافق إعدادات البرنامج مع إعدادات الطابعة.
	أنت تستخدم موضع برمجة غير صحيح، لا سيما إذا كانت البطاقات المستخدمة تقع ضمن حدود مواصفات الطابعة.	نفِذ إجراءً واحدًا أو أكثر من الإجراءات الآتية حسب الضرورة: • تحقق من موضع برمجة RFID أو إعداد موضع البرنامج في برنامج تصميم الملصقات لديك. إذا كان الموضع غير صحيح، فغيِّر الإعداد. • استعد موضع برمجة RFID إلى القيمة الافتراضية. لمزيد من المعلومات، راجِع دليل برمجة RFID 3. للحصول على تفاصيل عن وضع جهاز الإرسال/الاستقبال، انتقل إلى zebra.com/transponders.
	أنت ترسل أوامر ZPL أو SGD خاصة بـ RFID غير صحيحة.	تحقَّق من تنسيقات الملصقات لديك. لمزيد من المعلومات، راجِع دليل برمجة RFID 3.

المشكلة	السبب المحتمل	الحل الموصى به
إنتاجية منخفضة. يتم إبطال كثير من بطاقات RFID في كل لفة.	لا تقع ملصقات RFID ضمن حدود مواصفات الطابعة، ما يعني أن جهاز الإرسال/الاستقبال لا يقع في منطقة يمكن برمجتها بشكل متسق.	تأكد من أن الملصقات توافق مواصفات وضع جهاز الإرسال/الاستقبال لطابعتك. راجِع zebra.com/transponders للحصول على معلومات عن وضع جهاز الإرسال/الاستقبال. لمزيد من المعلومات، راجِع دليل برمجة RFID 3 أو اتصل بموزع RFID معتمد لدى Zebra.
	مستويات طاقة القراءة والكتابة غير صحيحة.	غيِّر مستويات RFID لطاقة القراءة والكتابة. للحصول على إرشادات، راجِع دليل برمجة RFID 3.
	تداخل ترددات الراديو (RF) من مصدر ترددات راديو آخر.	نفِذ إجراءً واحدًا أو أكثر من الإجراءات الآتية حسب الضرورة: • انقل الطابعة بعيدًا عن قارئي RFID الثابتين. • تأكد من إغلاق باب الوسائط في كل الأوقات في أثناء برمجة RFID.
	تستخدم الطابعة إصدارات قديمة من البرنامج الثابت والقارئين.	انتقل إلى zebra.com/firmware للحصول على الإصدار المحدث من البرنامج الثابت.
لا تظهر مَعلمات RFID في وضع الإعداد، ولا تظهر معلومات RFID على ملصق تكوين الطابعة. لا تبطل الطابعة ملصقات RFID التي لم تتم برمجتها بشكل صحيح.	تم إيقاف تشغيل الطابعة (**O**) ثم إعادة تشغيلها (**I**) بسرعة كبيرة جدًا حتى تعذر على قارئ RFID التهيئة بشكل صحيح.	انتظر لمدة 10 ثوانٍ على الأقل بعد إيقاف تشغيل الطابعة قبل إعادة تشغيلها. **1.** أوقِف تشغيل (**O**) الطابعة. **2.** انتظر 10 ثوانٍ. **3.** شغِّل (**I**) الطابعة. **4.** تحقق من مَعلمات RFID في وضع الإعداد، أو من معلومات RFID على ملصق تكوين جديد.
	تم تحميل إصدار غير صحيح من البرنامج الثابت للطابعة على الطابعة.	**1.** تحقق من تحميل الإصدار الصحيح من البرنامج الثابت على طابعتك. لمزيد من المعلومات، راجِع دليل برمجة RFID 3. **2.** نزِّل البرنامج الثابت الصحيح للطابعة إذا لزم الأمر. **3.** إذا استمرت المشكلة، فاتصل بالدعم الفني.
	يتعذر على الطابعة الاتصال بنظام RFID الفرعي.	**1.** أوقِف تشغيل (**O**) الطابعة. **2.** انتظر 10 ثوانٍ. **3.** شغِّل (**I**) الطابعة. **4.** إذا استمرت المشكلة، فقد يكون قارئ RFID لديك سيئًا، أو قد لا يكون الاتصال محكمًا بين قارئ RFID والطابعة. اتصل بالدعم الفني أو بفني صيانة معتمد للحصول على المساعدة.

المشكلة	السبب المحتمل	الحل الموصى به
يومض ضوء DATA (البيانات) لمدة غير محددة بعد محاولة تنزيل البرنامج الثابت للطابعة أو القارئ.	لم ينجح التنزيل. للحصول على نتائج مثالية، أوقف تشغيل الطابعة ثم أعِد تشغيلها قبل تنزيل أي برنامج ثابت.	**1.** أوقِف تشغيل (**O**) الطابعة. **2.** انتظر 10 ثوانٍ. **3.** شغِّل (**I**) الطابعة. **4.** حاول تنزيل البرنامج الثابت مرة أخرى. **5.** إذا استمرت المشكلة، فاتصل بالدعم الفني.

مشكلات الاتصالات

المشكلة	السبب المحتمل	الحل الموصى به
لم يتم التعرف على تنسيقات الملصقات		
تم إرسال تنسيق ملصق إلى الطابعة، لكن لم يتم التعرف عليه. مصباح DATA (البيانات) لا يومض.	معلمات الاتصال غير صحيحة.	تحقق من برنامج تشغيل الطابعة أو إعدادات اتصالات البرامج (إذا كان ذلك منطبقًا) المناسبة لاتصالك. قد تحتاج إلى إعادة تثبيت برنامج تشغيل الطابعة باتباع التعليمات الواردة في قسم توصيل الطابعة بجهاز بالصفحة 13.
تم إرسال تنسيق ملصق إلى الطابعة، لكن لم يتم التعرف عليه. مصباح DATA (البيانات) يومض لكن لا تجري الطباعة.	لا تطابق الحروف البادئة والمحدِّدة المعينة في الطابعة الحروف الموجودة في تنسيق الملصق.	تحقق من الحروف البادئة والمحدِّدة باستخدام أوامر SGD الآتية. عدِّل القيم إذا لزم الأمر. • `U1 getvar ! ""zpl.format_prefix` • `"U1 getvar "zpl.delimiter !`
	يتم إرسال بيانات غير صحيحة إلى الطابعة.	تحقق من إعدادات الاتصالات على الكمبيوتر. تأكد من أنها توافق إعدادات الطابعة.
		إذا استمرت المشكلة، فتحقق من تنسيق الملصق.
	توجد محاكاة نشطة في الطابعة.	تحقق من أن تنسيق الملصق يوافق إعدادات الطابعة.
توقفت طباعة الملصقات بشكل صحيح		
تم إرسال تنسيق ملصق إلى الطابعة. تجري طباعة عدة ملصقات، ثم تتخطى الطابعة الصورة الموجودة على الملصق أو تغيِّر موضعها أو تفوتها أو تشوهها.	إعدادات الاتصال التسلسلي غير صحيحة.	تأكد من توافق إعدادات التحكم في التدفق.
		تحقق من طول كبل الاتصال. راجِع قسم مواصفات واجهات الاتصال بالصفحة 207 لمعرفة المتطلبات.
		تحقق من برنامج تشغيل الطابعة أو إعدادات اتصالات البرامج (إذا كان ذلك منطبقًا).

مشكلات متنوعة

المشكلة	السبب المحتمل	الحل الموصى به
مشكلات في الشاشة		
تعرض شاشة لوحة التحكم لغةً لا أستطيع قراءتها.	تم تغيير مَعلمة اللغة عبر لوحة التحكم أو أمر من البرنامج الثابت.	**1.** على الشاشة الرئيسية، المس **Menu (القائمة)** (الرمز الموجود في الجزء السفلي الأيسر). Menu Wizards Shortcuts **2.** المس أول خيار على الشاشة. **3.** مرِّر عبر خيارات اللغة المندرجة ضمن خيار القائمة هذا. يتم عرض تحديدات هذه المعلمة باللغات الفعلية لتسهيل العثور على واحدة يمكنك قراءتها. **4.** المس اللغة التي تريد عرضها لتحديدها. **5.** المس رمز **Home (الشاشة الرئيسية)** للعودة إلى الشاشة الرئيسية.
ثمة بعض الأحرف أو أجزاء الأحرف الناقصة من الشاشة.	قد تحتاج إلى استبدال الشاشة.	اتصل بفني الصيانة.
لا يتعرف منفذ USB المضيف على جهاز USB		
لا تتعرف الطابعة على جهاز USB، أو لا تقرأ الملفات الموجودة على جهاز USB تم توصيله في منفذ USB المضيف.	تدعم الطابعة حاليًا محركات أقراص USB بسعة تصل إلى 1 تيرابايت فقط.	استخدم محرك أقراص USB بسعة 1 تيرابايت أو أقل.
	قد يتطلب جهاز USB طاقة خارجية خاصة به.	إذا كان جهاز USB الذي تستخدمه يتطلب طاقة خارجية، فتأكد من أنه موصل بمصدر طاقة يعمل.
مَعلمات الطابعة غير معيَّنة على النحو المتوقع		
لم يتم تنفيذ التغييرات التي أُجريت على إعدادات المَعلمات. أو تغيرت بعض المَعلمات بشكل غير متوقع.	أدى أحد إعدادات أو أوامر البرنامج الثابت إلى تعطيل إمكانية تغيير المَعلمة.	تحقق من تنسيقات الملصقات أو إعدادات البرنامج الذي تستخدمه لإرسال التنسيقات إلى الطابعة. إذا لزم الأمر، فراجع دليل برمجة طُرز ZPL وZBI وSet-Do وGet وMirror وWML أو اتصل بفني الصيانة. تتوفر نسخة من الدليل على zebra.com/manuals.
	أدى أحد أوامر تنسيق الملصق إلى إعادة المَعلمة إلى الإعداد السابق.	
عنوان IP يتغير		

المشكلة	السبب المحتمل	الحل الموصى به
تعيد طابعتي تعيين عنوان IP جديد للمقم الطباعة بعد إيقاف تشغيل الطابعة مدة من الوقت.	تتسبب إعدادات الشبكة لديك في قيام الشبكة بإعادة تعيين عنوان IP جديد.	إذا كان تغيير الطابعة لعناوين IP يسبب مشكلات لك، فاتبع هذه الخطوات لتعيين عنوان IP ثابت لها: **1.** تعرف على القيم التي يجب تعيينها لعنوان IP وقناع الشبكة الفرعية والبوابة للمقم الطباعة لديك (سلكي أو لاسلكي أو كلاهما). **2.** غيِّر قيمة بروتوكول IP المناسبة إلى PERMANENT (دائم). **3.** غيِّر قيم عنوان IP وقناع الشبكة الفرعية والبوابة للمقم الطباعة المناسب إلى القيم التي تريد أن تبقى عليها. **4.** أعد تعيين الشبكة عن طريق لمس **Menu (قائمة)** > **Connections (اتصالات)** > **Networks (الشبكة)** > **Reset Network (إعادة تعيين الشبكة)** ثم المس علامة الاختيار لحفظ التغييرات.
لا يمكنني الاتصال عبر الاتصالات السلكية أو اللاسلكية		
لقد قمتُ بإدخال عنوان IP لاسلكي وشبكة فرعية وبوابة يدويًا على الطابعة، لكنها لا تتصل بشبكتي السلكية أو اللاسلكية.	تجب إعادة تعيين شبكة الطابعة بعد تغيير القيم.	أعد تعيين الشبكة عن طريق لمس **Menu (قائمة)** > **Connections (اتصالات)** > **Networks (الشبكة)** > **Reset Network (إعادة تعيين الشبكة)** ثم المس علامة الاختيار لحفظ التغييرات.
	لم يتم تحديد قيمة ESSID.	**1.** بالنسبة إلى الاتصال اللاسلكي، حدد قيمة ESSID التي تطابق القيمة التي يستخدمها الموجِّه اللاسلكي لديك باستخدام أمر Set/Get/Do الآتي: `"U1 setvar "wlan.essid" "value !` وفيه تكون "value" هي ESSID (يُطلق عليه أحيانًا SSID للشبكة) الخاصة بالموجِّه لديك. يمكنك أن تبحث في الجهة الخلفية من الموجِّه على ملصق يحتوي على معلومات الموجِّه الافتراضية. **ملاحظة:** إذا تم تغيير المعلومات عن الإعدادات الافتراضية، فاسأل مسؤول الشبكة لمعرفة قيمة ESSID التي يجب استخدامها. **2.** في حالة استمرار عدم اتصال الطابعة، فأعد تعيين الشبكة عن طريق لمس **Menu (قائمة)** > **Connections (اتصالات)** > **Networks (الشبكة)** > **Reset Network (إعادة تعيين الشبكة)** ثم المس علامة الاختيار لحفظ التغييرات، ثم أعد تشغيل الطابعة.
	لم يتم تحديد قيمة ESSID أو قيم أخرى بشكل صحيح.	**1.** اطبع ملصق تكوين الشبكة وتحقق من أن القيم المحددة صحيحة. **2.** أجرِ التصحيحات حسب الضرورة. **3.** أعد تعيين الشبكة عن طريق لمس **Menu (قائمة)** > **Connections (اتصالات)** > **Networks (الشبكة)** > **Reset Network (إعادة تعيين الشبكة)** ثم المس علامة الاختيار لحفظ التغييرات.

المشكلة	السبب المحتمل	الحل الموصى به
مشكلات المعايرة		
تتعذر المعايرة التلقائية.	تم تحميل الوسائط أو الشريط بشكل غير صحيح.	تأكد من تحميل الوسائط والشريط بشكل صحيح. راجِع قسمَي تحميل الشريط بالصفحة 72 وتحميل الوسائط بالصفحة 35.
	يتعذر على المستشعرات اكتشاف الوسائط أو الشريط.	قم بمعايرة الطابعة. راجع معايرة مستشعرات الشريط والوسائط بالصفحة 128.
	المستشعرات متسخة أو موضوعة بطريقة غير صحيحة.	تأكد من نظافة المستشعرات ومن وضعها بطريقة صحيحة.
	تم تعيين نوع الوسائط بشكل غير صحيح.	عيِّن الطابعة على نوع الوسائط الصحيح (الوسائط ذات الفجوات/الحزوز، أو المتصلة، أو ذات العلامات).
يتم التعامل مع الملصقات غير المتصلة كأنها ملصقات متصلة.	لم تتم معايرة الطابعة للوسائط قيد الاستخدام.	قم بمعايرة الطابعة. راجع معايرة مستشعرات الشريط والوسائط بالصفحة 128.
	تم تكوين الطابعة للوسائط المتصلة.	عيِّن الطابعة على نوع الوسائط الصحيح (الوسائط ذات الفجوات/الحزوز، أو المتصلة، أو ذات العلامات).
يتم قفل الطابعة		
كل أضواء المؤشرات مضاءة، ولا يظهر شيء على الشاشة، والطابعة مقفلة.	عطل كهربائي داخلي أو تعطل في البرنامج الثابت.	أوقف تشغيل الطابعة ثم أعِد تشغيلها. إذا استمرت المشكلة، فاتصل بفني الصيانة.
يتم قفل الطابعة في أثناء بدء تشغيلها.	عطل في اللوحة الأم الرئيسية.	

صيانة الطابعة

إذا واجهتك مشكلة في استخدام الطابعة، فاتصل بقسم الدعم الفني أو دعم الأنظمة في منشأتك. إذا كانت ثمة مشكلة في الطابعة، فسيتواصلون مع مركز دعم العملاء العالمي في Zebra على zebra.com/support.

اجمع المعلومات الآتية قبل الاتصال بمركز دعم العملاء العالمي في Zebra:

- الرقم التسلسلي للوحدة
- رقم الطراز أو اسم المنتج
- رقم إصدار البرنامج الثابت

تستجيب Zebra للطلبات عبر البريد الإلكتروني أو الهاتف أو الفاكس في غضون الإطار الزمني المحدد في اتفاقيات الصيانة. إذا تعذر حل مشكلتك في مركز دعم العملاء العالمي في Zebra، فقد تحتاج إلى إرجاع جهازك لتتم صيانته، وسيتم إعطاؤك توجيهات محددة.

إذا اشتريت منتجك من أحد شركاء أعمال Zebra، فيُرجى الاتصال بشريك الأعمال هذا للحصول على الدعم.

شحن الطابعة

إذا كان عليك شحن الطابعة:

1. أوقف تشغيل (**O**) الطابعة، وافصل كل الكبلات.
2. أزِل أي وسائط أو أشرطة أو أشياء غير مثبتة من داخل الطابعة.
3. أغلق رأس الطباعة.
4. احزم الطابعة بعناية في الحاوية الأصلية أو في حاوية بديلة مناسبة لتجنب تعرضها للتلف في أثناء النقل.

   يمكن شراء حاوية شحن من Zebra إذا تم فقدان العبوة الأصلية أو تلفها.

هام: لا تتحمل Zebra مسؤولية أي أضرار تحدث في أثناء الشحن إذا لم تُستخدم حاوية شحن معتمدة. قد يؤدي شحن الوحدات بشكل غير صحيح إلى إبطال الضمان.

استخدام منفذ USB مضيف اختياري وميزة Print Touch

ستساعدك التمارين المقدمة هنا على تعلم كيفية استخدام منفذ USB مضيف اختياري وميزة Print Touch في الطابعة مع جهاز يعمل بنظام ™Android مزوَّد بتقنية الاتصال بالحقل القريب (NFC) (مثل الهاتف الذكي أو الجهاز اللوحي).

يتم إدراج بعض أوامر SGD بوصفها جزءًا من هذه التمارين للمستخدمين المتقدمين.

العناصر المطلوبة للتمارين

لإجراء التمارين المذكورة في هذا المستند، ستحتاج إلى:

- محرك أقراص USB محمول بسعة تصل إلى 1 تيرابايت

ملاحظة: لن تتعرف الطابعة على محركات الأقراص التي تزيد سعتها على 1 تيرابايت.

- لوحة مفاتيح USB.
- الملفات المختلفة المدرجة في ملفات لإكمال التمارين.
- تطبيق Zebra Utilities المجاني لهاتفك الذكي (ابحث عن Zebra Technologies في متجر Google Play).

ملفات لإكمال التمارين

تتوفر معظم الملفات التي تحتاج إليها لإكمال التمارين المذكورة في هذه الأقسام على zebra.com في شكل ملف بتنسيق ZIP. موجود هنا. انسخ هذه الملفات إلى الكمبيوتر قبل بدء التمارين. يتم عرض محتويات الملفات حيثما أمكن. لا يتم تضمين محتويات الملفات التي تتضمن محتوى مشفرًا، أي لا يمكن عرضه في شكل نص أو صورة.

الملف 1: ZEBRA.BMP

الملف 2: SAMPLELABEL.TXT

يطبع تنسيق الملصق البسيط هذا شعار Zebra وسطرًا نصيًا في نهاية تمرين الطباعة المعكوسة.

```
XA^
^FO100,75^XGE:zebra.bmp^FS
^FO100,475^A0N,50,50^FDMirror from USB Completed^FS
^XZ
```

الملف 3: LOGO.ZPL

الملف 4: USBSTOREDFILE.ZPL

يطبع تنسيق الملصق هذا صورة ونصًا. سيتم تخزين هذا الملف على جهاز ذاكرة USB على مستوى الجذر حتى يمكن طباعته.

```
CT~~CD,~CC^~CT~
^XA~TA012~JSN^LT0^LH0,0^JMA^PR4,4~SD15^LRN^CI0^XZ
~DG000.GRF,07680,024,,[image data]
^XA
^LS0
^SL0
^BY3,3,91^FT35,250^BCN,,Y,N^FC%,{,#^FD%d/%m/%Y^FS
^FT608,325^XG000.GRF,1,1^FS
^FT26,75^A0N,28,28^FH\^FDThis label was printed from a format stored^FS
^FT26,125^A0N,28,28^FH\^FDon a USB Flash Memory drive. ^FS
^BY3,3,90^FT33,425^BCN,,Y,N
^FD>:Zebra Technologies^FS
^PQ1,0,1,Y^XZ
^XA^ID000.GRF^FS^XZ
```

الملف 5: VLS_BONKGRF.ZPL

هذا الملف مضمن في ملف ZIP. الموجود هنا.

الملف 6: VLS_EIFFEL.ZPL

هذا الملف مضمن في ملف ZIP. الموجود هنا.

الملف 7: KEYBOARDINPUT.ZPL

يقوم تنسيق الملصق هذا -المستخدَم في تمرين إدخال لوحة مفاتيح USB- بما يأتي:

- إنشاء رمز شريطي يحتوي على التاريخ الحالي، استنادًا إلى إعداد ساعة الوقت الفعلي (RTC)
- طباعة صورة شعار Zebra
- طباعة نص ثابت
- ^FN يطالبك بإدخال اسمك، وتطبع الطابعة ما أدخلته

```
^XA
^CI28
^BY2,3,91^FT38,184^BCN,,Y,N^FC%,{,#^FD%d/%m/%Y^FS
^FO385,75^XGE:zebra.bmp^FS
^FT40,70^A0N,28,28^FH\^FDThis label was printed using a keyboard input. ^FS
^FT35,260^A0N,28,28^FH\^FDThis label was printed by:^FS
^FT33,319^A0N,28,28^FN1"Enter Name"^FS
^XZ
```

الملف 8: SMARTDEVINPUT.ZPL

إن تنسيق الملصق هذا هو نفسه تنسيق الملصق السابق، مع اختلاف النص فقط. يُستخدم هذا التنسيق لتمرين إدخال الجهاز الذكي.

```
^XA
^CI28
^BY2,3,91^FT38,184^BCN,,Y,N^FC%,{,#^FD%d/%m/%Y^FS
^FO385,75^XGE:zebra.bmp^FS
^FT40,70^A0N,28,28^FH\^FDThis label was printed using a smart device input.
^FS
^FT35,260^A0N,28,28^FH\^FDThis label was printed by:^FS
^FT33,319^A0N,28,28^FN1"Enter Name"^FS
^XZ
```

الملف 9: ملف البرنامج الثابت

قد ترغب في تنزيل ملف برنامج ثابت لطابعتك، ونسخه إلى الكمبيوتر لاستخدامه في أثناء التمارين. يمكنك تجاهل هذا الإجراء إذا أردت.

يمكنك تنزيل أحدث إصدار لملف البرنامج الثابت من zebra.com/firmware.

منفذ USB المضيف

قد تأتي طابعتك مزوَّدة بمنفذ USB مضيف أو منفذَين في اللوحة الأمامية. يتيح لك منفذ USB المضيف توصيل أجهزة USB مثل لوحة المفاتيح أو الماسح الضوئي أو محرك أقراص USB المحمول بالطابعة. ستساعدك التمارين الواردة في هذا القسم على تعلم كيفية إجراء المطابقة عبر USB، وكيفية نقل الملفات من الطابعة وإليها، وكيفية توفير المعلومات التي تُطلب منك ثم طباعة ملصق باستخدام هذه المعلومات.

هام: عند استخدام منفذ USB مضيف، تجب تسمية الملفات بحروف أبجدية رقمية فقط (A، a، B، b، C، c،...، 0، 1، 2، 3،...) يتراوح عددها بين حرف واحد و16 حرفًا. لا تستخدم الحروف الآسيوية أو الحروف السيريلية أو الحروف المُشكَّلة في أسماء الملفات.

ملاحظة: قد لا تعمل بعض الوظائف كما ينبغي إذا تضمن اسم الملف شرطات سفلية. استخدم النقاط بدلًا منها.

تمرين 1: نسخ الملفات إلى محرك أقراص USB محمول وإجراء المطابقة عبر USB

1. على محرك أقراص USB المحمول، أنشئ ما يأتي:

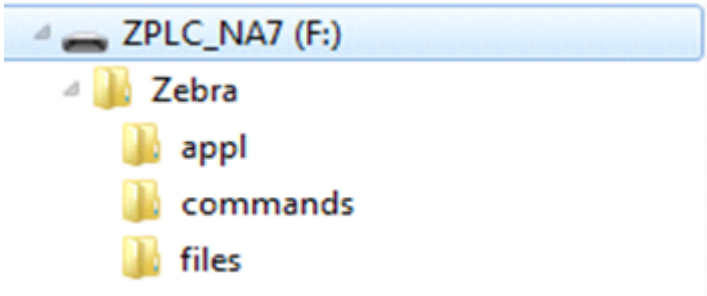

- مجلد باسم `Zebra`
- ثلاثة مجلدات فرعية في هذا المجلد باسم:
  - `appl`
  - `commands`
  - `files`

2. في مجلد `/appl`، ضع نسخة من أحدث برنامج ثابت لطابعتك.
3. في مجلد `/files`، ضع الملف الآتي:

   الملف 1: ZEBRA.BMP بالصفحة 194
4. في مجلد `/commands`، ضع الملفات الآتية:
   - الملف 2: SAMPLELABEL.TXT بالصفحة 194
   - الملف 3: LOGO.ZPL بالصفحة 194
5. أدخِل محرك أقراص USB المحمول في منفذ USB مضيف في الجزء الأمامي من الطابعة.

6. راقب لوحة التحكم وانتظر.

يجب أن يحدث ما يأتي:

- إذا كان البرنامج الثابت الموجود على محرك أقراص USB المحمول مختلفًا عن البرنامج الموجود في الطابعة، فسيتم تنزيل البرنامج الثابت على الطابعة. ستتم بعد ذلك إعادة تشغيل الطابعة وطباعة ملصق تكوين للطابعة. (إذا لم يوجد برنامج ثابت على محرك أقراص USB المحمول، أو إذا كان إصدار البرنامج الثابت هو نفسه، فستتخطى الطابعة هذا الإجراء).
- ستنزل الطابعة الملفات الموجودة في مجلد `files/` وتعرض لمدة وجيزة أسماء الملفات التي يتم تنزيلها على الشاشة.
- ستنفذ الطابعة أي ملفات موجودة في مجلد `commands/`.
- ستتم إعادة تشغيل الطابعة ثم ستظهر هذه الرسالة: `MIRROR PROCESSING FINISHED`

7. أزِل محرك أقراص USB المحمول من الطابعة.

معلومات المستخدم المتقدمة	
راجِع دليل برمجة Zebra لمزيد من المعلومات عن هذه الأوامر.	
لتمكين/تعطيل المطابقة:	`! "U1 setvar "usb.mirror.enable" "value"` القيم: `"on"` أو `"off"`
لتمكين/تعطيل المطابقة التلقائية التي تحدث عند إدخال محرك أقراص USB محمول في منفذ USB المضيف:	`! "U1 setvar "usb.mirror.auto" "value"` القيم: `"on"` أو `"off"`
لتحديد عدد مرات تكرار عملية المطابقة إذا فشلت:	`! "U1 setvar "usb.mirror.error_retry" "value"` القيم: `0` إلى `65535`
لتغيير المسار إلى الموقع الذي يتم استرداد ملفات المطابقة منه في جهاز USB:	`! "U1 setvar "usb.mirror.appl_path" "new_path"` الافتراضي: `"zebra/appl"`
لتغيير المسار إلى الموقع الذي يتم استرداد ملفات المطابقة منه في الطابعة:	`! "U1 setvar "usb.host.lock_out" "value"` الافتراضي: `"zebra"`
لتمكين/تعطيل القدرة على استخدام منفذ USB:	`! "U1 setvar "usb.host.lock_out" "value"` القيم: `"on"` أو `"off"`

تمرين 2: طباعة تنسيق ملصق من محرك أقراص USB محمول

يتيح لك خيار Print USB File (طباعة ملف USB) طباعة الملفات من جهاز تخزين USB كبير السعة، مثل محرك أقراص USB المحمول. يمكن طباعة الملفات القابلة للطباعة (بتنسيق `#.ZPL` و`#.XML`) فقط من جهاز تخزين USB كبير السعة، ويجب أن تكون الملفات موجودة على مستوى الجذر وليس في دليل.

1. انسخ الملفات الآتية إلى محرك أقراص USB المحمول لديك:

- `194 ####### USBSTOREDFILE.ZPL :4 #####`
- `194 ####### VLS_BONKGRF.ZPL :5 #####`
- `194 ####### VLS_EIFFEL.ZPL :6 #####`

2. أدخِل محرك أقراص USB المحمول في منفذ USB مضيف في الجزء الأمامي من الطابعة.

3. التواصل **Menu (قائمة)** > **Storage (التخزين)** > **Print: From USB** > **USB (USB) (طباعة: من USB)**.

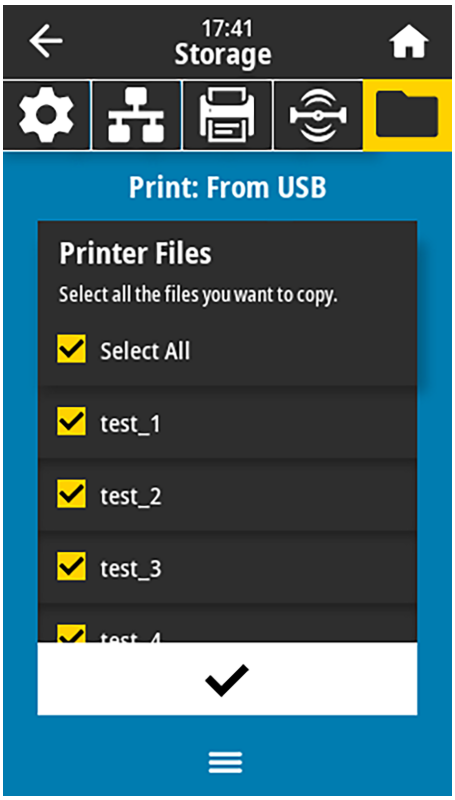

تقوم الطابعة بتحميل أي ملفات قابلة للتنفيذ ومعالجتها. يتم سرد الملفات المتاحة. يتوفر خيار **SELECT ALL (تحديد الكل)** لطباعة كل الملفات الموجودة على محرك أقراص USB المحمول.

4. حدد `USBSTORDFILE.zpl`.

5. المس علامة التحقق لنسخ الملفات.

وسيُطبع الملصق.

تمرين 3: نسخ الملفات من/إلى محرك أقراص USB محمول

يتيح لك خيار Copy USB File (نسخ ملف USB) نسخ الملفات من جهاز تخزين USB كبير السعة إلى محرك الأقراص E: ذي الذاكرة المحمولة في الطابعة.

1. انسخ الملفات الآتية إلى الدليل الجذر لمحرك أقراص USB المحمول.

- `195 ####### KEYBOARDINPUT.ZPL :7 #####`
- `195 ####### SMARTDEVINPUT.ZPL :8 #####`

ملاحظة: لا تضع هذه الملفات في مجلد فرعي.

2. أدخِل محرك أقراص USB المحمول في منفذ USB مضيف في الجزء الأمامي من الطابعة.

3. اضغط على **Menu (القائمة)** > **Storage (التخزين)** > **Copy** > **USB (نسخ): Files to Printer (الملفات إلى الطابعة)**.

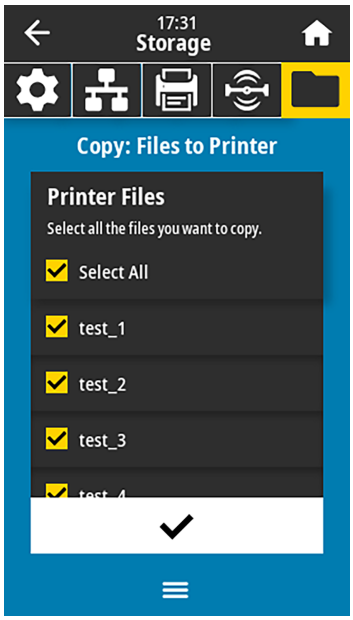

تُحمِّل الطابعة أي ملفات قابلة للتنفيذ وتعالجها. يتم إدراج الملفات المتوفرة. (يمكنك استخدام **Select All (تحديد الكل)** -إن رغبت- لنسخ كل الملفات المتوفرة من محرك أقراص USB المحمول).

4. حدد الملفات `STOREFMT.ZPL` و`STOREFMTM1.ZPL`.

5. المس علامة التحقق لنسخ الملفات.

تخزِّن الطابعة الملفات في ذاكرة `E:`.

6. أزِل محرك أقراص USB المحمول من منفذ USB المضيف.

يمكنك الآن نسخ هذه الملفات من الطابعة إلى محرك أقراص USB محمول من خلال الضغط على **Menu (القائمة)** > **Storage (التخزين)** > **Copy** > **USB (نسخ): Files to USB (الملفات إلى USB)**.

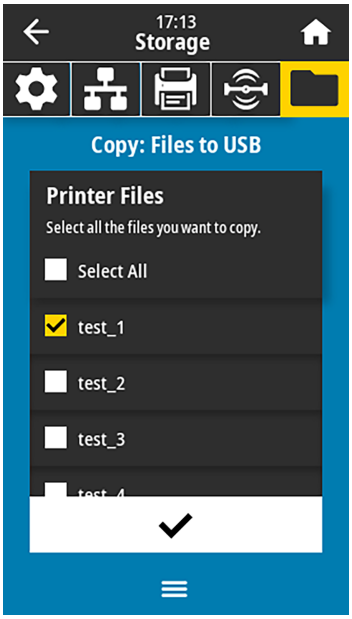

يتوفر خيار **SELECT ALL (تحديد الكل)** لتخزين كل الملفات المتوفرة من الطابعة إلى محرك أقراص USB المحمول. ستجرى معالجة لاحقة لأي ملف . ZPL يتم نسخه حتى تصبح محتويات الملف ملائمة لإرسالها إلى طابعة للتنفيذ العادي.

تمرين 4: إدخال بيانات لملف مخزن باستخدام لوحة مفاتيح USB وطباعة ملصق

تتيح لك ميزة Print Station (محطة الطباعة) استخدام جهاز USB بواجهة مستخدم بشري (HID)، مثل لوحة مفاتيح أو جهاز مسح ضوئي للرموز الشريطية، لإدخال بيانات حقل ^FN في قالب ملف بتنسيق * . ZPL.

1. بعد أداء تمرين 3: نسخ الملفات من/إلى محرك أقراص USB محمول بالصفحة 198، صِل لوحة مفاتيح USB بمنفذ USB مضيف.
2. اضغط على **Menu (القائمة)** > **Print (طباعة)** > **Print Station (محطة الطباعة)**.

تُحمِّل الطابعة أي ملفات قابلة للتنفيذ وتعالجها. يتم إدراج الملفات المتوفرة.

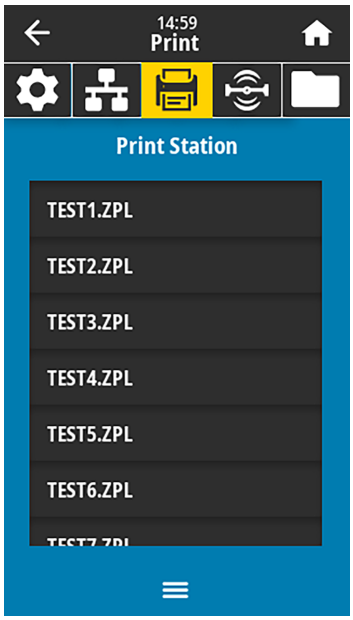

3. حدد الملف KEYBOARDINPUT.ZPL.

ستتمكن الطابعة من الوصول إلى الملف، وستطلب منك المعلومات الموجودة في حقول ^FN في الملف. في هذه الحالة، ستطلب منك إدخال اسمك.

4. اكتب اسمك على لوحة المفاتيح، ثم اضغط على **<ENTER> (إدخال)**.

تطلب الطابعة تحديد عدد الملصقات المطلوب طباعتها.

5. حدد كمية الملصقات المطلوبة، ثم اضغط على **<ENTER> (إدخال)** مرة أخرى.

سيُطبع العدد المحدد من الملصقات، مع وجود اسمك في الحقول المناسبة.

ميزة Print Touch/الاتصال بالحقل القريب (NFC)

تتيح لك ميزة Print Touch من Zebra ملامسة جهاز يعمل بنظام ™Android مزوَّد بتقنية الاتصال بالحقل القريب (NFC) (مثل الهاتف الذكي أو الجهاز اللوحي) بشعار NFC الظاهر على الطابعة لإقران الجهاز بالطابعة. تسمح لك هذه الإمكانية باستخدام جهازك لتوفير المعلومات التي تتم مطالبتك بها ثم طباعة ملصق باستخدام تلك المعلومات.

هام: قد لا تدعم بعض الأجهزة الاتصال بالحقل القريب (NFC) مع الطابعة حتى تغيِّر إعداداتها. إذا واجهت صعوبات، فاستشر موفر الخدمة أو الشركة المصنعة لجهازك الذكي لمزيد من المعلومات.

الشكل 12 موقع شعار NFC

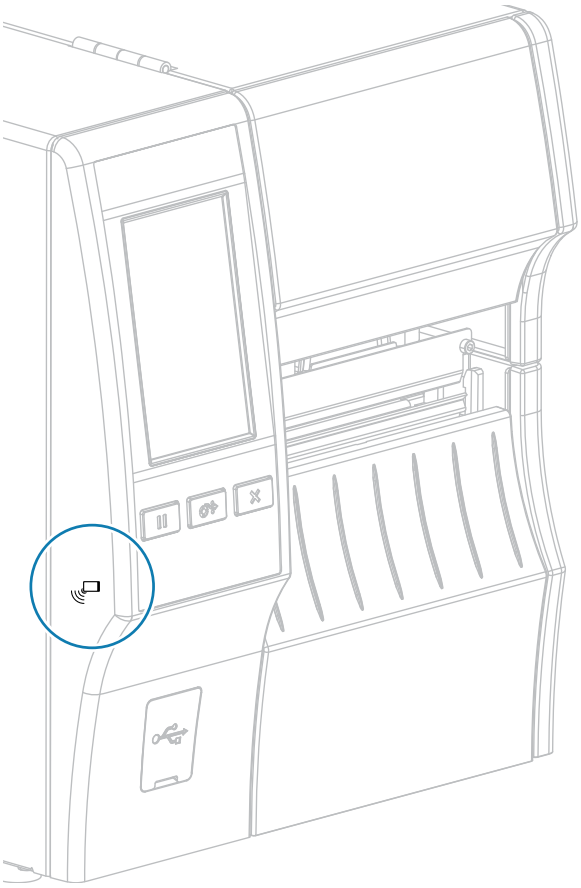

تمرين 5: إدخال بيانات لملف مخزن باستخدام جهاز وطباعة ملصق

قد تختلف الخطوات الواردة في هذا التمرين إلى حد ما بناءً على:

- جهازك (الهاتف أو الجهاز اللوحي)
- موفر الخدمة
- ما إذا كان تطبيق Zebra Utilities المجاني مثبتًا على جهازك أم لا

راجِع دليل مستخدم بلوتوث في Zebra للحصول على تعليمات محددة لتكوين طابعتك لاستخدام واجهة بلوتوث. تتوفر نسخة من هذا الدليل على zebra.com/manuals.

1. انسخ ملف `SMARTDEVINPUT.ZPL` إلى جهازك.

2. إذا لم يكن تطبيق Zebra Utilities مثبتًا على جهازك، فانتقل إلى متجر التطبيقات المخصص لجهازك، وابحث عن تطبيق Zebra Setup Utilities وثبته.

3. إذا كان هاتفك يدعم الاتصال بالحقل القريب (NFC)، فأقرن جهازك بالطابعة عن طريق حَمل الجهاز إلى جانب رمز الاتصال بالحقل القريب (NFC) الظاهر على الطابعة. وإلا فعليك الإقران باستخدام إعدادات بلوتوث على جهازك.

a) إذا لزم الأمر، فاطلع على معلومات بلوتوث المتعلقة بطابعتك باستخدام جهازك. للحصول على تعليمات، راجِع مستندات الشركة المصنعة لجهازك.

b) إذا لزم الأمر، فحدد الرقم التسلسلي لطابعة Zebra لإقرانها بالجهاز.

c) بعد أن تكتشف الطابعة جهازك، قد تطالبك الطابعة بقبول الإقران أو رفضه. إذا لزم الأمر، فاضغط على **ACCEPT (قبول)**. سيتم إقران بعض الأجهزة بالطابعة من دون هذه المطالبة.

يتم إقران الطابعة بجهازك.

4. ابدأ تشغيل تطبيق Zebra Utilities على جهازك.

تظهر القائمة الرئيسية لتطبيق Zebra Utilities.

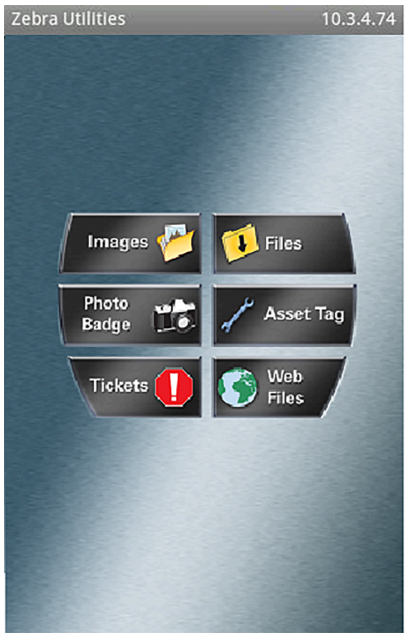

5. اضغط على **Available Files (الملفات المتوفرة)**.

يحصل الجهاز الذكي على البيانات من الطابعة ويعرضها.

ملاحظة: قد تستغرق عملية استرداد البيانات هذه دقيقة أو أكثر حتى تكتمل.

6. مرِّر عبر التنسيقات المعروضة وحدد `SMARTDEVINPUT.ZPL`.

استنادًا إلى حقل `FN^` في تنسيق الملصق، سيطالبك الجهاز بتحديد اسمك.

7. أدخِل اسمك في المطالبة.
8. غيِّر كمية الملصقات المطلوب طباعتها، إذا رغبت في ذلك.
9. اضغط على **Send to Printer (إرسال إلى الطابعة)** لطباعة الملصق.

المواصفات

يدرج هذا القسم مواصفات الطابعة العامة ومواصفات الطباعة ومواصفات الشريط ومواصفات الوسائط.

المواصفات العامة

		ZT411	ZT421
الارتفاع*		325 مم (12.8 بوصة)	325 مم (12.8 بوصة)
العرض		274 مم (10.8 بوصات)	335 مم (13.2 بوصة)
العمق*		500 مم (19.7 بوصة)	500 مم (19.7 بوصة)
الوزن		16 كجم (36 رطلًا)	18 كجم (40 رطلًا)
درجة الحرارة	التشغيل	النقل الحراري: من 5 درجات مئوية إلى 40 درجة مئوية (من 40 درجة فهرنهايت إلى 105 درجات فهرنهايت) الطباعة الحرارية المباشرة: من 0 درجة مئوية إلى 40 درجة مئوية (من 32 درجة فهرنهايت إلى 105 درجات فهرنهايت)	
	التخزين	من -40 درجة مئوية إلى 60 درجة مئوية (من –40 درجة فهرنهايت إلى 140 درجة فهرنهايت)	
الرطوبة النسبية	التشغيل	20% إلى 85% من دون تكاثف	
	التخزين	5% إلى 85% من دون تكاثف	
الذاكرة		ذاكرة RAM سعة 256 ميجابايت (8 ميجابايت متوفرة للمستخدم) ذاكرة محمولة سعة 512 ميجابايت (64 ميجابايت متوفرة للمستخدم من الذاكرة الداخلية المحمولة)	

ملاحظة:
* ينطبق على طراز الطابعة الأساسي. قد تختلف الأبعاد حسب التكوين، مثل إضافة ميزتَي إعادة اللف أو القاطع الذي ليس له غلاف خلفي الاختياريتين.

مواصفات الطاقة

تُعَد القيم الآتية قيمًا نموذجية. تختلف القيم الفعلية من وحدة إلى أخرى، وتتأثر بعوامل مثل الخيارات المثبتة وإعدادات الطابعة

	ZT411	ZT421
المتطلبات الكهربائية	100-240 فولت بتيار متردد، 50-60 هرتز.	
استهلاك الطاقة	120 فولت بتيار متردد، 60 هرتز	
التيار المتدفق	< 35 أمبير عند الذروة، مع متوسط جذر تربيعي يبلغ 8 أمبير (نصف دورة)	< 40 أمبير عند الذروة، مع متوسط جذر تربيعي يبلغ 8 أمبير (نصف دورة)
طاقة Energy Star في حال إيقاف التشغيل (واط)	0.08	0.08
طاقة Energy Star في حال السكون (واط)	4.14	4.14
طاقة الطباعة* (واط)	98	215
طاقة الطباعة* (فولت أمبير)	108	261
استهلاك الطاقة	230 فولت بتيار متردد، 50 هرتز	
التيار المتدفق	< 80 أمبير عند الذروة، مع متوسط جذر تربيعي يبلغ 12 أمبير (نصف دورة)	< 90 أمبير عند الذروة، مع متوسط جذر تربيعي يبلغ 15 أمبير (نصف دورة)
طاقة Energy Star في حال إيقاف التشغيل (واط)	0.18	0.18
طاقة Energy Star في حال السكون (واط)	4.26	4.26
طاقة الطباعة* (واط)	97	209
طاقة الطباعة* (فولت أمبير)	127	261

ملاحظة: * ملصقات الاختبار الذاتي للتوقف المؤقت عن الطباعة بسرعة 6 بوصات في الثانية مع ملصقات مقاس 4×6 بوصات أو 4×6.5 بوصات وغمقان يبلغ 10 درجات، ووسائط طباعة حرارية مباشرة.

مواصفات سلك الطاقة

تبعًا لطريقة طلب الطابعة، قد يكون أو لا يكون سلك الطاقة مضمنًا. إذا لم يكن مضمنًا، أو إذا لم يكن السلك الذي تم تضمينه مناسبًا لمتطلباتك، فعليك مراعاة المعلومات الآتية.

تنبيه—تلف المنتج: للحفاظ على سلامة الأفراد والأجهزة، استخدم دائمًا سلك طاقة معتمدًا ثلاثي الموصلات خاصًا بالمنطقة أو البلد الذي سيتم التركيب فيه. يجب أن يستخدم هذا السلك وصلة أنثى IEC 320، وتكوين القابس الأرضي ثلاثي الموصلات المناسب الخاص بالمنطقة.

الشكل 13 مواصفات سلك الطاقة

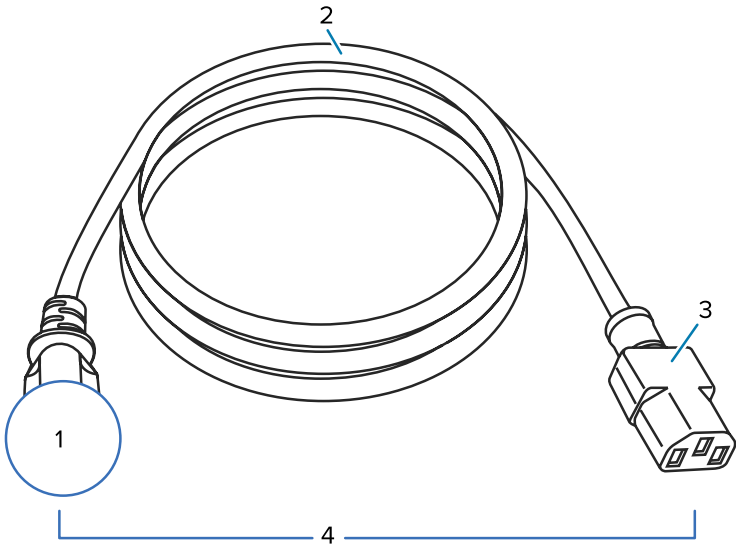

1	قابس طاقة التيار المتردد المناسب لبلدك: يجب أن يحمل علامة اعتماد من منظمة واحدة على الأقل من منظمات السلامة الدولية المعترف بها (راجِع قسم الشكل 14 رموز اعتماد منظمات السلامة الدولية بالصفحة 206). يجب توصيل الخط الأرضي للهيكل (التأريض) لضمان السلامة والحد من التداخل الكهرومغناطيسي.
2	كبل منسق ثلاثي الموصلات أو كبل آخر معتمد في بلدك.
3	موصِّل IEC 320: يجب أن يحمل علامة اعتماد من منظمة واحدة على الأقل من منظمات السلامة الدولية المعترف بها (راجِع قسم الشكل 14 رموز اعتماد منظمات السلامة الدولية بالصفحة 206).
4	الطول ≥ 3 م (9.8 أقدام). التصنيف 10 أمبير، 250 فولت بتيار متردد.

الشكل 14 رموز اعتماد منظمات السلامة الدولية

مواصفات واجهات الاتصال

الشكل 15 موقع واجهات الاتصال

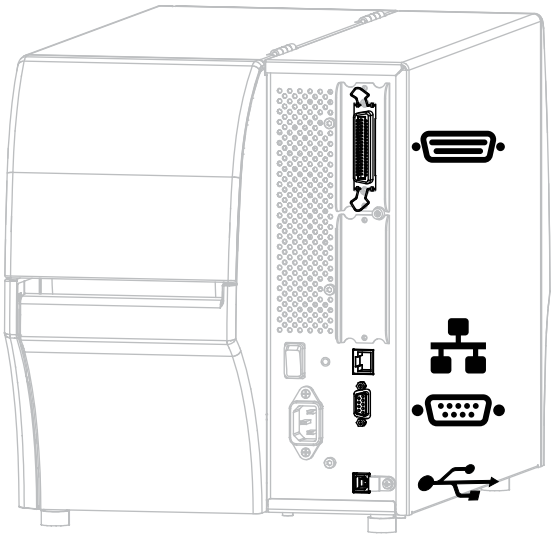

	منفذ متوازٍ		ملقم طباعة داخلي سلكي للاتصال عبر Ethernet
	منفذ تسلسلي		منفذ USB

ملاحظة: يجب عليك توفير كل كبلات البيانات اللازمة لاستخدامك. يوصى باستخدام مشابك تخفيف الضغط على الكبلات.

لا يلزم عزل كبلات Ethernet، لكن يجب أن تكون كل كبلات البيانات الأخرى معزولة بالكامل ومزوّدة بأغلفة توصيل معدنية أو مطلية بالمعدن. قد تزيد كبلات البيانات غير المعزولة من الانبعاثات الإشعاعية بما يتجاوز الحدود التنظيمية.

لتقليل التقاط الضجيج الكهربائي في الكبل إلى أقصى درجة:

- احرص على أن تكون كبلات البيانات قصيرة قدر الإمكان.
- تجنب تجميع كبلات البيانات مع أسلاك الطاقة بشدة.
- تجنب ربط كبلات البيانات بخراطيم أسلاك الطاقة.

الاتصالات القياسية

تدعم الطابعة مجموعة متنوعة من الاتصالات القياسية.

البلوتوث إصدار 4.1

تتوفر هذه الميزة في طرز معينة فقط. لتحديد ما إذا كانت طابعتك تتضمن هذه الميزة، انظر إلى ملصق رقم القطعة داخل حجرة الوسائط. عادةً ما يكون موجودًا أسفل حامل الإمداد بالوسائط.

يتبع رقم القطعة هذا التنسيق:

`Part Number: ZTxxxxx – Xxxxxxxx`

إذا بدأت السلسلة الأخيرة من رقم القطعة (Xxxxxxxx) بالحرف P، فهذا يعني أن طابعتك لا تتضمن هذه الميزة.

القيود والمتطلبات	يمكن لكثير من الأجهزة المحمولة الاتصال بالطابعة في حدود مساحة يبلغ قطرها 9.1 أمتار (30 قدمًا) من الطابعة.
الاتصالات والتكوين	راجِع دليل مستخدم بلوتوث في Zebra للحصول على تعليمات محددة لتكوين طابعتك لاستخدام واجهة بلوتوث. يتوفر هذا الدليل على zebra.com/manuals.

منفذا USB مضيفان

تتوفر هذه الميزة في طرز معينة فقط. لتحديد ما إذا كانت طابعتك تتضمن هذه الميزة، انظر إلى ملصق رقم القطعة داخل حجرة الوسائط. عادةً ما يكون موجودًا أسفل حامل الإمداد بالوسائط.

يتبع رقم القطعة هذا التنسيق:

`Part Number: ZTxxxxx – Xxxxxxxx`

إذا بدأت السلسلة الأخيرة من رقم القطعة (Xxxxxxxx) بالحرف P، فهذا يعني أن طابعتك لا تتضمن هذه الميزة.

القيود والمتطلبات	يمكنك توصيل جهاز واحد فقط بكل من منفذَي USB المضيفَين في الطابعة. لا يمكنك استخدام جهاز ثالث من خلال توصيله بمنفذ USB على أحد الأجهزة، ولا يمكنك استخدام مهايئ لتقسيم منفذ USB المضيف على الطابعة لقبول أكثر من جهاز واحد في الوقت نفسه.
الاتصالات والتكوين	لا يلزم إجراء تكوين إضافي.

ميزة PrintTouch من Zebra/الاتصال بالحقل القريب (NFC)

القيود والمتطلبات	يجب بدء الاتصال بالحقل القريب (NFC) بملامسة جهازك للموقع المناسب على الطابعة.
الاتصالات والتكوين	قد لا تدعم بعض الأجهزة الاتصال بالحقل القريب (NFC) مع الطابعة حتى تغيِّر إعداداتها.

واجهة بيانات USB 2.0

القيود والمتطلبات	الحد الأقصى لطول الكبل 5 م (16.4 قدمًا).
الاتصالات والتكوين	لا يلزم إجراء تكوين إضافي.

ملقم الطباعة السلكي 10/100 عبر Ethernet (داخلي)

يخزن خيار ZebraNet Ethernet القياسي هذا معلومات تكوين الشبكة في الطابعة. يخزن اتصال Ethernet الاختياري معلومات التكوين على لوحة ملقم طباعة يمكن إزالته، ومن ثَم يمكن مشاركته بين الطابعات.

القيود والمتطلبات	• يجب تكوين الطابعة للسماح باستخدام شبكة LAN. • يمكن تثبيت ملقم طباعة سلكي آخر في فتحة الخيارات السفلية.
الاتصالات والتكوين	راجِع دليل مستخدم ملقمات الطباعة السلكية واللاسلكية ZebraNet للحصول على تعليمات التكوين. يتوفر هذا الدليل على zebra.com/manuals.

واجهة البيانات التسلسلية RS-232/C

المواصفات	• 2400 إلى 115000 باود • التماثل، وحدات بت/حرف • 7 أو 8 وحدات بت من البيانات • بروتوكول المصافحة XON-XOFF أو RTS/CTS أو DTR/DSR مطلوب • 750 مللي أمبير عند 5 فولت من السنَّين 1 و9
القيود والمتطلبات	• يجب استخدام كبل من دون مودم للاتصال بالطابعة أو مهايئ من دون مودم في حال استخدام كبل مودم قياسي. • الحد الأقصى لطول الكبل 15.24 م (50 قدمًا). • قد تحتاج إلى تغيير مَعلمات الطابعة لتوافق الكمبيوتر المضيف.
الاتصالات والتكوين	يجب أن يوافق معدل الباود، وعدد البيانات، ووحدات بت الإيقاف، والتماثل، وتحكم XON/XOFF أو DTR الإعدادات نفسها في الكمبيوتر المضيف.

الاتصالات الاختيارية

تدعم الطابعة خيارات الاتصال هذه.

ملقم الطباعة اللاسلكي

المواصفات	راجِع قسم المواصفات اللاسلكية بالصفحة 211 للاطلاع على التفاصيل.
القيود والمتطلبات	• بإمكانه الطباعة إلى الطابعة من أي كمبيوتر في شبكة المنطقة المحلية اللاسلكية (WLAN). • بإمكانه الاتصال بالطابعة عبر صفحات الويب الخاصة بالطابعة. • يجب تكوين الطابعة للسماح باستخدام شبكة WLAN. • لا يمكن تثبيته إلا في فتحة الخيارات العلوية.
الاتصالات والتكوين	راجِع دليل مستخدم ملقمات الطباعة السلكية واللاسلكية ZebraNet للحصول على تعليمات التكوين. تتوفر نسخة من هذا الدليل على zebra.com/manuals.

واجهة البيانات المتوازية ثنائية الاتجاه IEEE 1284

القيود والمتطلبات	• الحد الأقصى لطول الكبل 3 أمتار (10 أقدام) • طول الكبل الموصى به 1.83 متر (6 أقدام) • لا يلزم إجراء تغييرات في مَعلمات الطابعة لمطابقة الكمبيوتر المضيف. • يمكن التركيب إما في فتحة الخيارات العلوية أو السفلية. • يلزم استخدام كبل IEEE 1284.
الاتصالات والتكوين	لا يلزم إجراء تكوين إضافي.

واجهة المطباق

المتطلبات	يلزم توفر موصِّل DB15F.

ملقم الطباعة السلكي 10/100 عبر Ethernet (خارجي)

يتيح لك خيار ZebraNet Ethernet هذا برمجة معلومات تكوين الشبكة لملقم الطباعة الذي يمكن مشاركته بين الطابعات. يخزن اتصال Ethernet القياسي معلومات التكوين على الطابعة نفسها.

المتطلبات	يلزم توفر خيار واجهة البيانات المتوازية.

المواصفات اللاسلكية

معلومات الهوائي

النوع	• التصحيح؛ الكسب = 3.66 ديسيبل عند 2.4 جيجاهرتز؛ الكسب = 3.19 ديسيبل عند 5 جيجاهرتز؛ المقاومة= 50 أوم • كسب الهوائي غير الموجه 3 ديسيبل بالنسبة إلى العامل المتناحي عند 2.4 جيجاهرتز؛ 5 ديسيبل بالنسبة إلى العامل المتناحي عند 5 جيجاهرتز • كسب الهوائي الخاص بمجموعة لوحة الدارات المطبوعة (PCBA) = –30 ديسيبل بالنسبة إلى العامل المتناحي عند 900 ميجاهرتز

مواصفات شبكة WLAN

802.11 b	• 2.4 جيجاهرتز • DSSS (DBPSK وDQPSK وCCK) • طاقة ترددات الراديو (RF) 17.77 ديسيبل مللي واط (القيمة الفعالة لطاقة الإشعاع المتجانس اتجاهيًا)
802.11 g	• 2.4 جيجاهرتز • OFDM (16-QAM وQAM-64 مع BPSK وQPSK) • طاقة ترددات الراديو (RF) 18.61 ديسيبل مللي واط (القيمة الفعالة لطاقة الإشعاع المتجانس اتجاهيًا)
802.11 n	• 2.4 جيجاهرتز • OFDM (16-QAM وQAM-64 مع BPSK وQPSK) • طاقة ترددات الراديو (RF) 18.62 ديسيبل مللي واط (القيمة الفعالة لطاقة الإشعاع المتجانس اتجاهيًا)
802.11 a/n	• 5.15-5.25 جيجاهرتز، 5.25-5.35 جيجاهرتز، 5.47-5.725 جيجاهرتز • OFDM (16-QAM وQAM-64 مع BPSK وQPSK) • طاقة ترددات الراديو (RF) 17.89 ديسيبل مللي واط (القيمة الفعالة لطاقة الإشعاع المتجانس اتجاهيًا)
802.11 ac	• 2.4 جيجاهرتز، 5.18 - 5.24 جيجاهرتز، 5.26-5.32 جيجاهرتز، 5.5-5.7 جيجاهرتز • OFDM (ما يصل إلى QAM-256 مع BPSK وQPSK) • طاقة ترددات الراديو (RF) 13.39 ديسيبل مللي واط (القيمة الفعالة لطاقة الإشعاع المتجانس اتجاهيًا)

802.11 ax	• 2.4 جيجاهرتز، 5.18 - 5.24 جيجاهرتز، 5.26-5.32 جيجاهرتز، 5.5-5.72 جيجاهرتز، 5.745-5.825 جيجاهرتز
	• OFDM (ما يصل إلى QAM-256 مع BPSK وQPSK)
	• طاقة ترددات الراديو (القيمة الفعالة لطاقة الإشعاع المتجانس اتجاهيًا)
	  • 9 ديسيبل مللي واط (BDR/EDR/LE)
	  • 17 ديسيبل مللي واط (شبكة WLAN 2.4 جيجا)
	  • 19 ديسيبل مللي واط (UNII-1)
	  • 18 ديسيبل مللي واط (UNII-2)
	  • 18 ديسيبل مللي واط (UNII-3)

مواصفات الطباعة

		ZT411	ZT421
دقة الطباعة		203 نقاط لكل بوصة (نقطة/بوصة) 8 نقاط/مم	203 نقاط لكل بوصة (نقطة/بوصة) 8 نقاط/مم
		300 نقطة لكل بوصة 12 نقطة/مم	300 نقطة لكل بوصة 12 نقطة/مم
		600 نقطة لكل بوصة 24 نقطة/مم	لا ينطبق
الحد الأقصى لعرض الطباعة	203 نقاط لكل بوصة	104 مم (4.09 بوصات)	168 مم (6.6 بوصات)
	300 نقطة لكل بوصة	104 مم (4.09 بوصات)	168 مم (6.6 بوصات)
	600 نقطة لكل بوصة	104 مم (4.09 بوصات)	لا ينطبق
سرعات الطباعة المتصلة القابلة للبرمجة	الوسائط التي ليس لها غلاف خلفي	61 مم إلى 254 مم في الثانية بزيادات قدرها 25.4 مم 2.4 بوصة إلى 10 بوصات في الثانية بزيادات بمقدار بوصة واحدة	لا ينطبق
	وسائط أخرى برأس طباعة بدقة 203 نقاط لكل بوصة	61 مم إلى 356 مم في الثانية بزيادات بمقدار 25.4 مم 2.4 بوصة إلى 14 بوصة في الثانية بزيادات بمقدار بوصة واحدة	61 مم إلى 305 مم في الثانية بزيادات بمقدار 25.4 مم 2.4 بوصة إلى 12 بوصة في الثانية بزيادات بمقدار بوصة واحدة
	وسائط أخرى برأس طباعة بدقة 300 نقطة لكل بوصة	61 مم إلى 254 مم في الثانية بزيادات قدرها 25.4 مم 2.4 بوصة إلى 10 بوصات في الثانية بزيادات بمقدار بوصة واحدة	61 مم إلى 254 مم في الثانية بزيادات قدرها 25.4 مم 2.4 بوصة إلى 10 بوصات في الثانية بزيادات بمقدار بوصة واحدة
	وسائط أخرى برأس طباعة بدقة 600 نقطة لكل بوصة	من 38 مم إلى 102 مم في الثانية بزيادات بمقدار 25.4 مم 1.5 بوصة إلى 4 بوصات في الثانية بزيادات بمقدار بوصة واحدة	لا ينطبق
مقاس النقطة (اسمي) (العرض × الطول)	203 نقاط لكل بوصة	0.125 مم × 0.125 مم 0.0049 بوصة × 0.0049 بوصة	0.125 مم × 0.125 مم 0.0049 بوصة × 0.0049 بوصة

		ZT411	ZT421
	300 نقطة لكل بوصة	0.084 مم × 0.099 مم 0.0033 بوصة × 0.0039 بوصة	0.084 مم × 0.099 مم 0.0033 بوصة × 0.0039 بوصة
	600 نقطة لكل بوصة	0.042 مم × 0.042 مم 0.0016 بوصة × 0.0016 بوصة	لا ينطبق
موقع النقطة الأولى (يتم القياس من الحافة الداخلية للوسائط)	203 نقاط لكل بوصة	3.5 مم ± 1.25 مم 0.14 بوصة ± 0.05 بوصة	2.5 مم ± 0.9 مم 0.10 بوصة ± 0.035 بوصة
	300 نقطة لكل بوصة	2.1 مم ± 1.25 مم 0.08 بوصة ±0.05 بوصة	2.5 مم ± 0.9 مم 0.10 بوصة ± 0.035 بوصة
	600 نقطة لكل بوصة	2.1 مم ± 1.25 مم 0.08 بوصة ± 0.05 بوصة	لا ينطبق
بُعد معامل الرمز الشريطي (X)			
اتجاه رأسي (عدم تدوير الاتجاه)	203 نقاط لكل بوصة	4.9 مللي بوصة إلى 49 مللي بوصة	5 مللي بوصة إلى 50 مللي بوصة
	300 نقطة لكل بوصة	3.3 مللي بوصة إلى 33 مللي بوصة	3.3 مللي بوصة إلى 33 مللي بوصة
	600 نقطة لكل بوصة	1.6 مللي بوصة إلى 16 مللي بوصة	لا ينطبق
اتجاه أفقي (تدوير الاتجاه)	203 نقاط لكل بوصة	4.9 مللي بوصة إلى 49 مللي بوصة	5 مللي بوصة إلى 50 مللي بوصة
	300 نقطة لكل بوصة	3.9 مللي بوصة إلى 39 مللي بوصة	3.9 مللي بوصة إلى 39 مللي بوصة
	600 نقطة لكل بوصة	1.6 مللي بوصة إلى 16 مللي بوصة	لا ينطبق
تسجيل رأسي	كل سرعات الطباعة وعدد النقاط لكل بوصة	±1.0 مم 0.04 بوصة	±1.0 مم 0.04 بوصة

مواصفات الوسائط

			ZT411	ZT421
طول الملصق	الحد الأدنى	وسائط غير RFID		
		الفصل	12,7 مم (0,5 بوصة)	12,7 مم (0,5 بوصة)
		نزع الملصق	12,7 مم (0,5 بوصة)	12,7 مم (0,5 بوصة)
		النزع الموسّع للملصق الملائم للأتمتة	38.1 مم (1.5 بوصة)	غير متاح
		إعادة اللف	12,7 مم (0,5 بوصة)	12,7 مم (0,5 بوصة)

			ZT411	ZT421
		القاطع	25.4 مم (1.0 بوصة)	25.4 مم (1.0 بوصة)
		القاطع غير المبطن	51 مم (2.0 بوصة)	غير متاح
		وسائط RFID	يختلف تبعًا لكل نوع جهاز إرسال/استقبال	
	الحد الأقصى	200 أو 300 نقطة لكل بوصة	991 مم (39 بوصة)	991 مم (39 بوصة)
		600 نقطة لكل بوصة	508 مم (20 بوصة)	غير متاح
الحد الأقصى لطول طباعة الوسائط المتصلة		200 نقطة لكل بوصة	3988 مم (157 بوصة)	2590 مم (102 بوصة)
		300 نقطة لكل بوصة	1854 مم (73 بوصة)	1143 مم (45 بوصة)
		600 نقطة لكل بوصة	991 مم (39 بوصة)	غير متاح
عرض الملصق	الحد الأدنى	وسائط غير RFID	25.4 مم (1.0 بوصة)	51 مم (بوصتان)
		وسائط RFID	يختلف تبعًا لكل نوع جهاز إرسال/استقبال	
	الحد الأقصى	الفصل، القاطع	114 مم (4.5 بوصات)	178 مم (7.0 بوصة)
		القاطع غير المبطن	109 مم (4.3 بوصات)	غير متاح
		نزع الملصق، إعادة اللف	108 مم (4,25 بوصة)	171 مم (6.75 بوصة)
السُّمك الإجمالي (بما في ذلك الغلاف الخلفي، إن وجد)		الحد الأدنى	0.058 مم (0.0023 بوصة)	0.058 مم (0.0023 بوصة)
		الحد الأقصى	0.25 مم (0.010 بوصة)	
الحد الأقصى لقطر البكرة الخارجي			203 مم على قالب قطره الداخلي 76 مم 8 بوصات على قالب قطره الداخلي 3 بوصات	
الفجوة بين الملصقات*		الحد الأدنى	2 مم (0.079 بوصة)	
		مفضل	3 مم (0.118 بوصة)	
		الحد الأقصى	4 مم (0.157 بوصة)	
مقاس حز التذكرة/البطاقة (العرض × الطول)*			6 مم × 3 مم (0.25 بوصة × 0.12 بوصة)	
قطر الثقب*			3.18 مم (0.125 بوصة)	
موضع الحز أو الثقب (في المنتصف من حافة الوسائط الداخلية)*		الحد الأدنى	3.8 مم (0.15 بوصة)	
		الحد الأقصى	57 مم (2.25 بوصة)	90 مم (3.5 بوصات)
الكثافة، مقيسة بوحدة الكثافة الضوئية (العلامة السوداء)*			> 1.0 وحدة كثافة ضوئية	
الحد الأقصى لكثافة الوسائط*			≥ 0.5 وحدة كثافة ضوئية	
مستشعر الإرسال الخاص بالوسائط			11 مم (7/16 بوصة) من الحافة الداخلية	

* لا ينطبق على الوسائط التي ليس لها غلاف خلفي.

مواصفات الشريط

تستخدم الطابعات القياسية شريطًا مطليًا من الخارج. يتوفر محور شريط اختياري لاستخدام شريط مطلي من الداخل. اتصل بموزع Zebra المعتمد لديك للحصول على معلومات عن الطلب.

	ZT411	ZT421
الحد الأدنى لعرض الشريط*	51 مم** (بوصتان**)	51 مم** (بوصتان**)
الحد الأقصى لعرض الشريط	110 مم (4.33 بوصات)	174 مم (6.85 بوصات)
الحد الأقصى لطول الشريط	450 م (1476 قدمًا)	
القطر الداخلي لقالب الشريط	25 مم (بوصة واحدة)	
الحد الأقصى للقطر الخارجي للفة الشريط	81.3 مم (3.2 بوصات)	

* توصي Zebra باستخدام شريط عرضه مثل عرض الوسائط على الأقل لحماية رأس الطباعة من التآكل.

** تبعًا لاستخدامك، قد يمكنك استخدام شريط أقل عرضًا من 51 مم (بوصتان) ما دام الشريط أعرض من الوسائط المستخدمة. لاستخدام شريط أقل عرضًا، اختبر أداء الشريط مع الوسائط للتأكد من حصولك على النتائج المطلوبة.

مسرد المصطلحات

أبجدي رقمي

يشير إلى الحروف والأرقام والرموز مثل علامات الترقيم.

التزويد العكسي

عندما تسحب الطابعة الوسائط والشريط (في حال استخدامه) باتجاه الخلف إلى داخل الطابعة، حتى تأخذ بداية الملصق الذي ستجري طباعته موضعها خلف رأس الطباعة كما ينبغي. يحدث التزويد العكسي عند تشغيل الطابعة في وضعَي الفصل والمطباق.

الرمز الشريطي

رمز يمكن من خلاله تمثيل الأحرف الأبجدية الرقمية بسلسلة من الخطوط المتجاورة ذات مقاسات العرض المختلفة. يوجد عدد كبير من أنظمة الرموز، مثل رمز المنتج العالمي (UPC) أو Code 39.

الوسائط ذات العلامات السوداء

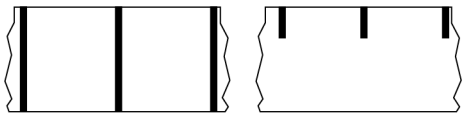

وسائط ذات علامات تسجيل على الجهة السفلية من وسائط الطباعة تكمن وظيفتها في تحديد بداية الملصقات للطابعة. يُعد مستشعر الوسائط العاكس الخيار المحدد بشكل عام لاستخدامه مع الوسائط ذات العلامات السوداء.

المقابلة بـ الوسائط المتصلة بالصفحة 218 أو الوسائط ذات الفجوات/الحزوز بالصفحة 219.

معايرة (الطابعة)

طريقة التجميع

حدد طريقة لتجميع الوسائط متوافقة مع خيارات الطابعة لديك. تشمل الخيارات التي يمكنك تحديدها الفصل ونزع الملصق والقاطع وإعادة اللف. إن التعليمات الأساسية لتحميل الوسائط والشرائط هي التعليمات نفسها لكل طرق التجميع مع بعض الخطوات الإضافية اللازمة لاستخدام أي من خيارات تجميع الوسائط.

التكوين

يقصد بتكوين الطابعة مجموعة من مَعلمات التشغيل الخاصة باستخدام الطابعة. يمكن تحديد بعض المَعلمات من قِبل المستخدم، بينما تعتمد مَعلمات أخرى على الخيارات المثبتة ووضع التشغيل. يمكن تحديد المَعلمات عن طريق المفاتيح، أو برمجتها من لوحة التحكم، أو تنزيلها على هيئة أوامر لغة برمجة Zebra (ZPL II). يمكن طباعة ملصق تكوين يضم كل مَعلمات الطابعة الحالية للرجوع إليها.

الوسائط المتصلة

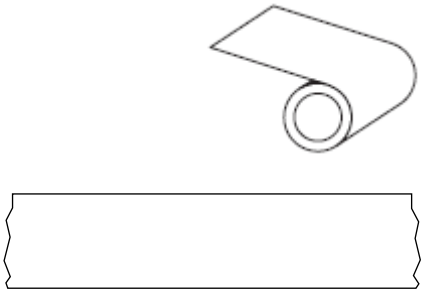

عادةً ما يُستخدم المستشعر النفاذي (مستشعر الفجوات) حتى تكتشف الطابعة متى تنفد الوسائط.

المقابلة بـ الوسائط ذات العلامات السوداء بالصفحة 217 أو الوسائط ذات الفجوات/الحزوز بالصفحة 219.

قطر القالب

القطر الداخلي للقالب المصنوع من الورق المقوى الذي يتوسط لفة الوسائط أو الشريط.

التشخيصات

معلومات تحدد أيًا من وظائف الطابعة لا تعمل، وتُستخدم لاستكشاف مشكلات الطابعة وإصلاحها.

الوسائط المقطعة وفق أشكال محددة

نوع من ورق الملصقات يحتوي على ملصقات فردية ملصقة على غلاف خلفي للوسائط. قد تكون الملصقات مصفوفة جنبًا إلى جنب أو تفصل بينها مسافة قصيرة. عادةً ما تتم إزالة المادة المحيطة بالملصقات. (راجِع قسم الوسائط غير المتصلة بالصفحة 222).

الطباعة الحرارية المباشرة

طريقة طباعة يضغط فيها رأس الطباعة على الوسائط مباشرةً. يؤدي تسخين عناصر رأس الطباعة إلى تغير لون طبقة الطلاء الحساسة للحرارة على الوسائط. وبتسخين عناصر رأس الطباعة بطريقة انتقائية في أثناء مرور الوسائط تحتها، تُطبع الصورة على الوسائط. لا يُستخدم شريط مع طريقة الطباعة هذه.

المقابلة بـ النقل الحراري بالصفحة 225.

وسائط الطباعة الحرارية المباشرة

وسائط مطلية بمادة تتفاعل عند تعريضها للحرارة المباشرة من رأس الطباعة لإنتاج صورة.

الوسائط ذات الطيات المروحية

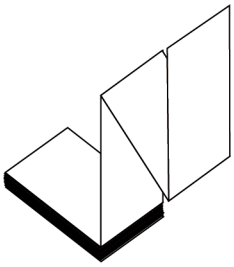

وسائط غير متصلة تأتي مطوية في رزمة مستطيلة بنمط متعرّج. تأتي الوسائط ذات الطيات المروحية إما على شكل الوسائط ذات الفجوات/الحزوز أو الوسائط ذات العلامات السوداء، ما يعني أنها تستخدم العلامات السوداء أو الحزوز لتتبع موضع تنسيق الوسائط.

يمكن أن تحتوي الوسائط ذات الطيات المروحية على فواصل الملصقات نفسها التي تحتوي عليها الوسائط الملفوفة غير المتصلة. تقع الفواصل إما على الطيات أو بالقرب منها.

المقابلة بـ الوسائط الملفوفة بالصفحة 224.

البرنامج الثابت

هذا هو المصطلح المستخدم لتحديد برنامج تشغيل الطابعة. يتم تنزيل هذا البرنامج على الطابعة من كمبيوتر مضيف وتخزينه في الذاكرة المحمولة. في كل مرة يتم فيها تشغيل الطابعة، يبدأ برنامج التشغيل هذا. يتحكم هذا البرنامج في متى يتم تزويد الوسائط إلى الأمام أو الخلف، ومتى تُطبع نقطة على أوراق الملصقات.

الذاكرة المحمولة

ذاكرة ثابتة تحافظ على سلامة المعلومات المخزنة عند إيقاف التشغيل. تُستخدم منطقة الذاكرة هذه لتخزين برنامج تشغيل الطابعة. ويمكن استخدامها أيضًا لتخزين خطوط الطابعة الاختيارية وتنسيقات الرسوم وتنسيقات الملصقات المكتملة.

الخط

مجموعة كاملة من الأحرف الأبجدية الرقمية بأسلوب كتابة واحد. من أمثلة ذلك CG Times™ وCG Triumvirate Bold Condensed™.

الوسائط ذات الفجوات/الحزوز

وسائط تحتوي على فاصل أو حز أو ثقب يدل على مكان انتهاء ملصق/تنسيق مطبوع وبداية التالي.

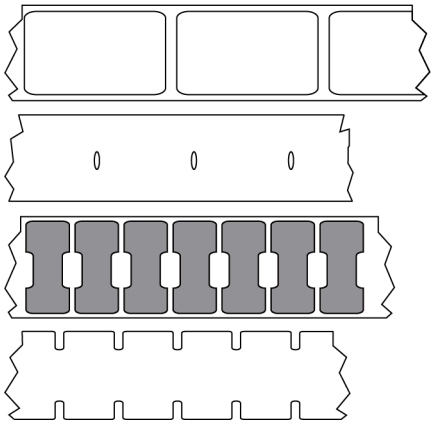

المقابلة بـ الوسائط ذات العلامات السوداء بالصفحة 217 أو الوسائط المتصلة بالصفحة 218.

بوصة في الثانية

السرعة التي تتم بها طباعة الملصق أو البطاقة. بإمكان كثير من طابعات Zebra الطباعة بسرعة تتراوح بين 1 بوصة في الثانية و14 بوصة في الثانية.

الملصق

قطعة من الورق أو البلاستيك أو مادة أخرى مزودة بمادة لاصقة على الجهة الخلفية ومطبوع عليها معلومات. للملصقات غير المتصلة طول محدد، وبعكس الملصقات المتصلة أو الإيصالات التي قد يختلف طولها.

الطبقة الخلفية للملصق (الغلاف الخلفي)

المادة التي يتم تثبيت الملصقات عليها في أثناء التصنيع، ويتم التخلص منها أو إعادة تدويرها.

نوع الملصق

تتعرف الطابعة على أنواع الملصقات الآتية.

المتصلة

ذات الفجوات/الحزوز

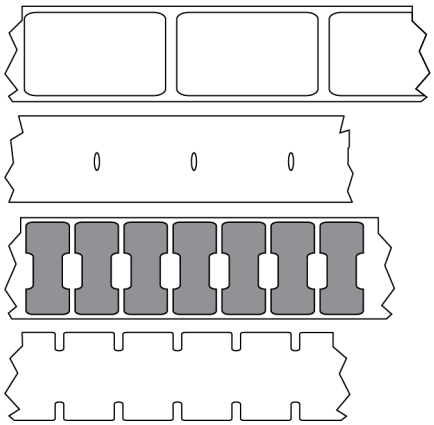

ذات العلامات

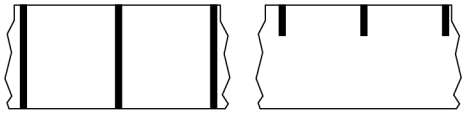

مصابيح LED (الثنائية الباعثة للضوء)

مؤشرات لإظهار حالات محددة في الطابعة. يكون كل مصباح LED إما مطفأً أو مضيئًا أو وامضًا، تبعًا للميزة التي تتم مراقبتها.

الوسائط التي ليس لها غلاف خلفي

لا تحتوي الوسائط التي ليس لها غلاف خلفي على طبقة خلفية لمنع التصاق طبقات الملصقات في اللفة ببعضها. بل يتم لفها مثل لفة الشريط اللاصق، حيث يكون الوجه اللاصق لإحدى الطبقات ملامسًا للسطح غير اللاصق للطبقة الواقعة تحتها.

اعتمادًا على الطابعة، قد يتم فصل الملصقات الفردية بثقوب، أو يمكن قطعها باستخدام قاطع ليس له غلاف خلفي. وبفضل عدم وجود غلاف خلفي، يمكن لف مزيد من الملصقات في اللفة الواحدة، ما يقلل الحاجة إلى تغيير الوسائط بالوتيرة نفسها.

تُعَد الوسائط التي ليس لها غلاف خلفي خيارًا صديقًا للبيئة نظرًا إلى عدم إهدار الطبقة الخلفية، ولأن تكلفة كل ملصق من الممكن أن تقل عن تكلفة الملصقات القياسية.

توصي Zebra باستخدام وسائط Zebra ZeroLiner الحرارية المباشرة التي ليس لها غلاف خلفي.

شاشة LCD (العرض البلوري السائل)

شاشة ذات إضاءة خلفية تعرض للمستخدم حالة التشغيل في أثناء التشغيل العادي، أو قوائم الخيارات عند تكوين الطابعة لتطبيق معين.

الوسائط ذات العلامات

راجِع قسم الوسائط ذات العلامات السوداء بالصفحة 217.

الوسائط

المواد التي تتم طباعة البيانات عليها بالطابعة. تشمل أنواع الوسائط: ورق البطاقات والملصقات المقطعة وفق أشكال محددة والملصقات المتصلة (مع غلاف خلفي للوسائط أو من دونه) والوسائط غير المتصلة والوسائط ذات الطيات المروحية والوسائط الملفوفة.

مستشعر الوسائط

يوجد مستشعر الوسائط هذا خلف رأس الطباعة ليكتشف وجود الوسائط، وبالنسبة إلى الوسائط غير المتصلة، ليكتشف موضع الشبكة أو الثقب أو الحز المستخدم للإشارة إلى بداية كل ملصق.

حامل الإمداد بالوسائط

الذراع الثابتة التي تدعم لفة الوسائط.

الوسائط غير المتصلة

وسائط تحتوي على إشارة تدل على موضع نهاية ملصق/تنسيق مطبوع وبداية التالي. تتضمن أنواع الوسائط غير المتصلة الوسائط ذات الفجوات/الحزوز والوسائط ذات العلامات السوداء. (المقارنة بـ الوسائط المتصلة).

عادةً ما تأتي الوسائط الملفوفة غير المتصلة على شكل ملصقات مزودة بمادة خلفية لاصقة على غلاف. يتم فصل البطاقات (أو التذاكر) بثقوب.

يتم تتبع الملصقات أو البطاقات الفردية والتحكم في موضعها باستخدام إحدى الطرق الآتية:

- تفصل الوسائط الشبكية الملصقات عن طريق فجوات أو ثقوب أو حزوز.

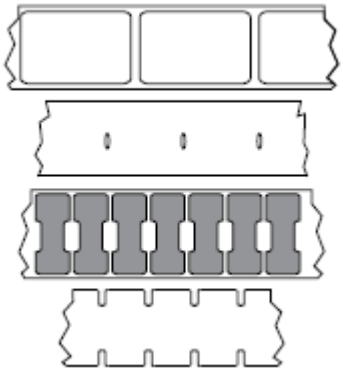

- تستخدم الوسائط ذات العلامات السوداء علامات سوداء مطبوعة سابقًا على ظهر الوسائط للإشارة إلى الفواصل بين الملصقات.

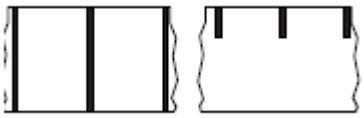

- تحتوي الوسائط المثقَّبة على ثقوب للسماح بفصل الملصقات أو البطاقات عن بعضها بسهولة، إضافة إلى علامات أو حزوز أو فجوات بين الملصقات للتحكم في مواضعها.

الذاكرة الثابتة

ذاكرة إلكترونية تحتفظ بالبيانات حتى عند إيقاف الطاقة عن الطابعة.

الوسائط ذات الحزوز

نوع من ورق البطاقات يحتوي على منطقة مفرغة يمكن للطابعة أن تستشعر منها مؤشر بداية الملصق. عادةً ما تكون مصنوعة من مادة أثقل تشبه الورق المقوى يتم قطعها أو فصلها عن البطاقة التالية. راجِع قسم الوسائط ذات الفجوات/الحزوز بالصفحة 219.

وضع نزع الملصق

وضع تشغيل تنزع فيه الطابعة ملصقًا مطبوعًا عن غلافه الخلفي، ويسمح للمستخدم بإزالته قبل طباعة ملصق آخر. تتوقف الطباعة مؤقتًا حتى تتم إزالة الملصق.

الوسائط المثقَّبة

وسائط ذات ثقوب تسمح بفصل الملصقات أو البطاقات عن بعضها بسهولة. قد تحتوي الوسائط أيضًا على علامات سوداء أو فواصل أخرى بين الملصقات أو البطاقات.

سرعة الطباعة

سرعة إجراء عملية الطباعة. بالنسبة إلى طابعات النقل الحراري، يتم التعبير عن هذه السرعة بوحدة البوصة في الثانية (ips).

نوع الطباعة

يحدد نوع الطباعة ما إذا كان نوع الوسائط المستخدمة يتطلب شريطًا للطباعة. تتطلب وسائط النقل الحراري شريطًا، بينما لا تتطلب وسائط الطباعة الحرارية المباشرة ذلك.

تآكل رأس الطباعة

الوسائط "الذكية" ذات تقنية تحديد الهوية باستخدام ترددات الراديو (RFID)

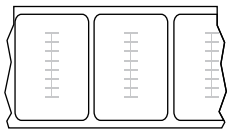

يحتوي كل ملصق RFID على جهاز إرسال/استقبال RFID (يُسمى أحيانًا "طبقة داخلية") مكون من شريحة وهوائي مضمّنين بين الملصق والغلاف الخلفي. يختلف شكل جهاز الإرسال/الاستقبال باختلاف الجهة المصنعة، ويمكن رؤيته عبر الملصق. تتميز كل الملصقات "الذكية" بذاكرة يمكن قراءتها، ويحتوي كثير منها على ذاكرة يمكن ترميزها.

يمكن استخدام وسائط RFID في طابعة مزودة بقارئ/أداة ترميز RFID. يتم تصنيع ملصقات RFID من المواد واللواصق نفسها التي تُستخدم للملصقات غير المزودة بتقنية RFID.

الإيصال

الإيصال هو نسخة مطبوعة ذات طول متغير. من أمثلة الإيصالات إيصالات متاجر البيع بالتجزئة التي تظهر فيها كل سلعة مشتراة في سطر منفصل في النسخة المطبوعة. ومن ثم كلما زاد عدد السلع المشتراة، زاد طول الإيصال.

التسجيل

محاذاة الطباعة على الملصق أو البطاقة من الجهة العلوية (رأسيًا) أو الجوانب (أفقيًا).

الشريط

الشريط هو طبقة رقيقة مطلية على أحد الوجهين بالشمع أو الراتنج أو الراتنج الشمعي (يُسمى عادةً الحبر) الذي ينتقل إلى الوسائط في أثناء عملية النقل الحراري. ينتقل الحبر إلى الوسائط عند تسخينه بفعل عناصر صغيرة موجودة داخل رأس الطباعة.

يُستخدم الشريط مع طريقة الطباعة بالنقل الحراري فقط. لا تتطلب وسائط الطباعة الحرارية المباشرة استخدام شريط. عند استخدام الشريط، يجب أن يساوي عرضه عرض الوسائط التي يتم استخدامها أو يزيد عليه. إذا كان الشريط أضيق من الوسائط، فستبقى بعض المناطق في رأس الطباعة من دون حماية وستكون عرضة للتآكل المبكر. تأتي أشرطة Zebra مطلية بطبقة على الجهة الخلفية لحماية رأس الطباعة من التآكل.

تجعد الشريط

تجعد في الشريط ناتج عن سوء المحاذاة أو عن ضغط غير ملائم من رأس الطباعة. يمكن أن يتسبب هذا التجعد في ترك فراغات في الطباعة و/أو إعادة لف الشريط المستخدَم بطريقة غير متساوية. يجب تصحيح هذا الوضع عن طريق تنفيذ إجراءات الضبط.

الوسائط الملفوفة

وسائط تأتي ملفوفة حول قالب (من الورق المقوى عادةً). يمكن أن تكون متصلة (لا فواصل بين الملصقات)

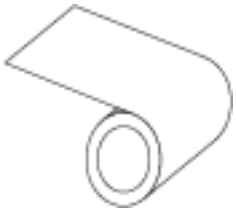

أو غير متصلة (بنوع من الفواصل بين الملصقات).

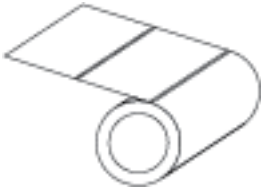

المقابلة بـ الوسائط ذات الطيات المروحية بالصفحة 219.

المستلزمات

مصطلح عام يشير إلى الوسائط والشريط.

طباعة الرموز

مصطلح يُستخدم بشكل عام عند الإشارة إلى الرمز الشريطي.

ورق البطاقات

نوع من الوسائط غير مزود بغلاف خلفي لاصق، بل يتميز بثقب أو حز يمكن استخدامه لتعليق البطاقة على شيء ما. تُصنع البطاقات عادةً من الورق المقوى أو من مادة متينة أخرى، وعادةً ما توجد ثقوب بين كل بطاقة وأخرى. يمكن أن يأتي ورق البطاقات على هيئة لفات أو رزم ذات طيات مروحية. (راجِع قسم الوسائط ذات الفجوات/الحزوز بالصفحة 219).

وضع الفصل

وضع تشغيل يفصل فيه المستخدم الملصق أو ورقة البطاقة عن الوسائط المتبقية يدويًا.

النقل الحراري

طريقة طباعة يضغط فيها رأس الطباعة بشريط مطلي بالحبر أو الراتنج على الوسائط. يؤدي تسخين عناصر رأس الطباعة إلى نقل الحبر أو الراتنج إلى الوسائط. وبتسخين عناصر رأس الطباعة بطريقة انتقائية في أثناء مرور الوسائط والشريط تحتها، تُطبع الصورة على الوسائط.

المقابلة بـ الطباعة الحرارية المباشرة بالصفحة 218.

الفراغ

مساحة كان يجب أن تتم الطباعة عليها لكنها بقيت فارغة بسبب وقوع حالة خطأ، مثل تجعد الشريط أو استخدام عناصر طباعة معيبة. قد يتسبب وجود فراغ في الرمز الشريطي المطبوع في قراءته بطريقة غير صحيحة، أو عدم قراءته مطلقًا.