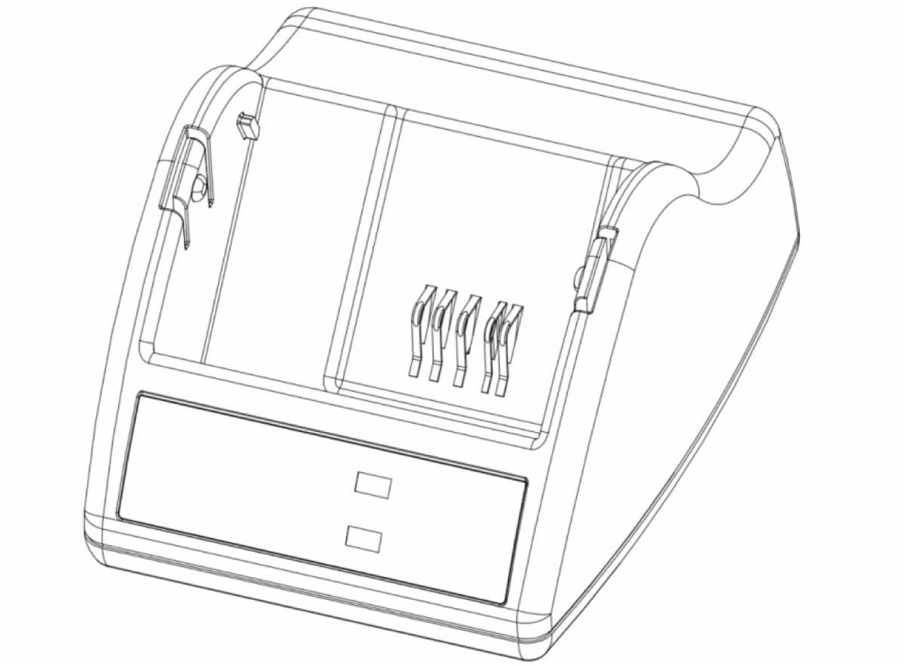

Zebra® मोबाइल प्रिंटरों के लिए
स्मार्ट चार्जर 2 (SC2)

प्रयोक्ता मार्गदर्शिका

P1040985-371 Rev. C
मार्च 2012

विषय सूची

मालिकाना वक्तव्य 3
दायित्व अस्वीकरण 3
परिणामी क्षति के लिए कोई दायित्व नहीं 3
कॉपीराइट 4
दस्तावेज़ आचार 5
चार्जर सुरक्षा 6
सूचक और पुर्जों का विवरण 7
    विवरण 7
चार्जर परिचालन 8
SC2 स्मार्ट चार्जर 8
    चार्जिंग स्थिति सूचक 8
    बैटरी स्वास्थ्य सूचक 9
निरोधात्मक रखरखाव 10
    बैटरी की आयु बढ़ाना 10

मालिकाना वक्तव्य

इस मार्गदर्शिका में Zebra टेकनॉलज़ीस कॉर्पोरेशन की मालिकाना सूचनाएँ विद्यमान हैं। यह सिर्फ़ उन पक्षों की जानकारी एवं उपयोग के लिए है जो यहाँ वर्णित उपकरण का परिचालन और रखरखाव करते हैं। इस तरह की मालिकाना सूचनाएँ Zebra टेकनॉलज़ीस कॉर्पोरेशन की स्पष्ट लिखित अनुमति के बिना किसी भी अन्य पक्ष को किसी भी उद्देश्य के लिए नहीं दी जा सकती हैं, उनके द्वारा उपयोग नहीं की जा सकती हैं, या उन्हें बताई नहीं जा सकती हैं।

उत्पाद सुधार

चूँकि उत्पादों में निरंतर सुधार लाते रहना Zebra टेकनॉलज़ीस कॉर्पोरेशन की एक नीति है, सभी विनिर्देश और चिह्न बिना पूर्वसूचना के बदले जा सकते हैं।

एजेन्सी अनुमोदन और विनियामक सूचना

एफसीसी हिस्सा 15 कक्षा बी
कैनेडियन एसटीडी ICES-003 वर्ग बी
EN55022 क्लास बी
EN55024 यूरोपीय प्रतिरक्षण मानक
GB4943 सुरक्षा
GB9254
GB17625.1
60,950 उल
IEC60950
NOM (मेक्सिको)
SAA (ऑस्ट्रेलिया / न्यूजीलैंड)
सी टिक (ऑस्ट्रेलिया / न्यूजीलैंड)
CE (यूरोपीय संघ / EFTA)
सार्वजनिक उपक्रम (जापान)
SABS (दक्षिण अफ्रीका)
चिह्न (अर्जेंटीना)
GOST आर (रूस)
के.सी. (कोरिया)
SII (इसराइल)
Ukrsepro (यूक्रेन)
अनुसूचित जनजाति (मलेशिया)

दायित्व अस्वीकरण

हालाँकि इस मार्गदर्शिका में सही जानकारी देने का हर संभव प्रयास किया गया है, Zebra टेकनॉलज़ीस कॉर्पोरेशन किसी ग़लत या ग़ैर-मौजूद सूचना के लिए ज़िम्मेदार नहीं है। Zebra टेकनॉलज़ीस कॉर्पोरेशन को इस तरह की ग़लतियों को सुधारने का अधिकार है और वह इससे उत्पन्न होने वाले दायित्वों को अस्वीकार करता है।

परिणामी क्षति के लिए कोई दायित्व नहीं

किसी भी स्थिति में Zebra टेकनॉलज़ीस कॉर्पोरेशन या संबंधित उत्पाद (जिसमें हार्डवेयर और सॉफ्टवेयर भी शामिल हैं) के सृजन, निर्माण एवं डिलिवरी में संलग्न कोई भी, इस तरह के उत्पाद के उपयोग से, या उसके उपयोग के परिणाम स्वरूप, या उसके उपयोग में विफलता के परिणाम स्वरूप होने वाली किसी भी प्रकार की क्षतियों के लिए (जिसमें, बिना सीमा के, व्यावसायिक लाभ खोने से होने वाली क्षति, व्यवसाय में खलल पड़ने से होने वाली क्षति, व्यावसायिक सूचनाओं की क्षति, या अन्य वित्तीय क्षति शामिल हैं) ज़िम्मेदार नहीं होगा,

तब भी नहीं जब Zebra टेकनॉलज़ीस कॉर्पोरेशन को इस तरह की क्षतियों के हो सकने का परामर्श प्राप्त हुआ हो। चूँकि कुछ राज्य परिणामी या आकस्मिक क्षतियों को दायित्वों से अलग रखने की अनुमति नहीं देते हैं, ऊपर बताई गई सीमा आप पर नहीं भी लागू हो सकती है।

कॉपीराइट

इस मार्गदर्शिका में मौजूद कॉपीराइट तथा यहाँ वर्णित लेबल प्रिंट इंजन का मालिक Zebra टेकनॉलज़ीस कॉर्पोरेशन है। इस मार्गदर्शिका या सॉफ्टवेयर के अनाधिकृत पुनर्निर्माण के फलस्वरूप एक साल तक की जेल की सज़ा और 10,000 डॉलर तक का जुर्माना हो सकता है (17 यू.एस. सी.506)। कॉपीराइट का उल्लंघन करने वालों के दीवानी दायित्व भी हो सकते हैं।

इस उत्पाद में ZPL, ZPL II, और ZebraLinktm प्रोग्राम; Element Energy Equalizer परिपथ; E3; और एग्फा फॉन्ट हो सकते हैं। सॉफ्टवेयर। ZIH निगम। विश्व-भर में सभी अधिकार सुरक्षित

ZebraLink और सभी उत्पाद नाम और नंबर व्यापार-चिह्न हैं, तथा Zebra, Zebra प्रतीक, ZPL, ZPL II, Element Energy Equalizer Circuit, और E3 Circuit ZIH कॉर्पोरेशन के पंजीकृत व्यापार-चिह्न हैं। विश्व-भर में सभी अधिकार सुरक्षित

Monotype , Intellifont और UFST मोनोटाइप इमेजिंग, इंक. के व्यापार-चिह्न है, जिन्हें युनाइटेड स्टेट्स पेटेंट एवं व्यापार-चिह्न कार्यालय में पंजीकृत किया गया है, और वे कुछ अन्य अधिकार-क्षेत्रों में भी पंजीकृत हो सकते हैं।

AndyTM , CG PalacioTM, CG Century SchoolbookTM, CG TriumvirateTM, CG TimesTM,

Monotype KaiTM, Monotype MinchoTM और Monotype SungTM मोनोटाइप इमेजिंग, इंक. के व्यापार-चिह्न है, जिन्हें कुछ अधिकार-क्षेत्रों में पंजीकृत किया गया हो सकता है।

HY Gothic HangulTM हैनयांग सिस्टम्स, इंक. का व्यापार-चिह्न है।

AngsanaTM यूनिटी प्रोग्रेस कंपनी (यूपीसी) लिमिटेड का व्यापार-चिह्न है।

Andale, Arial, Book Antiqua, Corsiva, Gill Sans, Sorts और Times New Roman मोनोटाइप इमेजिंग, इंक. के व्यापार-चिह्न हैं, जिन्हें युनाइटेड स्टेट्स पेटेंट एवं व्यापार-चिह्न कार्यालय में पंजीकृत किया गया है, और वे कुछ अन्य अधिकार-क्षेत्रों में भी पंजीकृत हो सकते हैं।

Century Gothic™, Bookman Old StyleTM और Century SchoolbookTM मोनोटाइप इमेजिंग, इंक. के व्यापार-चिह्न हैं, जिन्हें कुछ अधिकार-क्षेत्रों में भी पंजीकृत किया गया हो सकता है।

HGPGothicB रिकोह कंपनी का व्यापार-चिह्न है, जिसे कुछ अधिकार-क्षेत्रों में भी पंजीकृत किया गया हो सकता है।

UniversTM हीडेलबर्गर ड्रकमैशिनेन एजी का व्यापार-चिह्न है, जिसे कुछ अधिकार-क्षेत्रों में भी पंजीकृत किया गया हो सकता है, जिसे लिनोटाइप लाइब्रेरी, जीएमबीएच, जो हीडेलबर्गर ड्रकमैशिनेन एजी का पूर्ण स्वामित्व वाला सहयोगी है, से अनन्य रूप से लाइसेन्स पर प्राप्त किया गया है।

Futura बोअर टाइप्स एसए का व्यापार-चिह्न है, जिसे युनाइटेड स्टेट्स पेटेंट एवं व्यापार-चिह्न कार्यालय में पंजीकृत किया गया है, और वह कुछ अन्य अधिकार-क्षेत्रों में भी पंजीकृत हो सकता है।

TrueType एपल कंप्यूटर, इंक., का व्यापार-चिह्न है, जिन्हें युनाइटेड स्टेट्स पेटेंट एवं व्यापार-चिह्न कार्यालय में पंजीकृत किया गया है, और वह कुछ अन्य अधिकार-क्षेत्रों में भी पंजीकृत हो सकता है।

अन्य सभी ब्रांड नाम, उत्पाद नाम, या व्यापार-चिह्न उनके धारकों की संपत्ति हैं।

दस्तावेज आचार

कुछ जानकारियाँ देने के लिए इस दस्तावेज़ में सभी जगह निम्नलिखित आचार प्रयोग किये गए हैं:

सावधानी • स्थैतिकविद्युत निरावेशन की संभावना से आपको सतर्क करता है।

सावधानी • बिजली का झटका लग सकने की संभावना से आपको सतर्क करता है।

सावधानी • ऐसी स्थिति से आपको सतर्क करता है जहाँ अत्यधिक गरमी के कारण जल जाने का खतरा मौजूद है।

सावधानी • आपको बताता है कि यदि कोई विशिष्ट कार्य नहीं किया गया या उससे बचा नहीं गया तो आपको शारीरिक नुक़सान पहुँच सकता है।

सावधानी • आपको बताता है कि यदि कोई विशिष्ट कार्य नहीं किया गया या उससे बचा नहीं गया तो हार्डवेयर को भौतिक नुक़सान पहुँच सकता है।

महत्वपूर्ण • आपको वे जानकारियाँ देता है जो किसी कार्य को पूरा करने के लिए आवश्यक हैं।

नोट • तटस्थ या सकारात्मक जानकारी को सूचित करता है जो मुख्य पाठ के महत्वपूर्ण मुद्दों को रेखांकित करती हैं या उन्हें पूरा करती हैं।

चार्जर सुरक्षा

निम्नलिखित सूचनाएँ स्मार्ट चार्जर 2 के लिए विशिष्ट कुछ जानकारियों को रेखांकित करती हैं।

चार्जर को ऐसी जगहों में मत रखें जहाँ चार्जर पर या चार्जिंग बे में तरल पदार्थ या धातु की वस्तुएँ गिर सकती हैं।

SC2 *को सही जगह बिठाते हुए ध्यान दें। निचले कवरों में स्थित निकास स्लॉट को अवरुद्ध न करें। यदि आप रात भर बैटरियों को चार्ज करने के लिए रखनेवाले हों, तो सुनिश्चित करें कि चार्जर ऐसे पावर स्रोत के साथ जुड़ा हुआ है जिसे ग़लती से बंद नहीं कर दिया जाएगा।*

सूचक और पुर्जों का विवरण

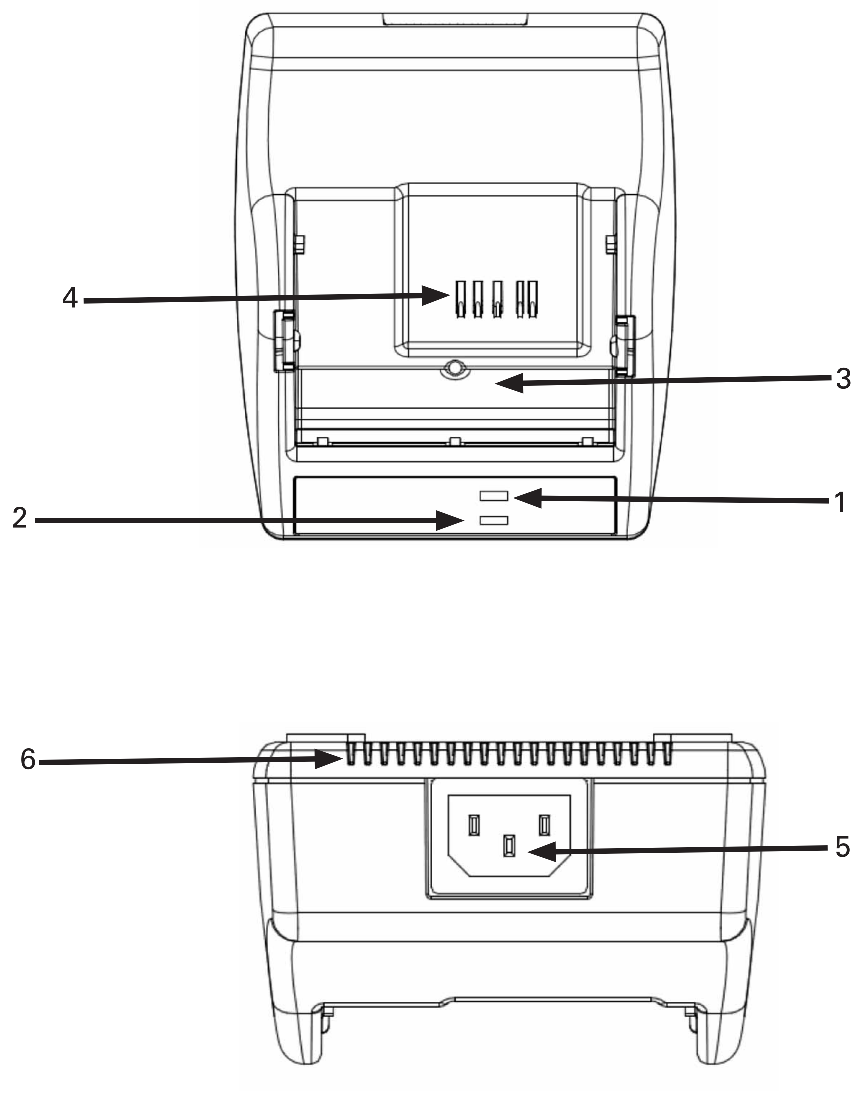

विवरण

1. बैटरी स्वास्थ्य सूचक
2. बैटरी चार्ज हो रही है सूचक
3. चार्जिंग बे
4. बैटरी संपर्क
5. एसी जैक
6. निकास के लिए स्लॉट

चार्जर प्रचालन

नीचे की तालिका में उन बैटरियों की सूची दी गई है जिन्हें स्मार्ट चार्जर 2 के साथ उपयोग करने के लिए अनुमोदित किया गया है।

Zebra द्वारा ख़ास तौर से अनुमोदित न किए गए चार्जरों का Zebra श्रृंखला के प्रिंटरों के साथ उपयोग करने से वारंटी समाप्त हो जाएगी और प्रिंटर और बैटरी पैक को नुक़सान पहुँच सकता है। अनधिकृत उपकरणों के अनुचित उपयोग के कारण किसी उपकरण को हुए नुक़सान के लिए Zebra ज़िम्मेदार नहीं है।

समर्थित बैटरियों का विवरण	पुर्जा संख्या
QLn220/320 के लिए स्मार्ट बैटरी	P1023901
P4T, RW4-PS के लिए स्मार्ट बैटरी	CT18499-1
QL 220/QL 320/QL 220 Plus/QL 320 प्लस के लिए बैटरी	AT16004-1
QL 420/QL 420 प्लस के लिए बैटरी	AT16293-1
RW 220 के लिए बैटरी	CT17497-1
RW 420 के लिए बैटरी	CT17102-2

उचित पूर्ण पुर्जे की संख्या के लिए अपने Zebra बिक्री प्रतिनिधि या कारखाने से संपर्क करें।

SC2 स्मार्ट चार्जर

स्मार्ट चार्जर 2 एक एसी तेज़ चार्जर है जिसमें सार्वत्रिक 100 to 240, 50-60 Hz. VAC इनपुट है। यह चार्जर Zebra मोबाइल प्रिंटरों के साथ उपयोग किए जानेवाले लीथियम आयन (Li-ion) बैटरी पैक को चार्ज करने के लिए बना है।

स्मार्ट चार्जर बैटरी पैक को उतनी तेज़ी से चार्ज करेगा जितना उसका चार्ज स्तर करने देगा, और उसके बाद रखरखाव चार्ज की अवस्था में जाकर चार्ज को अधिकतम स्तर पर बनाए रखेगा।

चार्जिंग स्थिति सूचक

SC2 को दीवार पर लगे एसी रिसेप्टिकल में उपलब्ध कराए गए पावर केबल की मदद से जोड़ें, और फिर बैटरी को चार्जिंग बे में डालें। बैटरी चार्जिंग सूचक LED चार्ज की स्थिति निम्नलिखित तालिका के अनुसार दर्शाएगा।

डीसी पावर इनपुट	सूचक	बैटरी की स्थिति
मौजूद	बंद	बैटरी मौजूद नहीं है
मौजूद	हरा	पूरा चार्ज है
मौजूद	पीला	चार्ज हो रही है
मौजूद	एंबर	खराबी
मौजूद	बंद	मौजूद और बैटरी स्वास्थ्य = खराब

बैटरी स्वास्थ्य सूचक

SC2 में बैटरी पैक के स्वास्थ्य की जानकारी देने के लिए एक तिरंगा (पीला/हरा/एंबर) LED है। बैटरी के स्वास्थ्य का मूल्यांकन तब शुरू हो जाता है जब बैटरी को चार्जर में डाला जाता है, और नीचे दर्शाए अनुसार उचित LED प्रकाशित हो उठता है।

बैटरी	सूचक	स्वास्थ्य स्थिति
कोई नहीं या स्मार्ट नहीं	*बंद*	*बैटरी/पावर नहीं है*
स्मार्ट बैटरी मौजूद है	*हरा*	*अच्छा*
स्मार्ट बैटरी मौजूद है	*पीला*	*बदलें*
स्मार्ट बैटरी मौजूद है	*चमकता पीला*	*बदलें (उपयोगी आयु बस समाप्त हो गई है)*
स्मार्ट बैटरी मौजूद है	*एंबर*	*खराब (अब इसका उपयोग नहीं हो सकता है)*

! *सुनिश्चित करें कि सही चार्जर, चार्जर निर्देश मार्गदर्शिका के अनुसार ठीक से स्थापित किया गया है।*

! *सुनिश्चित करें कि SC2 को दीवार पर लगे उचित एसी रिसेप्टकल में डाला गया है।*

! *पहली बार उपयोग करने से पहले सभी बैटरी पैकों से रक्षात्मक कवच और लेबल हटाएँ।*

! *बैटरी पैक को चार्जिंग बे में तब तब धकेलें जब तक वह चटककर सही जगह पर नहीं आ जाती।*

! *यदि बैटरी ठीक से नहीं डाली गई हो, तो बैटरी स्वास्थ्य सूचक एंबर होगा।*

! *बैटरी को प्रिंटर में स्थापित करने से पहले उसे पूरी तरह चार्ज होना होगा।*

निरोधात्मक रखरखाव

बैटरी की आयु बढ़ाना

• बैटरी पर सीधी धूप न लगने दें, न ही उसे 104 °F (40 °C) से अधिक तापमान में आने दें।

• हमेशा लीथियम-आयन बैटरियों के लिए ख़ास तौर से अभिकल्पित Zebra चार्जर प्रयोग करें। किसी अन्य प्रकार का चार्जर इस्तेमाल करने से बैटरी को नुक़सान पहुँच सकता है।

• आपकी मुद्रण आवश्यकताओं के लिए सही माध्यम का प्रयोग करें। अधिकृत Zebra पुनर्विक्रेता आपको अपने अनुप्रयोग के लिए सर्वोत्तम माध्यम का पता लगाने में मदद कर सकेगा।

• यदि आप एक ही पाठ या ग्राफिक को हर लेबल पर मुद्रित करते हों, तो पूर्वमुद्रित लेबल उपयोग करने पर विचार करें।

• अपने माध्यम के लिए उचित मुद्रण गहरापन और मुद्रण गति चुनें।

• LCD डिस्प्ले बैकलाइट का प्रयोग तभी करें जब ज़रूरी हो। जब भी वह ज़रूरी न हो, उसे बंद कर दें।

• जब एक या उससे अधिक दिनों के लिए यदि प्रिंटर का उपयोग नहीं होने वाला हो अथवा जब आप रखरखाव चार्ज का निष्पादन नहीं कर रहे हों, तो बैटरी हटा दें।

• एक अतिरिक्त बैटरी खरीदने पर विचार करें।

• याद रखें, रीचार्ज किए जा सकने वाली कोई भी बैटरी समय बीतने के साथ चार्ज बनाए रखने की अपनी क्षमता खो देगी और उसे सीमित बार ही चार्ज किया जा सकता है, जिसके बाद उसे बदलना ही होगा।

! *उपयोग हो चुकी बैटरियों को हमेशा ठीक से निपटाएँ।*

Zebra Technologies Corporation
475 Half Day Road, Suite 500
Lincolnshire, IL 60069 USA
T: +1 847.634.6700 or +1 800.423.0442