# EM 220

## Руководство пользователя мобильного принтера

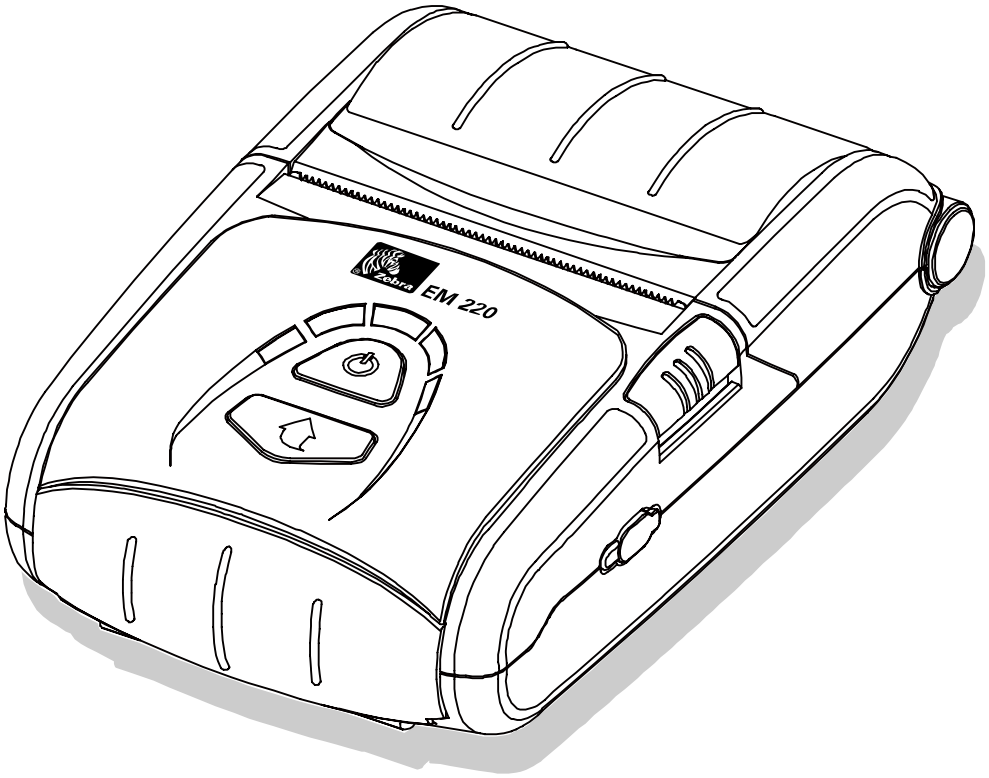


**P1007752-009**
**Rev. 1.00**

# Оглавление

**※ Сведения о руководствах и правила техники безопасности ····· 7**

**1. Комплектность поставки ····· 14**

**2. Общий вид устройства ····· 15**

**3. Установка и эксплуатация ····· 16**

3-1 Установка аккумулятора ····· 16
3-2 Подзарядка аккумулятора ····· 16
3-2-1 Battery Charging Usage ····· 16
3-2-2 Использование подставки для подзарядки аккумулятора (вариант) ····· 16
3-2-3 Порядок пользования зарядным адаптером «Quad Charger» серия EM ····· 17
3-3 Заправка бумаги ····· 19
3-4 Применение поясной клипсы для ношения принтера ····· 20
3-5 Использование кожаного футляра для ношения принтера (вариант) ····· 21
3-6 Панель управления ····· 22
3-7 Эксплуатация устройства считывания информации с магнитных полос ····· 23

**4. Автотестирование ····· 23**

**5. Функция печати этикеток ····· 25**

5-1 Настройка функции печати этикеток ····· 25
5-2 Функция автокалибровки ····· 25

**6. Подключение периферийных устройств ····· 26**

6-1 Подключение по протоколу Bluetooth ····· 26
6-2 Подключение по интерфейсному кабелю ····· 26

**7. Чистка принтера ····· 27**

**8. Приложение ····· 28**

8-1 Технические характеристики ····· 28
8-2 Сертификаты ····· 29
8-3 Типы маркировки ····· 29

## ■ Информация о патентных правах

В данном руководстве содержится патентная информация, права на которую принадлежат «Zebra Technologies Corporation». Данная информация предназначена исключительна для информационных целей и нужд пользователей и организаций, обслуживающих оборудование, описанное в данном руководстве. Данная патентная информация не может быть использована, дублирована или передана каким-либо иным лицам и в иных целях без явно выраженного письменного разрешения «Zebra Technologies Corporation».

**Модификация продукции**

Ввиду непрерывного процесса модернизации продукции «Zebra Technologies Corporation» оставляет за собой право вносить модификации в технические характеристики и символику без предварительного уведомления.

**Заявление о соответствии требованиям Федеральной комиссия США по связи**

ПРИМЕЧАНИЕ Данное устройство прошло контроль и соответствует предельным характеристикам цифрового оборудования в классе B в соответствии с требованиями ч. 15 норм FCC (Федеральной комиссии по связи). Данные предельные характеристики рассчитаны с целью обеспечить надлежащую защиту от вредной интерференции при эксплуатации оборудования в жилой среде. Данное устройство генерирует, использует и может излучать радиочастоты и, в случае неправильной установки и эксплуатации, может стать источником вредной интерференции радиочастотной связи. Однако, отсутствует полная гарантия, что интерференция не будет иметь места в частных случаях. Если оборудование таки приведет к вредным помехам на прием теле- и радиосигнала, что будет заметно при включении и выключении оборудовании, пользователю рекомендуется прибегнуть к следующим методам сокращения такого вредного влияния, по одиночке или в комплексе:

• изменить ориентацию или место размещения антенны;

• увеличить расстояние между оборудованием и приемником телерадиосигнала;

• подключить оборудование в другую розетку или цепь, чем та, к которой подключен приемник телерадиосигнала;

• свяжитесь с дилером или квалифицированным телерадиоэлектриком.

ВНИМАНИЕ Подверженность электромагнитному излучению. Для подтверждения соответствия требованиям по электромагнитному излучению, предъявляемых Федеральной комиссии по связи, данное устройство должно эксплуатироваться в соответствии с нормами и инструкциями, приведенными в данном руководстве.

ПРИМЕЧАНИЕ Данное устройство оттестировано с применением экранированных кабелей на периферийных устройствам. С данным устройством должны использоваться экранированные кабели, что гарантирует соответствие нормам. Внесение модификаций в конструкцию устройства без явно выраженного разрешения компании «Zebra Technologies Corporation» способно аннулировать право пользователя на эксплуатацию данного устройства.

**Заявление о соответствии канадским отраслевым требованиям**

Данное цифровое устройство класса B соответствует канадскому стандарту ICES-003.

Cet appareil numérique de la classe B est conforme á la norme NMB-003 du Canada.

Символ «IC:» перед сертификационным номером устройства означает его соответствие канадским промышленным стандартам «Industry Canada» (IC). Это не гарантирует, что сертифицированное устройство в реальности будет работать в соответствии с представлениями пользователя.

**Оговорка**

Поскольку данное руководство было составлено со особым тщанием и вся информация в нем прошла тщательный контроль, «Zebra Technologies Corporation» снимает с себя какую бы то ни было ответственность за ошибки и упущения, которые могут иметь место в данном руководстве. «Zebra Technologies Corporation» оставляет за собой право исправлять такие ошибки и не несет ответственности, вытекающей из такого исправления.

**Отказ от ответственности за вытекающие убытки**

Ни при каких обстоятельствах ни «Zebra Technologies Corporation», ни какая-либо из сторон, вовлеченных в создание, производство и поставку сопутствующих продуктов (включая программное и аппаратное обеспечение) не несут ответственности за ущерб (включая, без ограничений, ущерб или недополученную прибыль, перерыв в деловой активности, утрату деловой информации или другой материальный урон), возникающий в результате использования или неспособности использования таких продуктов, в том числе в случае, когда «Zebra Technologies Corporation» была уведомлена о возможности возникновения такого ущерба. Ввиду факта неприятия исключения ответственности за последующий или случайный ущерб в некоторых штатах вышеупомянутое ограничение может быть неприменимо в вашем случае.

**Авторские права**

Авторские права на данное руководство и устройство печати этикеток, описанное в нем, принадлежат «Zebra Technologies Corporation». Несанкционированное воспроизведение данного руководства или программного обеспечения, поставляющегося в комплекте с принтером этикеток, могут повлечь заключение под стражу на срок до одного года и штраф в размере 10 000 долл. США (17 U.S.C.506). Нарушение авторских прав влечет ответственность в рамках гражданского кодекса.
Данный продукт может содержать программы ZPL®, ZPL II® и ZebraLinktm; Element Energy Equalizer® Circuit; шрифты E3® и AGFA. Программное обеспечение © ZIH Corp. Все права защищены во всем мире.
«ZebraLink» и все наименования продуктов, а также номера и торговые марки, «Zebra», логотип «Zebra», ZPL, ZPL II, Element Energy Equalizer Circuit и E3 Circuit являются зарегистрированными торговыми марками корпорации «ZIH Corp.». Все права защищены во всем мире.
Monotype®, Intellifont® и UFST® являются торговыми марками компании «Monotype Imaging, Inc.», зарегистрированной в Патентном ведомстве Соединенных Штатов Америки, и могут быть зарегистрированы в соответствующих юрисдикциях.
AndyTM, CG PalacioTM, CG Century SchoolbookTM, CG TriumvirateTM, CG TimesTM, Monotype KaiTM, Monotype MinchoTM и Monotype SungTM являются торговыми марками компании «Monotype Imaging, Inc.» и могут быть зарегистрированы в соответствующих юрисдикциях.
HY Gothic HangulTM является торговой маркой компании «Hanyang Systems, Inc.».
AngsanaTM является торговой маркой компании «Unity Progress Company (UPC) Limited».
Andale®, Arial®, Book Antiqua®, Corsiva®, Gill Sans®, Sorts® и Times New Roman® являются торговыми марками компании «Monotype Imaging, Inc.», зарегистрированной в Патентном ведомстве Соединенных Штатов Америки, и могут быть зарегистрированы в соответствующих юрисдикциях.
Century Gothic™, Bookman Old StyleTM и Century SchoolbookTM являются торговыми марками компании «The Monotype Corporation» и могут быть зарегистрированы в соответствующих юрисдикциях.
HGPGothicB является торговой маркой компании «Ricoh company, Ltd.» и может быть зарегистрирована в соответствующих юрисдикциях.
UniversTM является торговой маркой компании «Heidelberger Druckmaschinen AG», которая может быть зарегистрирована в соответствующих юрисдикциях, эксклюзивная лицензия на которую распространяется компанией «Linotype Library» GmbH, собственность компании «Heidelberger Druckmaschinen» AG.
Futura® является торговой маркой компании «Bauer Types» SA, зарегистрированной в Патентном ведомстве Соединенных Штатов Америки, и может быть зарегистрирована в некоторых юрисдикциях.
TrueType® является торговой маркой компании «Apple Computer, Inc.», зарегистрированной в Патентном ведомстве Соединенных Штатов Америки, и может быть зарегистрирована в некоторых юрисдикциях.
Все другие наименования продуктов являются собственностью соответствующих владельцев.
Все другие наименования брендов, наименования продуктов и торговых марок являются собственностью соответствующих владельцев.
©2006 ZIH Corp.

# ■ Введение к руководству пользователя устройствами серии «EM Series»

Благодарим вас за приобретение мобильного принтера модели EM 220. Сверкомпактный мобильный принтер модели EM 220, произведенный компанией «Zebra», позволяет осуществлять печать чеках практически в любых условиях. Принтеры серии EM 220 сочетают в себе возможность работы по интерфейсу беспроводной связи Bluetooth® 2.0 и считывания информации с магнитных карт, сочетая в себе удобство печати чека и снятия денежных средств с платежных карт в любом месте.

В руководстве пользователя представлены данные, необходимые для работы с принтерами серии EM 220. Перечень дополнительных руководств, поставляемых с принтерами EM 220 приводится в разделе Сведения о руководствах.

**Распаковка и проверка комплектности**

Осмотрите принтер и проверьте наличие возможных повреждений, возникших в ходе транспортировки:

• осмотрите внешние поверхности на предмет повреждений;

• откройте крышку отсека для бумаги (см. подраздел «Загрузка бумаги» в разделе «Подготовка к печати») и осмотрите его внутренности на предмет повреждений.

В случае если потребуется возврат устройства, сохраните коробку и все упаковочные материалы.

**Прием рекламаций**

При выявлении повреждений, имевших место при транспортировке, поступают следующим образом:

• Немедленно уведомьте и заполните форму рекламации в компании-поставщике. «Zebra Technologies Corporation» не несет ответственности за какой бы то ни было ущерб, нанесенный в ходе транспортировке принтера, и не покрывает ни его, ни расходов на его ремонт, как предусмотрено порядком гарантии;

• сохраните коробку и все упаковочные материалы для дальнейшего изучения;

• уведомьте авторизованного дилера «Zebra».

## ■ Сведения о данном и сопутствующих руководствах

В данном руководстве содержатся общие сведения о правилах эксплуатации устройства, а также о порядке действий в нештатных ситуациях, которые могут возникнуть в ходе эксплуатации принтера серии EM 220.

※ Дополнительная информация по эксплуатации принтера EM 220 приводится в следующих дополнительных руководствах:

**1. Руководство по программированию модулей под Windows CE**

В данном руководстве содержатся сведения о файлах библиотек .dll, необходимых для разработки приложений под Windows CE.

**2. Руководство по установке драйверов для Windows**

В данном руководстве содержатся сведения по установке и основной функциональности драйвера для Windows, необходимого для установки данного устройства.

**3. Общее руководство по утилитам**

В данном руководстве содержатся сведения о программном обеспечении, используемом для управления функциональностью данного устройства, изменения режимов эксплуатации и пр.

• VMSM (Virtual Memory Switch Manager — диспетчер переключения параметров виртуальной памяти)

: Предоставляет информацию по настройке основных параметров функционирования устройства, средств неаппаратного управления, программных виртуальных переключателей.

• NV Image Download Manager — диспетчер загрузок графических изображений

: Предоставляет информацию по загрузке файлов изображений, например, логотипов, предназначенных для непрерывного нанесения на бумагу.

• Диспетчер загрузки прошивки

: Предоставляет информацию по загрузке и установке свежих версий прошивок и их обновлений.

**4. Руководство по подключению устройства по протоколу Bluetooth**

В данном руководстве содержатся сведения по подключению устройства к устройствам, оборудованным Bluetooth-адаптерами (например, КПК, ПК и пр.). Поддерживаются следующие устройства.

• КПК:
- Intermec PDA (устройство: CN2B, OS: Pocket PC 4.20.0)
- SYMBOL PDA (устройство: SYMBOL MC70, опер.система: Windows Mobile 5.0)
- HP PDA (устройство: iPAQ hx2700, опер.система: Windows Mobile 5.1.1702)
- Mobile Compia PDA (устройство: M3, опер.система: WinCE 5.0)
- InnoTeletek PDA (устройство: MC3000, опер.система: WinCE 4.2)

• Bluetooth-адаптер (BlueSoleil IVT Stack)

**5. Руководство по использованию команд**

В данном руководстве содержатся сведения о протоколах и функциональности управляющих команд, которые допускается использовать в данном устройстве.

**6. Руководство по использованию кодовых страниц**

В данном руководстве содержатся сведения по всем кодовым страницам, использование которых допускается в данном устройстве.

## ■ Предостережения

При эксплуатации принтера EM 220 настоятельно рекомендуется соблюдать правила техники безопасности, приведенные ниже.

## ⚠ ВНИМАНИЕ

**Пренебрежение данными правилами способно привести к травматизму.**

1. Не подключайте несколько приборов к одной многосекционной розетке; Это может вызвать перегрев и возгорание.

• Если вилка влажная или грязная, необходимо вытереть перед подключением в сеть.
• Не допускается подключать в сеть вилку, не соответствующую параметрам розетки.
• Допускается использовать только стандартные удлинители.

2. Пользуйтесь только сетевым адаптером, входящим в комплект поставки.

• Пользоваться другими адаптерами опасно.

3. Вынимая вилку из розетки, не тяните за шнур.

• Несоблюдение данного требование способно привести к возгоранию или повреждению принтера.

4. Уберите полиэтиленовый упаковочный пакет подальше от детей.

5. Не допускается вставлять и вынимать вилку из розетки влажными руками.

6. Нельзя сильно перегибать сетевой шнур, нельзя ставить на него тяжелые предметы.

• Поврежденный электрошнур может стать причиной пожара.

## ⚠ Осторожно

**Пренебрежение данными правилами способно привести к травматизму или повреждению принтера.**

1. Заметив исходящий от принтера странный дым, запах или шум, отключите его вилку из розетки. Затем:

• Выключите принтер и выньте вилку из розетки.
• Обратитесь в авторизованный сервисный центр «Zebra Technologies» и выполните ремонт.

2. Хранить пакеты и десикант (силикагель) следует в недоступном для детей месте.

3. Допускается использование только утвержденных принадлежностей. Не допускается самостоятельно разбирать, чинить или модифицировать принтер.

• Все сервисное обслуживание должно осуществляться только в авторизованных сервисных центрах.
• Обратитесь для этого к дилеру.

4. Не допускается проливать воду и ставить посторонние предметы на принтер.

• В случае падения предмета на принтер или попадания на него жидкости, следует немедленно отключить принтер от сети и передать его в авторизованный сервисный центр «Zebra Technologies» на тестирование.

## ■ Правила техники безопасности при обращении с аккумулятором

**Перед тем как приступать к пользованию устройством, следует внимательно ознакомиться с данным руководством.**

Несоблюдение данных правил способно привести к перегреву аккумулятора, его возгоранию, взрыву, повреждению и/или отклонениям в производительности и преждевременному износу.

## ⚠ ОПАСНО!

1. Не допускать попадания жидкостей внутрь батарейного отсека. В случае перегорания предохранительного механизма внутри аккумулятора, любая попытка подзарядить его способна привести к превышению предельно допустимой силы тока и/или напряжения, которые могут вызвать ненормальную химическую реакцию и, соответственно, перегрев, возгорание и/или взрыв аккумулятора.
2. Не допускается использовать или оставлять аккумулятор в месте, подверженном действию повышенных температур. Повышенные температуры способны привести к повреждению обрезиненного отсека и/или изоляционных материалов, что является одной из причин короткого замыкания в аккумуляторе, приводящего к перегреву, возгоранию и/или взрыву аккумулятора.
3. Подзаряжать аккумулятор допускается только с использованием оригинального зарядного адаптера, а также с соблюдением всех требований, предписанных компанией Zebra. Любая попытка подзарядить аккумулятор с несоблюдением таких требований (повышенные температуры, превышение номинального напряжения/тока сети, использование модифицированного зарядного адаптера) способна привести к короткому замыканию или предельно допустимой силы тока и/или напряжения, которые могут вызвать ненормальную химическую реакцию и, соответственно, перегрев, возгорание и/или взрыв аккумулятора.
4. На аккумуляторе явным образом обозначены плюс и минус. Вставляя аккумулятор в батарейный отсек и/или зарядный адаптер убедитесь, что аккумулятор вставлен в соответствии с полярностью. Несоблюдение полярности при подзарядке способно вызвать ненормальную химическую реакцию и, соответственно, перегрев, возгорание и/или взрыв аккумулятора.
5. Не допускать нагревания аккумулятор и не оставлять его у огня. Несоблюдение данного требования способно привести к оплавлению изоляционных материалов и/или плавкого предохранителя, что способно вызвать возгорание электролита и, соответственно, перегрев, возгорание и/или взрыв аккумулятора.
6. Не допускается изменять полярность аккумулятора. Несоблюдение полярности при подзарядке способно вызвать ненормальную химическую реакцию. Несоблюдение полярности способно привести к недопустимому превышению силы тока и, как следствие, перегреву, возгоранию и/или взрыву аккумулятора.
7. Не допускать попадания каких-либо металлических предметов на контактные площадки аккумулятора. Не допускается носить и хранить аккумулятор в одном месте с такими металлическими предметами, например, цепочками, заколками и пр. Несоблюдение данного требования способно привести к короткому замыканию аккумулятора и, как следствие, перегреву, возгоранию и/или взрыву аккумулятора, а также потенциально к перегреву соседствующих металлических предметов (цепочек, заколок и пр.).
8. Не допускается бросать аккумулятор и подвергать его физическому воздействию. В случае перегорания предохранительного механизма внутри аккумулятора, любая попытка подзарядить его способно привести к превышению предельно допустимой силы тока и/или напряжения, которые могут вызвать ненормальную химическую реакцию и, соответственно, перегрев, возгорание и/или взрыв аккумулятора.

9. Не допускается нарушать целостность аккумулятора путем протыкания его или посредством удара тяжелым предметом. Не допускается закорачивать аккумулятор. При попадании электропроводящих материалов на контактные площадки аккумулятора способно привести к короткому замыканию устройства, что может вызвать ожог и привести к другим видам травматизма, а также вызвать возгорание. Это может привести к повреждению целостности корпуса аккумулятора или повредить его другим образом, что способно стать причиной короткого замыкания в аккумуляторе и, как следствие, привести к перегреву, возгоранию и/или взрыву аккумулятора.
10. Не допускается производить непосредственную пайку аккумулятора. Нагревание способно привести к оплавлению изоляционных материалов и/или плавкого предохранителя, что способно вызвать возгорание электролита и, соответственно, перегрев, возгорание и/или взрыв аккумулятора.
11. Не допускается производить разборку или модификацию аккумулятора. В аккумуляторе имеются изоляционные материалы и предохранительный механизм. Всякое повреждение этих средств обеспечения безопасности в аккумуляторе способно привести к перегреву, возгоранию и/или взрыву аккумулятора.
12. Не допускается производить подзарядку аккумулятора вблизи источника тепла и/или в местах, подверженных действию прямых солнечных лучей. Воздействие высоких температур активирует защитный механизм, который делает невозможной зарядку аккумулятора. Кроме того, повреждение собственно предохранительного механизма способно привести к превышению предельно допустимой силы тока и/или напряжения, которые могут вызвать ненормальную химическую реакцию и, соответственно, перегрев, возгорание и/или взрыв аккумулятора.

## ⚠ ВНИМАНИЕ

1. Не допускается оставлять аккумулятор без присмотра в пределах досягаемости маленьких детей — маленькие дети могут проглотить его. Если маленький ребенок проглотил аккумулятор, немедленно обратитесь к врачу.
2. Не допускается класть аккумулятор в микроволновую печь и/или на устройство, работающее от сети высокого напряжения. Несоблюдение данного требования способно привести к резкому нагреву устройства, повреждению изоляции корпуса и, соответственно, перегреву, возгоранию и/или взрыву аккумулятора.
3. Не допускается совместно со штатным аккумулятором использовать в устройстве аккумуляторы нештатной емкости и/или типа. Несоблюдение полярности при подзарядке способно вызвать короткое замыкание, ненормальную химическую реакцию и, соответственно, перегрев, возгорание и/или взрыв аккумулятора.
4. В случае, если в ходе эксплуатации, хранения или подзарядки вы почувствуете нехарактерный запах или обнаружите ненормальное поведение аккумулятора, например, перегрев, изменение цвета, нарушение целостности и гладкости поверхности и пр., извлеките аккумулятор из устройства или зарядного адаптера и утилизируйте. Дальнейшее использование такого аккумулятора способно привести к его перегреву, возгоранию и/или взрыву.
5. Не допускается продолжать подзаряжать аккумулятор, который во время подзарядки не зарядился в течение штатного времени. Дальнейшая подзарядка такого аккумулятора способна привести к его перегреву, возгоранию и/или взрыву.
6. Если на аккумуляторе появился конденсат или присутствует нехарактерный запах, следует немедленно поместить аккумулятор на безопасном расстоянии от источника тепла. Появление конденсата может быть связано с разгерметизацией аккумулятора и вытеканием электролита, который является горючим, и может вызвать возгорание аккумулятора и/или его взрыв.
7. В случае попадания вытекшего электролита в глаза их следует немедленно промыть чистой водой, и обратиться к врачу. Пренебрежение данной рекомендацией способно привести к необратимому повреждению зрения.

## ⚠ Осторожно!

1. Не допускается использовать или оставлять аккумулятор в месте, подверженном действию повышенных температур или прямых солнечных лучей. Несоблюдение данного условия способно привести к перегреву и/или взрыву аккумулятора. Это также способно сказаться на показателях производительности и сроке службы аккумулятора.
2. В батарее имеется предохранительный механизм. Не допускается использовать аккумулятор вблизи мест, подверженных действию статического электричества (свыше предельных величин, допустимых в гарантии изготовителя). Повреждение такого механизма в результате воздействия статического электричества способно привести к перегреву, возгоранию и/или взрыву аккумулятора.
3. Аккумулятор допускается эксплуатировать при следующих температурах. Несоблюдение допустимых температурных пределов способно привести к перегреву и/или повреждению аккумулятора. Это также способно сказаться на показателях производительности и сроке службы аккумулятора.
   - Подзарядка: 0 ~ 40℃
   - Эксплуатация устройства: -20 ~ 60℃
   - Хранение: от -20 до 60℃ (30 суток)
   - Продолжительное хранение: от -20 до 40℃ (90 суток)
4. Настоятельно рекомендуется ознакомиться с инструкцией по использованию оригинального зарядного адаптера перед тем, как приступать к его использованию.
5. В случае, если во время первого использования аккумулятора или устройства после покупки вы почувствуете нехарактерный запах, обнаружите перегрев и/или какое-либо отклонение в их нормальном поведении, откажитесь от их использо вания и обратитесь в авторизованный сервисный центр «Zebra Technologies».
6. Хранить аккумулятор в месте недоступном для маленьких детей. В ходе эксплуатации также следует держать зарядный адаптер и/или устройство в месте недоступном для маленьких детей.
7. В случае попадания вытекшего электролита на кожу или одежду их следует немедленно промыть чистой водой. Попадание электролита на кожу способно вызвать раздражение.
8. Перед тем как приступать к пользованию аккумулятором и устройством, следует внимательно ознакомиться с данным руководством.
9. Аккумулятор допускается заменять только на аналогичный, того же типа и категории, что и производимые изготовителем. Утилизацию использованных аккумуляторов следует производить в соответствии с инструкцией изготовителя.
10. Прежде чем осуществлять печать на уже запечатанной бумаге для печати чеков рекомендуется проконсультироваться со службой техподдержки.

## ⚠ Рекомендации

1. Ознакомьтесь с порядком извлечения аккумулятора из устройства и установки его в устройство, описанном в руководстве.

2. Аккумулятор поставляется частично заряженным. Прежде чем приступать к эксплуатации, зарядите аккумулятор. Для подзарядки аккумулятора используйте специальное зарядное устройство, поставляемое в комплекте с принтером.

3. Настоятельно рекомендуется внимательно ознакомиться с руководством по эксплуатации аккумулятора с целью предотвращения некорректной его эксплуатации.

4. Не допускается оставлять аккумулятор в зарядном адаптере на время, превышающее рекомендованное время подзарядки, указанное в данном руководстве.

5. В случае, если в эксплуатации устройства запланирован перерыв, извлеките аккумулятор и храните его в помещении с низким уровнем влажности. При хранении принтера со вставленным аккумулятором необходимо избегать помещений с повышенным уровнем влажности. Пренебрежение данной рекомендацией способно привести к окислению контактных площадок и ухудшению характеристик производительности аккумулятора.

6. Убедитесь, что по окончании эксплуатации принтер выключен. Пренебрежение данной рекомендацией способно привести к ухудшению характеристик производительности аккумулятора.

7. Аккумулятор, который длительное время не эксплуатировался, может разрядиться частично или целиком. В случае если планируется перерыв в эксплуатации аккумулятора, рекомендуется заряжать его до состояния, рекомендованного изготовителем, каждые шесть месяцев. Пренебрежение данной рекомендацией способно привести к ухудшению характеристик производительности аккумулятора и сокращению срока эксплуатации устройства.

8. Загрязненные контактные площадки аккумулятора рекомендуется вытереть сухой тканью. Пренебрежение данной рекомендацией способно привести к непостоянству питания и зарядки аккумулятора.

9. Аккумулятор имеет ограниченный срок службы. По истечении такового дальнейшая эксплуатация аккумулятора не допускается. Перед утилизацией следует заклеить контактные площадки аккумулятора изоляционной лентой.

# 1. Комплектность поставки

В случае если комплект не полон, или имеются повреждения, обратитесь к дилеру, у которого было приобретено устройство.

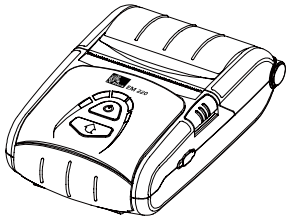

**EM 220**

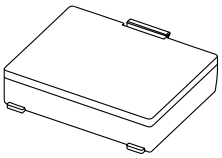

**Аккумулятор**

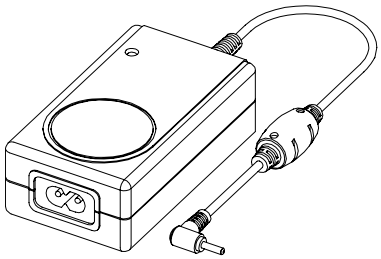

**Зарядный адаптер**

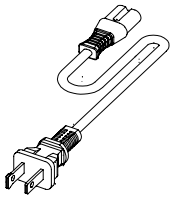

**Сетевой шнур**

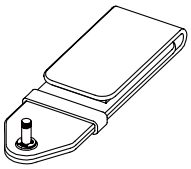

**Поясная клипса**

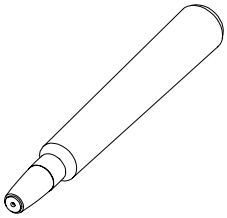

**Приспособление длячистки**

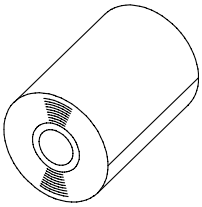

**Бумага**

**Компакт-диск**

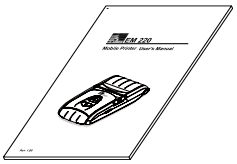


**Руководство по эксплуатации**

**※ Дополнительные принадлежности**

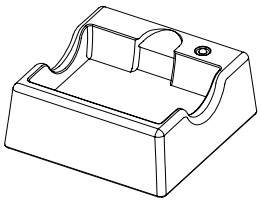

**Подставка под аккумулятор**

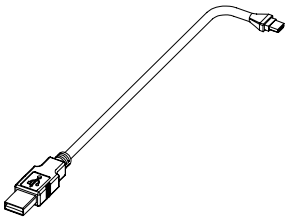

**Интерфейсный кабель**

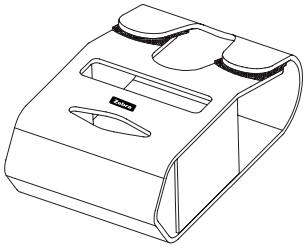

**Кожаный футляр**

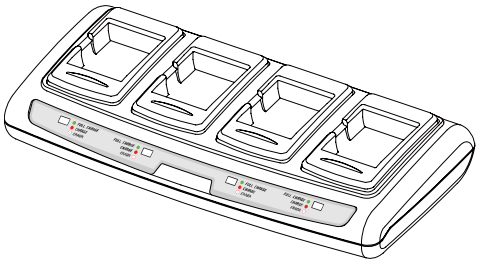

**Зарядный адаптер «Quad Charger» серия EM**

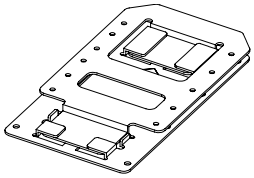

**Крепежная консоль на стену для зарядного устройства «Quad charger» серия EM**

# 2. Общий вид устройства

## • Вид спереди

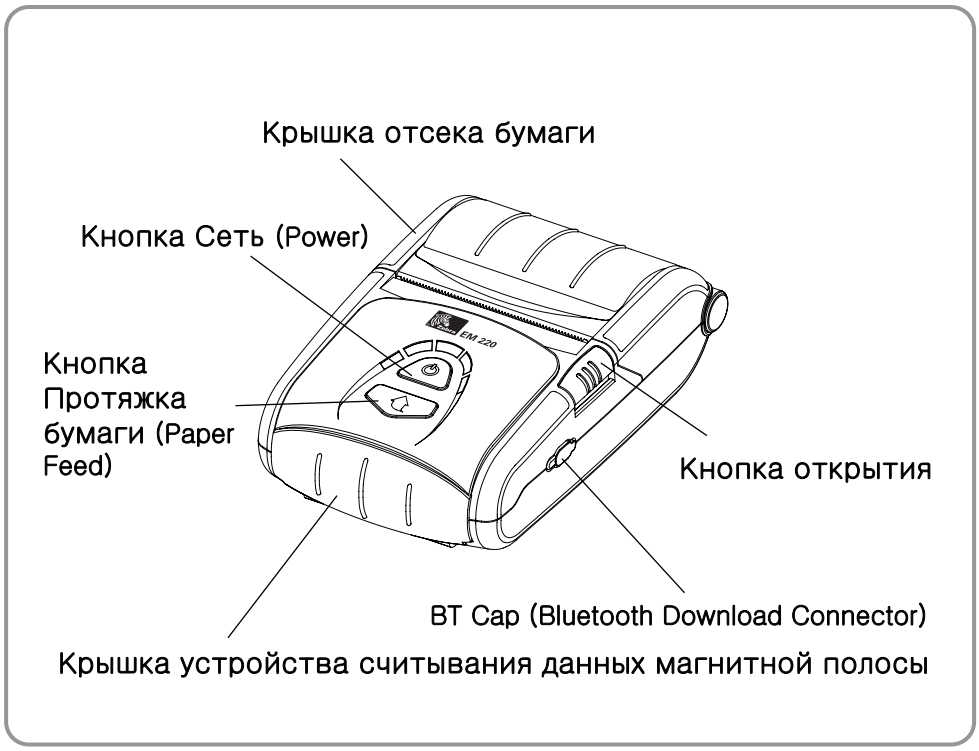


## • Вид сзади

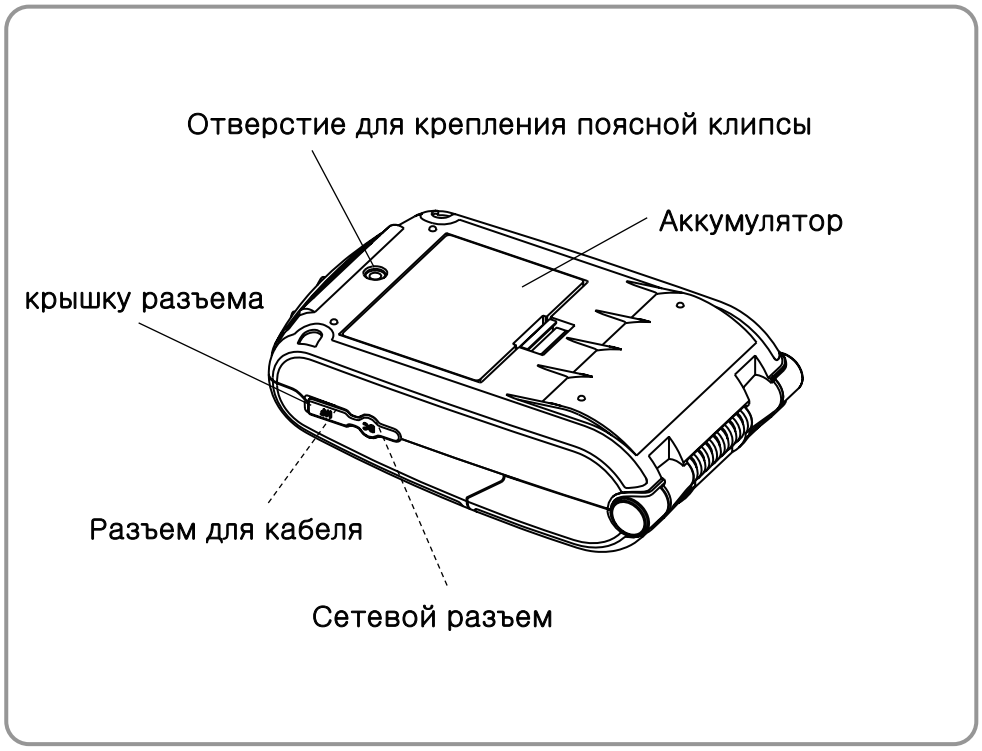

# 3. Установка и эксплуатация

## 3-1 Установка аккумулятора

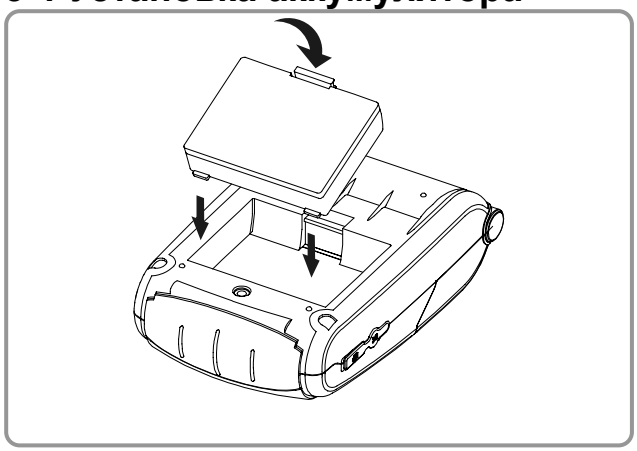

1) Вставьте аккумулятор в отсек в задней части принтера. Проследите, чтобы защелка попала точно предназначенное место.
2) Надавите на аккумулятор так, чтобы он вошел в отсек и щелкнула защелка.

***ПРИМЕЧАНИЕ***

Аккумулятор при поставке с завода изготовителя не заряжен. Прежде чем приступать к эксплуатации, зарядите аккумулятор.
(Рекомендуется воспользоваться зарядным адаптером и/или подставкой для подзарядки.)

## 3-2 Подзарядка аккумулятора

### 3-2-1 Battery Charging Usage

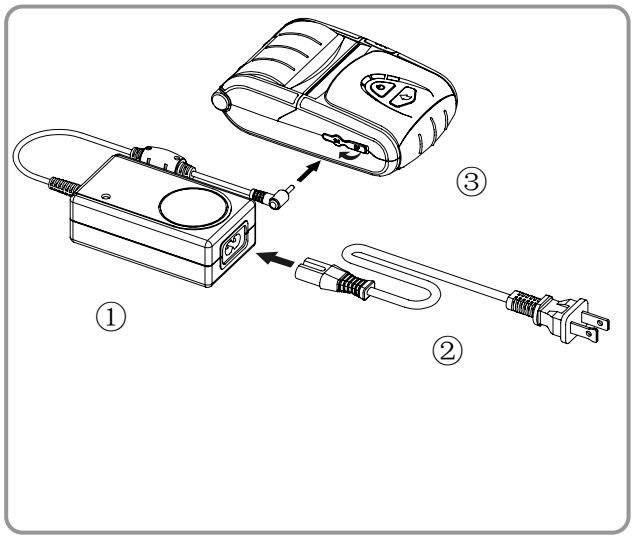


1) Выключите принтер.
2) Подсоедините сетевой шнур ② к адаптеру ①.
3) Откройте крышку разъема ③.
4) Подсоедините адаптер ① к разъему питания принтера.
5) Вставьте вилку сетевого шнура ② в розетку электросети.

***ОСТОРОЖНО***

Подзаряжать аккумулятор допускается только с использованием оригинального зарядного адаптера компанией Zebra Несоблюдение данного требования может привести к серьезным повреждениям. Компания Zebra снимает с себя всякую ответственность за такие повреждения. (Убедитесь, что характеристики, указанные на аккумуляторе и принтере совпадают.)

### 3-2-2 Использование подставки для подзарядки аккумулятора (вариант)

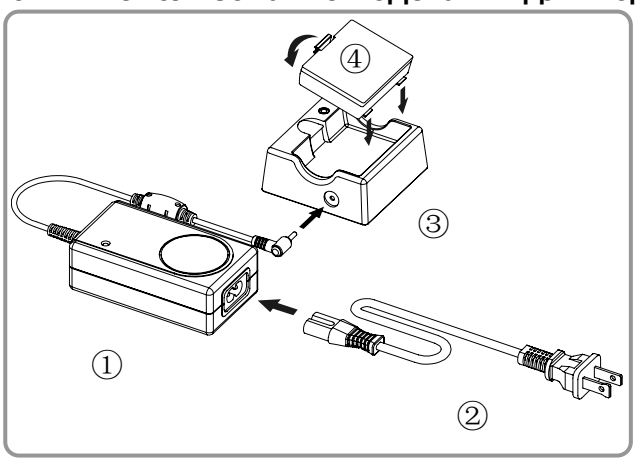


1) Подсоедините сетевой шнур ② к адаптеру ①.
2) Подсоедините адаптер ① к разъему питания подставки для аккумулятора ③.
3) Вставьте вилку сетевого шнура ② в розетку электросети.
4) Вставьте аккумулятор ④ в подставку для аккумулятора ③. Убедитесь, что аккумулятор сел плотно: должен быть слышен щелчок.

### 3-2-3 Порядок пользования зарядным адаптером «Quad Charger» серия EM

#### 3-2-3-1 Подключение кабелей

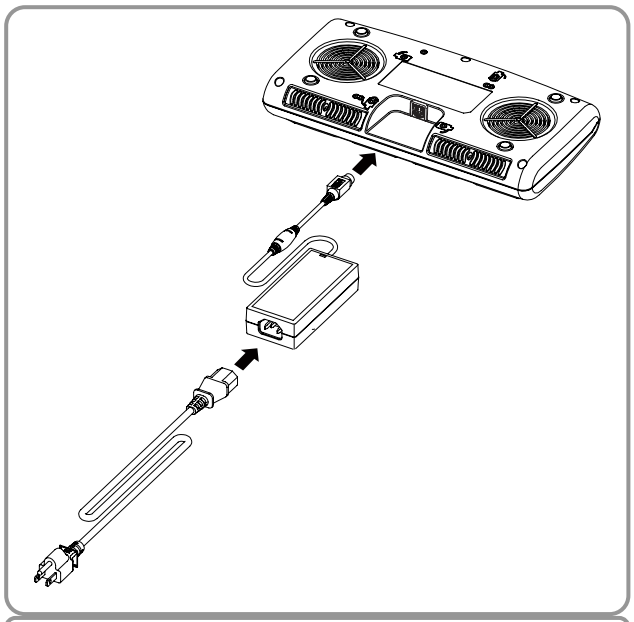

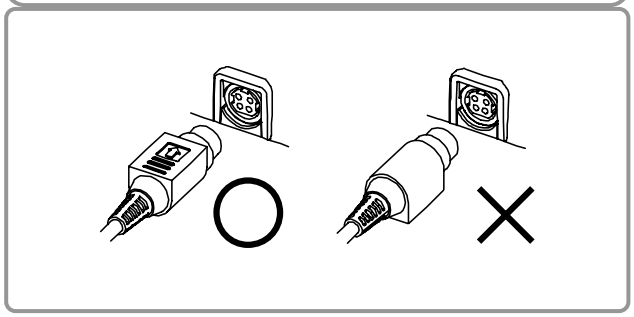

1) Вставьте разъем сетевого шнура в адаптер, а затем подключите адаптер к сетевому разъему зарядного устройства «Quad Charger».
2) Вставьте вилку сетевого шнура в розетку электросети. Напряжение сети должно быть 100 - 250 В перем.т., 50/60 Гц, 1,4 А.
3) Каждый раз при подключении питания на корпусе зарядного устройства на 2 секунды загорается зеленый светодиод.

***⚠ ОСТОРОЖНО***

Если на 2 секунды загорается красный светодиод, это может означать неисправность в зарядном устройстве. Обратитесь к дилеру.

***⚠ ВНИМАНИЕ***

Допускается использовать только адаптеры переменного/постоянного тока. (12 В пост.т., 5 А)

### 3-2-3-2 Подзарядка аккумулятора

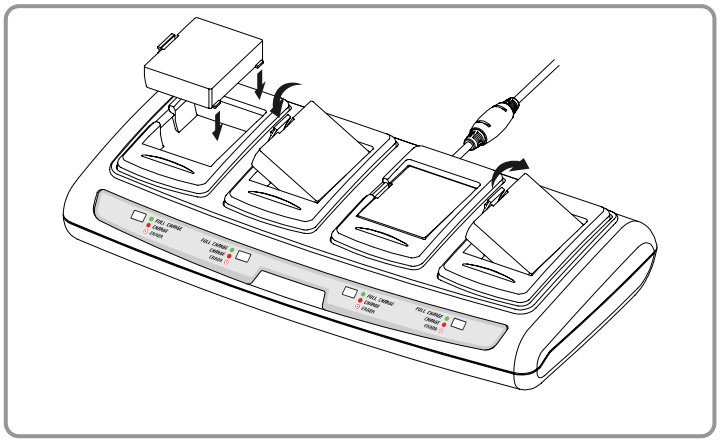

1) Закрепите аккумуляторы при помощи фиксаторов в зарядном устройстве «Quad Charger», как показано выше.
2) Вставьте аккумуляторы так, чтобы они вошли в гнезда и щелкнули фиксаторы.
3) Процесс зарядки начинается немедленно после того, как аккумулятор будет вставлен в гнездо. Аккумуляторы заряжаются при 8,4 В пост.т., 0,8 А.
4) Прижмите защелку и извлеките аккумулятор.

***ПРИМЕЧАНИЕ***

Интерпретация индикации.

| Светодиод | Статус зарядки | Время подзарядки |
|---|---|---|
| Красный горит | Заряжается | 2 ч |
| Зеленый горит | Зарядка завершена | |
| Красный мигает | Проблема в аккумуляторе и/или некорректное размещение в зарядном устройстве | |

***ОСТОРОЖНО***

Если красный светодиод мигает, извлеките аккумулятор и снова вставьте его.
Если красный светодиод не перестанет мигать, обратитесь к дилеру.

## 3-3 Заправка бумаги

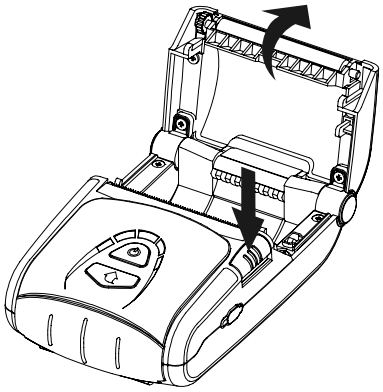

1) Откройте крышку отсека бумажного рулона, нажав на кнопку открытия.

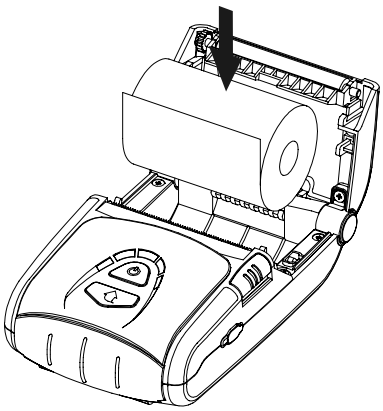

2) Заправьте бумагу, как показано на рисунке.
(Предварительно извлеките оставшуюся гильзу от закончившегося рулона.)

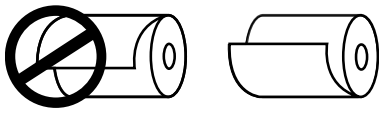

3) Проследите, чтобы порядок и направление бумаги совпали с инструкциями.

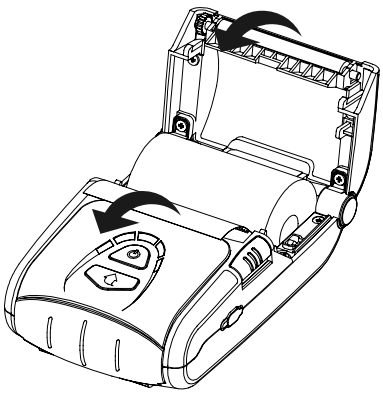

4) Извлеките кончик бумаги, как показано на рисунке, и закройте крышку.

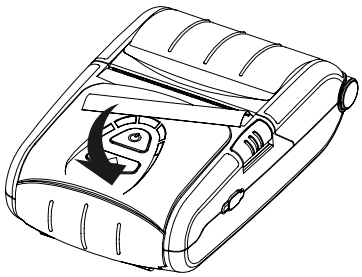

5) Оторвите излишек бумаги по направлению к боку принтера.

## 3-4 Применение поясной клипсы для ношения принтера

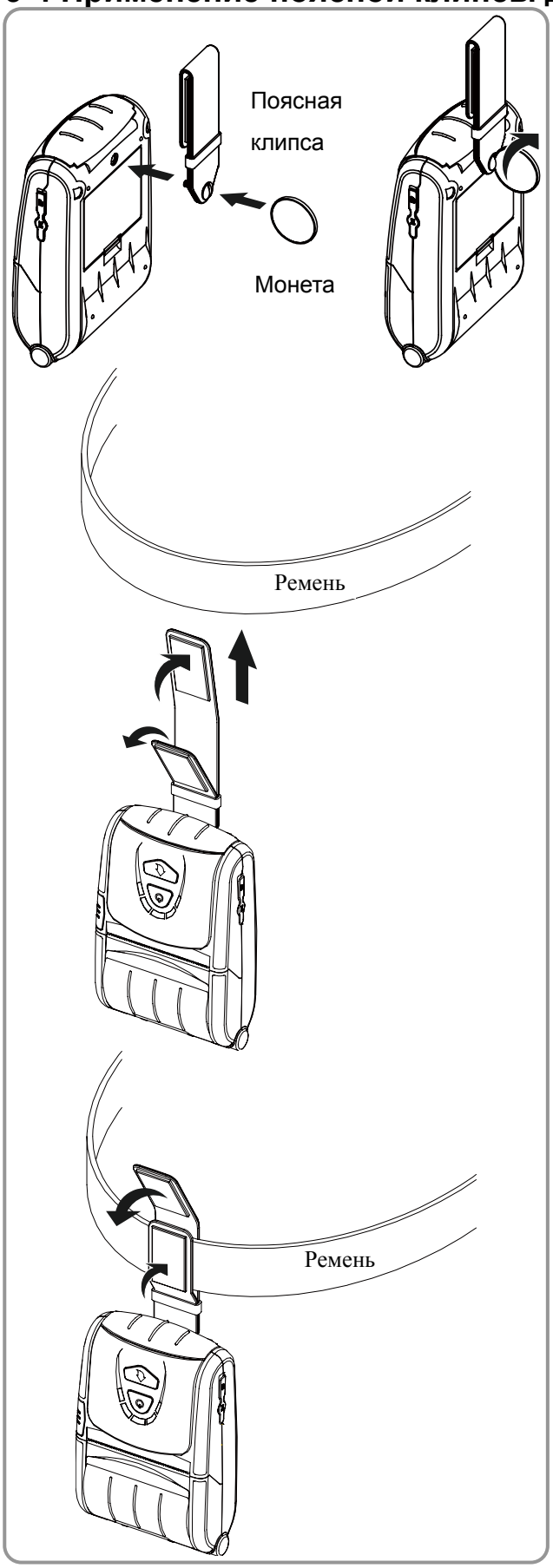


1) Вставьте винт для фиксации поясной клипсы в отверстие на клипсе.

2) При помощи монеты затяните винт для фиксации поясной клипсы, как показано на рисунке.

3) Раскройте клипсу «Velcro».

4) Закрепите поясную клипсу на ремне.

5) Закрепите поясную клипсу на ремне, как показано на рисунке.

## 3-5 Использование кожаного футляра для ношения принтера (вариант)

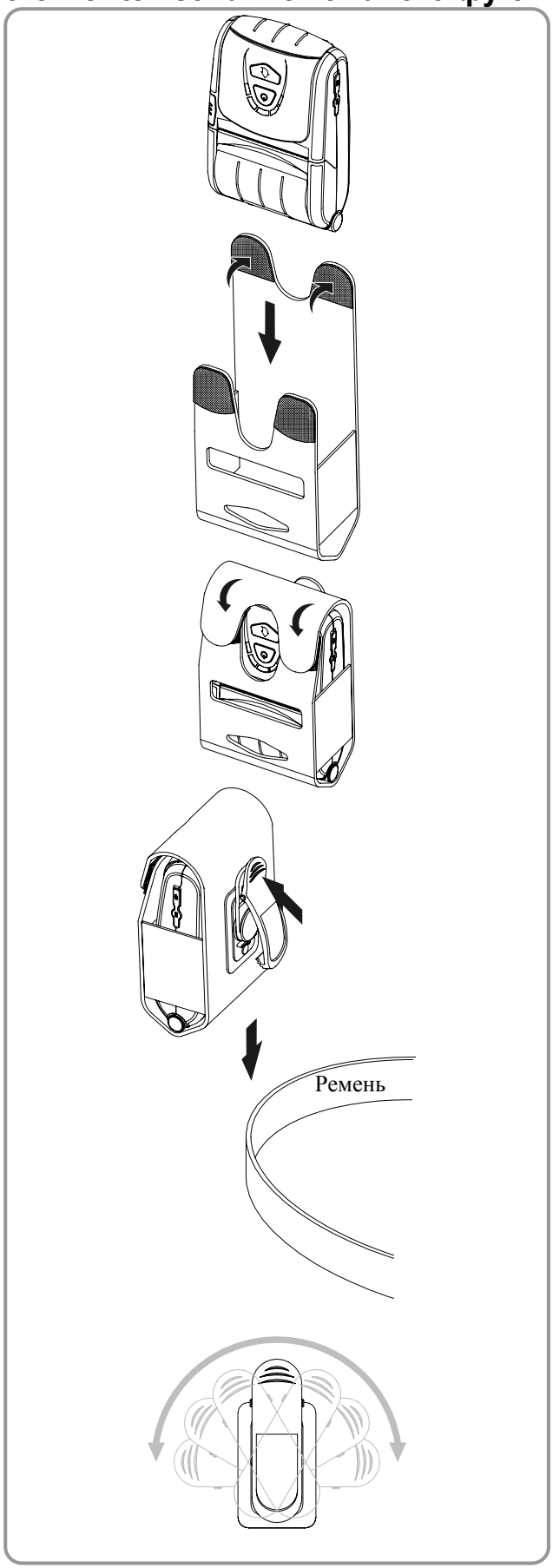


1) Раскройте застежки «Velcro».

2) Поместите принтер в кожаный футляр, как показано на рисунке.

3) Застегните застежки «Velcro».

4) Закрепите футляр на поясе при помощи имеющейся в задней части футляра клипсы.

***ПРИМЕЧАНИЕ***

Поясная клипса кожаного футляра может поворачиваться под тремя углами с шагом 30° (т.е. на 90°).

## 3-6 Панель управления

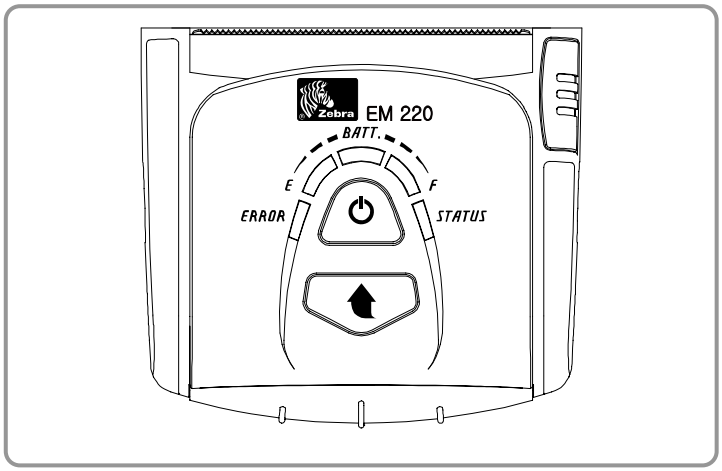


**• Кнопка Сеть (Power)**

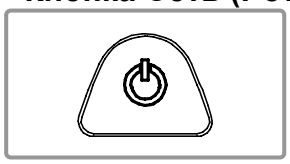

Данная кнопка позволяет включать и выключать принтер.
Если принтер выключен, то нажатие и удержание этой кнопки в теч. прибл. 2 сек. позволяет включить принтер. Если принтер включен, то нажатие и удержание этой кнопки в теч. прибл. 2 сек. позволяет выключить принтер.

**• Кнопка Протяжка бумаги (Paper Feed)**

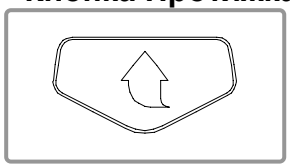

Данная кнопка позволяет вручную протягивать бумагу.
Кроме того, возможно проведение автотестирования и разгрузка стека в шестнадцатеричном режиме.

1) См. п. «4. Автотестирование» для получения соответствующей информации.
2) Сведения о разгрузке стека в шестнадцатеричном режиме см. в руководстве по обслуживанию.

**• Индикатор состояния аккумулятора (синий или красный)**

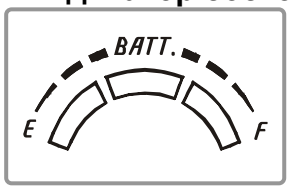


1) Если горят три синих диода, аккумулятор заряжен полностью.
2) Если горят два синих диода, аккумулятор наполовину разряжен.
3) Если горит один синий диод, аккумулятор разряжен почти полностью.
4) Если горит красный диод, аккумулятор нуждается в подзарядке или замене.

**• Индикатор сбоя (Error) (красный)**

1) Если горит красный диод, крышка отсека бумаги не закрыта.
2) Если красный диод мигает, то это означает либо конец бумаги, либо перегрев печатающей головки.
(Заправьте бумагу или выключите принтер на 10 мин.)
3) Если красный диод продолжает мигать, это может означать более серьезный сбой в работе принтера. Обратитесь в авторизованный сервисный центр.

**• Индикатор Bluetooth (зеленый)**

1) Если зеленый диод загорается одновременно с диодом состояния аккумулятора, принтер может готов к сеансу беспроводной связи по протоколу Bluetooth.
2) Если горит только зеленый диод, принтер перешел в режим сохранения энергии.

***ПРИМЕЧАНИЕ***

Принтер переходит в режим сохранения энергии всякий раз после первого сеанса связи с интервалом в 10 сек. (стандартная, заводская установка).

### 3-7 Эксплуатация устройства считывания информации с магнитных полос

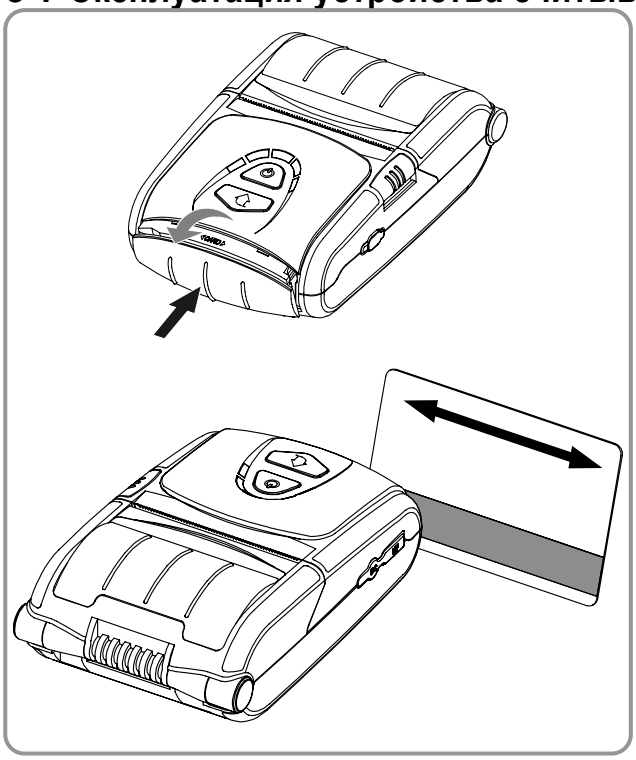

1) Откройте крышку отсека устройства считывания информации с магнитных полос, нажав на крышку пальцем.

2) Поместите карточку, как показано на рисунке, и проведите карточкой в направлении, указанном стрелкой. (допускается либо слева направо, либо справа налево)

3) После использования, закройте крышку отсека устройства считывания информации с магнитных полос.

***ПРИМЕЧАНИЕ***

Если устройство не регистрирует карточку, проверьте, правильно ли она вставлена. Проводить карточку следует со скоростью не более 100-1500 мм/сек.

## 4. Автотестирование

Автотестирование производится при начальной загрузке настроек в принтер и при появлении сбоев. При этом происходит проверка:

- целостности управляющей цепи, механизмов, качества печати, версии ПЗУ и настроек переключателей с памятью

Если автотестирование не выявило сбоев в работе принтера, протестируйте периферийный и другие устройства и ПО. Функция автотестирования автономна и не способна выявить конфликты в другом аппаратном или программном обеспечении.

**• Порядок осуществления автотестирования**

1) Выключите принтер и закройте заднюю крышку.
2) Одновременным нажатием на кнопки протяжки бумаги и сети включите принтер.
3) После того как кнопки будут отпущены, принтер напечатает табуляграмму.
4) Для вывода на печать также таблицы ASCII нажмите кнопку протяжки еще раз.
5) После того как текущая таблица кодировки ASCII будет распечатана, автотестирование закончится.

## • Образец распечатки табуляграммы

Boot loader version :
VER v2.01 20071005
Firmware version :
B01.00 STD 071108
Bluetooth Firmware version :
3.0.0
Bluetooth BD address :
001901223194
Auth. & Encry. are enable
Connection Mode = 2
==========
Butter Capacity : 128K Bytes
Print Density : 100%
Bluetooth Interface
- Baud rate : 115200 bps
Serial Interface
- Baud rate : 115200 bps
Data bits : 8 bits
Parity : None
Stop bit : 1 bit or more
Handshaking : DTR/DSR
Default Codepage : PC437
Print Speed : 80mm/s
Double byte character mode:Off
Busy printer buffer full
Font : 12 x 24
Paper out Bell : Off
Low Battery Buzzer : On
Power off time : 15 Min
Idle mode time : 10 Sec
Two Dimension Symbol :
- Selected PDF417 symbol
- Selected DATAMATRIX symbol
- Selected MAXI code symbol
- Selected QR code symbol
MSR read mode : Auto TRACK1/2/3

Memory switch setup status

Memory S/W1
1 2 3 4 5 6 7 8
ON
OFF

Memory S/W2
1 2 3 4 5 6 7 8
ON
OFF

Memory S/W3
1 2 3 4 5 6 7 8
ON
OFF

Memory S/W5 (Power off time)
1 2 3 4 5 6 7 8
ON
OFF

Memory S/W6 (Idle time)
1 2 3 4 5 6 7 8
ON
OFF

Memory S/W7
1 2 3 4 5 6 7 8
ON
OFF

Memory S/W8
1 2 3 4 5 6 7 8
ON
OFF

Memory S/W Serial condition
1 2 3 4 5 6 7 8
ON
OFF

При желании продолжить
автотестирование,
нажмите кнопку ПРОТЯЖКА (FEED)

ASCII
!"#$%&'()*+,-./0123456789:;<=>?@
"#$%&'()*+,-./0123456789:;<=>?@A
#$%&'()*+,-./0123456789:;<=>?@AB
$%&'()*+,-./0123456789:;<=>?@ABC
%&'()*+,-./0123456789:;<=>?@ABCD
&'()*+,-./0123456789:;<=>?@ABCDE
'()*+,-./0123456789:;<=>?@ABCDEF
()*+,-./0123456789:;<=>?@ABCDEFG
)*+,-./0123456789:;<=>?@ABCDEFGH
*+,-./0123456789:;<=>?@ABCDEFGHI
+,-./0123456789:;<=>?@ABCDEFGHIJ
,-./0123456789:;<=>?@ABCDEFGHIJK
-./0123456789:;<=>?@ABCDEFGHIJKL
./0123456789:;<=>?@ABCDEFGHIJKLM
/0123456789:;<=>?@ABCDEFGHIJKLMN
0123456789:;<=>?@ABCDEFGHIJKLMNO
123456789:;<=>?@ABCDEFGHIJKLMNOP
23456789:;<=>?@ABCDEFGHIJKLMNOPQ
3456789:;<=>?@ABCDEFGHIJKLMNOPQR
456789:;<=>?@ABCDEFGHIJKLMNOPQRS
56789:;<=>?@ABCDEFGHIJKLMNOPQRST
6789:;<=>?@ABCDEFGHIJKLMNOPQRSTU
789:;<=>?@ABCDEFGHIJKLMNOPQRSTUV
89:;<=>?@ABCDEFGHIJKLMNOPQRSTUVW
9:;<=>?@ABCDEFGHIJKLMNOPQRSTUVWX

PC437
ÇüéâäàåçêëèïîìÄÅÉæÆôöòûùÿÖÜ¢£¥₧ƒ
ûéâäàåçêëèïîìÄÅÉæÆôöòûùÿÖÜ¢£¥₧ƒá
éâäàåçêëèïîìÄÅÉæÆôöòûùÿÖÜ¢£¥₧ƒáí
âäàåçêëèïîìÄÅÉæÆôöòûùÿÖÜ¢£¥₧ƒáíó
äàåçêëèïîìÄÅÉæÆôöòûùÿÖÜ¢£¥₧ƒáíóú
àåçêëèïîìÄÅÉæÆôöòûùÿÖÜ¢£¥₧ƒáíóúñ
åçêëèïîìÄÅÉæÆôöòûùÿÖÜ¢£¥₧ƒáíóúñÑ
çêëèïîìÄÅÉæÆôöòûùÿÖÜ¢£¥₧ƒáíóúñÑª
êëèïîìÄÅÉæÆôöòûùÿÖÜ¢£¥₧ƒáíóúñÑªº
ëèïîìÄÅÉæÆôöòûùÿÖÜ¢£¥₧ƒáíóúñÑªº¿
èïîìÄÅÉæÆôöòûùÿÖÜ¢£¥₧ƒáíóúñÑªº¿ ┌
ïîìÄÅÉæÆôöòûùÿÖÜ¢£¥₧ƒáíóúñÑªº¿ ┌ ┐
îìÄÅÉæÆôöòûùÿÖÜ¢£¥₧ƒáíóúñÑªº¿ ┌ ┐ ½
ìÄÅÉæÆôöòûùÿÖÜ¢£¥₧ƒáíóúñÑªº¿ ┌ ┐ ½¼
ÄÅÉæÆôöòûùÿÖÜ¢£¥₧ƒáíóúñÑªº¿ ┌ ┐ ½¼¡
ÅÉæÆôöòûùÿÖÜ¢£¥₧ƒáíóúñÑªº¿ ┌ ┐ ½¼¡«
ÉæÆôöòûùÿÖÜ¢£¥₧ƒáíóúñÑªº¿ ┌ ┐ ½¼¡«»
æÆôöòûùÿÖÜ¢£¥₧ƒáíóúñÑªº¿ ┌ ┐ ½¼¡«»▒
ÆôöòûùÿÖÜ¢£¥₧ƒáíóúñÑªº¿ ┌ ┐ ½¼¡«»▒▒
ôöòûùÿÖÜ¢£¥₧ƒáíóúñÑªº¿ ┌ ┐ ½¼¡«»▒▒ │
öòûùÿÖÜ¢£¥₧ƒáíóúñÑªº¿ ┌ ┐ ½¼¡«»▒▒ │ ┤
òûùÿÖÜ¢£¥₧ƒáíóúñÑªº¿ ┌ ┐ ½¼¡«»▒▒ │ ┤ ╡
ûùÿÖÜ¢£¥₧ƒáíóúñÑªº¿ ┌ ┐ ½¼¡«»▒▒ │ ┤ ╡ ╢
ùÿÖÜ¢£¥₧ƒáíóúñÑªº¿ ┌ ┐ ½¼¡«»▒▒ │ ┤ ╡ ╢ ╖
ÿÖÜ¢£¥₧ƒáíóúñÑªº¿ ┌ ┐ ½¼¡«»▒▒ │ ┤ ╡ ╢ ╖ ╕

# 5. Функция печати этикеток

## 5-1 Настройка функции печати этикеток

Запечатывание этикеточной бумаги и бумаги с приводными метками доступно в режиме печати этикеток.

**• Последовательность операций при настройке**

1) Включите принтер.
2) Откройте крышку отсека, где расположен бумажный рулон. Нажмите и удержите кнопку протяжки бумаги FEED не менее 2 секунд.
3) После того, как прозвучит характерный сигнал, вставьте рулон бумаги и закройте крышку.
4) Чтобы вернуться в режим печати, повторите вышеописанные действия.

**• Настройка путем переключения переключателя памяти**

- См. сведения об установке переключателя памяти в руководстве по использованию команд.

## 5-2 Функция автокалибровки

Функция печати этикеток срабатывает в том случае, если принтер распознает характерные пропуски между фрагментами бумаги и приводные метки черного цвета на кромках.
Если пропуски не распознаются, рекомендуется применить функцию автокалибровки.

**• Руководство по автокалибровке**

1) Выключите принтер. Учтите, принтер должен находиться в режиме печати.
2) Нажмите и удержите кнопку протяжки бумаги, а затем нажмите кнопку сети и включите принтер.
3) После того, как будет выполнена нижеприведенная распечатка, нажмите кнопку сети и выполните автокалибровку.

   Выберите режим.
   Автокалибровка: Кнопка Сеть (Power)
   Автотестирование: Кнопка подачи (FEED)

4) В ходе процесса автокалибровки принтер отпечатывает три тестовые этикетки.

# 6. Подключение периферийных устройств

Данное устройство допускает подключение к другим устройствам по протоколу Bluetooth или кабелю.

## 6-1 Подключение по протоколу Bluetooth

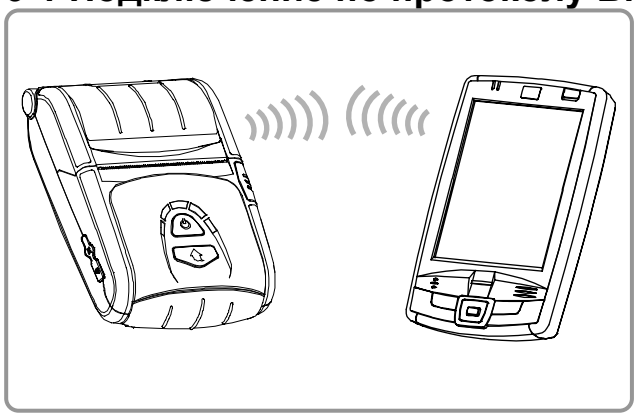

1) Принтер допускает подключение к устройствам, оборудованным Bluetooth-адаптерами (например, КПК, ПК и пр.).

2) Для подключения по протоколу Bluetooth воспользуйтесь функцией подключения, поддерживаемой с устройства.

***ПРИМЕЧАНИЕ***

Подробно о подключении см в руковдстве по подклиюению по протоколу Bluetooth.
Параметры аутентификации, режимы шифрования и соединения по протоколу Bluetooth вы можете проверить на странице с результатами автотестирования.

***ОСТОРОЖНО***

**Модуль Bluetooth, расположенный в правой части принтера, предназначен для загрузки программ. Данный метод используется только для сервисный целей.**

## 6-2 Подключение по интерфейсному кабелю

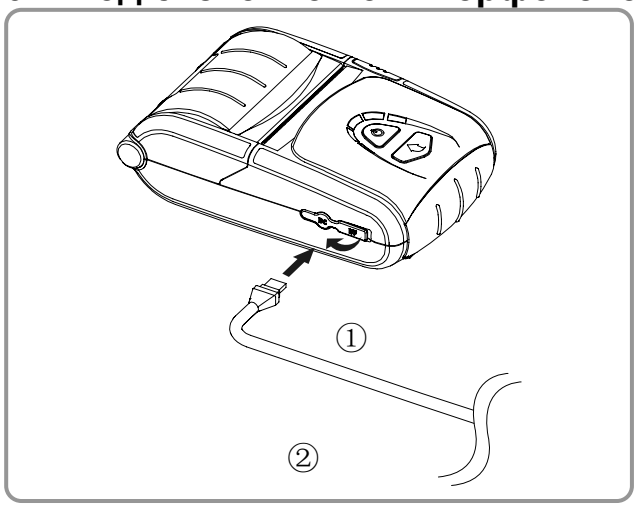


1) Откройте крышку разъема ①.
2) Подсоедините интерфейсный кабель (поставляется отдельно) ② к разъему принтера.

***ПРИМЕЧАНИЕ***

Допускается использование только кабелей (поставляются отдельно) производства Zebra (USB, последовательный).

3) Подсоедините интерфейсный кабель к USB-разъему устройства (КПК, ПК и пр.).

***ПРИМЕЧАНИЕ***

Интерфейсный кабель, подключаемый к принтеру, поставляется как в USB-, так и последовательном исполнении.
Сведения о различных интерфейсных кабелях см. в руководстве по обслуживанию.

# 7. Чистка принтера

Накопление пыли внутри принтера может послужить причиной ухудшения качества печати.
В таком случае рекомендуется чистка принтера согласно инструкций, приведенных ниже.

***ОСТОРОЖНО***

- Перед тем как приступать к чистке, выключите принтер.
- Печатная головка сильно нагревается во время печати. Перед чисткой головки следует выключить принтер и подождать прибл. 10 мин.
- Во время чистки следует соблюдать осторожность и не касаться разогретой части головки.
  Печатающая головка высокочувствительна к статическому электричеству и пр.
- Во время чистки следует соблюдать осторожность и не поцарапать и/или повредить головку.

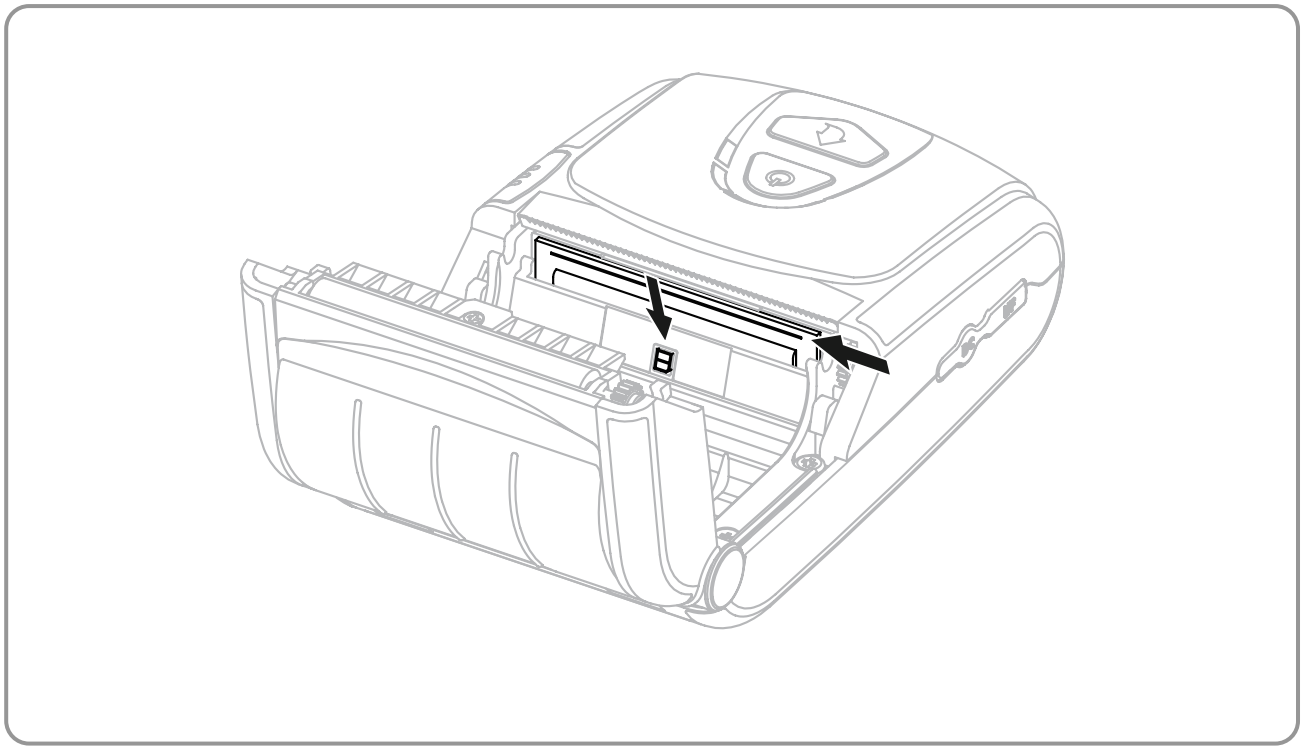

1) Откройте крышку отсека бумажного рулона и извлеките бумагу.

2) Протрите головку очистителем.

3) Тканью, смоченной в спиртовом растворе, протрите датчик бумаги и удалите остатки бумаги и/или пыль.

4) Вставьте бумагу в принтер через 1-2 минуты после завершения чистки и закройте крышку.

# 8. Приложение

## 8-1 Технические характеристики

***ПРИМЕЧАНИЕ***

Технические характеристики принтера могут изменяться без предварительного уведомления.

| Характеристика | | Значение |
|---|---|---|
| **Печать** | Метод печати | Термопечать |
| | Скорость печати | 80 мм/сек. |
| | Разрешение | 203 DPI |
| | Режим подачи бумаги | Easy paper loading/Простая загрузка бумаги |
| | Размер шрифта | Шрифт A: 12 × 24<br>Шрифт B: 9 × 24 |
| | Символов в строке | Шрифт A: 32<br>Шрифт B: 42 |
| | Комплект шрифта | Английский: 95<br>Расширенная графика: Standard(ENG) -128 × 30 стр.<br>Others(KOR, CHN,JPN) – 128 × 20 стр.<br>Международная символика 32 |
| | Штрих-код | 1 плоскость: UPC A, UPC E, CODE 39, CODE 93, Code 128, EAN 8, EAN 13, EAN 18, ITF, Codabar<br>2 плоскость: PDF417, DATAMATRIX, MAXI, QR |
| | Эмуляция | BXL/POS |
| | Драйвер: | Windows 98 / ME / 2000 / NT / XP / 2003Server / VISTA |
| | SDK | WinCE 4.2, WinCE 5.0 |
| | Датчик | Нет датчика бумаги, датчик открытой крышки отсека бумаги |
| | Обрезчик бумаги | Tear-Bar |
| | Язык | Поддерживается язык по выбору пользователя |
| **Бумага** | Тип бумаги | Термобумага |
| | Ширина | 58 ± 0,5 мм (2,28” ± 0,2”) |
| | Диаметр | Макс. Ø40 мм (1,57") |
| | Толщина | 0.06 ± 0.10 mm (0.0024 ± 0.0039˝) |
| **Гарантированный срок службы** | TPH | 120 км |
| | Аккумулятор | До 500 циклов подзарядки |
| **Communications** | Интерфейс | последовательный/USB, Bluetooth класс 2 версия 2.0 +EDR |
| **Зарядный адаптер** | Вход | Напряжение питания: 100-240 В перем.тока<br>Ток: 1,0 А (макс. при 110 ВА) |
| | Выход | Напряжение питания: 8,4 В пост.тока Ток: 0,8А |
| **Аккумулятор** | Тип | Литий-ион |
| | Выход | Напряжение питания: 7,4 В пост.тока<br>(Рабочий диапазон: 8,4-6,8 В пост.тока)<br>Емкость: 1200 мАч |
| | Время подзарядки: | 2,5 ч |
| **Окружающая среда** | Температура | Принтер: -10~50℃ (14~122˚F)<br>Аккумулятор: 0~40℃ (32~104˚F) |
| | Влажность | Принтер: 10-90% рт.ст. (не конденсирующаяся)<br>Аккумулятор: 20-70% рт.ст. (не конденсирующаяся) |
| **Габариты** | Принтер | 79,5 × 126,7 × 43,6 мм (3.13″ × 4.99″ × 1.72″) |
| **Вес** | Принтер | Принтер: 184 г (0,41 фунта)<br>Принтер + Аккумулятор: 236 г (0,52 фунта)<br>Принтер + Аккумулятор + Бумага: 293 г (0,65 фунтов)<br>Тара: прибл. 1000 г (2,2 фунта) |
| **Принадлежности** | Базовая комплектация: | Аккумулятор, зарядный адаптер, поясная клипса, очиститель |
| | В комплект не входит | Аккумулятор, подставка под аккумулятор, кожаный футляр, интерфейсный кабель, Зарядный адаптер «Quad Charger» серия EM, Крепежная консоль на стену для зарядного устройства «Quad charger» серия EM |

## 8-2 Сертификаты

### 1) EMC и нормативные документы по безопасности

- Европа: CE Mark: CE 0984, DEMKO GS: EN60950-1: 2001
- Сев. Америка: правила FCC часть 15C
- NRTL Safety Approval IEC60950-1:2001
- Нормативные документы: CB-scheme: IEC60950-1: 2001

⚠ ***ВНИМАНИЕ***

Использование несертифицированного интерфейсного кабеля с данным принтером противоречит стандартам EMC. Допускается использование только кабелей утвержденных Zebra.

### 2) CE Mark

| | |
|---|---|
| • Директива EMC 2004/108/EC | EN55002 Class B:1998+A1:2000<br>EN55024:1998+A1:2001<br>EN61000-3-2:2000<br>EN61000-3-3:1995+A1:2001<br>EN6100-4-2:1995+A1:1998+A2:2001<br>EN6100-4-3:1996+A1:1998+A2:2001<br>EN6100-4-4:1995+A1:2001<br>EN6100-4-5:1995+A1:2001<br>EN6100-4-6:1996+A1:2001<br>EN6100-4-8:1993+A1:2001<br>EN6100-4-11:1994+A1:2001<br>EN310489-17 v1.2.1 |
| • R&TTE Directive 95/5/EC | |
| • Спектр радиоизлучения | EN300328 v1.6.1 |
| • Директива по эксплуатации оборудования низкого напряжения 2006/95/EC | Безопасность: EN60950-1:2001 |

### 3) WEEE (утилизация отходов электрической и электротехнической промышленности)

При наличии данного символа на устройстве или литературе к нему означает, что данное устройство следует утилизировать отдельно от бытовых отходов по истечении его срока службы. С целью ненанесения вреда окружающей среде и здоровью человека ввиду бесконтрольной утилизации, разделяйте отходы с целью должной их вторичной переработки. Физическим лицам, использующим устройство для собственных нужд, следует обратиться либо в пункт, где было приобретено устройство, либо в соответствующее учреждение с целью получения сведений о безопасной утилизации/переработке. Юридическим лицам следует обратиться к поставщику и свериться с условиями договора купли-продажи. Данное устройство не следует утилизировать вместе с другими промышленными отходами.

## 8-3 Типы маркировки

Маркировка, наносимая на данный принтер следующая.

- Этикетка с категорией: PP
- Другие этикетки: PET

www.zebra.com

**Zebra Technologies International, LLC**

333 Corporate Woods Parkway

Vernon Hills, Illinois 60061, 3109 USA

Phone: +1.847.634.6700

Toll-Free: +1.800.423.0422

Fax: +1.847.913.8766