簡介

感謝您選擇一款「Zebra P4T 系列攜帶型印表機」。P4T 系列有兩種型號。**P4T** 能夠在熱敏或熱轉印紙張上列印。**RP4T** 能夠在熱敏或熱轉印紙張上列印，還能夠編碼特殊的 RFID 紙張。

這些印表機由 Zebra Technologies 設計製造，因此對於所有的條碼印表機、軟體及耗材，您都一定能夠得到世界一流的支援。

本文為操作和維護 P4T 或「RP4T 攜帶型印表機」提供一份簡易的參考。這些印表機的最新的完整文檔見 **P4T/RP4T 使用者指南**，這份指南在 Internet 上有提供：*www.zebra.com/manuals*。

P4T/RP4T 概述

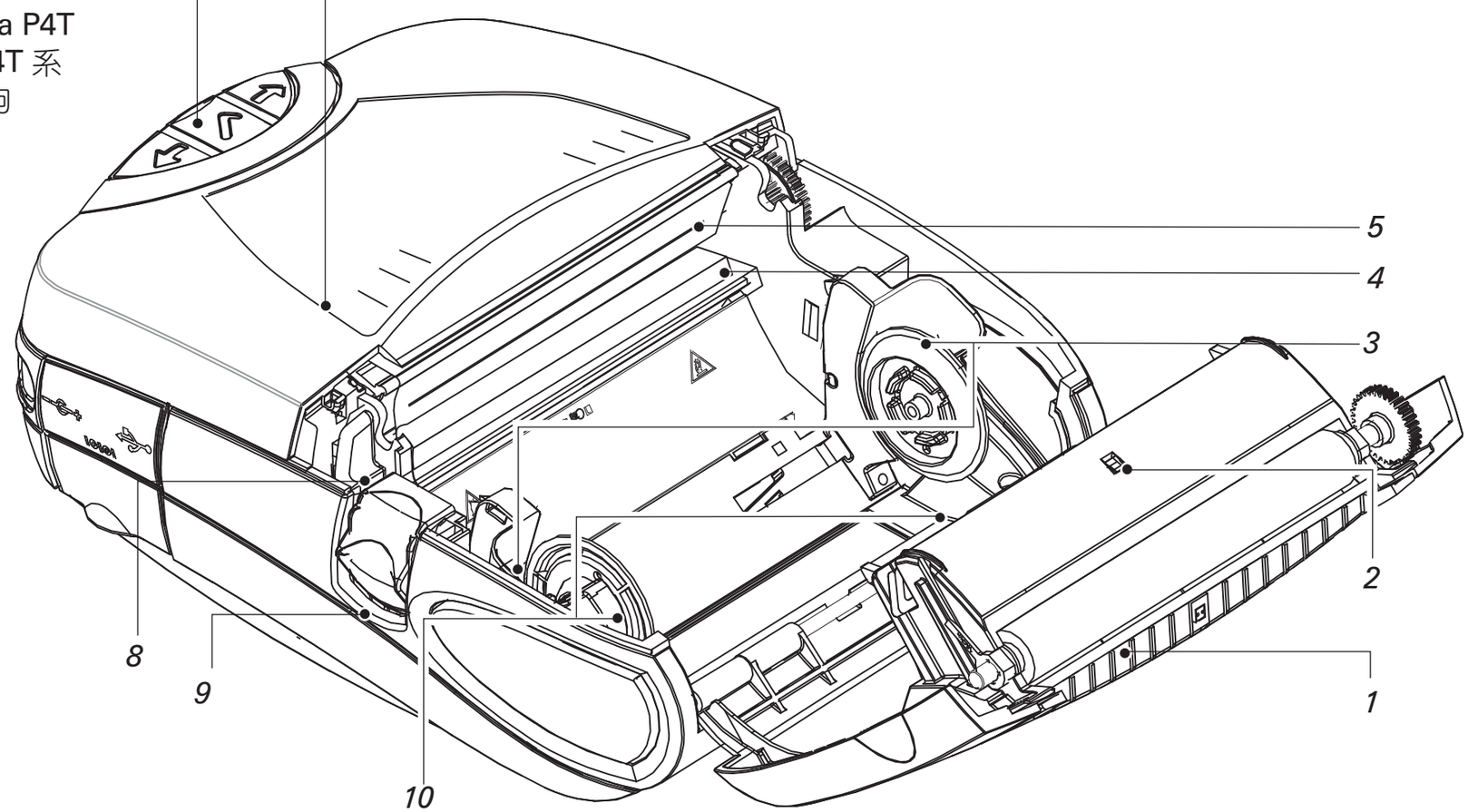

! *務必參閱每台印表機附帶的「重要安全資訊」資料表與每個電池組附帶的「技術公告」。這些文檔詳細介紹了在使用印表機時確保最大程度的可靠性與安全性的操作程序。*

1. *滾筒輥*
2. *線感應器*
3. *紙卷架*
4. *RFID 讀取器/編碼器（僅限 RP4T）*
5. *打印頭*
6. *色帶盒蓋*
7. *控制台*
8. *色帶盒蓋鎖片*
9. *紙卷蓋鎖片*
10. *紙卷架盤*
11. *標籤剝離器*
12. *紙卷蓋*
13. *外部紙張進口（可選）*
14. *電池*
15. *電池充電插孔*
16. *RS232 通訊連接埠*
17. *USB 連接埠*

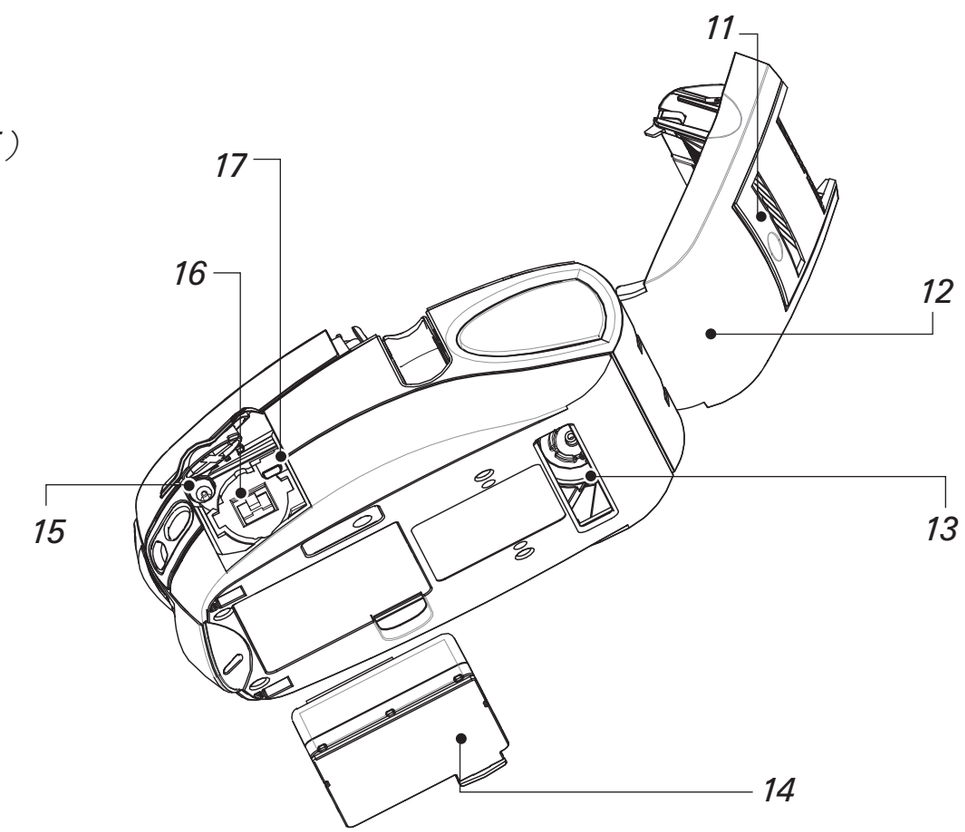

© 著作權 2008 ZIH Corp.

給電池組充電

電池組出廠時未充電。在初次使用新電池組之前，先除去收縮包裝保護膜與標籤，然後充足電。

使用單座充電器充電時，印表機無法使用。

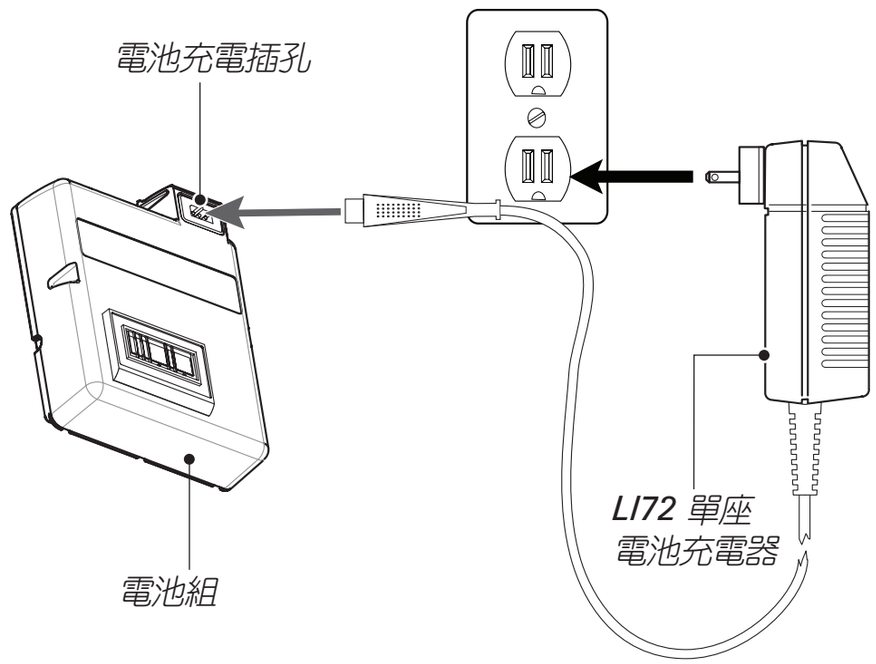

使用單座電池充電器

如果是新「電池組」，則請除去保護性包裝，丟棄覆蓋電池接點的警告標籤。如果是給已經用過的「電池組」充電，則需要從印表機中取出「電池組」。

將「充電器」上纜線的插頭插入「電池充電插孔」。將「充電器」插入適當的交流插座。

充電器前端的指示燈將指示電池組的充電狀態。

使用交流適配器給電池組充電時，印表機可以使用。不過，在充電期間長時間使用印表機將大大增加充電時間。

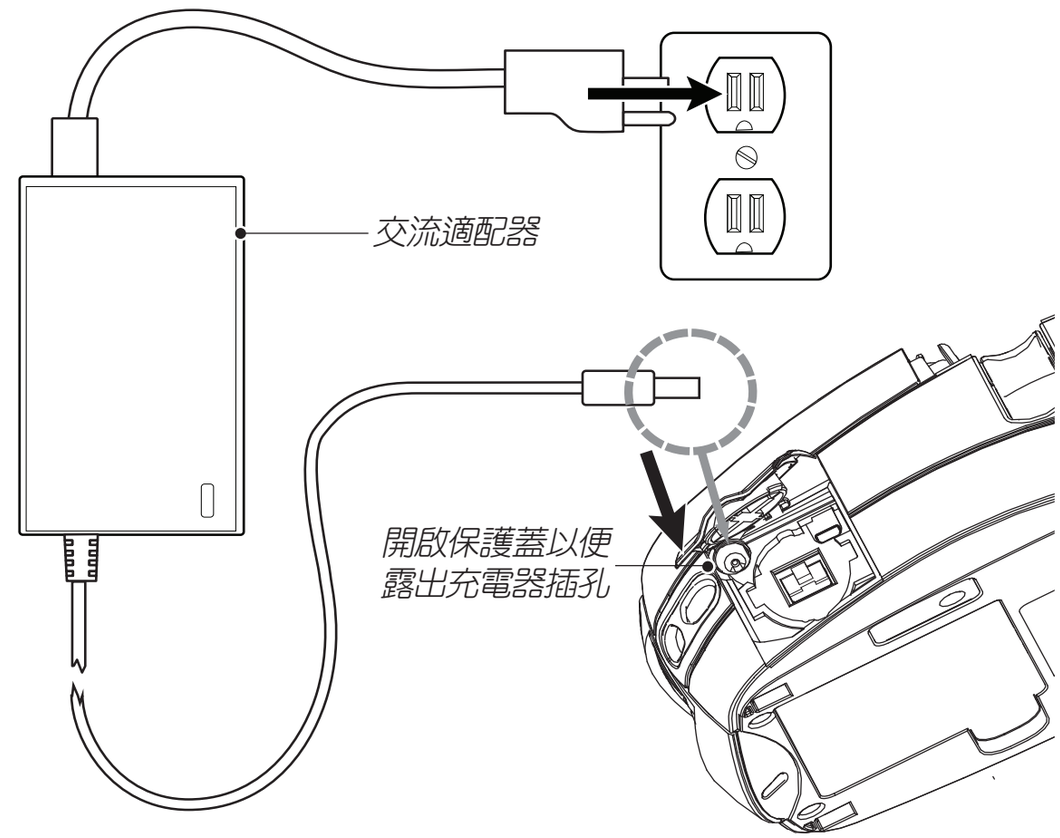

使用交流適配器

如果是新「電池組」，則請除去保護性包裝，丟棄覆蓋電池接點的警告標籤。將「電池組」裝入印表機。

將「交流適配器」上纜線的插頭插入「電池充電插孔」。將「適配器」插入交流插座。

如需給「P4T 系列」印表機上的電池充電的完整資訊，請參閱「P4T/RP4T 使用者指南，這份指南在 www.zebra.com/manuals 上有提供。

本節繼續

UCLI72-4 四座充電器

「UCLI72-4 四座充電器」是可選附件包，最多可以同時給四個電池組充電。

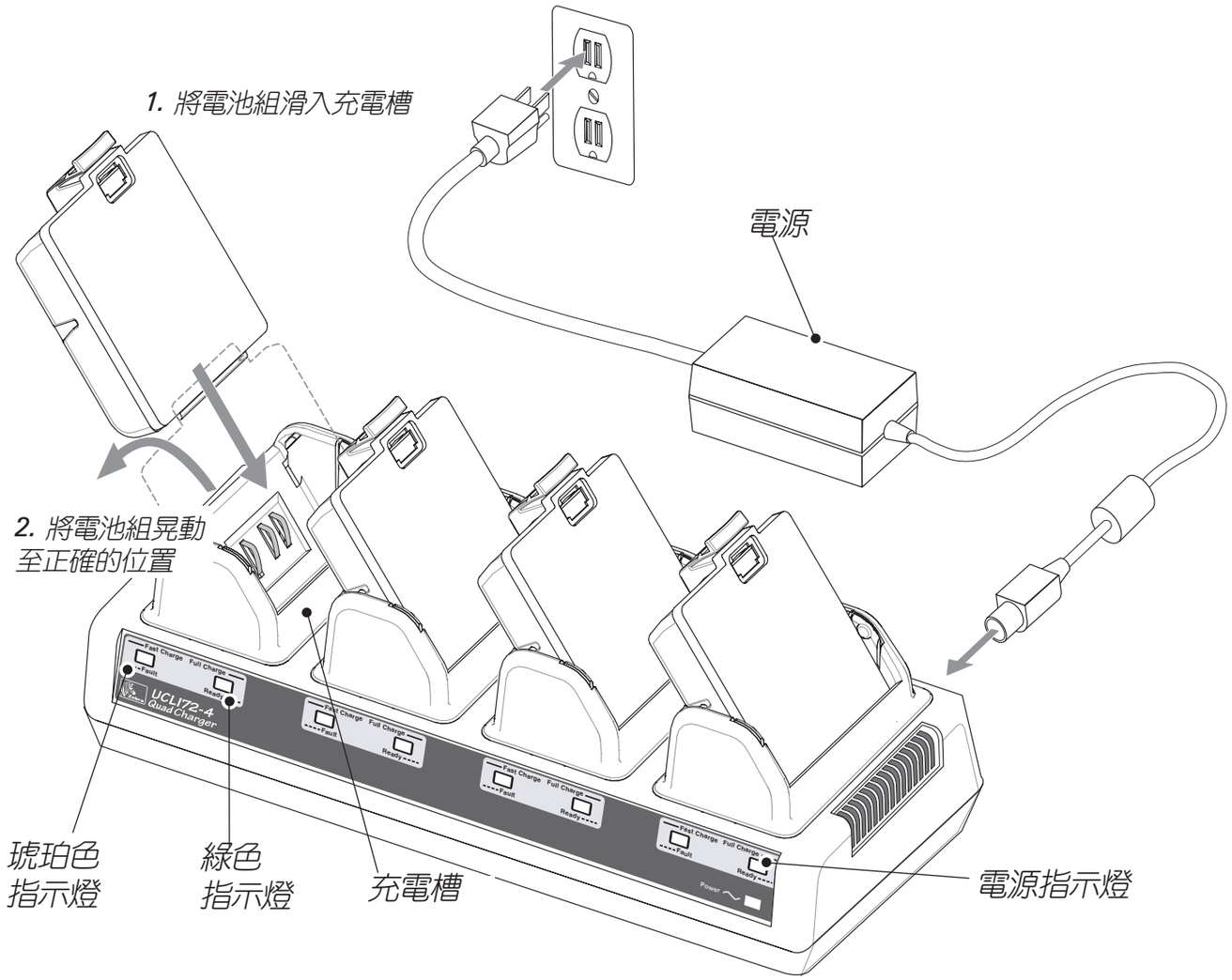

依照設計，「UCLI72-4 四座充電器」最多可以同時給四個電池組充電。充電時間如下：

電池狀態	充電時間
已充電 80%	2.5 小時
完全充電	5 小時

如對面的圖所示，將電池組插入四個充電槽中的任何一個，請注意電池組的方向。將電池組滑到充電槽底部。然後晃動電池組，直至它卡到正確的位置上。如果電池組已正確插入，則要充電的電池組正下方的琥珀色指示燈將亮起。

您可以透過每個電池組下方的指示燈監視充電過程，具體如下表所示：

琥珀色	綠色	電池狀態
亮起	熄滅	正在充電
亮起	閃爍	已充電 80%（可以使用）
熄滅	亮起	已完全充電
閃爍	熄滅	電池組有故障

*如需詳細資訊，請參閱「**UCLI72-4** 四座充電器」附帶的操作說明，或參閱「**P4T/RP4T** 使用者指南」中對於四座充電器的更為詳細的討論。*
*「**UCLI72-4** 四座充電器」有一項安全功能，不論電池組的充電狀態如何，充電器都會在 **6** 小時之後停止充電。*

本節繼續

安裝電池組

*為了獲得最佳效能與卓越的列印效果，請務必使用經 **Zebra** 認證的電池組與紙張。使用未經 **Zebra** 認證的電池，「**P4T** 系列」印表機將不能工作。*

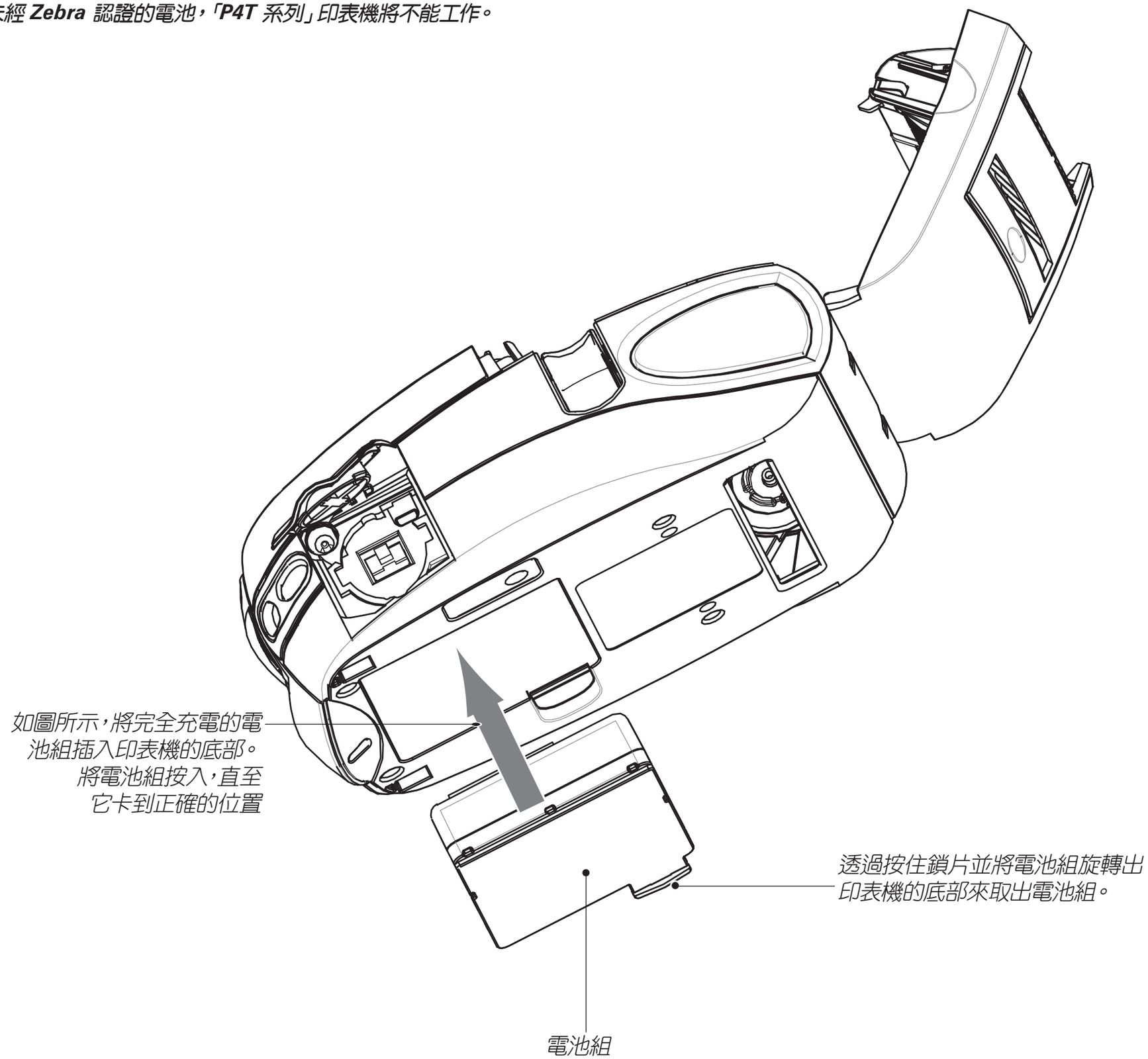

本節繼續

裝入紙張

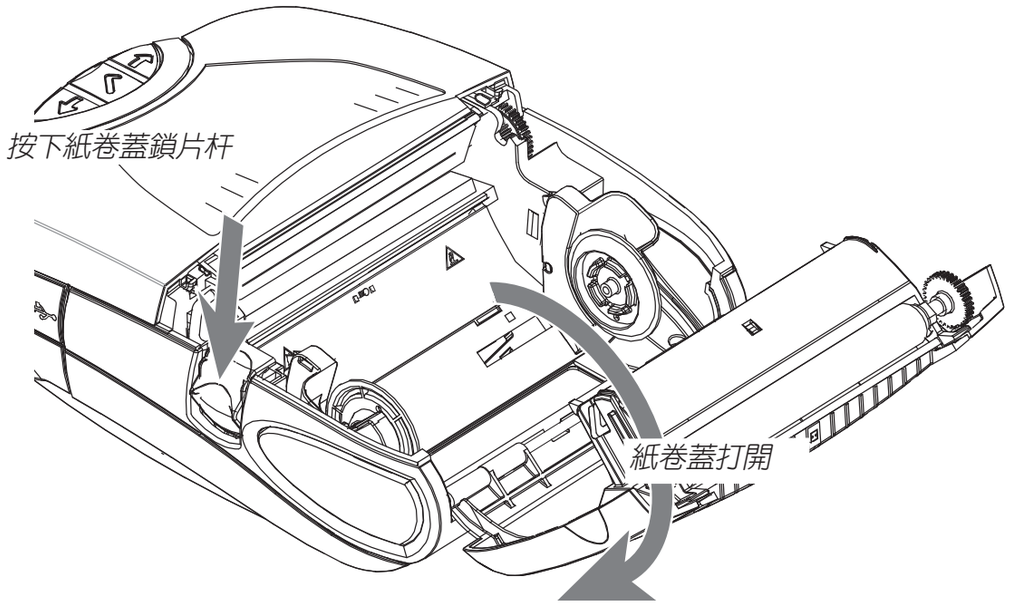

1. 打開紙卷蓋

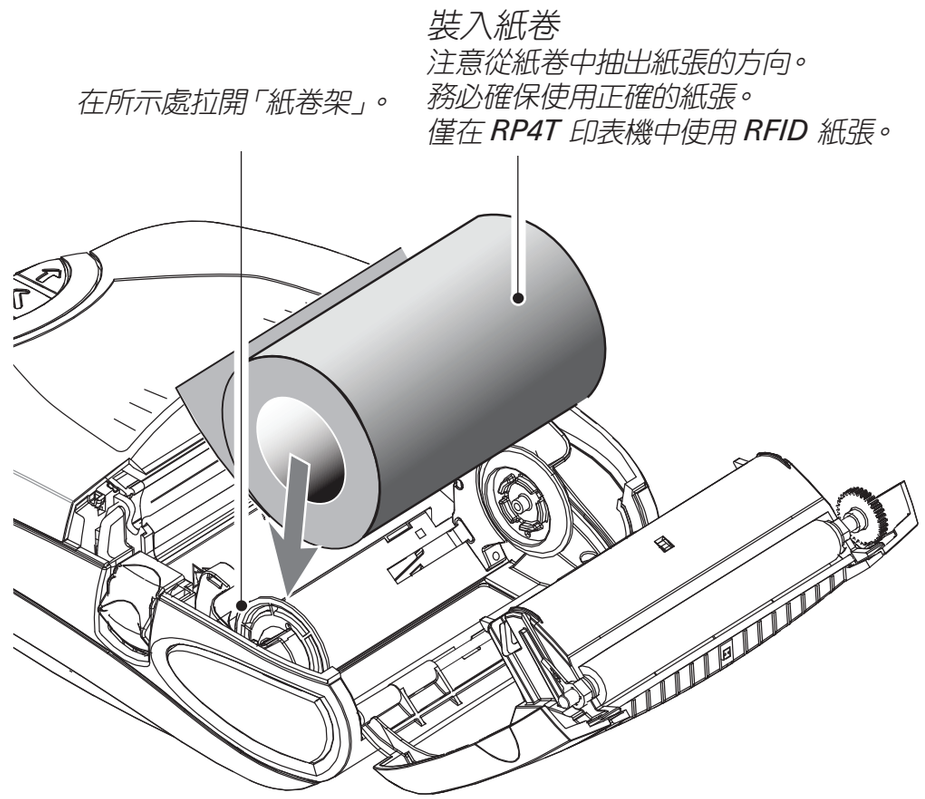

2. 裝入紙卷

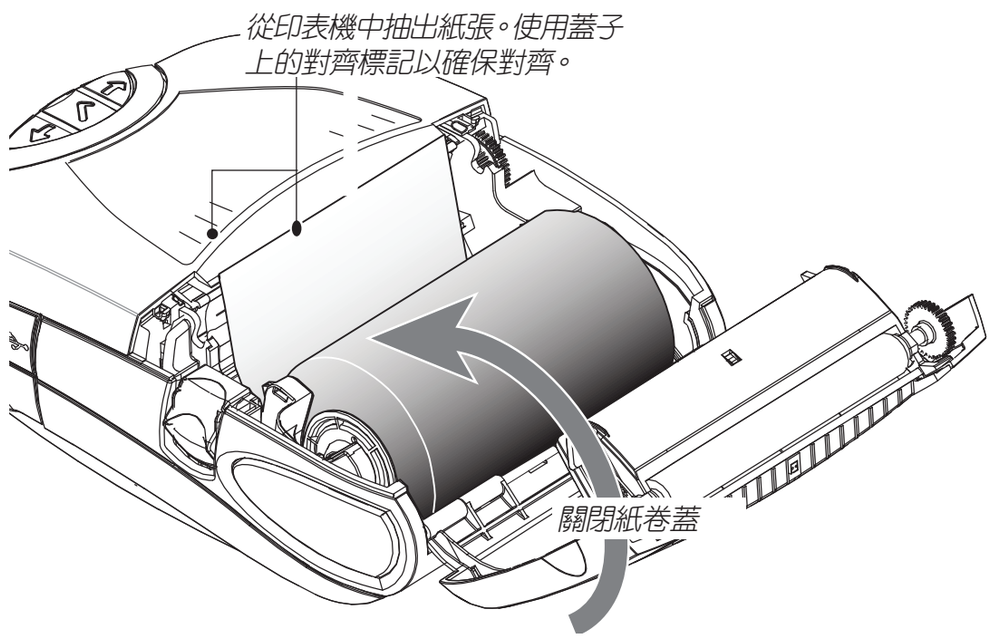

3. 關閉紙卷蓋

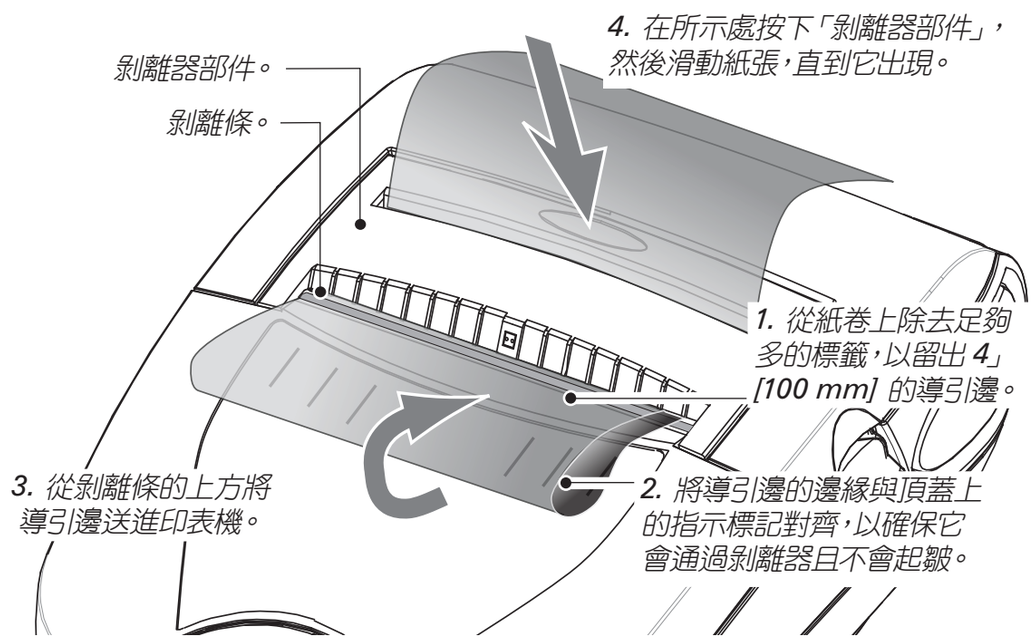

4. 將紙張插入剝離器

可選步驟，僅用於標籤貼紙

本節繼續

裝入熱轉印色帶盒

*僅在使用熱轉印或 **RFID** 紙張時使用「熱轉印色帶盒」。*

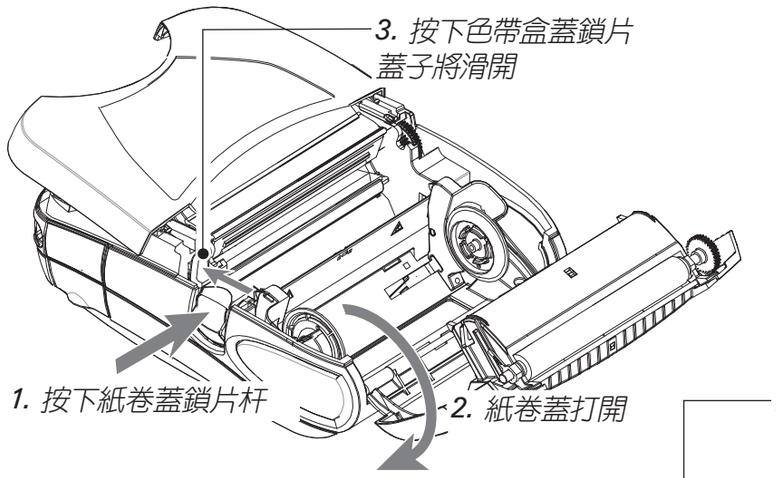

1. 打開印表機蓋

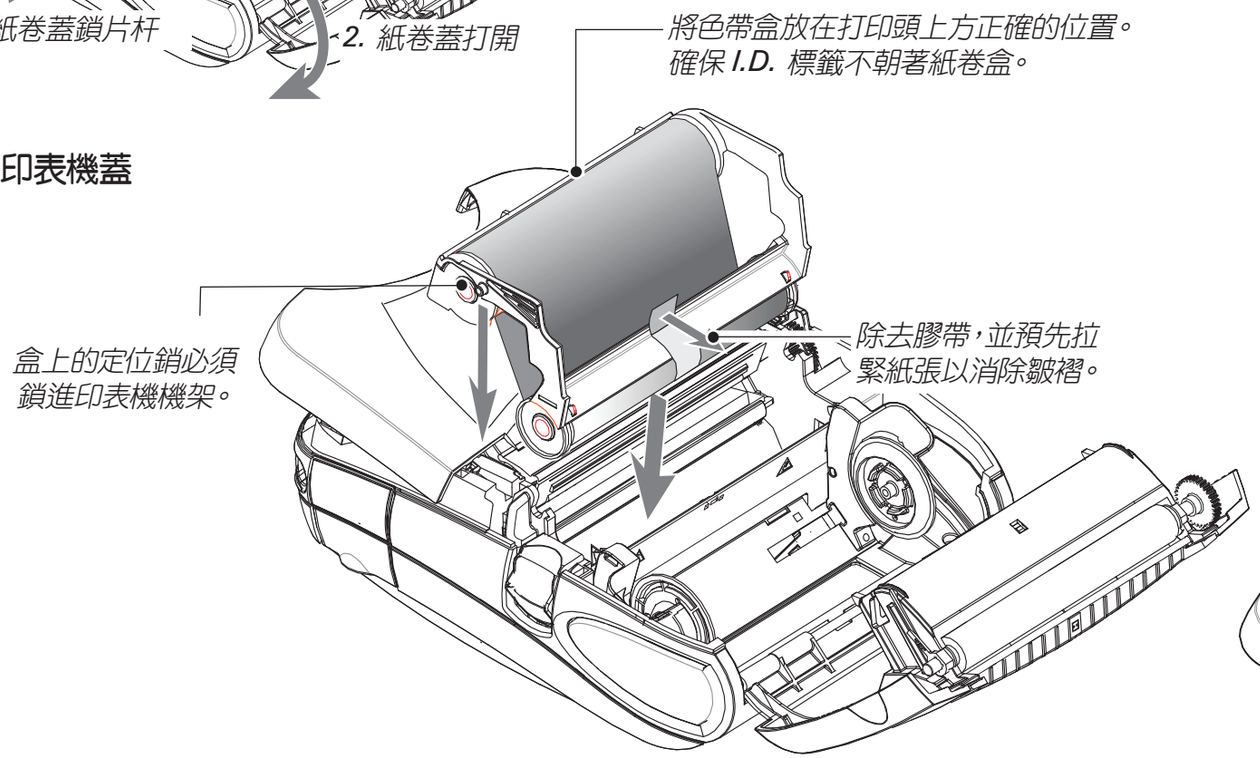

2. 裝入色帶盒

1. 滑動以關閉「色帶盒蓋」，直到它卡到正確的位置上。

務必先關閉「色帶盒蓋」，再關閉「紙卷蓋」。

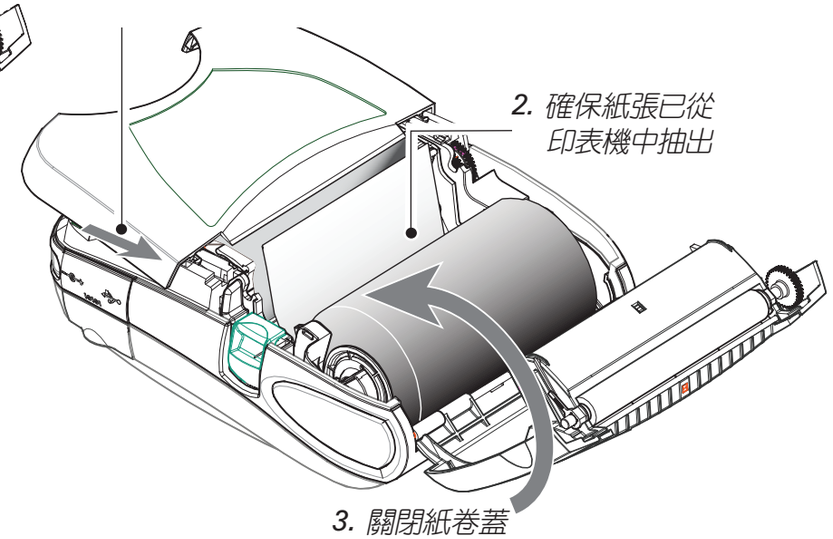

3. 關閉印表機蓋

本節繼續

連線印表機

使用纜線連線印表機

您可以使用 RS232C 或 USB 協議將印表機連線到一個終端或一台 PC 上。如需與印表機建立通訊的說明資訊，請參閱 ***www.zebra.com/software*** 上的 Label Vista™ 應用程式。

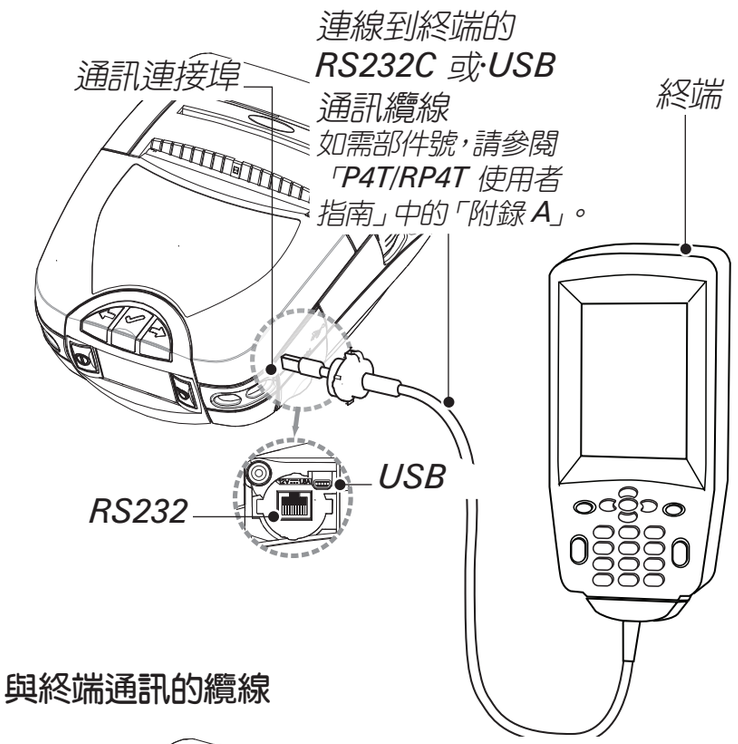

與終端通訊的纜線

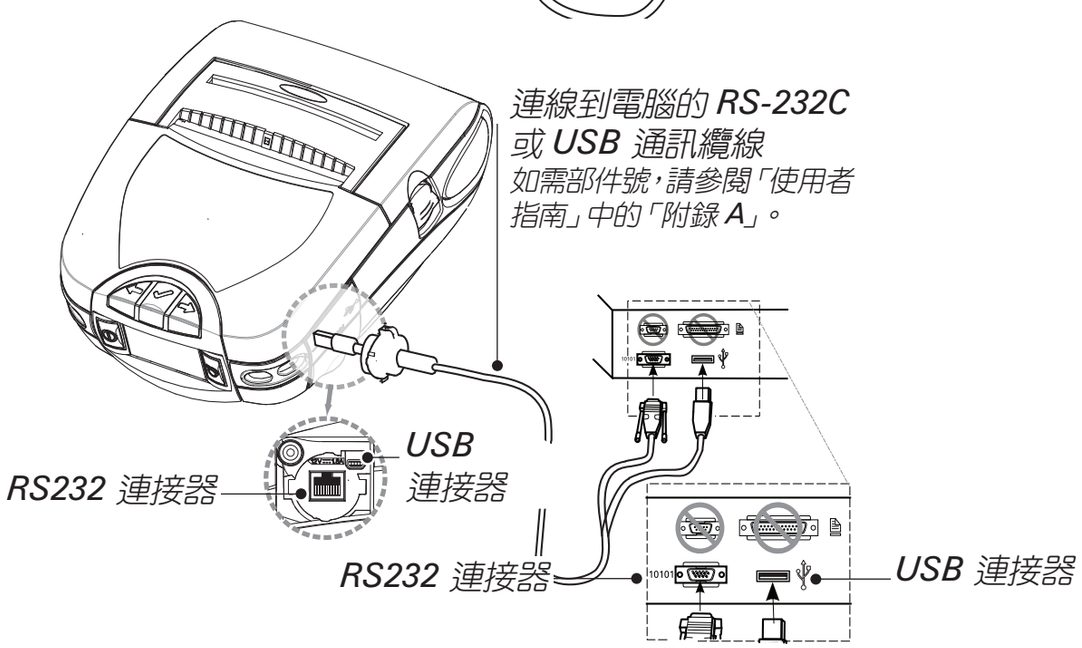

與 PC 通訊的纜線

如果使用 USB 纜線連線到 PC，則可能需要安裝 Zebra Universal Driver（Zebra 通用驅動程式），它可以在 ***www.zebra.com/drivers*** 上找到。

透過無線電連線印表機

如果您的 P4T 系列印表機具有無線電選項，您便可以將它無線連線到終端或無線網路 (WLAN)。P4T 印表機可以使用 802.11x 與/或藍芽協議執行無線連線。除具有 RFID 編碼器之外，RP4T 印表機僅有一個無線電選項（802-11x 或藍芽）。如需與印表機建立無線通訊的說明資訊，請參閱 ***www.zebra.com/manuals*** 上的「攜帶型印表機無線設定指南」。

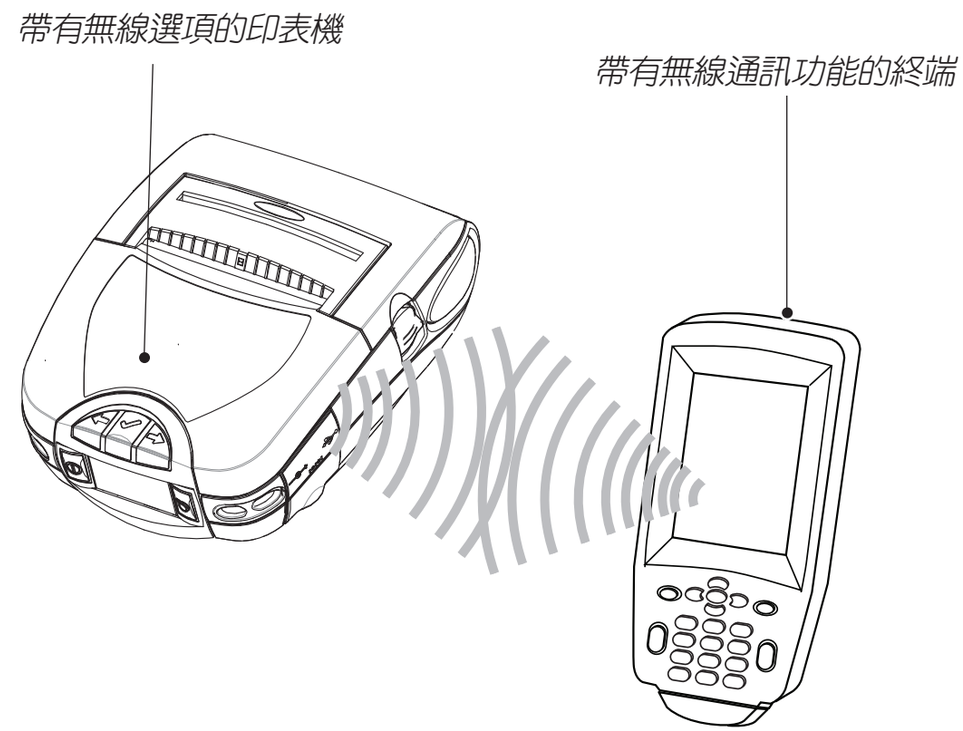

印表機控制

液晶屏與數位按鍵鍵盤

*如需完整的資訊，請參閱「**P4T/RP4T 使用者指南**」。*

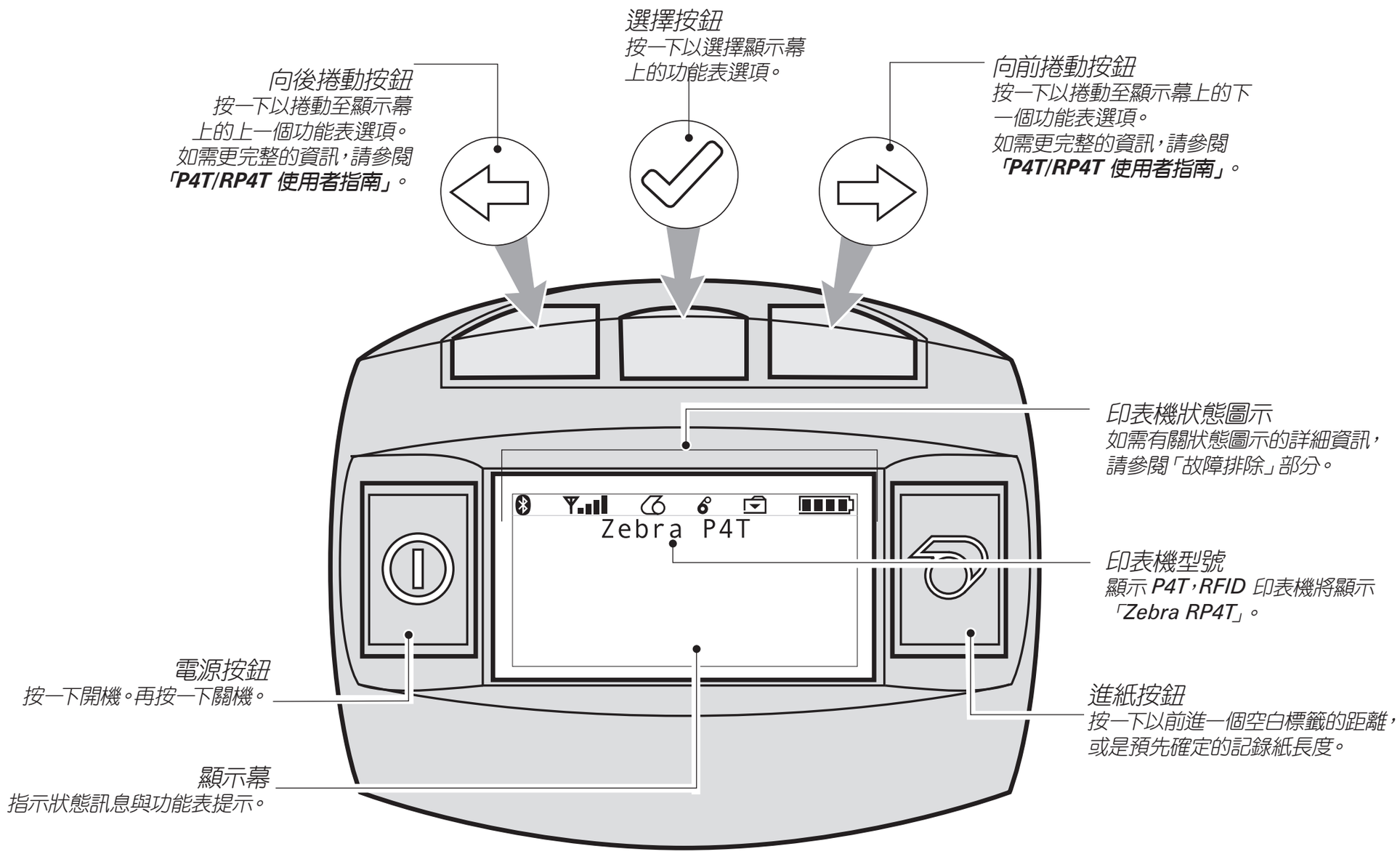

本節繼續

可調節肩帶

每台印表機都附帶一條可調節肩帶。它的用法詳細介紹如下:

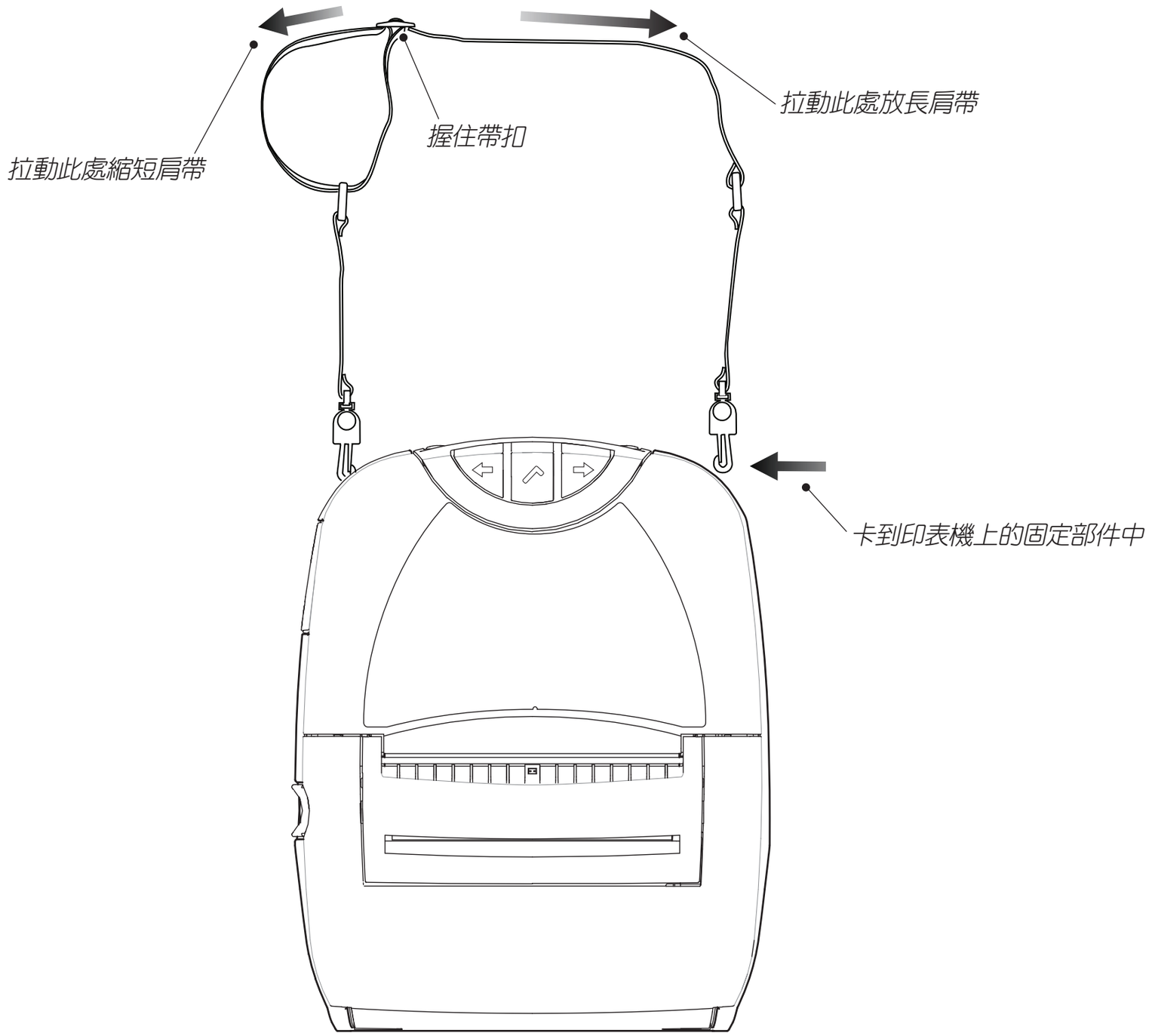

- 將肩帶的兩端卡到印表機頂端的固定部件中。
- 握住帶扣，按圖示調節肩帶直至達到所需長度。

本節繼續

清潔印表機

注意• 為避免可能造成的人身傷害或印表機損壞，切勿將鋒利或尖頭的物體插入印表機的機構。

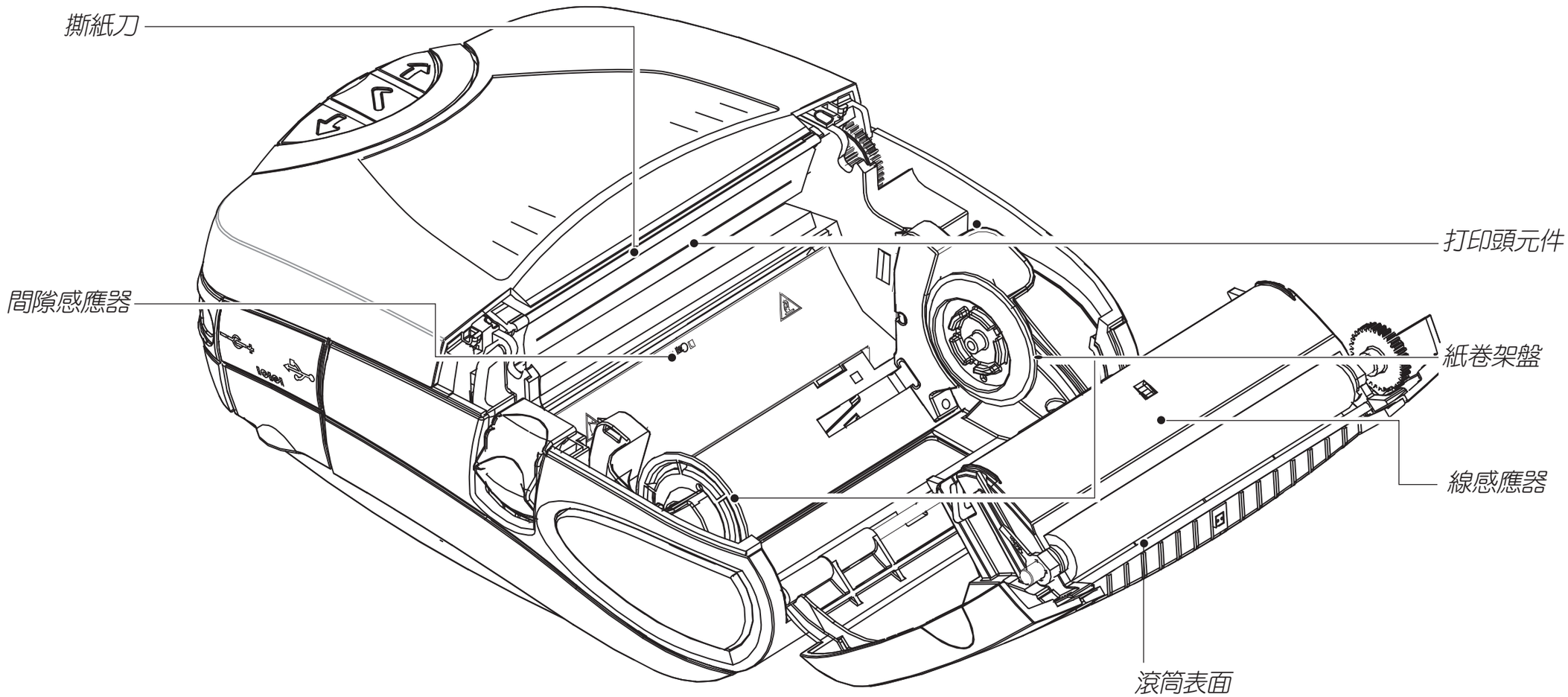

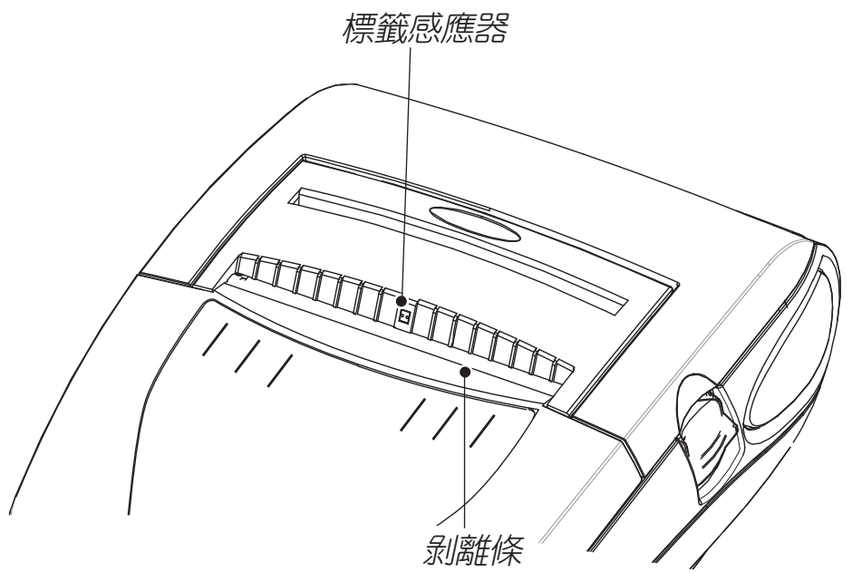

區域	清潔方法	間隔
打印頭元件	使用附帶的清潔筆從頭到尾徹底清潔各列印元件（各列印元件位於打印頭上的細灰線中）。	每用完五卷紙之後（如果需要，可以更為頻繁一些）
滾筒表面	一邊旋轉滾筒輥，一邊使用清潔筆徹底清潔。	
剝離條	使用清潔筆徹底清潔。	依據需要
撕紙刀		
外殼	用蘸水的抹布擦拭。	
內部	刷掃/吹氣。確保「線感應器」、「間隙感應器」、「標籤感應器」視窗與「紙卷架盤」沒有灰塵。	

故障排除

液晶屏控制台

顯示幕的頂部顯示各個圖示，用於指示各種印表機功能的狀態。檢查圖示的狀態，然後參閱下面幾頁上引用的「故障排除」主題。

圖示	狀態	表示	參閱故障排除主題
	亮起	藍芽連結已建立	無
	熄滅	無藍芽連結	6,8
	亮起	802.11b/g RF 連結已建立	無
	熄滅	無 802.11b/g RF 連結	6,8
	格數表示 802.11g 信號強度		無
	外部元件閃爍	電池電量低	4, 6,
	格數表示電池的充電水平 如果正在從交流適配器充電，則充電水平圖示將迴圈顯示。		無
	交替閃爍	電池組過熱或過冷以致無法充電	2
	閃爍	無紙張	9
	閃爍	色帶盒已用盡	9
	閃爍	正在執行資料處理	無
空白螢幕	無	電池電壓過低以致無法開啟印表機，或是未載入任何應用程式	1,14

故障排除主題

1.沒電：

- 檢查電池組是否已正確安裝。
- 依據需要，重新給電池組充電或是更換電池組。
- 如果電池電壓不在印表機的工作範圍之內，並且交流適配器已插入印表機，則印表機將不會開啟。電池將開始充電，但不會給出電池正在充電的指示。在電池電壓達到有效的工作範圍時，印表機將仍然不會開啟，除非使用者手動開啟印表機，或是拔出、然後重新插入充電纜線。

2. 交流適配器已插入並且電池圖示正在閃爍 或 ：

- 表示電池不在它的安全充電溫度範圍之內。在電池達到安全充電溫度時，充電將重新開始。

本節繼續

故障排除主題（續）

3. 不進紙：

- 確保打印頭已關閉並鎖上。
- 檢查紙卷架元件是否粘有任何東西。
- 如果裝置配備有標籤感應器，則請確保已除去最近列印的標籤。
- 確保標籤感應器沒有被阻塞。

4. 列印品質不佳、墨蹟變淡或 圖示閃爍:

- 清潔打印頭。
- 檢查電池組。依據需要重新充電或予以更換。務必遵照當地法規處置電池。如需詳細資訊，請參閱「P4T/RP4T 使用者指南」的「附錄 E」。
- 檢查紙張品質。

5. 列印不全/漏印：

- 檢查「色帶盒」與/或標籤紙的對齊情況。
- 清潔打印頭。
- 確保打印頭已正確關閉並鎖上。

6. 不列印：

- 更換電池組。
- 檢查連線到終端的纜線。
- 僅限無線印表機：恢復無線連線。
- 使用「熱轉印」紙張的裝置：確保「色帶盒」已安裝。

7. 充電週期縮短：

- 檢查電池組日期編碼。如果電池組已使用了一至兩年，充電週期縮短可能是由正常老化所致。
- 如果電池組已超過它的最大充電迴圈限制，印表機將指示電池組需要修復或更換。
- 更換電池組。

8. 或 圖示熄滅:

- 僅限帶有藍芽或 802.11g 選項的裝置：表示尚未建立任何無線電連結。

9. 或 閃爍：

- 檢查是否已裝入標籤紙與「色帶盒」，以及打印頭是否已關閉並牢靠鎖好。

10. 跳過標籤：

- 確保正在使用正確的紙張。
- 確保線/或間隙感應器沒有被阻塞。

11. 列印呈「皺褶模式」或僅有部分字元：

- 確保在安裝前已拉緊熱轉印色帶。在列印幾個標籤之後，問題將會自動糾正。
- 確保標籤紙從印表機中出來時，能夠正確跟蹤。在將紙張裝入剝離器部件時，使用紙卷蓋上的對齊標記以確保無皺操作。如果需要，應矯正紙張對齊情況。

12. 列印多個「無效」消息：

- 僅限 RP4T 印表機：確保已安裝 RFID 紙張。印表機無法驗證非 RFID 紙張上的 RF 編碼，因此在停止之前，會在預設數量的標籤上列印「無效」。

本節繼續

故障排除主題（續）

13. 通訊錯誤：

- 檢查紙張是否已裝好，以及打印頭是否已關閉並且所有的錯誤指示燈均已熄滅。
- 更換連線到終端的纜線。

14. 空白螢幕

- 未載入任何應用程式。請嘗試重新載入應用程式，然後重新啟動印表機。
- 沒電。請參閱本節的主題 “1”。

連絡我們

如需產品支援、所有客戶文檔的最新版本，請與 ***Zebra Technologies*** *連絡：www.zebra.com*
如需更詳細的連絡資訊，請參閱「P4T/RP4T 使用者指南」的「附錄 D」。

美洲地區請連絡：

Zebra Technologies International, LLC
333 Corporate Woods Parkway
Vernon Hills, Illinois 60061-3109 USA
電話：+1.847.793.2600 或 +1.800.423.0422
傳真：+1.847.913.8766

歐洲、非洲、中東以及南亞地區請連絡：

Zebra Technologies Europe Limited
Dukes Meadow
Millboard Road
Bourne End
Buckinghamshire SL8 5XF, UK
電話：+44 (0) 1628 556000
傳真：+44 (0) 1628 556001

亞太地區請連絡：

Zebra Technologies Asia Pacific, LLC
如需完整的連絡資訊，請轉至 ***www.zebra.com/contact*** 。
電話：+65-6858 0722
傳真：+65-6885 0838

Zebra Technologies International, LLC
333 Corporate Woods Parkway
Vernon Hills, Illinois 60061-3109 USA