Introducción

Gracias por adquirir una de nuestras impresoras portátiles de la Serie P4T de Zebra, que se compone de dos modelos. La **P4T** es capaz de imprimir sobre material de impresión térmica directa o de transferencia térmica. La **RP4T** es capaz de imprimir sobre material de impresión térmica directa o de transferencia térmica, además de imprimir y codificar etiquetas de RFID.

Dado que estas impresoras están fabricadas por Zebra Technologies Corporation, la asistencia internacional para todas las impresoras de códigos de barras, el software y los consumibles está garantizada.

En este documento encontrará material de consulta rápida para la operación y mantenimiento de la impresora P4T o la impresora portátil RP4T.

La información completa y de última hora sobre estas impresoras se encuentra en Internet, en la **Guía del usuario de P4T y RP4T**: *www.zebra.com/manuals*.

Es imprescindible consultar siempre la hoja de datos titulada Información de seguridad importante que se incluye con cada impresora, así como el Boletín técnico que viene con cada paquete de baterías. En esos documentos se detallan los procedimientos que aseguran la máxima fiabilidad y seguridad al emplear esta impresora.

P4T y RP4T: Componentes

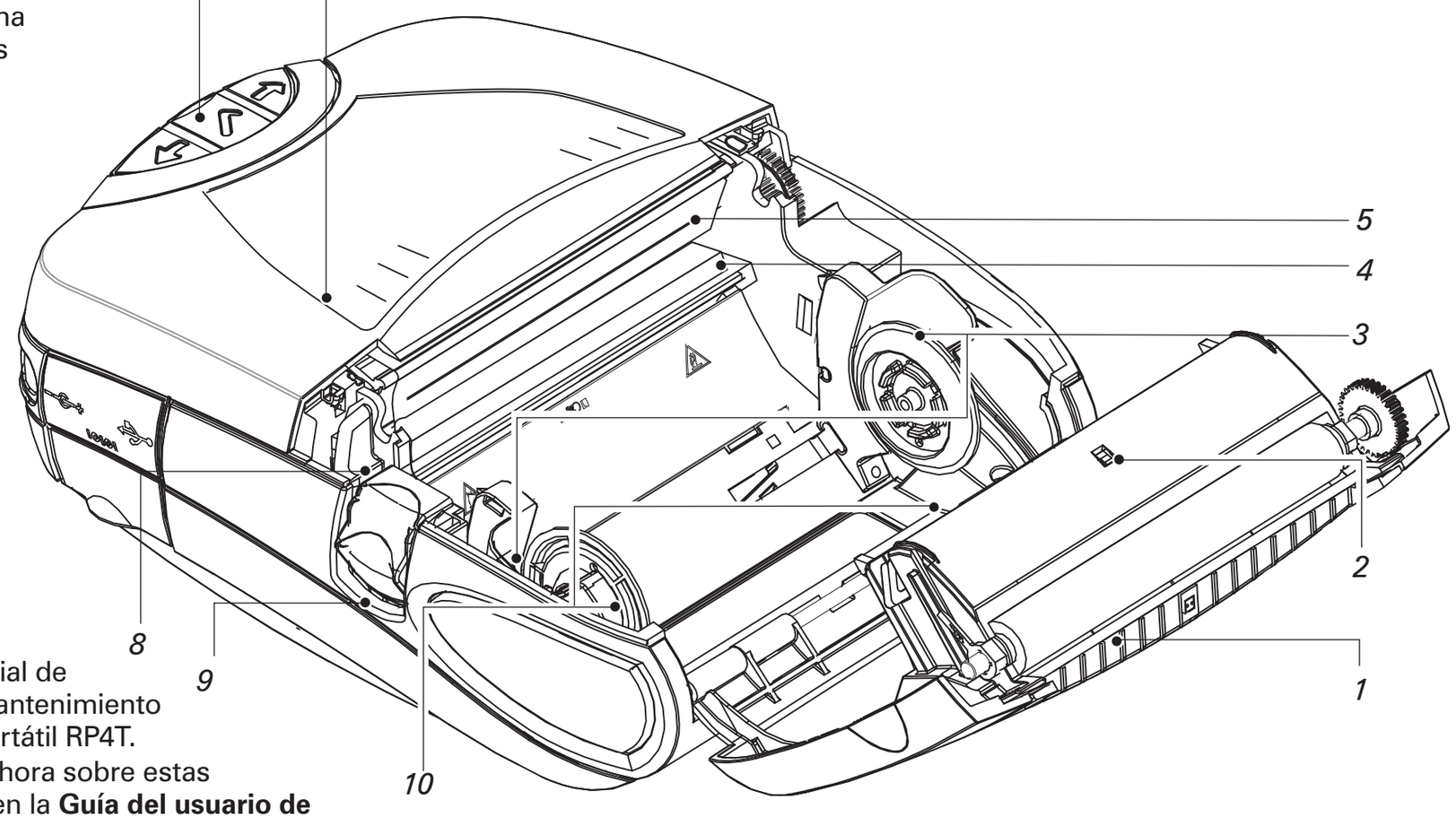

1. *Rodillo de impresión*
2. *Sensor de marca negra*
3. *Soporte para etiquetas*
4. *Lector y codificador RFID (sólo la RP4T)*
5. *Cabezal de impresión*
6. *Tapa del cartucho de cinta*
7. *Panel de control*
8. *Seguro de la tapa del cartucho de cinta*
9. *Seguro de la tapa de la etiqueta*
10. *Guías para etiqueta*
11. *Dispensador de etiquetas*
12. *Tapa de la etiqueta*
13. *Alimentación externa del papel (opcional)*
14. *Batería*
15. *Conector de carga de la batería*
16. *Puerto de comunicación RS232*
17. *Puerto USB*

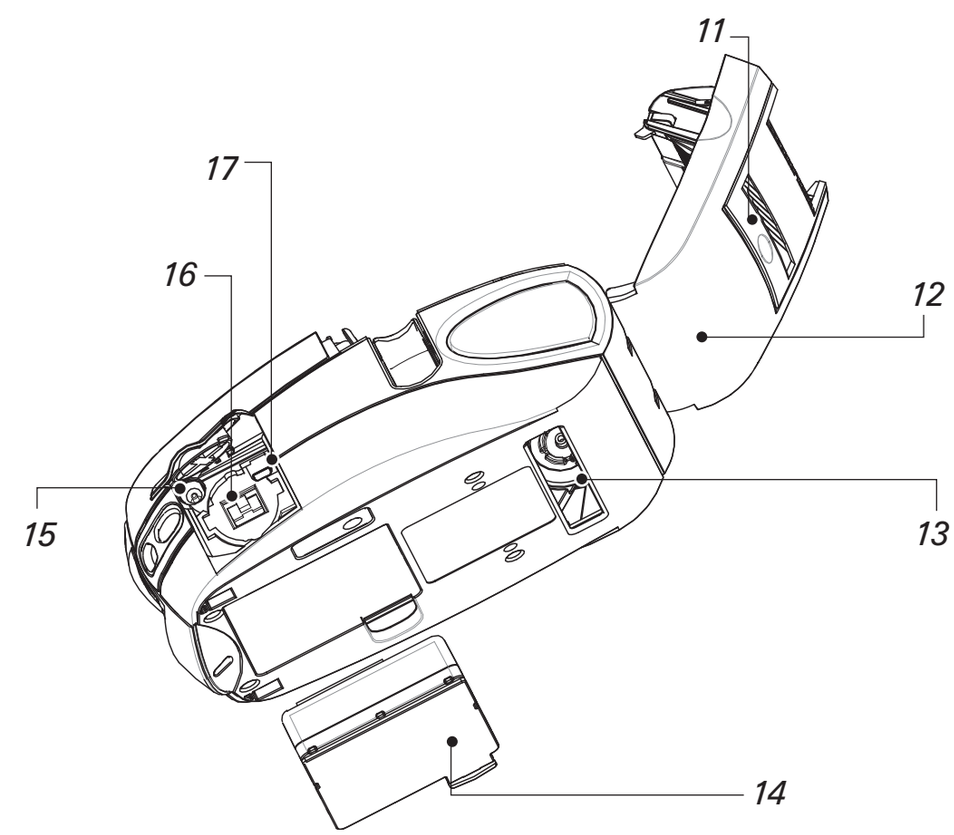

© ZIH Corp. 2008

Cargue la batería

Los paquetes de batería se suministran descargados. Retire la envoltura de plástico y las etiquetas de las baterías nuevas, y espere a que se carguen por completo antes de usarlas por primera vez.

La impresora no se puede usar mientras se está cargando.

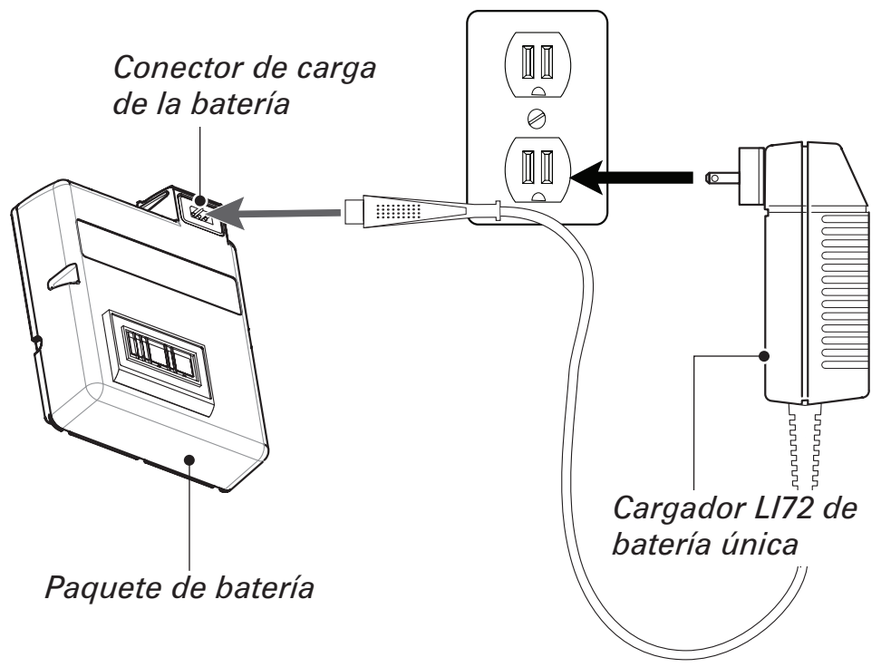

Uso del cargador de batería

Si el paquete de la batería es nuevo, quítele la envoltura y deseche la etiqueta de advertencia que cubre los contactos de la batería. Si va a cargar una batería usada anteriormente, retírela de la impresora.

Inserte el enchufe del cable del cargador en el cargador de la batería. Enchufe el cargador en una toma de CA adecuada.

La luz de la parte delantera del cargador indica el estado de carga de la batería.

La impresora se puede usar mientras la batería se está cargando con el adaptador de CA. No obstante, el uso prolongado de la impresora mientras se está cargando aumenta considerablemente el tiempo requerido para la carga.

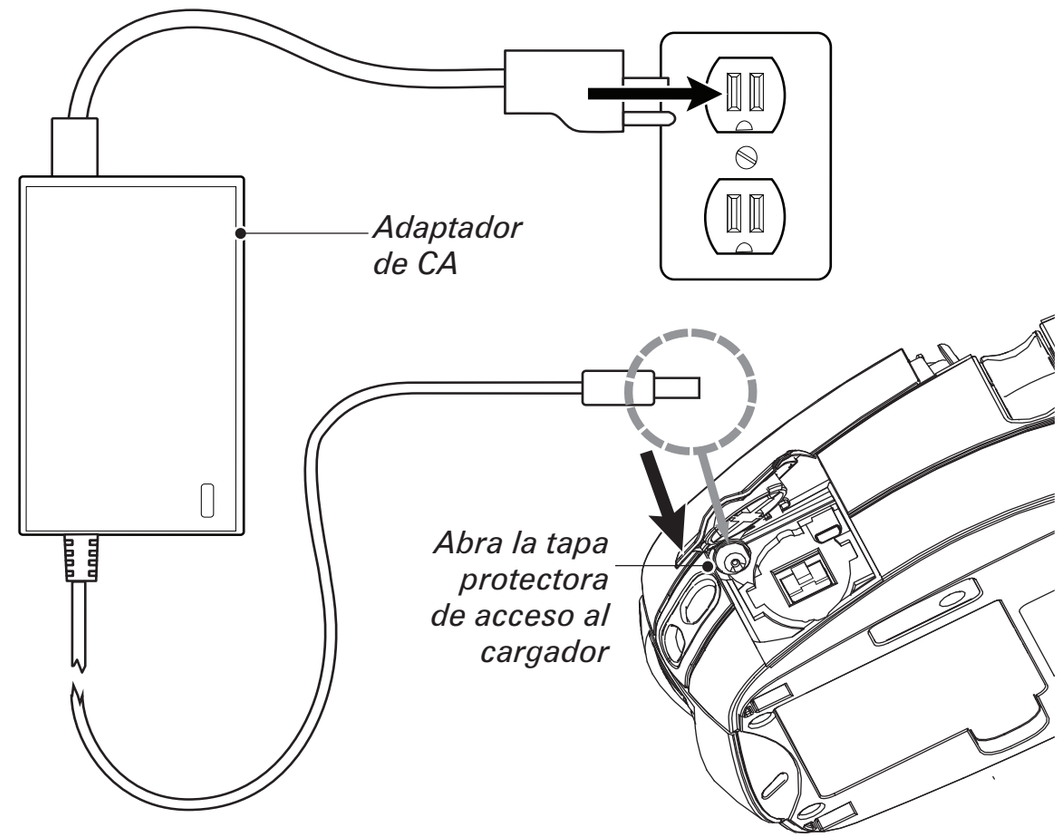

Uso del adaptador de CA

Si el paquete de la batería es nuevo, quítele la envoltura y deseche la etiqueta de advertencia que cubre los contactos de la batería. Instale la batería en la impresora.

Inserte el enchufe del cable del adaptador de CA en el cargador de la batería. Enchufe el adaptador en una toma de CA.

Consulte la* Guía del usuario de P4T y RP4T *que se encuentra en www.zebra.com/manuals para obtener información completa sobre la carga de baterías para las impresoras de la Serie P4T.

Continuación de la sección

Cargador cuádruple UCLI72-4

El cargador cuádruple UCL172-4 es un accesorio opcional que permite cargar simultáneamente hasta cuatro baterías.

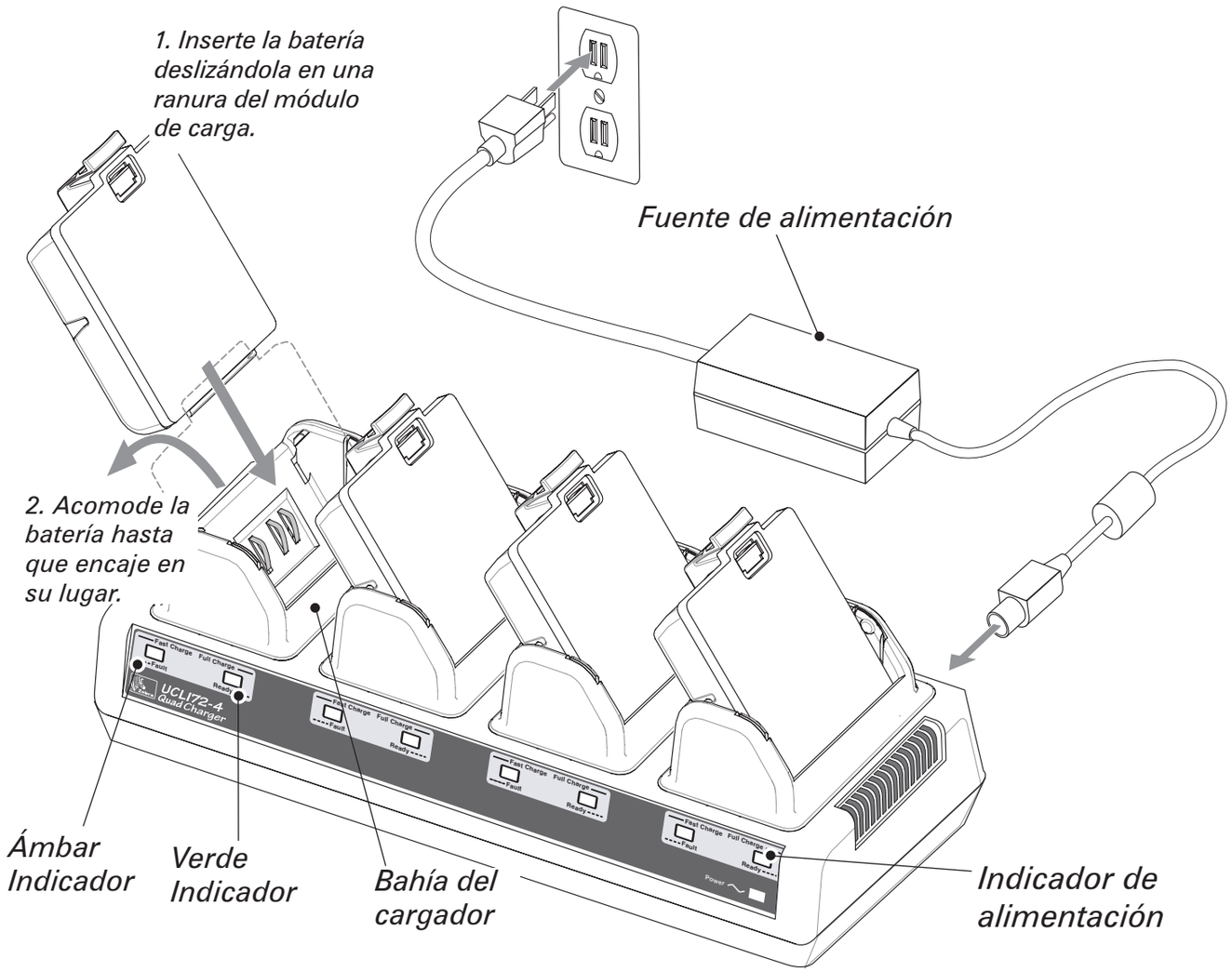

El cargador UCLI72-4 está diseñado para cargar hasta cuatro baterías simultáneamente. Los tiempos de carga son los siguientes:

Estado de la batería	Tiempo de carga
80% cargada	2.5 horas
Carga completa	5 horas

Coloque la batería en cualquiera de las cuatro ranuras del módulo de carga tal y como se muestra en la página opuesta, teniendo en cuenta su orientación. Inserte la batería deslizándola en la ranura del módulo de carga hasta que se detenga. A continuación, acomode la batería hasta que encaje perfectamente. El indicador de color ámbar situado directamente debajo de la batería que se está cargando se encenderá si la batería se ha insertado correctamente.

Los indicadores situados debajo de cada batería permiten supervisar el proceso de carga tal como se indica en la tabla siguiente:

Ámbar	Verde	Estado de la batería
Encendido	Apagado	Cargándose
Encendido	Intermitente	80% cargada (se puede usar)
Apagado	Encendido	Completamente cargada
Intermitente	Apagado	Batería defectuosa

Para obtener más información, consulte las instrucciones incluidas con el cargador cuádruple UCLI72-4; también encontrará una explicación más detallada sobre el uso del cargador cuádruple en la Guía del usuario de P4T y RP4T.

El cargador cuádruple UCLI72-4 cuenta con una función de seguridad que suspende la carga al cabo de seis horas, independientemente del estado de la batería.

Continuación de la sección

Instale la batería.

Siempre use baterías y consumibles aprobados por Zebra para obtener el máximo rendimiento y los mejores resultados de impresión. Las impresoras de la Serie P4T no funcionan con baterías de marcas que no sean Zebra.

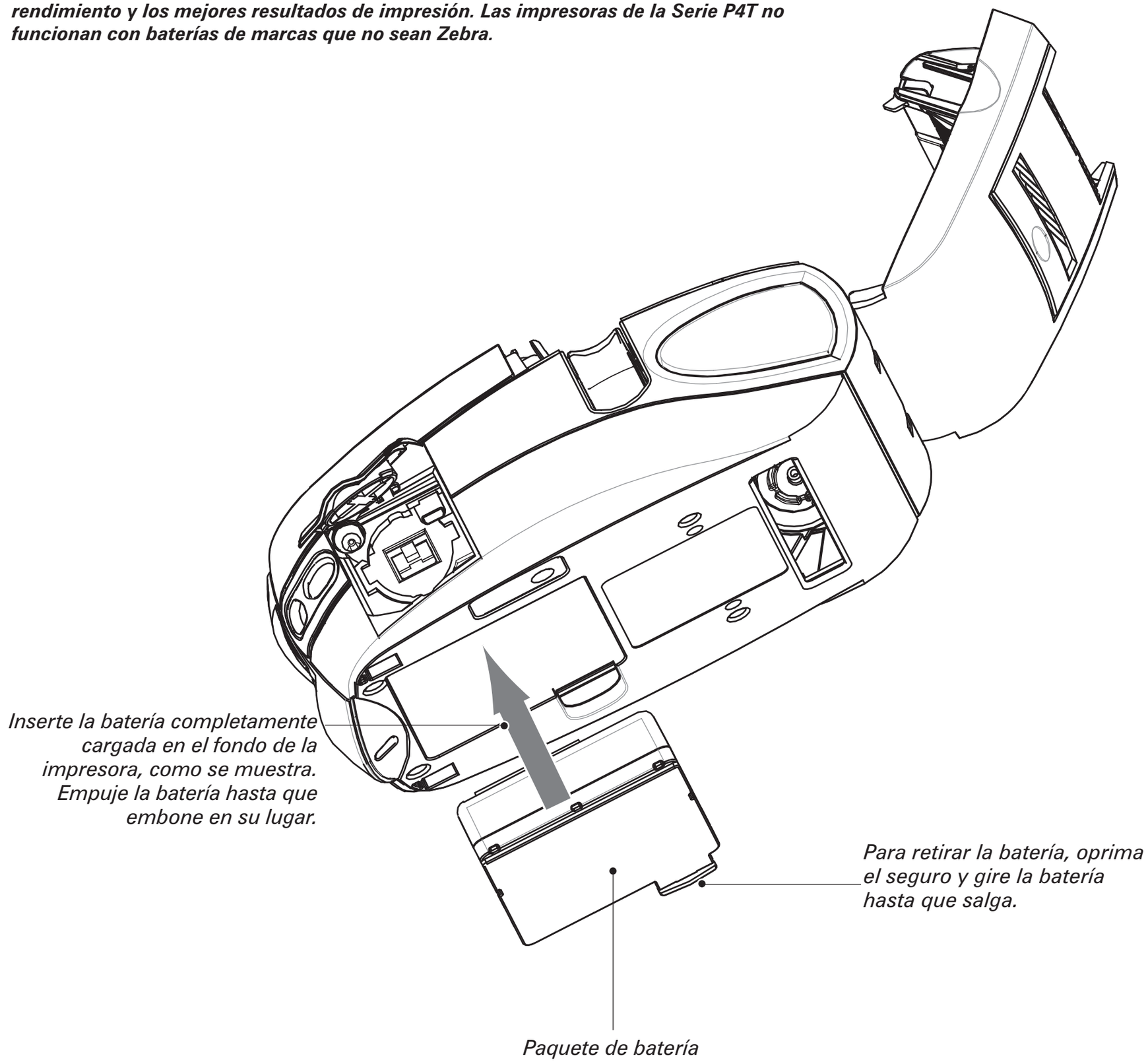

Continuación de la sección

Carga de consumibles.

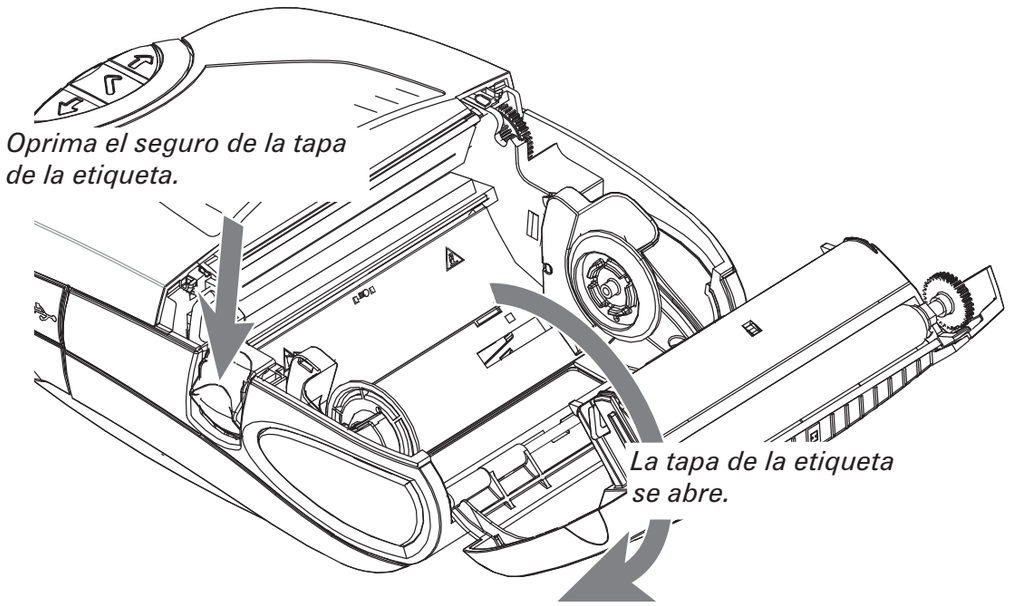

1. Abra la tapa de la etiqueta.

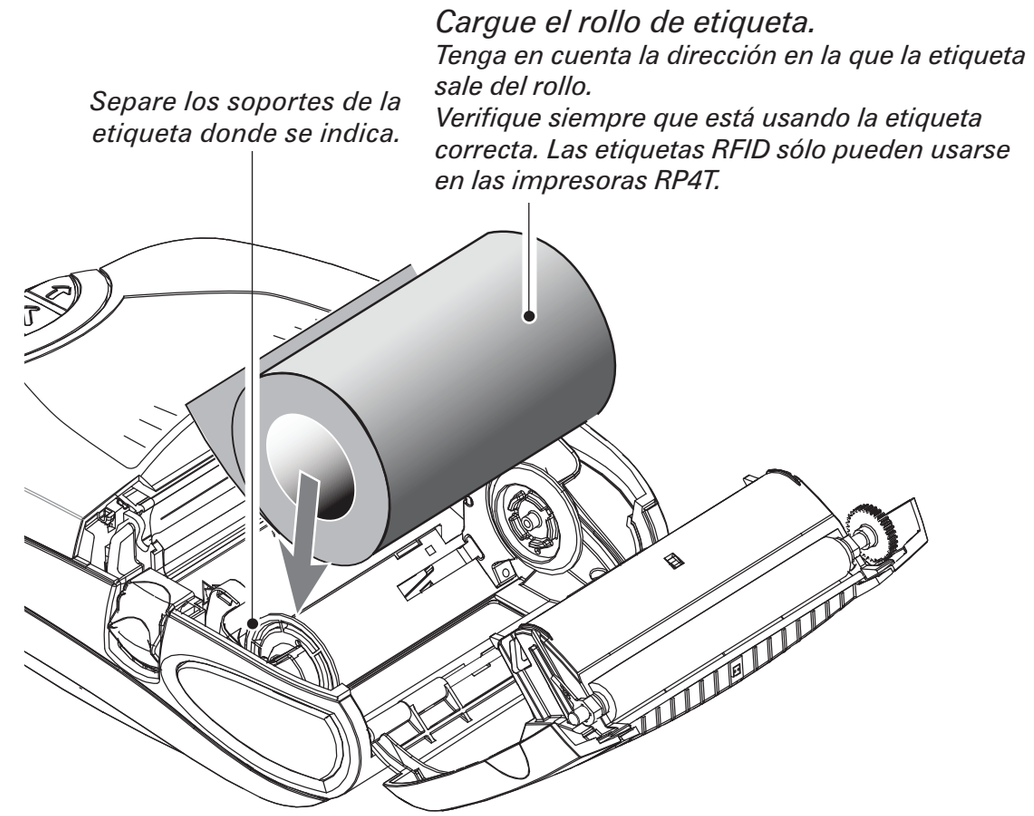

2. Coloque el rollo de etiquetas.

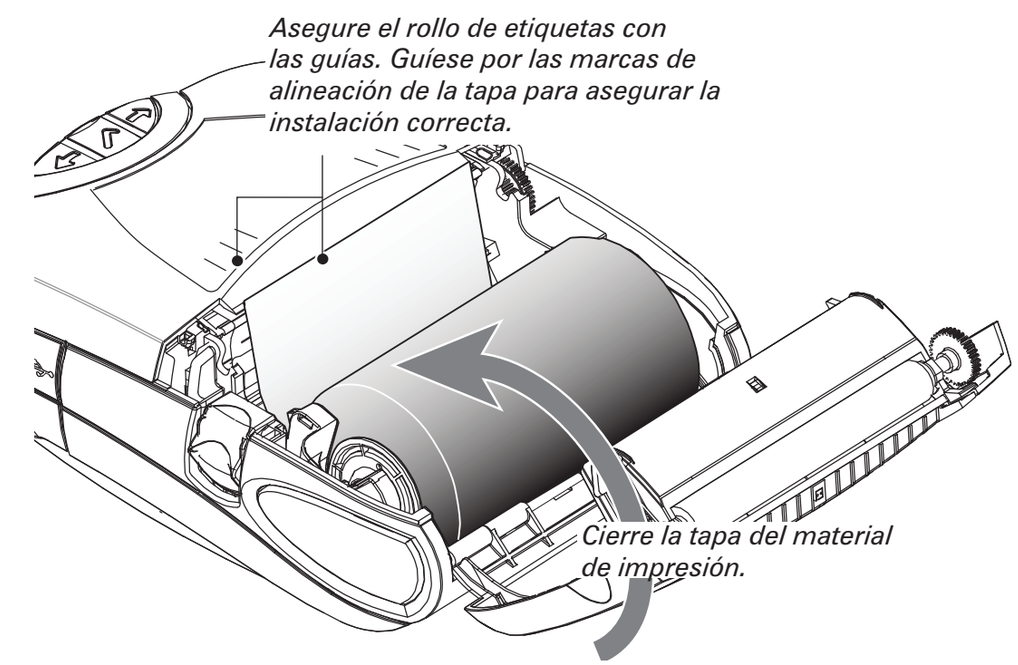

3. Cierre la tapa de la etiqueta.

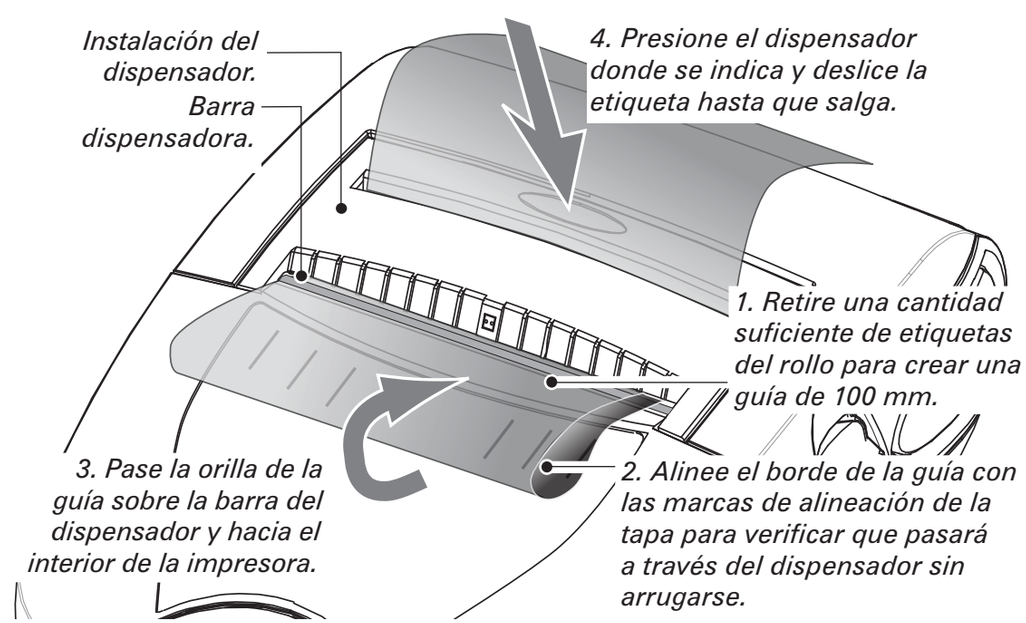

4. Instale la etiqueta en el dispensador.

Paso opcional sólo para etiquetas con papel de respaldo.

Continuación de la sección

Cargue el cartucho de cinta de transferencia térmica.

Use el cartucho de cinta de transferencia térmica sólo cuando utilice etiquetas de transferencia térmica o RFID.

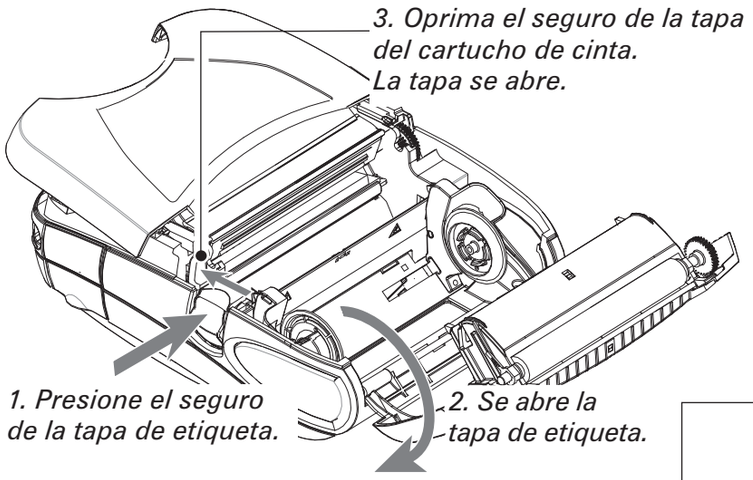

1. Abra las tapas de la impresora.

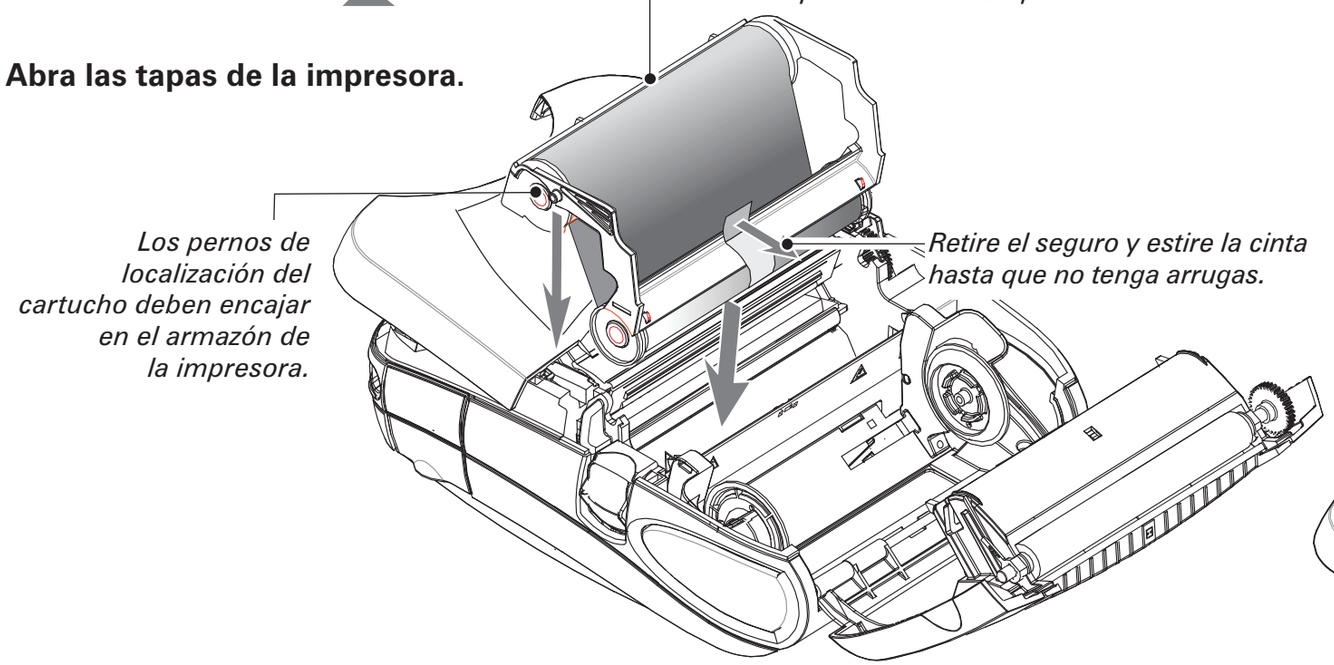

2. Cargue el cartucho de cinta.

1. Deslice la tapa del cartucho de cinta hasta que cierre por completo.

Cierre siempre la tapa del cartucho de cinta antes de cerrar la tapa de la etiqueta.

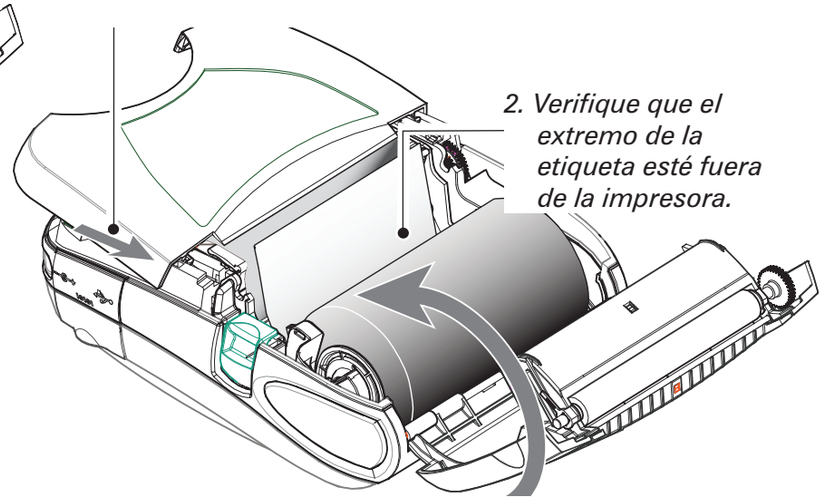

3. Cierre la tapa de la etiqueta.

3. Cierre las tapas de la impresora.

Continuación de la sección

Conecte la impresora

Conecte el cable a la impresora

La impresora se puede conectar a un terminal o a una PC mediante los puertos RS232C o USB. Consulte el programa Label Vista™ en www.zebra.com/software si requiere ayuda para configurar la comunicación con su impresora.

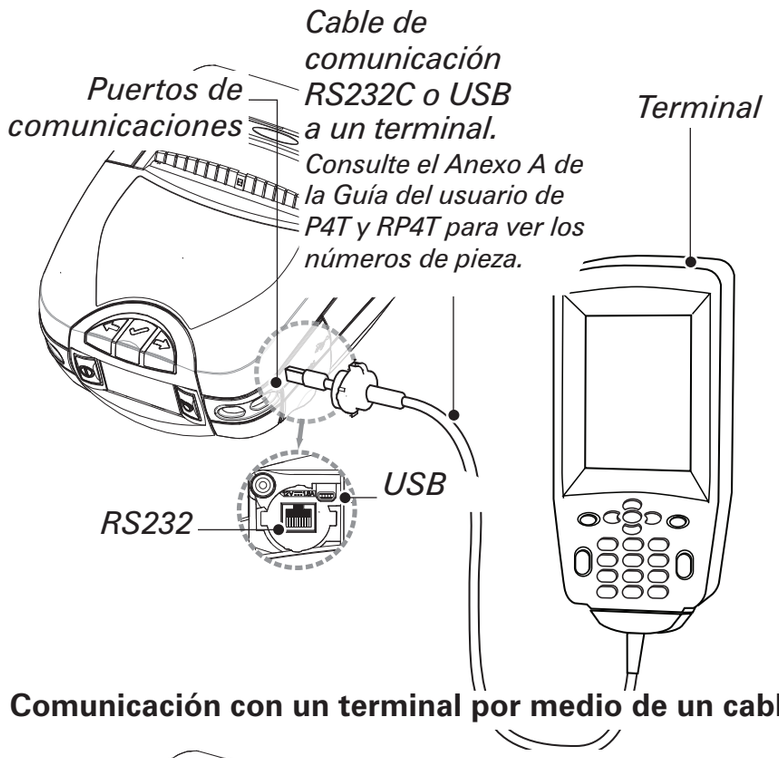

Comunicación con un terminal por medio de un cable.

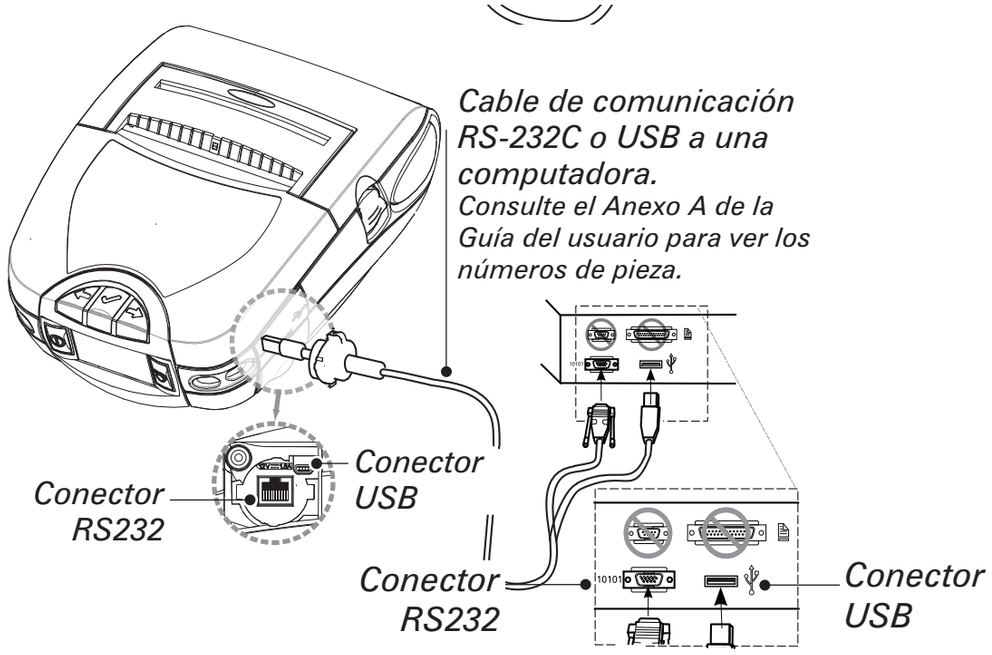

Comunicación con una PC por medio de un cable.

Si utiliza un cable USB para establecer la conexión con una PC, es posible que tenga que instalar el controlador universal de Zebra. Este controlador está disponible en Internet en: www.zebra.com/drivers.

Conexión de la impresora por radio

Si su impresora de la Serie P4T cuenta con una opción de radio, la puede conectar inalámbricamente a un terminal o a una red inalámbrica (WLAN). La impresora P4T puede usar los protocolos 802.11x y Bluetooth para la conexión inalámbrica. La impresora RP4T sólo puede tener una opción de radio (802-11x o Bluetooth) además del codificador RFID. Consulte la Guía para la configuración inalámbrica de impresoras portátiles que se encuentra en www.zebra.com/manuals si requiere ayuda para configurar la comunicación inalámbrica con su impresora.

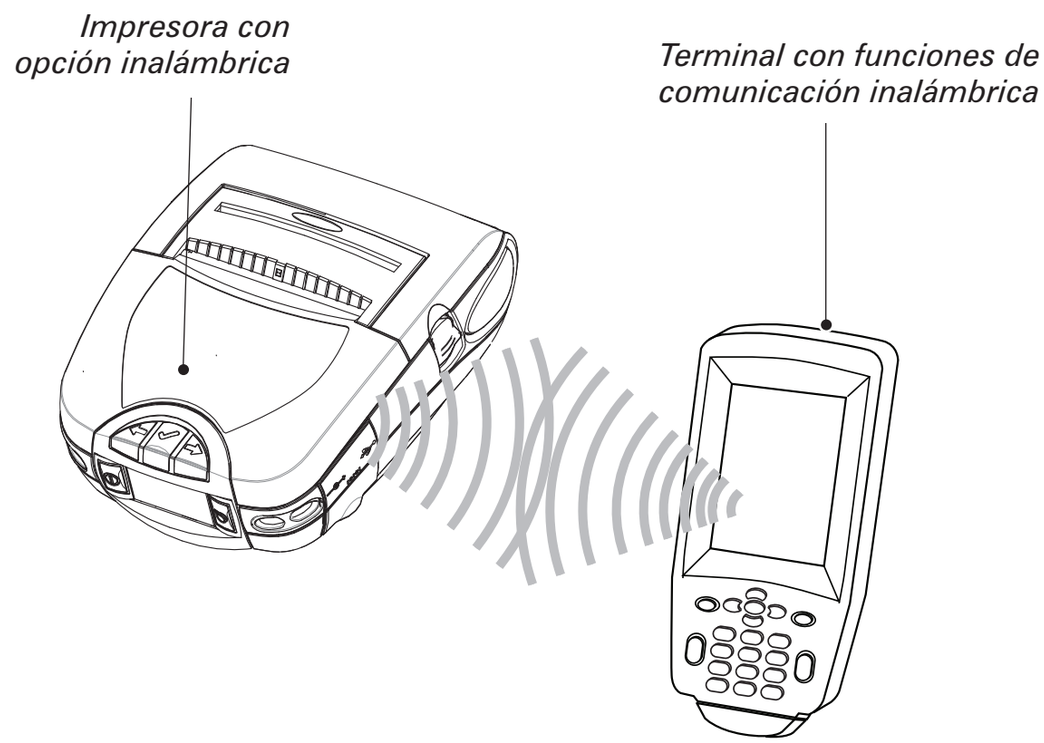

Controles de la impresora

LCD y teclado

*Consulte la **Guía del usuario de P4T y RP4T** para obtener la información completa.*

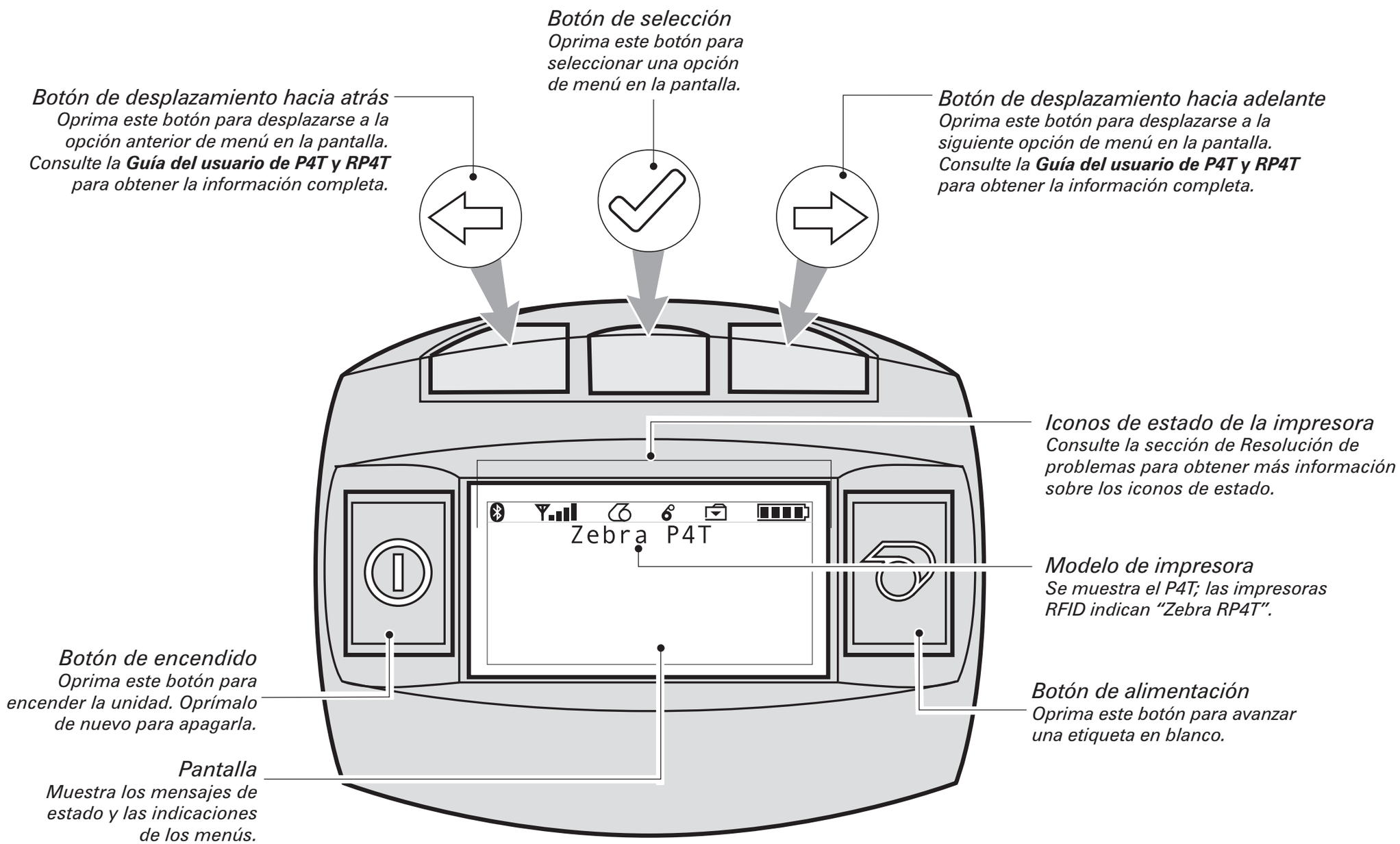

Continuación de la sección

Correa ajustable para el hombro

Cada impresora viene con una correa ajustable para el hombro. A continuación se detalla el modo de empleo.

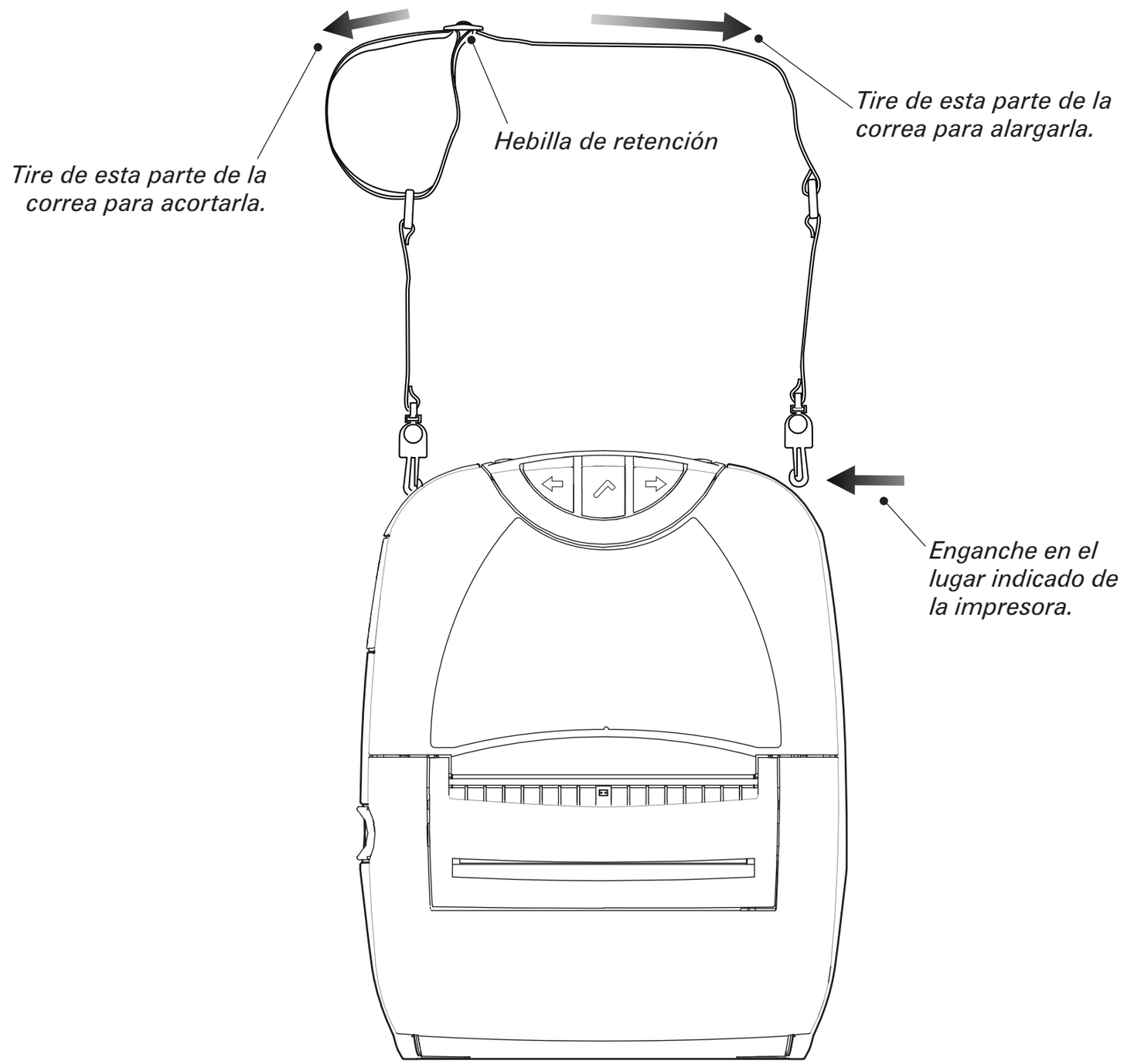

- Inserte cada uno de los extremos de la correa para el hombro en los sujetadores situados en la parte superior de la impresora.
- Sujete la hebilla y ajuste la correa como se muestra, hasta que tenga la longitud deseada.

Continuación de la sección

Limpieza de la impresora

Advertencia • Para evitar lesiones personales o daños a la impresora, no inserte nunca objetos con punta o filo en el mecanismo de impresión.

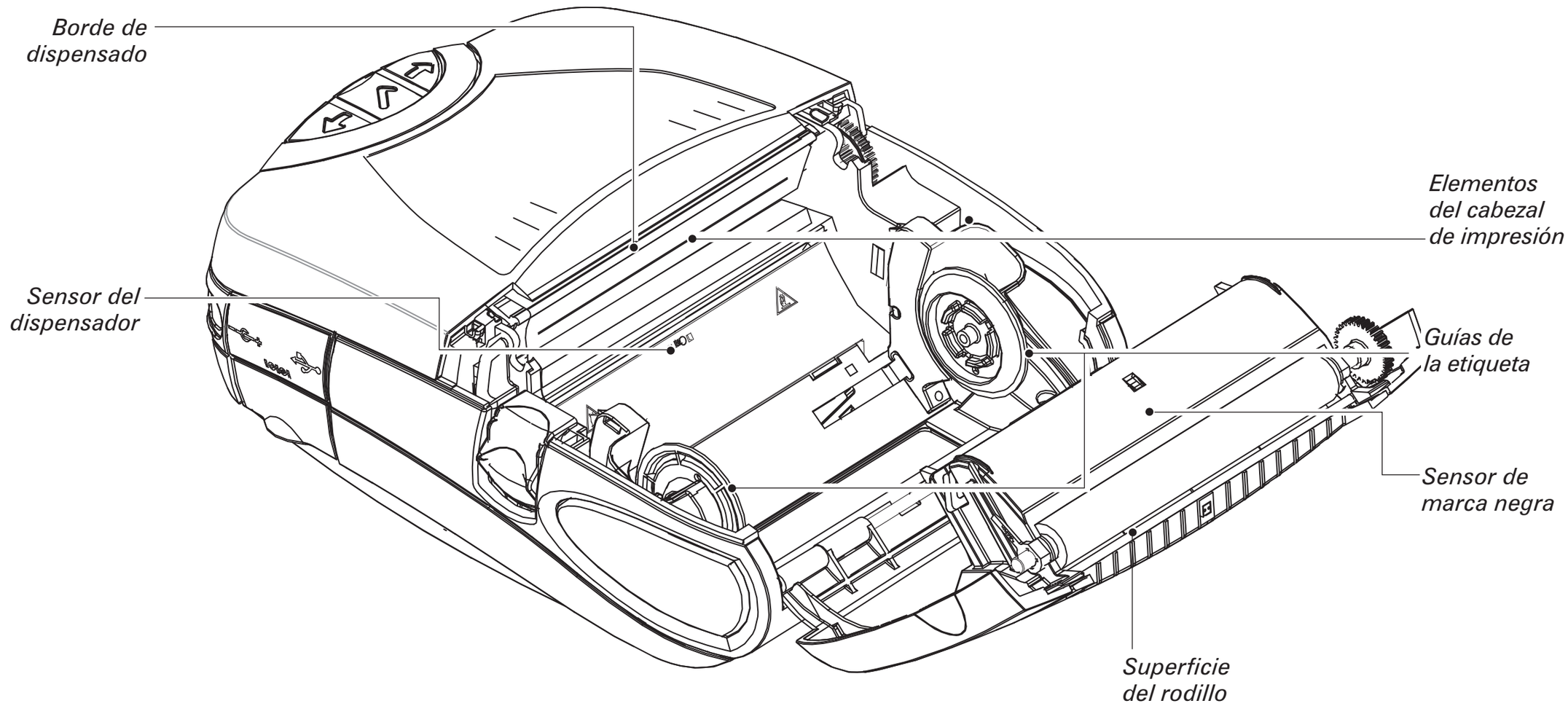

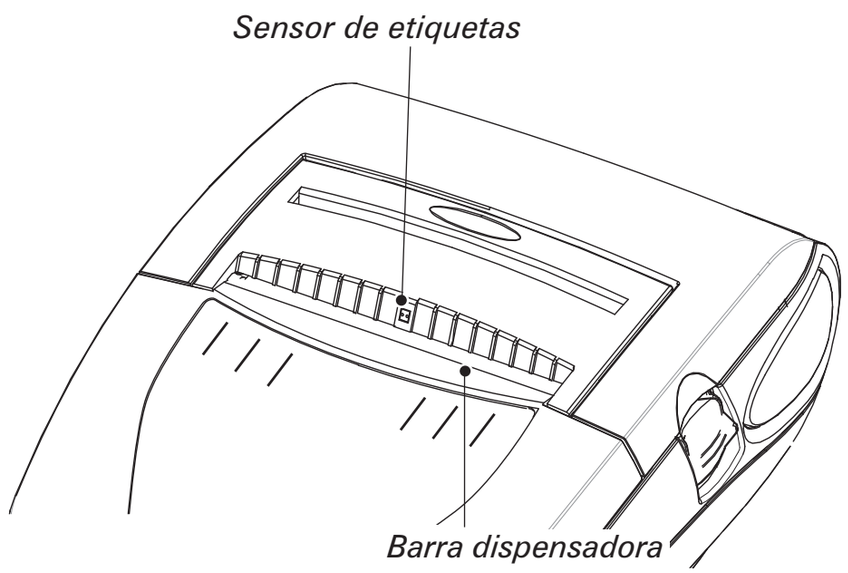

Área	Método de limpieza	Frecuencia
Elementos del cabezal de impresión	Utilice el bolígrafo de limpieza suministrado para limpiar los elementos de impresión de lado a lado (los elementos de impresión se encuentran en la línea gris delgada del cabezal de impresión).	Cada cinco rollos de etiqueta (o con más frecuencia si fuera necesario).
Superficie del rodillo	Gire el rodillo y límpielo por completo con el plumón de limpieza.	
Barra dispensadora	Limpie completamente con el plumón de limpieza.	Cuando sea necesario.
Borde de dispensado		
Exterior	Limpie con un paño humedecido en agua.	
Interior	Limpie con brocha o aire comprimido. Verifique que las aberturas del sensor marca negra, el sensor de dispensado y el sensor de etiquetas, y las guías de soporte de etiquetas no tengan polvo.	

Resolución de problemas

Panel de control de la pantalla LCD

La parte superior de la pantalla muestra los iconos que representan las distintas funciones de la impresora. Revise el estado de los iconos y consulte el tema de referencia de Resolución de problemas que se indica en las páginas siguientes.

Icono	Estado	Significado	Consulte el Tema de referencia Nº
	Encendido	Enlace Bluetooth establecido	n/d
	Apagado	No hay enlace Bluetooth	6,8
	Encendido	Enlace de RF 802.11b/g establecido	n/d
	Apagado	No hay enlace de RF 802.11b/g	6,8
	La cantidad de barras indica la intensidad de la señal 802.11g.		n/d
	El elemento externo parpadea	Batería descargada	4, 6,
	La cantidad de barras indica el nivel de carga de la batería. La pantalla muestra uno a uno los iconos de nivel de carga cuando se está cargando con un adaptador de CA.		n/d
	Parpadeo alterno	La batería está demasiado caliente o demasiado fría para cargar	2
	Intermitente	Etiqueta agotada	9
	Intermitente	Se agotó el cartucho de cinta	9
	Intermitente	Procesamiento de datos en curso	n/d
Pantalla en blanco.	n/d	El voltaje de la batería es demasiado bajo para encender la impresora, o no se ha cargado ninguna aplicación.	1,14

Temas de resolución de problemas

1. No hay alimentación:

- Compruebe si la batería está correctamente instalada.
- Recargue o cambie la batería cuando sea necesario.
- Si el voltaje de la batería está fuera del margen de operación de la impresora y el adaptador de CA está conectado a la impresora, la impresora no se enciende. La batería comienza a cargarse, pero no hay ninguna indicación de que se está cargando. Cuando el voltaje de la batería llega a un margen de operación válido, la impresora no se enciende a menos que el usuario lo haga manualmente o desconecte y vuelva a conectar el cable de carga.

2. El adaptador de CA está conectado y el icono de batería parpadea o :

- Indicación de que la batería está fuera de su margen de seguridad de temperatura de carga. La carga se reanudará cuando la batería tenga una temperatura de carga segura.

Continuación de la sección

Temas de resolución de problemas (continuación)

3. La etiqueta no avanza:

- Asegúrese de que el cabezal de impresión está cerrado y con el seguro puesto.
- Compruebe si algún componente de soporte de la etiqueta está atascado.
- Si la unidad tiene un sensor de etiquetas, verifique que no esté puesta la última etiqueta que se imprimió.
- Asegúrese de que el sensor de etiquetas no está bloqueado.

4. Impresión deficiente, borrosa, o icono intermitente:

- Limpie el cabezal de impresión.
- Revise la batería. Recargue o cambie la batería si fuera necesario. Deseche siempre las baterías de conformidad con los reglamentos locales. Consulte el Anexo E de la Guía del usuario de P4Ty RP4T para obtener más información.
- Compruebe la calidad de la etiqueta y la cinta.

5. Impresión parcial o falta de impresión:

- Revise la alineación del cartucho de cinta o de las etiquetas.
- Limpie el cabezal de impresión.
- Asegúrese de que el cabezal de impresión está correctamente cerrado y con el seguro puesto.

6. No imprime nada:

- Cambie la batería.
- Compruebe el cable de conexión con el terminal.
- Solamente para unidades inalámbricas: Restablezca la conexión inalámbrica.
- Unidades que usan etiqueta de transferencia térmica: Verifique que el cartucho de cinta esté instalado.

7. Duración de la carga reducida:

- Revise el código de fecha de la batería. Si la batería tiene uno o dos años, el ciclo de vida útil puede haberse agotado.
- Si la batería ha superado su límite máximo de ciclos de carga, la impresora indicará que la batería se tiene que reacondicionar o que se requiere una batería nueva.
- Cambie la batería.

8. o icono apagado:

- Sólo unidades con la opción Bluetooth o 802.11g: indica que no se ha establecido un enlace por radio.

9. o intermitente:

- Revise que las etiquetas y el cartucho de cinta estén cargados, y que la tapa del cabezal de impresión esté cerrada y con el seguro puesto.

10. Se excluyen etiquetas:

- Asegúrese de que está utilizando el material de impresión correcto.
- Asegúrese de que el sensor de barras o de separación no está bloqueado.

11. Imprime rayas blancas transversales:

- Revise que la cinta de transferencia térmica esté bien estirada antes de la instalación. El problema se corregirá solo después de imprimir algunas etiquetas.
- Verifique que las etiquetas salgan correctamente de la impresora. Use las marcas de alineación de la tapa del material de impresión para asegurar que no se formarán arrugas al cargar el material de impresión en el dispensador de etiquetas. Si es necesario, corrija la alineación del rollo de etiquetas.

12. Imprime múltiples mensajes "Void" (inválido):

- Sólo impresoras RP4T: Verifique que haya instalado etiquetas de RFID. La impresora no puede verificar la codificación RF en etiquetas que no sean RFID e imprimirá "Void" en un número predeterminado de etiquetas antes de detenerse.

Continuación de la sección

Temas de resolución de problemas (continuación)

13. Error de comunicación

- Verifique que el material de impresión esté cargado, que la tapa del cabezal de impresión esté cerrada y que todos los indicadores de error estén apagados.
- Cambie el cable de conexión con el terminal.

14. Pantalla en blanco

- No se ha cargado ninguna aplicación. Intente cargar la aplicación de nuevo y apague y encienda la impresora.
- No hay suministro eléctrico. Consulte el tema “1“ de esta sección.

Información de contacto

Para obtener ayuda con el producto y las últimas versiones de la documentación del cliente, consulte el sitio Web de Zebra Technologies en: www.zebra.com

Consulte el Anexo D de la Guía del usuario de P4T y RP4T para ver detalles de la información de contacto.

En el continente americano, comunicarse con:

Zebra Technologies International, LLC

333 Corporate Woods Parkway
Vernon Hills, Illinois 60061-3109 EE.UU.
Teléfono: +1.847.793.2600 o +1.800.423. 0422
Fax: +1.847.913.8766

En Europa, África, el Medio Oriente e India, conmunicarse con:

Zebra Technologies Europe Limited

Zebra House
Dukes Meadow
Millboard Road
Bourne End
Buckinghamshire SL8 5XF, Reino Unido
Teléfono: +44 (0)1628 556000
Fax: +44 (0)1628 556001

En la región del Pacífico Asiático, comunicarse con:

Zebra Technologies Asia Pacific, LLC

Consulte ***www.zebra.com/contact*** para obtener información de contacto completa.
Teléfono: +65-6858 0722
Fax: +65-6885 0838

Zebra Technologies International, LLC
333 Corporate Woods Parkway
Vernon Hills, Illinois 60061-3109 USA