ZEBRA TECHNOLOGIES

ZEBRA® ZQ500™ सीरीज़ मोबाइल प्रिंटर

त्वरित प्रारंभ मार्गदर्शिका

© 2014, ZIH Corp.

P1064720-371 संशो. A
अप्रैल 2014

विषयसूची

बॉक्स में 3
ओवरव्यू 4
बैटरी निकालना और स्थापित करना 6
स्मार्ट बैटरी चार्ज करना 7
UCLI72-4 क्वेड चार्जर (AC18177-5) 7
स्मार्ट चार्जर-2 (SC2) एकल बैटर चार्जर (P1031365-063) 8
AC पावर एडैप्टर (किट p/n P1031365-XXX में शामिल) 9
वाहन क्रेडल (P1063406-029) 10
4-बे पावर स्टेशन (P1063406-027) 10
लोडिंग मीडिया (ZQ510 प्रदर्शित) 11
प्रिंटर संचार 12
किसी कंप्यूटर के माध्यम से 12
Bluetooth (NFC) के माध्यम से 12
BT/WLAN के माध्यम से 12
प्रिंटर नियंत्रण 13
प्रिंटर साफ़ करना 14
सहायक सामग्री 15
मैग कार्ड रीडर 15
सहायक सामग्रियाँ निम्न हैं 16
हैंड स्ट्रैप (BT16899-1) 16
शोल्डर स्ट्रैप (BT11132-1) 16
सॉफ़्ट केस (P1063406-037/-038) 16
सहायक सामग्रीयाँ निम्न हैं 17
बेल्ट क्लिप 17
उत्पाद सहायता 18

हमेशा प्रत्येक प्रिंटर के साथ शिप किए गए महत्वपूर्ण सुरक्षा जानकारी डेटा पत्रक और प्रत्येक बैटरी पैक के साथ शिप किए गए तकनीकी बुलेटिन का संदर्भ लें। ये दस्तावेज़ इस प्रिंटर का उपयोग करते समय अधिकतम विश्वसनीयता और सुरक्षा सुनिश्चित करने के लिए कार्यविधियों का वर्णन करते हैं।

यह निम्न के साथ काम करता है:

इनके लिए निर्मित iPod iPhone iPad

प्रमाणित:

बॉक्स में

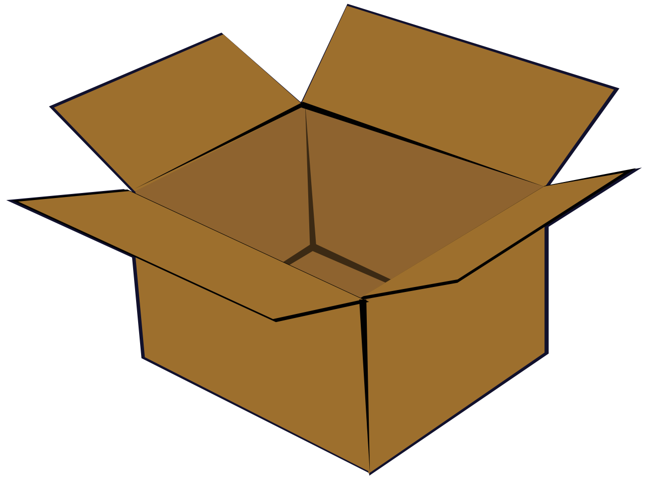

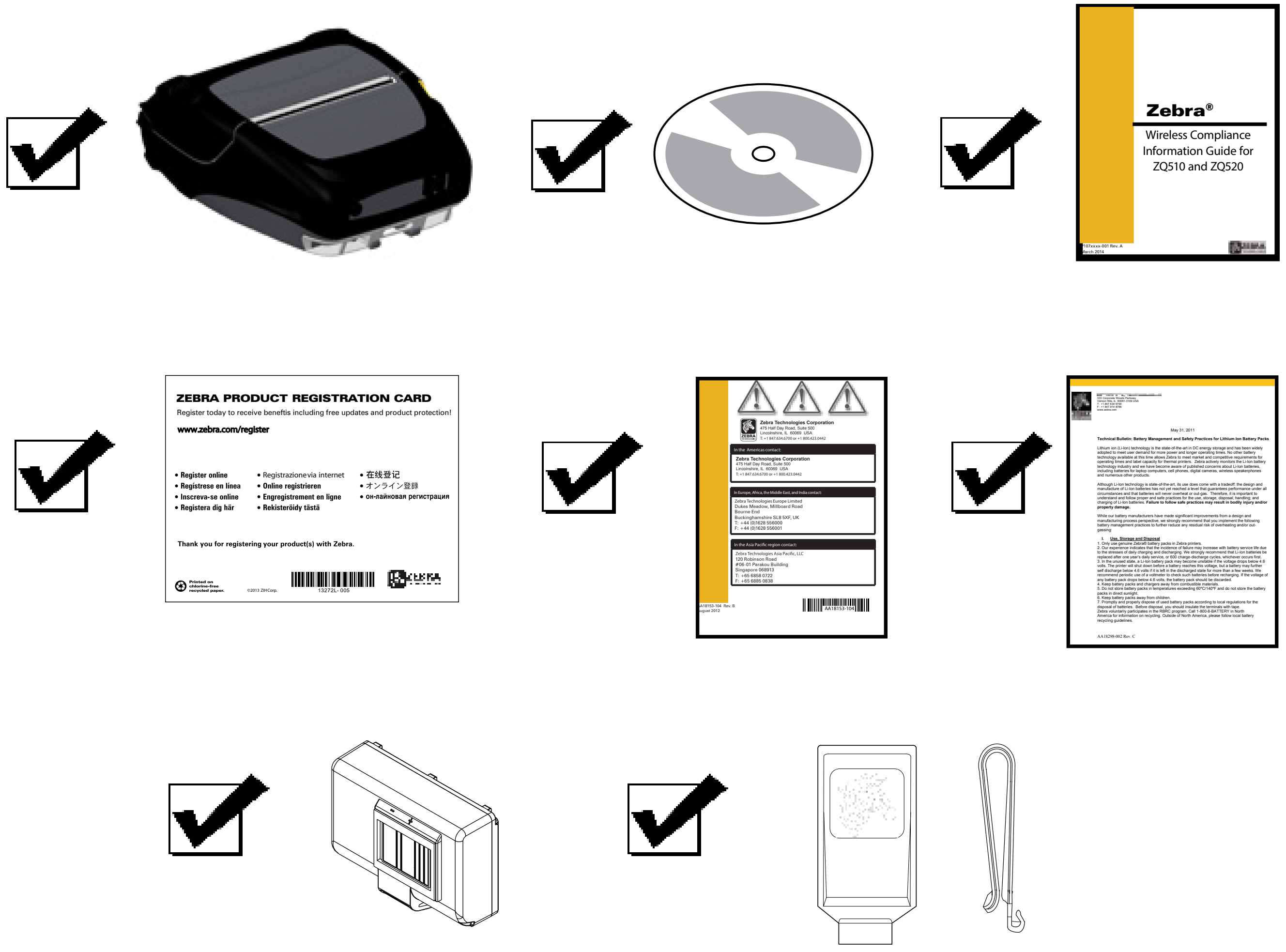

ओवरव्यू

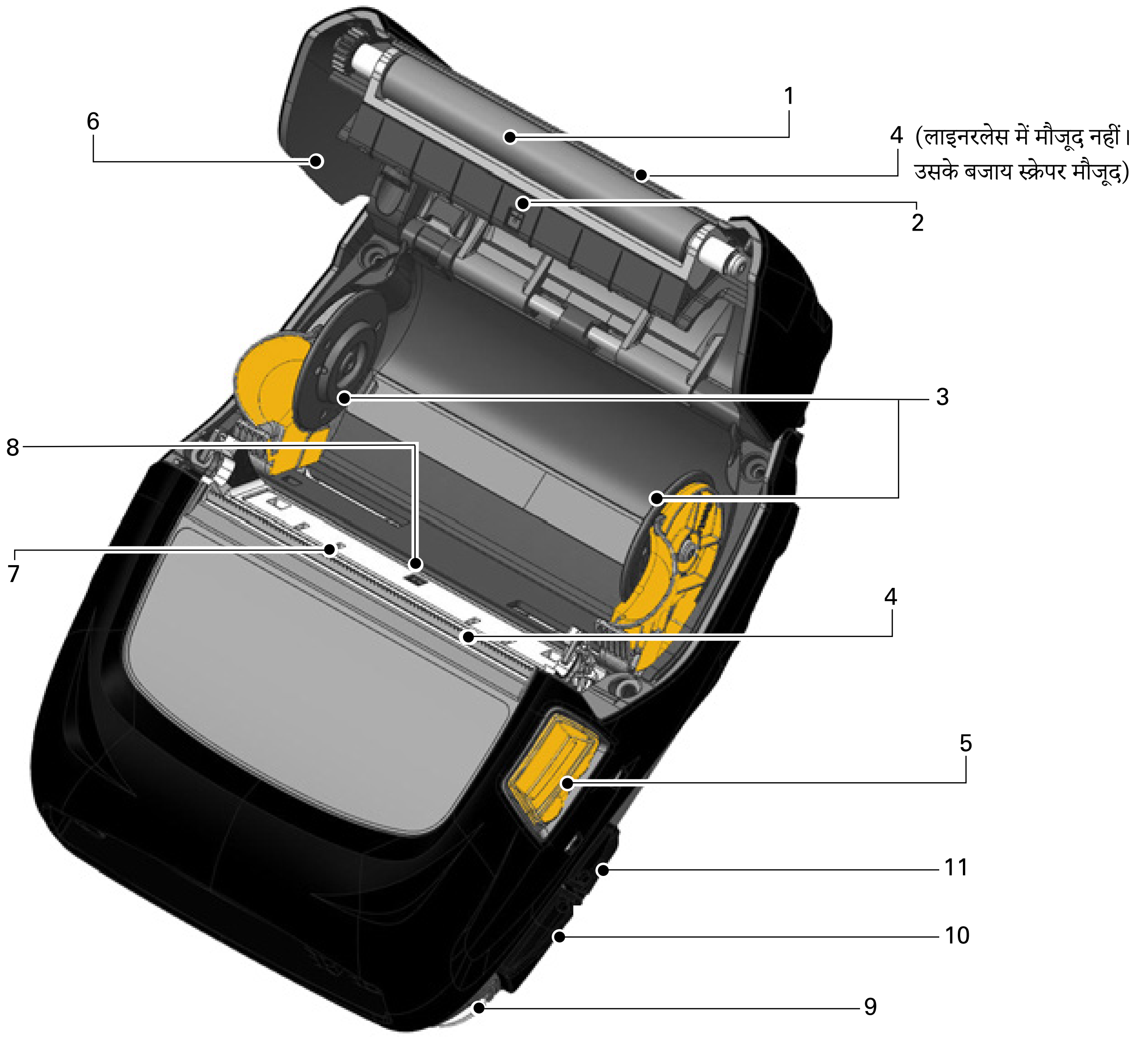

1. प्लेटन रोलर
2. ब्लैक बार सेंसर
3. मीडिया समर्थन डिस्क
4. टियर बार
5. मीडिया कवर बटन
6. मीडिया कवर
7. प्रिंटहेड
8. गैप सेंसर
9. स्ट्रैप पोस्ट
10. USB पोर्ट
11. DC इनपुट
12. पावर बटन
13. नियंत्रण पैनल
14. बेल्ट स्ट्रैप छिद्र
15. बटन चुनें
16. पेपर फ़ीड बटन

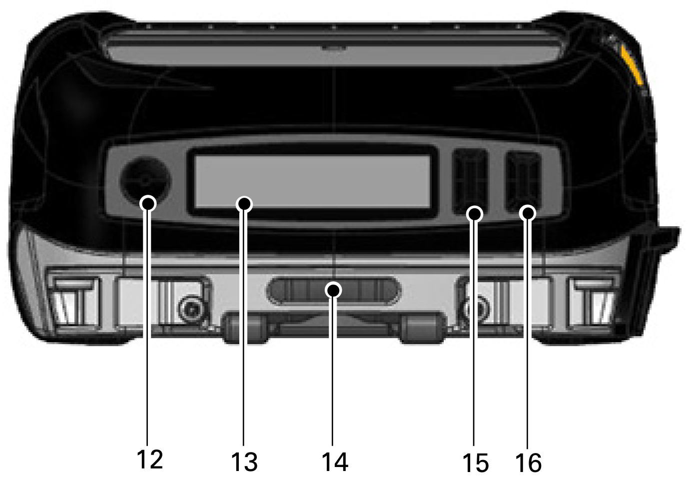

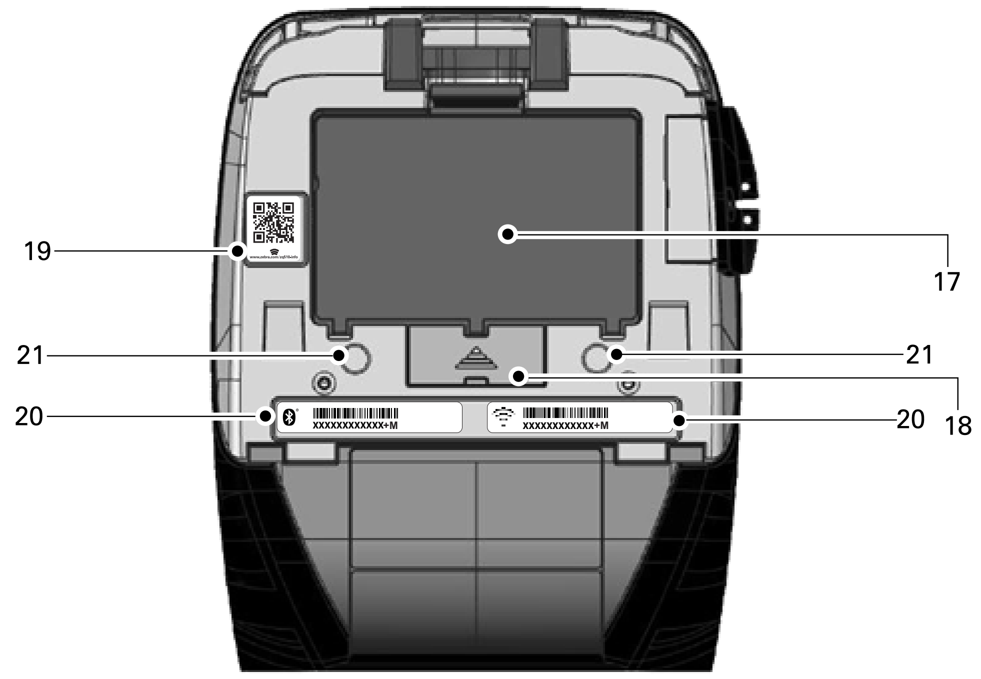

17.	बैटरी	20.	MAC पता लेबल
18.	डॉकिंग संपर्क/आवरण	21.	माउंटिंग पॉइंट
19.	QR कोड	22.	***Zebra Print Touch™*** आइकन (NFC)

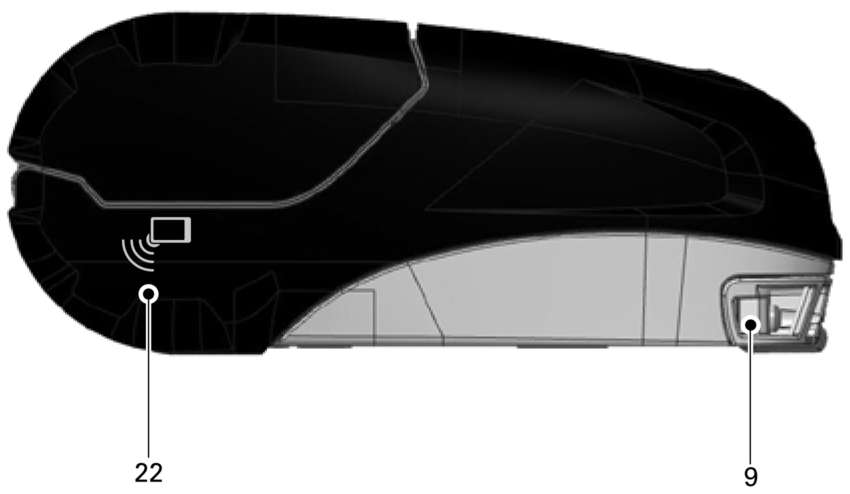

बैटरी निकालना और स्थापित करना

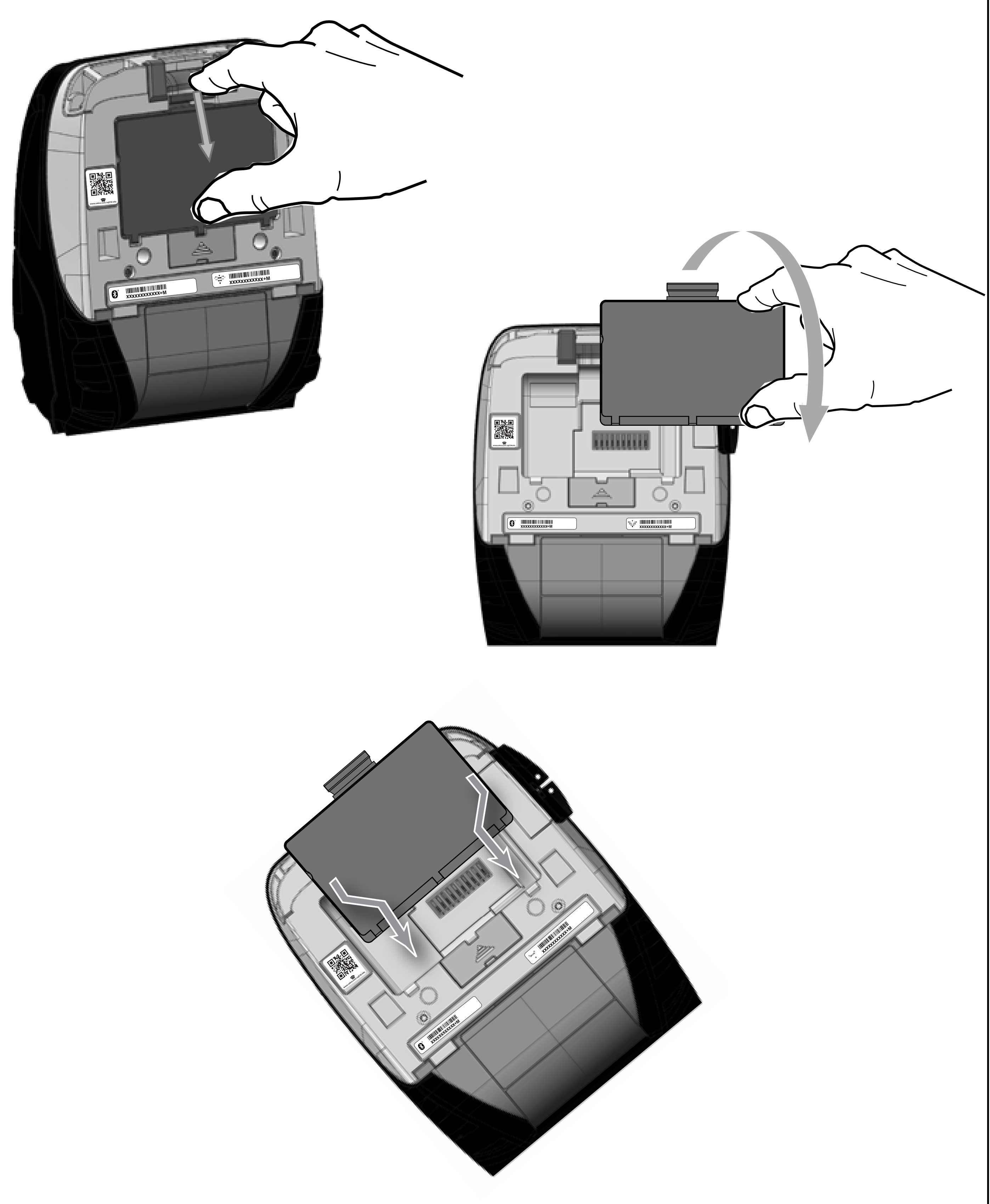

स्मार्ट बैटरी चार्ज करना

UCLI72-4 क्रेड चार्जर (AC18177-5)

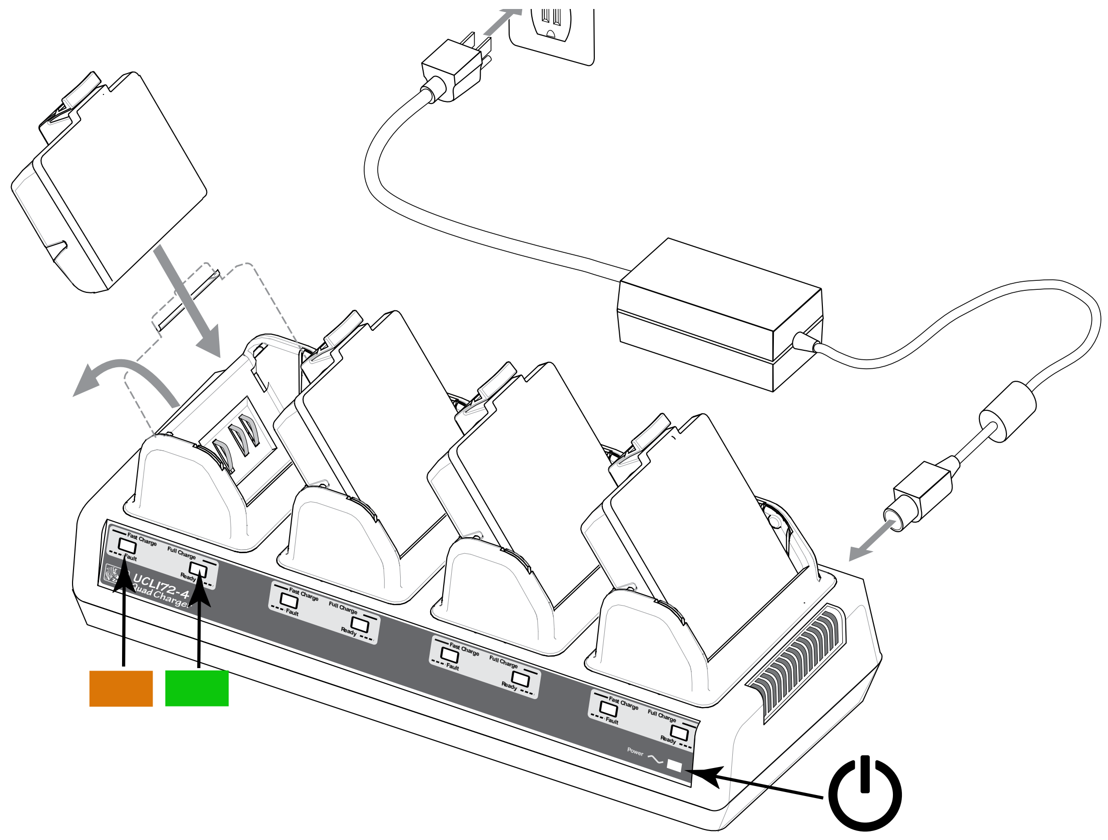

चालू	बंद	चार्ज हो रहा है
चालू	फ़्लैश हो रहा है	80% चार्ज है (उपयोग करने के लिए ठीक)
बंद	चालू	पूरी तरह से चार्ज
फ़्लैश हो रहा है	बंद	ख़राबी

स्मार्ट चार्जर-2 (SC2) एकल बैटर चार्जर (P1031365-063)

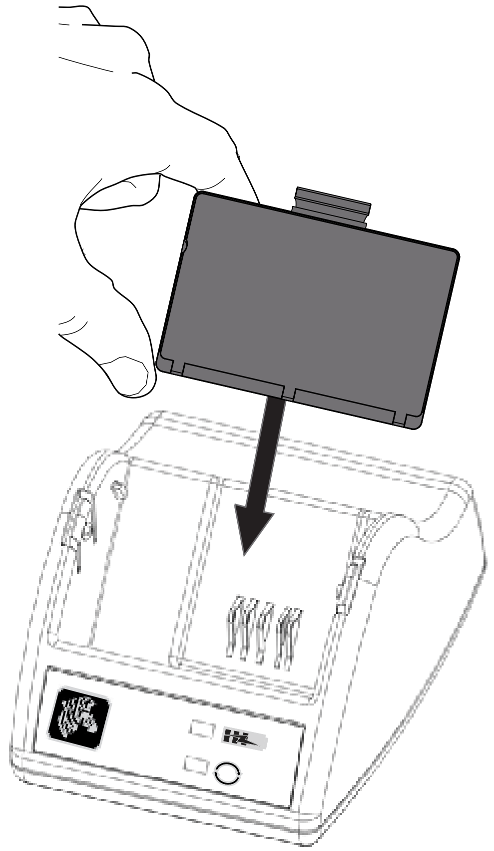

चार्ज स्थिति	पूरी तरह से चार्ज	चार्ज हो रहा है	लागू नहीं	ख़राबी
बैटरी स्थिति	अच्छी	क्षमता कम हो गई	पिछला उपयोगी कार्यकाल	उपयोग करने योग्य नहीं-बैटरी बदलें

जब SC2 प्लग-इन हो लेकिन कोई बैटरी मौजूद न हो तो, चार्जिंग स्थिति LED संकेतक हरा हो जाएगा।

AC पावर एडैप्टर (किट p/n P1031365-XXX में शामिल)

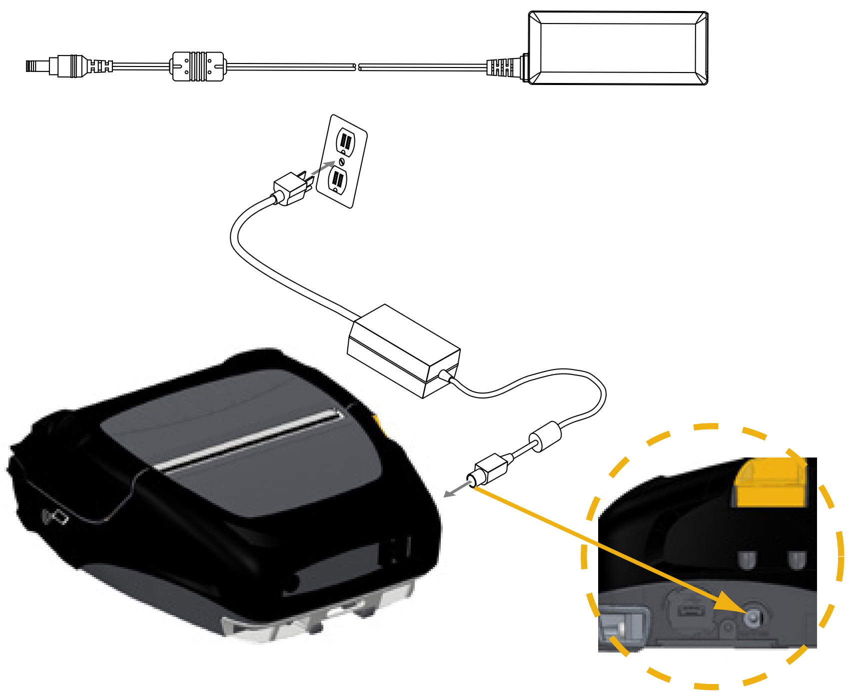

(रबर द्वार नहीं दिखाया गया)

बैटरी को बिना चार्ज किए शिप किया जाता है। बैटरियों को सुरक्षात्मक पैकेजिंग से निकालें और प्रारंभिक उपयोग से पहले उन्हें पूरी तरह चार्ज होने दें।

हालाँकि प्रिंटर का उपयोग करते समय बैटरी चार्ज करना संभव है, लेकिन इस स्थिति में चार्ज होने का समय बढ़ जाएगा।

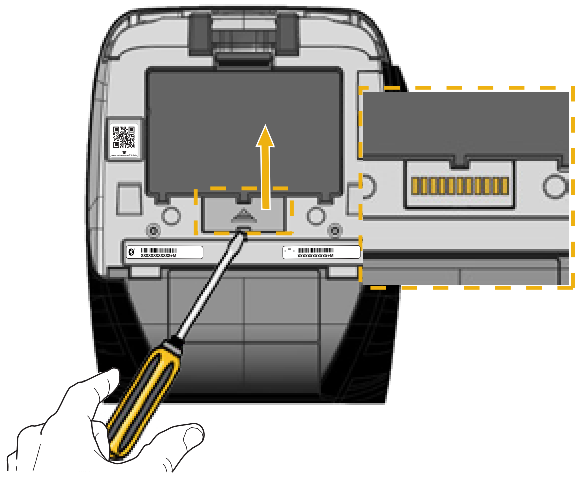

वाहन क्रेडल
(P1063406-029)

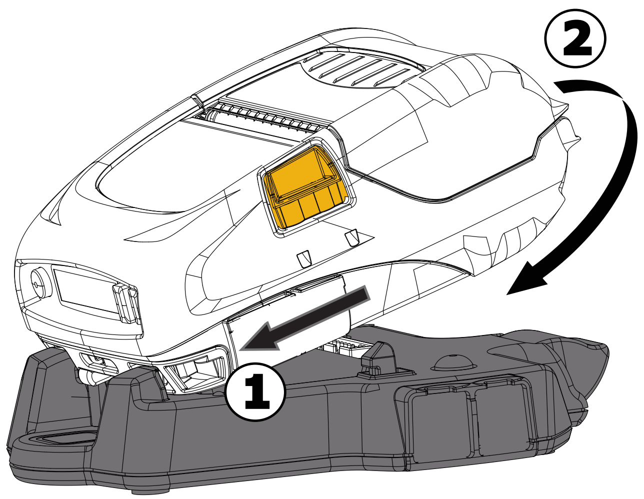

4-बे पावर स्टेशन
(P1063406-027)

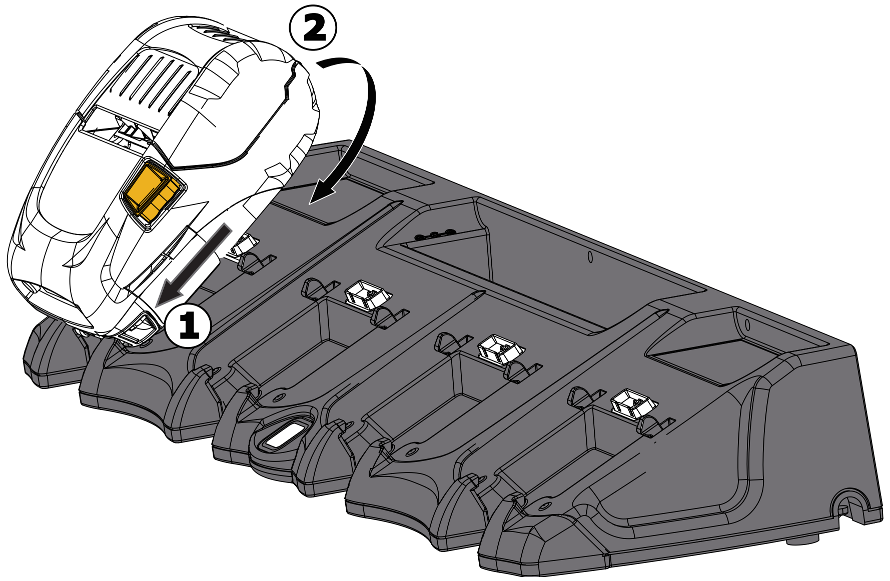

लोडिंग मीडिया **(ZQ510** प्रदर्शित**)**

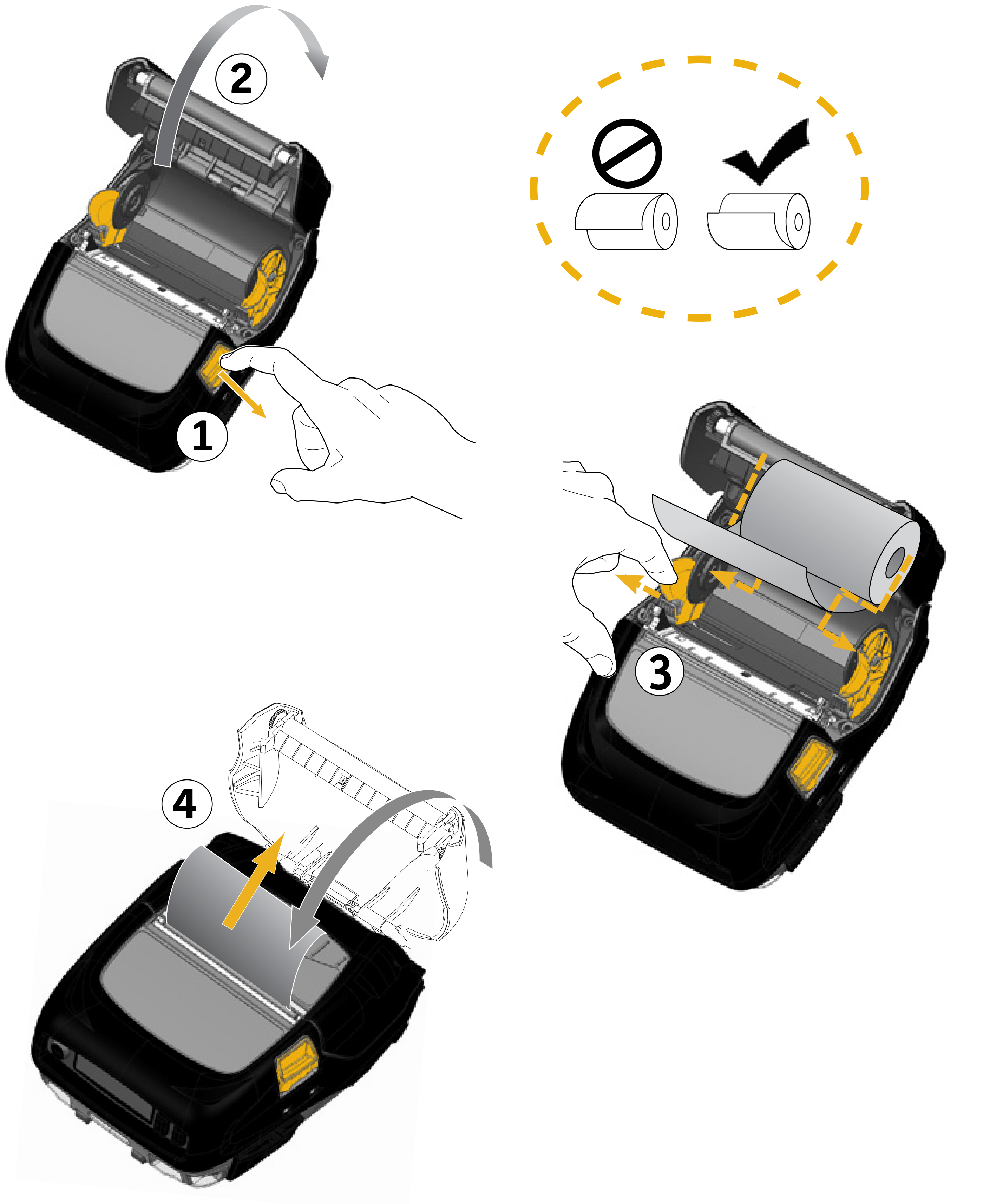

प्रिंटर संचार

किसी कंप्यूटर के माध्यम से

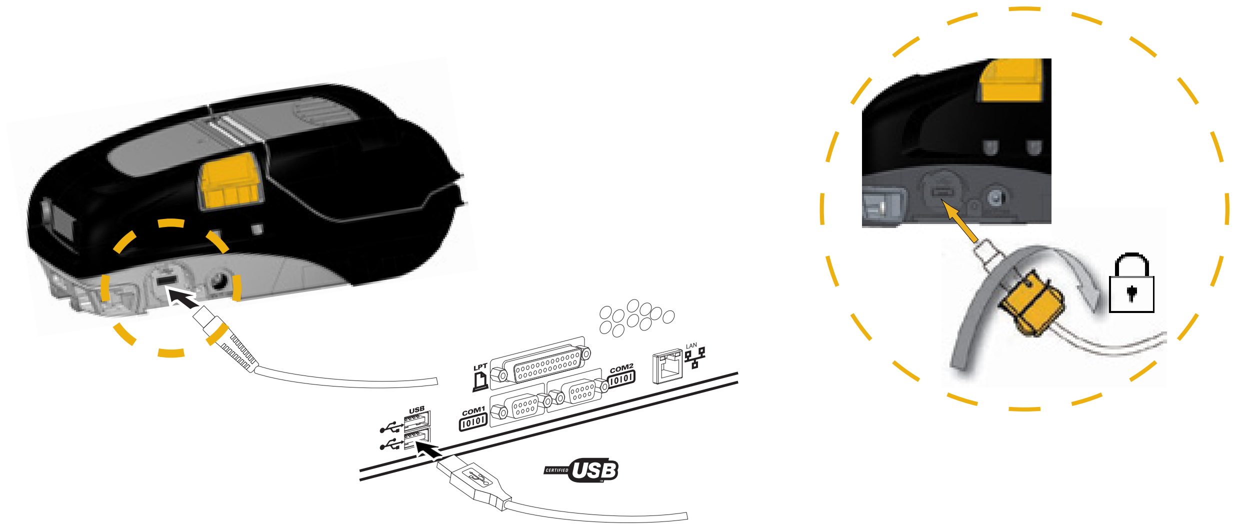

Bluetooth (NFC) के माध्यम से

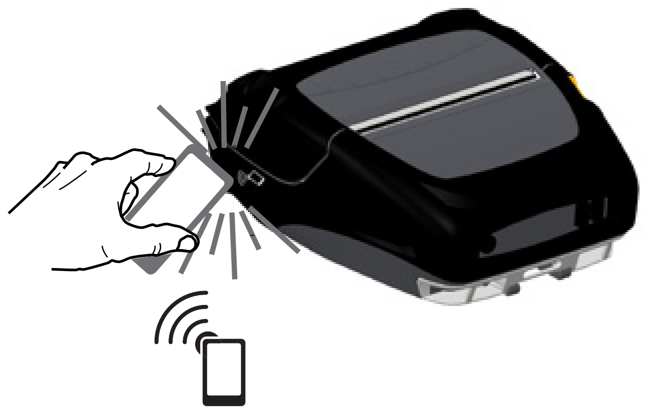

http://www.zebra.com/nfc

BT/WLAN के माध्यम से

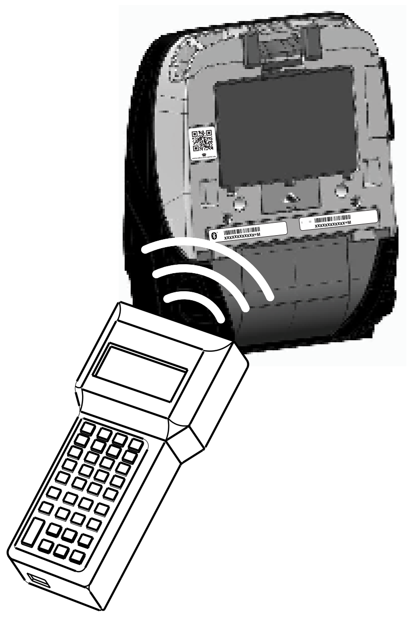

इनके लिए निर्मित iPod iPhone iPad

Windows

प्रिंटर नियंत्रण

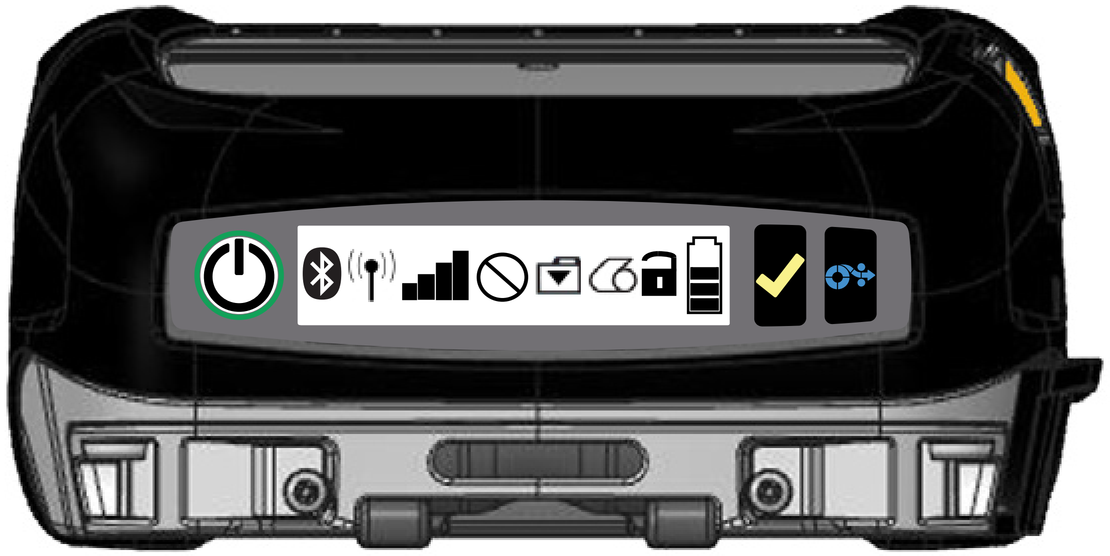

- पावर
  हरा LED: चार्ज की गई बैटरी/बैटरी एलिमिनेटर उपयोग में
- पावर
  ठोस पीला LED: चार्ज हो रहा है
  टिमटिमाता पीला LED: स्लीप मोड
- पावर
  लाल LED: बैटरी ख़राबी
- Bluetooth
- WiFi कनेक्शन
- WiFi सिग्नल शक्ति
- त्रुटि
- डेटा
- मीडिया
- कवल खुला है
- बैटरी
- बैटरी एलिमिनेटर
- चयन करें
- मीडिया फ़ीड

प्रिंटर साफ़ करना

Zebra सफ़ाई पेन

70% आइसोप्रोपाइल अल्कोहॉल

ब्रश

हवा का झोंका

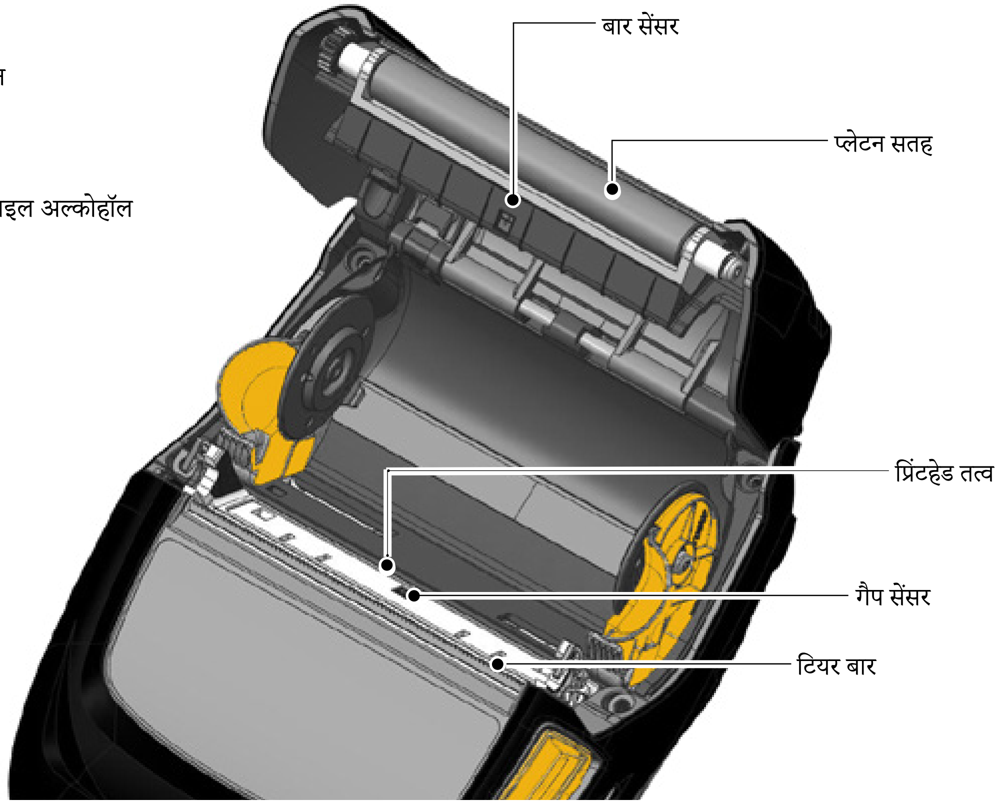

क्षेत्र	सफ़ाई पद्धति	अंतराल
प्रिंटहेड		मीडिया के प्रत्येक पाँच रोल के बाद (या ज़रूरत हो, तो कई बार)। लाइनरलेस प्रकार का मीडिया इस्तेमाल करते समय, मीडिया के प्रत्येक रोल के बाद सफ़ाई आवश्यक है।
प्लेटन सतह	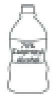	मीडिया के प्रत्येक पाँच रोल के बाद (या ज़रूरत हो, तो कई बार) लाइनरलेस मीडिया की अक्सर अर्थात् प्रत्येक रोल के बाद सफ़ाई ज़रूरी है।
स्क्रेपर (केवल लाइनर रहित इकाइयाँ)		मीडिया के प्रत्येक पाँच रोल के बाद (या ज़रूरत हो, तो कई बार)
टियर बार		आवश्यकता अनुसार
बाहरी	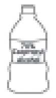	आवश्यकता अनुसार
आंतरिक		आवश्यकता अनुसार
लाइनर रहित प्लेटन सहित इकाइयों का आंतरिक भाग		मीडिया के प्रत्येक पाँच रोल के बाद (या ज़रूरत हो, तो कई बार)

सहायक सामग्रियाँ

मैग कार्ड रीडर

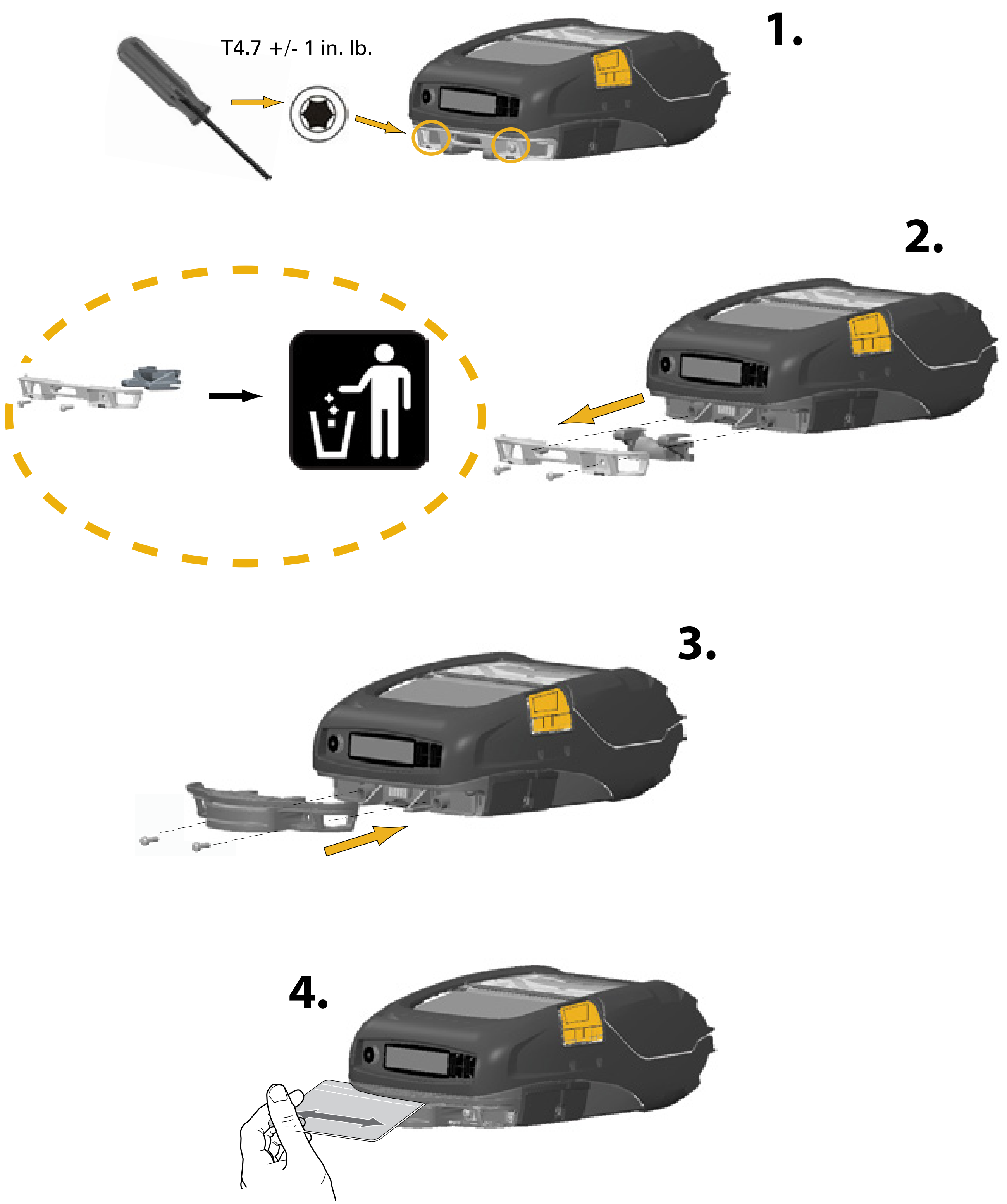

हैंड स्ट्रैप **(BT16899-1)**

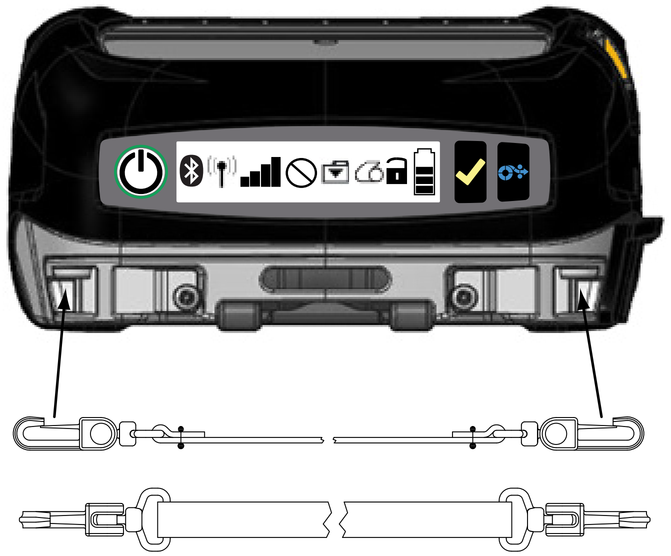

शोल्डर स्ट्रैप **(BT11132-1)**

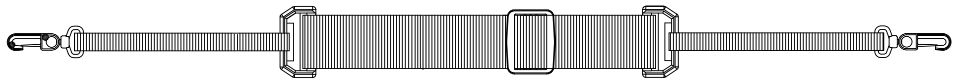

सॉफ़्ट केस **(P1063406-037/-038)**

बेल्ट क्लिप

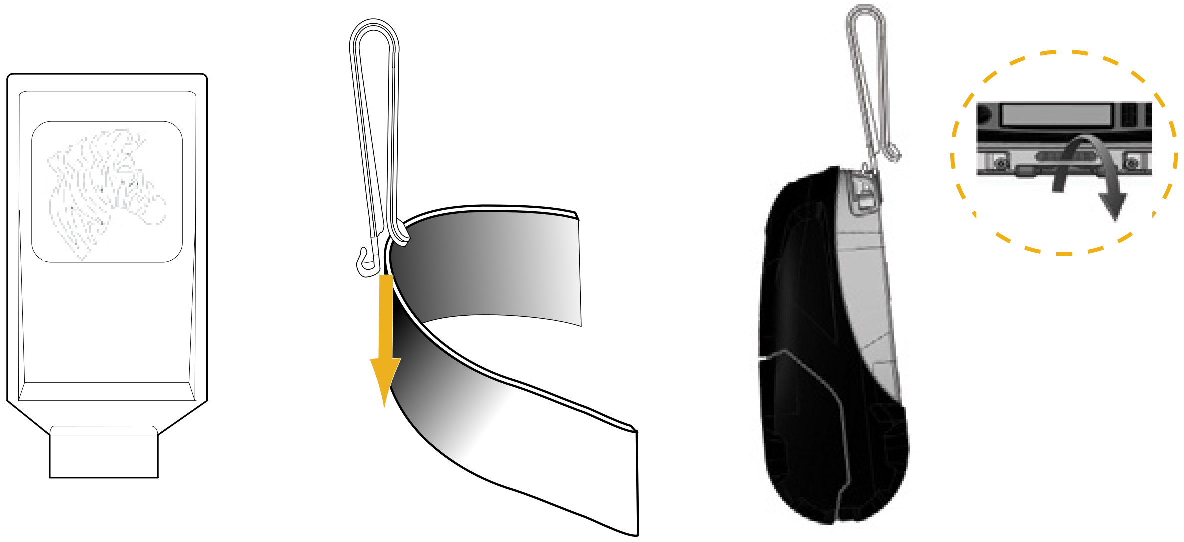

सहायक सामग्री की पूरी सूची के लिए, कृपया www.zebra.com/manuals पर ZQ500 सीरीज़ उपयोगकर्ता दिशानिर्देश (p/n P1070599-001) से संदर्भ लें।

प्रिंटरों के लिए संपूर्ण और वर्तमान प्रलेखन ZQ500 सीरीज़ उपयोगकर्ता दिशानिर्देश द्वारा प्रदान किया गया है जो यहाँ उपलब्ध हैं: www.zebra.com/manuals.

Zebra Technologies Corporation
475 Half Day Rd., Suite 500
Lincolnshire, Illinois 60069 U.S.A.
टे.: +1 847.634.6700
टे.: +1 866.230.9494 (केवल USA)

Zebra Technologies Europe Limited
Dukes Meadow
Millboard Road
Bourne End
Buckinghamshire SL8 5XF, UK
टे.: +44 (0) 1628 556000

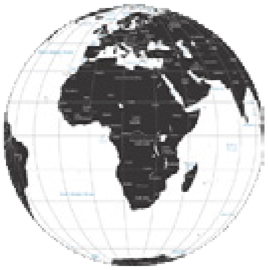

Zebra Technologies Asia Pacific Pte. Ltd.
Regional Sales Office-Asia/Pacific
71 Robinson Road #05-02/03
Singapore 068895
टे.: +011/65 6858 0722

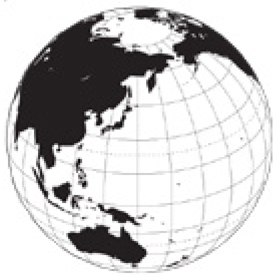

Zebra Technologies Corporation
475 Half Day Road, Suite 500
Lincolnshire, IL 60069 USA
टे.:+1 847.634.6700 या +1 800.423.0442