ET6x

耐用型企业版平板电脑

快速入门指南

ZEBRA

MN-004748-04ZHCN 版本 A

2024/09/10

ZEBRA 和标志性的 Zebra 斑马头像是 Zebra Technologies Corporation 在全球许多司法管辖区内注册的商标。所有其他商标均为其各自所有者的财产。©2024 Zebra Technologies Corporation 和/或其子公司。保留所有权利。

本文档信息如有更改，恕不另行通知。本文档中描述的软件根据许可协议或保密协议提供。软件只能按照上述协议的条款使用或复制。

有关法律和专有声明的详细信息，请访问：

软件：zebra.com/informationpolicy.
版权和商标: zebra.com/copyright.
专利: ip.zebra.com.
保修: zebra.com/warranty.
最终用户许可协议: zebra.com/eula.

使用条款

所有权声明

本手册中包含 Zebra Technologies Corporation 及其子公司（“Zebra Technologies”）的专有信息。手册仅供操作与维护本文所述设备的有关各方参考与使用。未经 Zebra Technologies 的明确书面许可，不得出于任何其他目的使用、复制此类专有信息或将其披露给任何其他方。

产品改进

持续改进产品是 Zebra Technologies 的一项政策。所有规格和设计如有更改，恕不另行通知。

免责声明

Zebra Technologies 已采取措施保证发布的工程规格和手册正确无误，但难免发生错误。Zebra Technologies 保留更正任何此类错误的权利，且不承担由此产生的任何责任。

责任限制

在任何情况下，Zebra Technologies 或涉及附属产品（包括软硬件）的编制、生产或交付的任何其他方对于因使用本产品或无法使用本产品引起的任何损害（包括但不限于商业利润损失、业务中断、商业情报损失等连带损害）概不负责。即使 Zebra Technologies 已被告知可能发生此类损害，本公司也概不负责。因为某些司法管辖地不允许免除或限制对偶发损害或连带损害的责任，所以上述限制可能对您并不适用。

主要部件

本节列出了 ET6x 平板电脑的主要部件。

注释:

配备触摸屏加热器的平板电脑的显示屏周围具有蓝线。

平板电脑（无电池）安装有空电池组，以防水和防尘。

图 1 ET6x 前视图

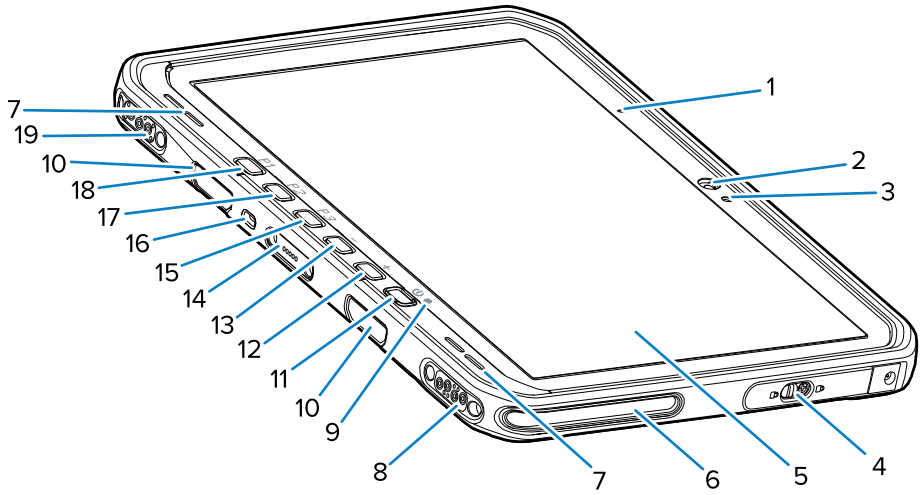

表 1 前视图

编号	项目	说明
1	前置麦克风	用于语音通信或音频录制。
2	前置摄像头	用于视频会议。
3	光传感器	确定环境光以便控制显示屏背光亮度。
4	卡盖	安全门，用于访问 USB 端口（两个 USB-A 端口和一个 USB-C 端口）。
5	触摸屏	显示操作设备所需的所有信息。
6	底座对齐插槽	帮助将平板电脑与底座对齐。
7	扬声器	提供音频输出。
8	底座 USB 连接器	通过底座提供 USB 通信。
9	充电指示灯	在充电和应用程序生成通知时指示电源状态和电池充电状态。
10	键盘/肩带安装插槽	对齐和安装键盘和肩带夹。
11	电源按钮	打开或关闭显示屏。按下并松开可打开设备。按住可以重新启动设备或关机。
12	调高音量按钮	提高音频音量。
13	调低音量按钮	降低音频音量。

表 1 前视图 (Continued)

编号	项目	说明
14	键盘接口连接器	为键盘供电并与之通信。
15	P3 按钮	可预设按键（PTT - 默认）。
16	Kensington 安全插槽	安装安全电缆以防平板电脑被盗或未经授权使用。
17	P2 按钮	可预设按键（主页 - 默认）。
18	P1 按钮	可预设按键（后退 - 默认）。
19	底座电源/天线连接器	通过底座提供电源和天线连接。

图 2 USB 端口

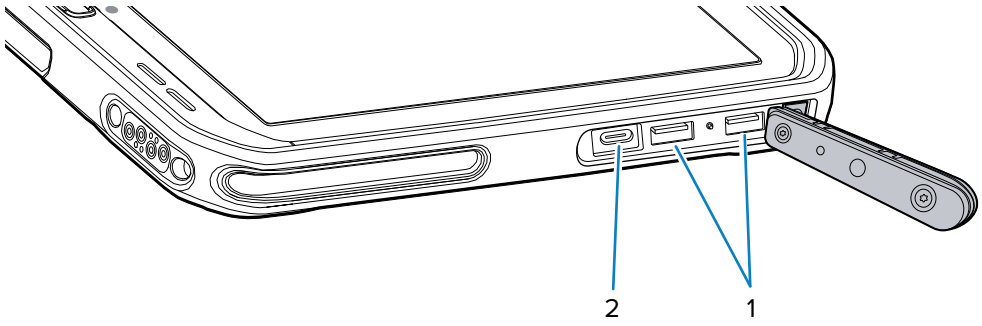

表 2 USB 端口

编号	项目	说明
1	USB-A 端口	提供与扫描器等附件的通信。
2	USB-C 端口	提供与主机的通信并充电。

图 3 ET6x 后视图

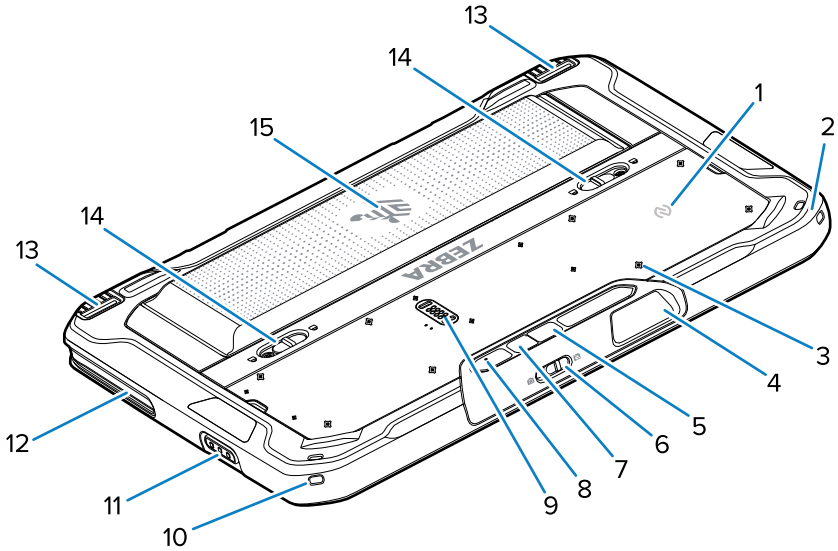

编号	项目	说明
1	NFC 天线	用于读取 NFC 卡。
2	触笔安装	安装触笔系绳。
3	附件安装点位置	表示附件固定螺钉聚合物薄膜上的安装位置点。小心：请勿拆下聚合物薄膜。
4	扫描器激光扫描窗	使用成像器提供数据采集。
5	后置摄像头	自动聚焦摄像头，用于拍摄照片、采集条码数据和读取 OCR 数据。
6	前置摄像头隐私护盖开关	用于在不使用时遮盖前置摄像头。
7	后置摄像头 LED 闪光灯	提供摄像头照明。
8	后部麦克风	用于录音。
9	通信扩展端口	为附件提供 USB 通信和电源。
10	触笔安装	安装触笔系绳。
11	扫描按钮	当启用扫描功能的应用程序处于活动状态时，启动条码数据采集。
12	底座对齐插槽	帮助将平板电脑与底座对齐。
13	底座锁定机制	将平板电脑固定在底座中。
14	电池释放闩锁	释放电池。
15	电池 空电池组	为平板电脑供电。 如果无需电池，在用于固定式安装时，防水且防尘。

维修或更换

要购买新电池以维修和更换电池，请访问申请产品维修。

ET60/65 自销售日期起 3 至 5 年的维修和更换服务可从 One Care 服务支持购买

设置设备

首次使用设备时，您需要对设备进行如下设置：

注释: ET6x（含电池）在装运过程中处于 Ship Mode（运输模式），以防在运输和存储过程中放电。要让平板电脑退出 Ship Mode（运输模式），请将平板电脑置于通电的车辆底座中，通过 USB 电缆连接电源，或按下电源按钮。

1. 安装 nano SIM 卡（仅适用于 ET65 的可选功能）。
2. 安装 microSD 卡（可选）。
3. 安装电池。
4. 为设备充电。

安装 nano SIM 卡

本节提供 nano SIM 卡的安装步骤。

注释: 请仅使用 nano SIM 卡。

小心: 请遵循相应的静电释放 (ESD) 注意事项以避免损坏 SIM 卡。正确的 ESD 注意事项包括但不限于：在防静电台垫上操作以及确保用户已正确接地。

1. 将电池释放闩锁滑向平板电脑侧面。

   电池略微弹起。

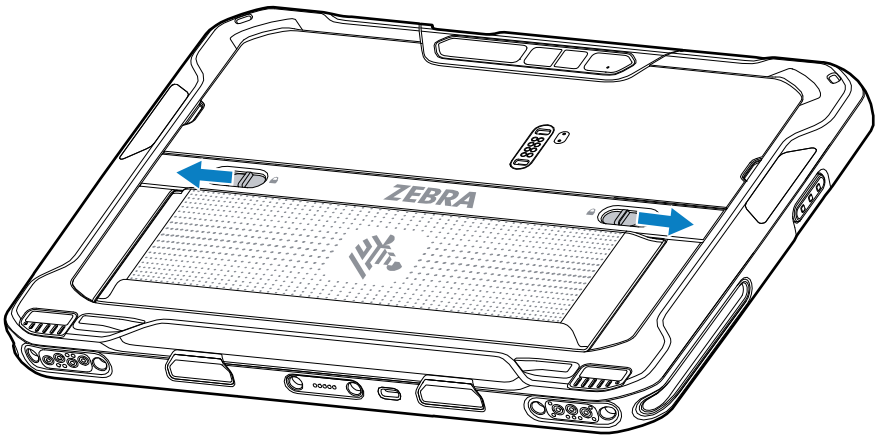

2. 从平板电脑中取出电池。

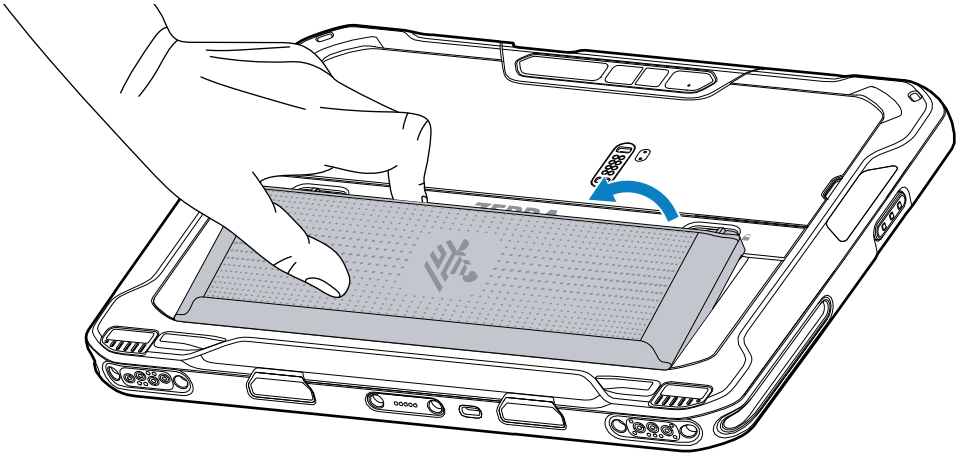

3. 取下卡盖。

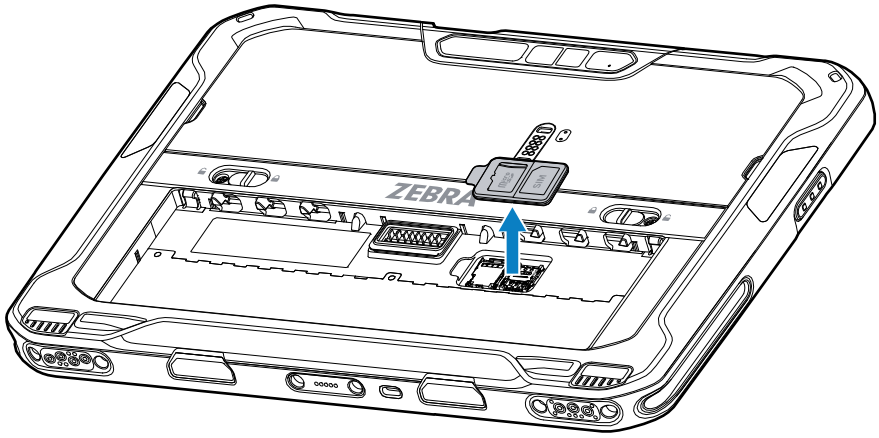

4. 将 SIM 卡架滑动至“解锁”位置。

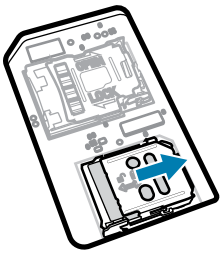

5. 提起 SIM 卡架盖。

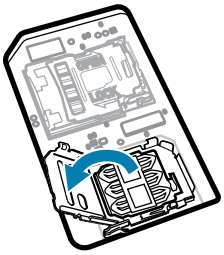

6. 将 nano SIM 卡放入托架（触点朝下）。

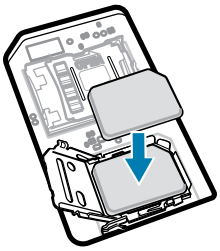

7. 合上 SIM 卡架盖。

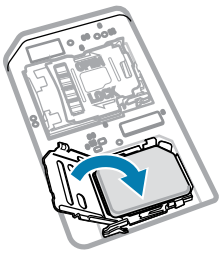

8. 将 SIM 卡架盖滑动至“锁定”位置。

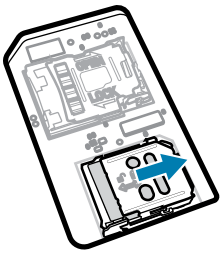

注释: 为确保设备正确密封，必须重新装好卡盖并牢固地将其固定到位。

9. 重新装好卡盖。

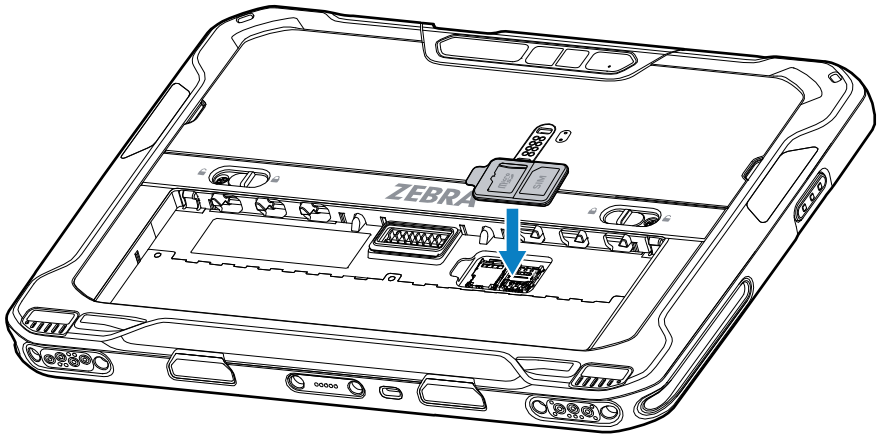

10. 将电池插入设备背面的电池舱中（底部先进）。

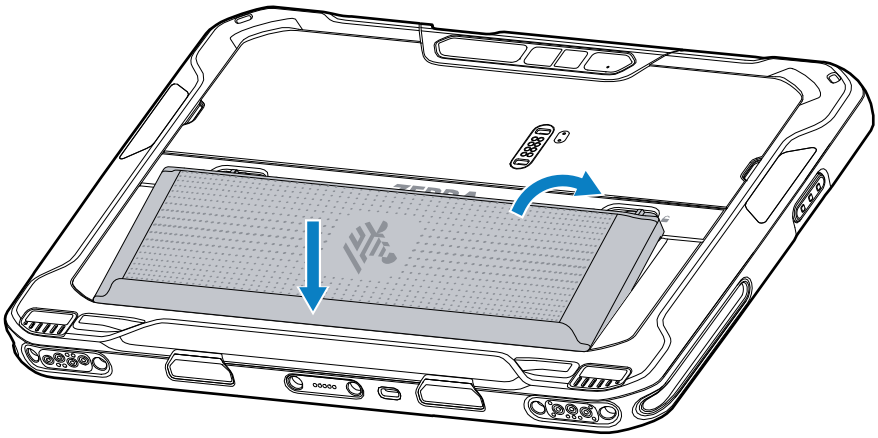

11. 将电池向下按入电池舱，直到电池释放闩锁卡入到位。

安装 microSD 卡

microSD 卡插槽提供辅助的非易失性存储功能。插槽位于电池下面。请参阅 microSD 卡随附的文档以获取更多信息，并按照制造商的建议使用。

小心: 遵循正确的静电释放 (ESD) 防范措施以避免损坏 microSD 卡。正确的 ESD 注意事项包括但不限于：在防静电台垫上操作以及确保操作员已正确接地。

1. 将电池释放闩锁滑向平板电脑侧面。

电池略微弹起。

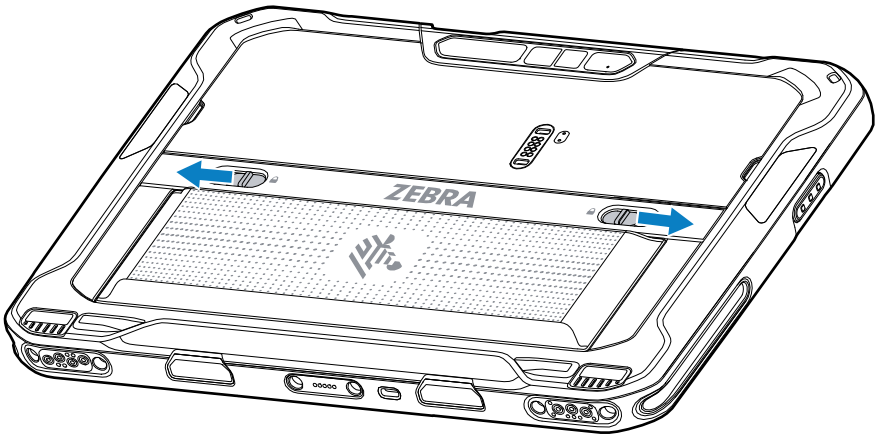

2. 从平板电脑中取出电池。

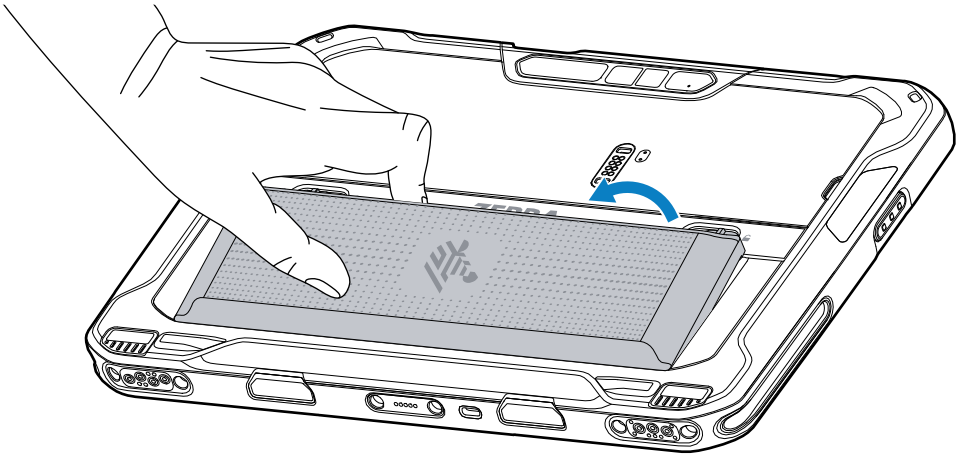

3. 取下卡盖。

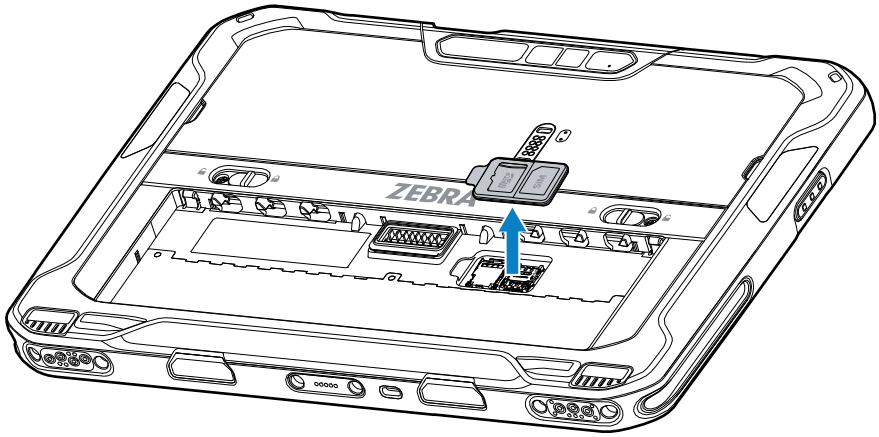

4. 将 microSD 卡架滑动至“解锁”位置。

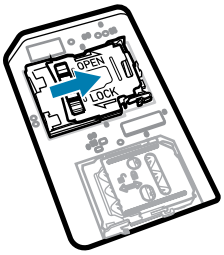

5. 提起 microSD 卡架。

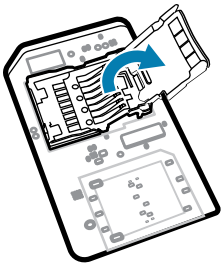

6. 将 microSD 卡插入卡架盖，确保卡滑入卡架盖两侧的卡舌。

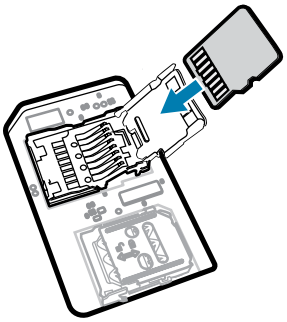

7. 合上 microSD 卡架并将其锁定到位。

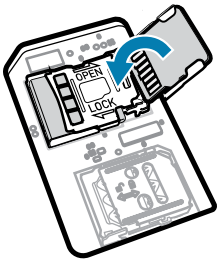

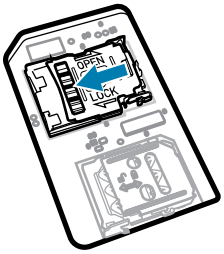

注释: 为确保设备正确密封，必须重新装好卡盖并牢固地将其固定到位。

8. 重新装好卡盖。

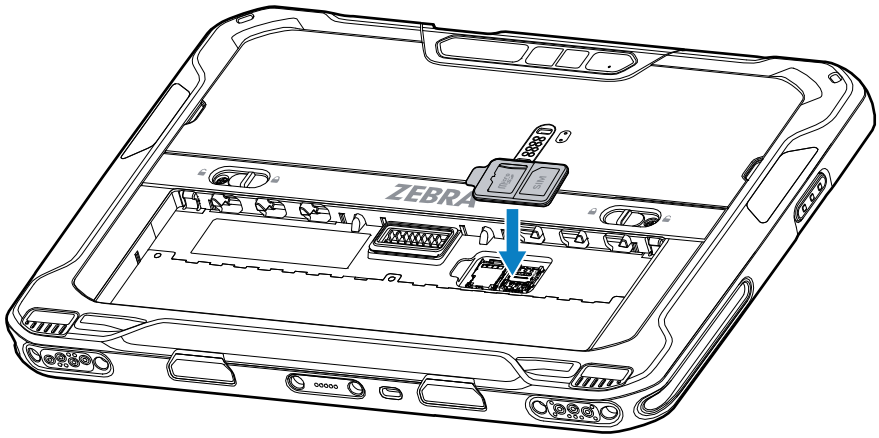

9. 将电池插入设备背面的电池舱中（底部先进）。

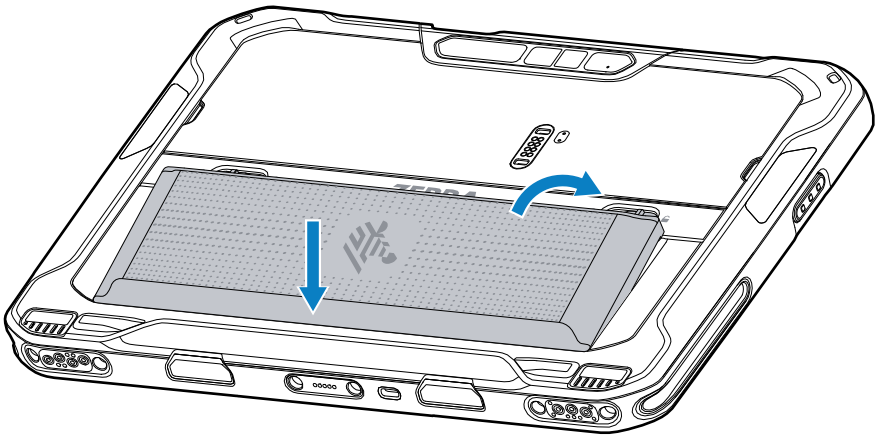

10. 将电池向下按入电池舱，直到电池释放闩锁卡入到位。

安装电池

本节介绍如何将电池安装到平板电脑中。

注释: 用户改装本设备（尤其是在电池槽中放入标签、资产标签、印刷品、贴纸等物品）可能会影响设备或附件的预期性能。密封（入侵保护 (IP)）、耐冲击性能（跌落和滚落）、功能、温度耐受性等性能级别可能会受到影响。请勿将任何标签、资产标签、印刷品、贴纸等物品放入电池槽中。

1. 将电池插入设备背面的电池舱中（底部先进）。

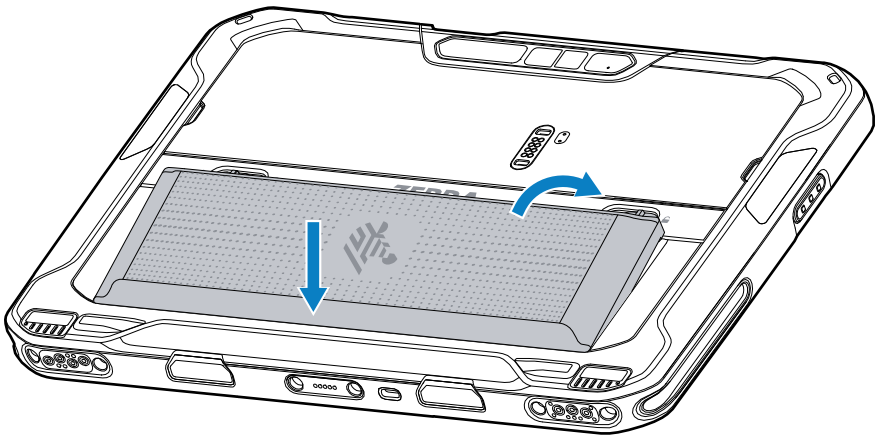

2. 将电池向下按入电池舱，直到电池释放闩锁卡入到位。

激活 eSIM

ET65 可以使用 SIM 卡和/或 eSIM。您可以选择将哪个 SIM 卡用于哪项操作，如发消息或呼叫。使用前，必须激活 eSIM。

注释: 在添加 eSIM 之前，请联系您的运营商以获取 eSIM 服务及其激活代码或二维码。

要激活 eSIM，请执行以下操作：

1. 在设备上，使用已安装的 SIM 卡通过 Wi-Fi 或蜂窝数据建立互联网连接。
2. 转至 **Settings（设置）**。
3. 轻触 **Network & Internet（网络和互联网）** > **Mobile Networks（移动网络）**。
4. 如果已安装 SIM 卡，请轻触 **SIM** 旁边的 **+**；如果未安装 SIM 卡，请轻触 **SIM**。

   此时将显示 **Mobile network（移动网络）**屏幕。
5. 选择 **MANUAL CODE ENTRY（手动输入代码）**以输入激活代码，或者轻触 **SCAN（扫描）**以扫描二维码以下载 eSIM 配置文件。

   此时将显示 **Confirmation!!!（确认！！！）**对话框。
6. 轻触 **OK（确定）**。
7. 输入激活代码或扫描二维码。
8. 轻触 **NEXT（下一步）**。

   此时会显示 **Downloading a profile（正在下载配置文件）**消息，然后显示 **Use Network Name?（使用网络名称？）**消息。
9. 轻触 **ACTIVATE（激活）**。
10. 轻触 **Done（完成）**。

    eSIM 现已激活。

停用 eSIM

可将 ET65 上的 eSIM 暂时关闭，稍后重新激活。

要停用 eSIM，请执行以下操作：

1. 在设备上，使用已安装的 SIM 卡通过 Wi-Fi 或蜂窝数据建立互联网连接。
2. 轻触 **Network & internet（网络和互联网）** > **SIM**。
3. 在 **Download SIM（下载 SIM）**部分中，轻触要停用的 eSIM。
4. 轻触 **Use SIM（使用 SIM）**开关以关闭该 eSIM。
5. 轻触 **Yes（是）**。

   该 eSIM 便会处于停用状态。

擦除 eSIM 配置文件

擦除 eSIM 配置文件会将其从 ET65 设备中完全移除。

注释: 从设备中擦除 eSIM 后，您将无法再次使用它。

要擦除 eSIM，请执行以下操作：

1. 在设备上，使用已安装的 SIM 卡通过 Wi-Fi 或蜂窝数据建立互联网连接。
2. 轻触 **Network & internet（网络和互联网）** > **SIM**。
3. 在 **Download SIM（下载 SIM）**部分中，轻触要擦除的 eSIM。

4. 轻触 **Erase（擦除）**。

   此时将显示 **Erase this downloaded SIM?（擦除此已下载的 SIM?）**消息。

5. 轻触 **Erase（擦除）**。

   该 eSIM 配置文件便会从设备中擦除。

标有 I 类 2 区合规的平板电脑

符合 I 类 2 区要求的 ET6x 设备的电子零件在具备安全保护的情况下，可在危险场所使用。危险场所指比正常工业场所发生爆炸和/或火灾的风险更高的位置。这是由于此类位置处理或存放的材料的属性所导致。

小心: ET6x 随附用于确保固定电池仓和 USB 端口的螺钉。在进入危险场所之前，请确保安装该螺钉。

注释: 只有 ET6x 平板电脑或连接 ET6x 键盘的 ET6x 平板电脑可以在危险场所使用。

1. 将两颗 M2x3 十字头螺钉对准电池释放闩锁。

   图 4 固定电池闩锁

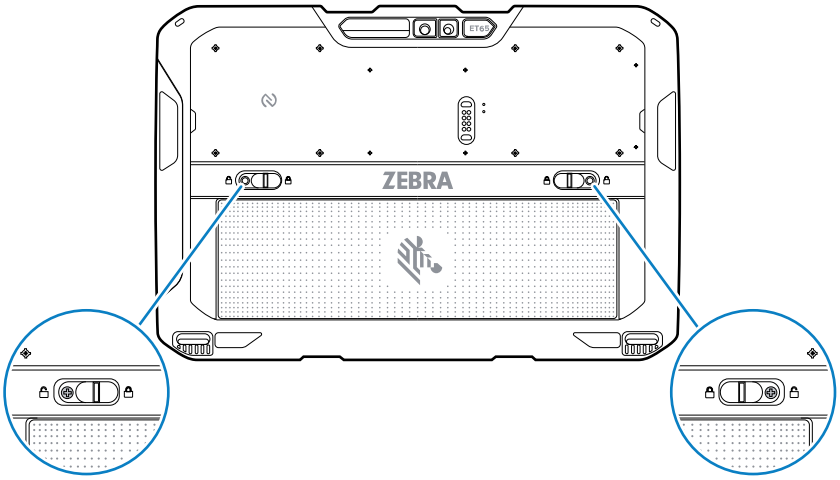

2. 使用十字头螺丝刀拧紧十字头螺钉固定电池释放闩锁。
3. 使用 2.5 kg-cm (2.2 lbf·in) 扭矩拧紧螺钉。

4. 将一颗 M2x3 十字头螺钉对准卡盖。

图 5 固定卡盖

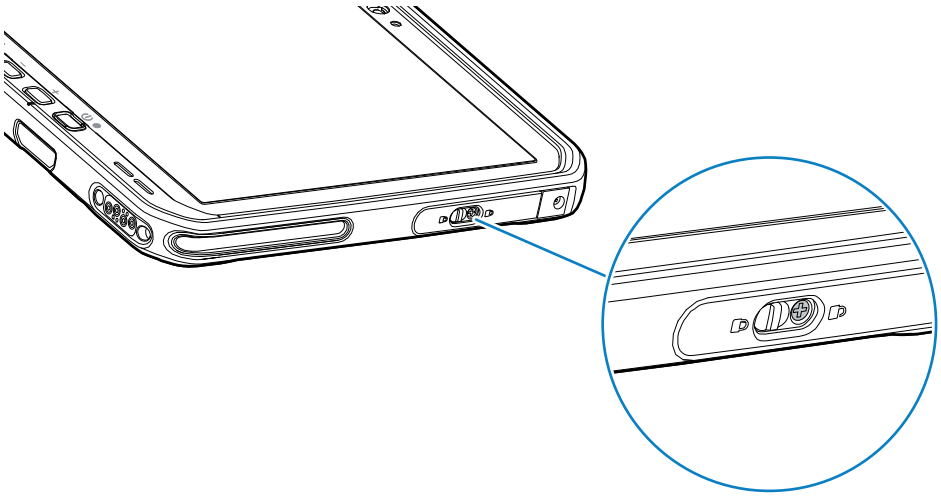

5. 使用十字头螺丝刀拧紧十字头螺钉固定卡盖。
6. 使用 2.5 kg-cm (2.2 lbf·in) 扭矩拧紧螺钉。

设备充电

首次使用平板电脑之前，请将其连接至外部电源，以便为电池充电。

注释: 无电池的平板电脑不需要充电。

保持平板电脑与外部电源连接，直至其充满电。平板电脑充满电后，充电 LED 指示灯将变为绿色。您可以边充电边使用平板电脑。

要为主电池充电，请将充电附件连接到相应的电源。

将设备插入底座或连接 USB 充电器。设备开启并开始充电。充电/通知 LED 指示灯在充电时呈琥珀色闪烁，充满电时变为呈绿色长亮。

标准电池可在大约 2.5 小时内从 4% 充至 80%。大容量电池可在 5. 5小时内从 4% 充至 80%。为了达到理想的充电效果，只应使用 Zebra 充电附件和电池。请在室温条件下且当设备处于睡眠模式时为电池充电。

充电附件

使用以下附件之一为平板电脑和备用电池充电。

表 3 充电附件

附件	部件号	说明
USB-C 转交流适配器	PWR-BGA15V45W-UC2-WW	仅为平板电脑充电。需要特定于国家/地区的交流电源线。
2 槽电池充电器	SAC-ET6X-2SCHG-01	最多可为两块标准电池或大容量电池充电。需要电源、直流电源线和特定于国家/地区的交流电源线。

充电指示灯

在使用设备之前，请为电池充电。

表 4 充电指示灯

LED 指示灯	指示
熄灭	设备未通电。设备不使用电池。
呈橙色慢速闪烁 （每 4 秒钟闪烁 1 次）	设备正在充电。
呈红色慢速闪烁 （每 4 秒钟闪烁 1 次）	设备正在充电，但电池即将报废。
呈橙色快速闪烁 （每秒钟闪烁 2 次）	充电错误。可能的充电错误包括： · 温度过低或过高。 · 充电时间过长，但电池仍未充满（通常 8 小时）。
呈红色快速闪烁 （每秒钟闪烁 2 次）	充电错误，并且电池即将报废。可能的充电错误包括： · 温度过低或过高。 · 充电时间过长，但电池仍未充满（通常 8 小时）。
呈绿色长亮	充电完成。
呈红色长亮	充电完成，但电池即将报废。
红色闪烁 （每秒钟闪烁 1 次）	无电池的平板电脑连接到外部电源。

充电温度

在合适的环境温度下为电池充电。

在 5°C 至 40°C（41°F 至 104°F）之间的温度下为电池充电。设备始终以安全智能方式执行电池充电。在较高温度条件下（如约 +37°C (+98°F)），设备在短期内会交替启用和禁用电池充电，以让电池保持处于可接受的温度范围内。当因为温度反常而禁用充电时，设备会通过 LED 指示灯做出指示。

备用电池充电

支架座上的备用电池充电 LED 指示灯指示备用电池充电的状态。标准电池可在 2.5 小时内从 4% 充至 80%。大容量电池可在 5.5小时内从 4% 充至 80%。

要达到理想的快速充电效果，请仅使用 Zebra 充电附件和电池。

表 5 备用电池 LED 充电指示灯

指示	说明
琥珀色长亮	备用电池正在充电。
绿色长亮	备用电池充电已完成。
红色长亮	备用电池正在充电，但电池即将报废。充电完成，但电池即将报废。

表 5 备用电池 LED 充电指示灯 (Continued)

指示	说明
呈红色快速闪烁（每秒钟闪烁 2 次）	充电出错；电池即将报废，请检查备用电池的位置。
熄灭	插槽内无备用电池。备用电池未正确放置在插槽中。充电器未通电。

USB-C 转交流适配器

使用 USB-C 转交流适配器为平板电脑充电。

注释: 确保遵循《ET6x 产品参考指南》中所述的电池安全指导原则。

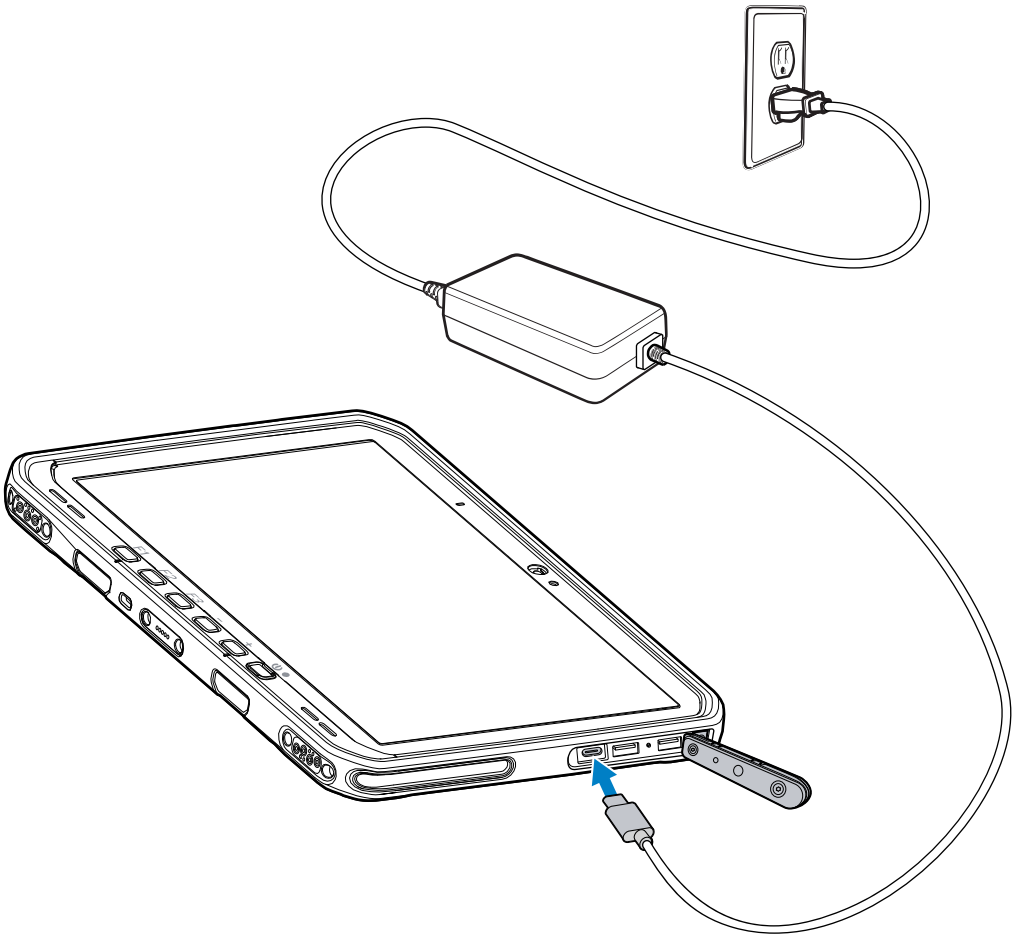

2 槽电池充电器

使用 2 槽电池充电器可为多达两块标准或大容量电池充电。

小心: 确保遵循《产品参考指南》中所述的电池安全指导原则。

图 6 2 槽电池充电器

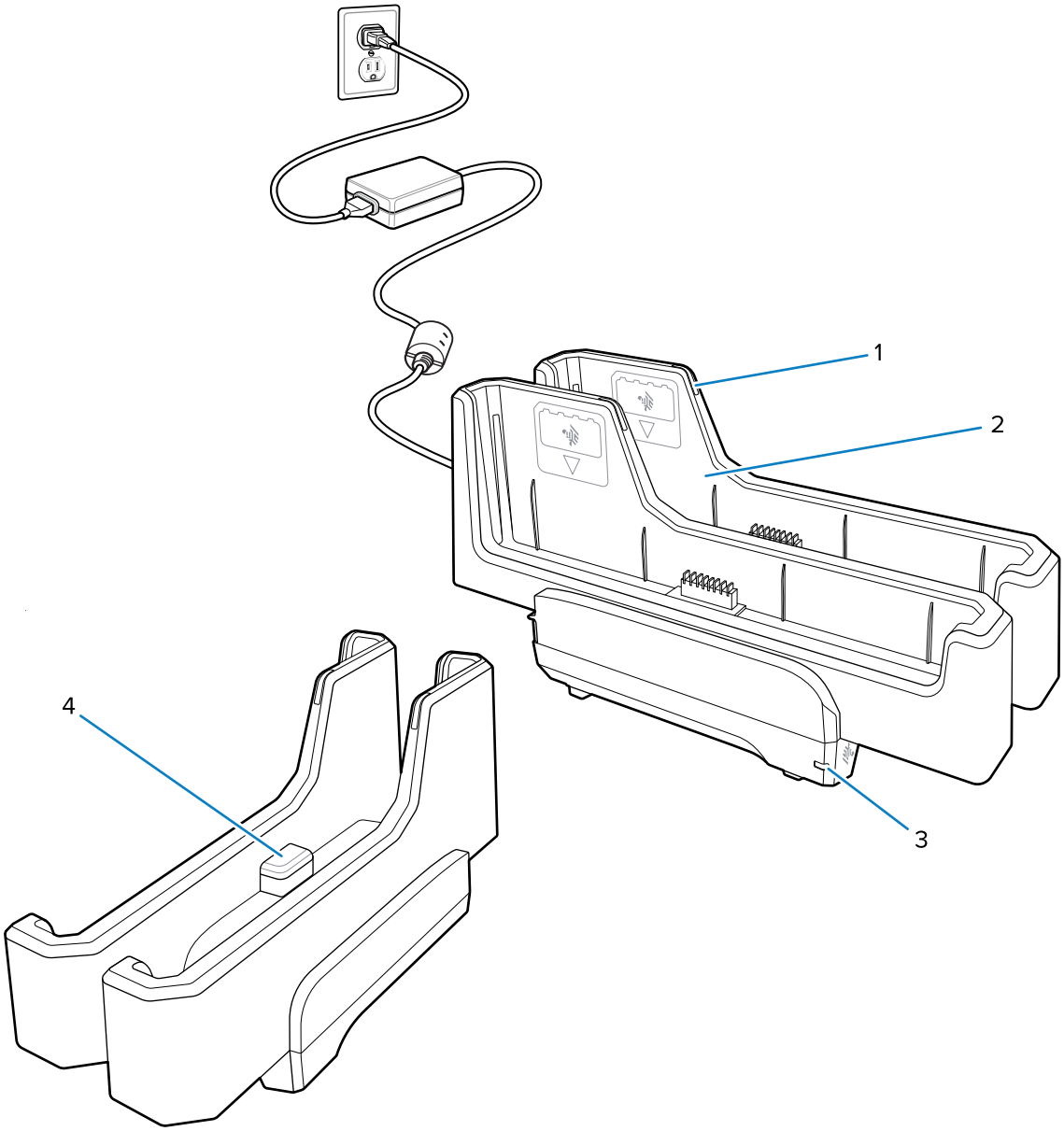

1	电池充电 LED
2	电池插槽
3	电源 LED 指示灯
4	USB-C 端口 USB-C 端口是仅用于固件升级的服务连接器，不能用于电源充电。

有关详细信息，请参阅备用电池充电 页 16。

使用摄像头

使用前置或后置摄像头拍照或录制视频。

注释: 如果使用前置摄像头，请将前置摄像头隐私开关移至打开位置。

要拍照或录制视频，请执行以下操作：

1. 打开相机应用程序。
2. 将后置摄像头对准拍摄对象。
3. 轻触屏幕上的快门按钮即可拍摄照片或录制视频。

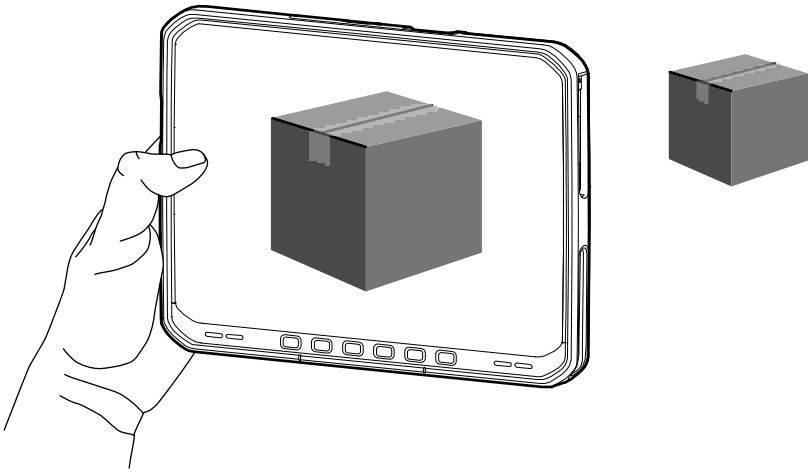

读取 NFC 卡

平板电脑支持读取 NFC 卡。NFC 天线位于平板电脑背面，NFC 徽标下方。

在打开支持 NFC 的应用程序的情况下，让 NFC 卡朝向天线。根据所使用的应用程序，可能会有声音或视觉提示，指示读卡成功。

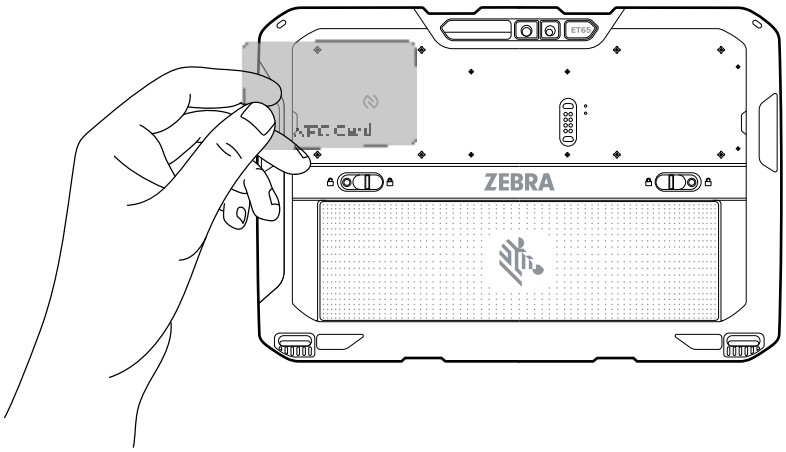

使用内部扫描器扫描

使用内部成像器采集条码数据。

注释: 要读取条码，需要安装支持扫描功能的应用程序。本设备包含 DataWedge 应用程序，允许用户启用扫描器，以解码条码数据并显示条码内容。

1. 确保设备上的应用程序已打开，且文本字段处于焦点位置（文本光标在文本字段中）。
2. 将设备的激光扫描窗指向条码。
3. 按住扫描按钮。

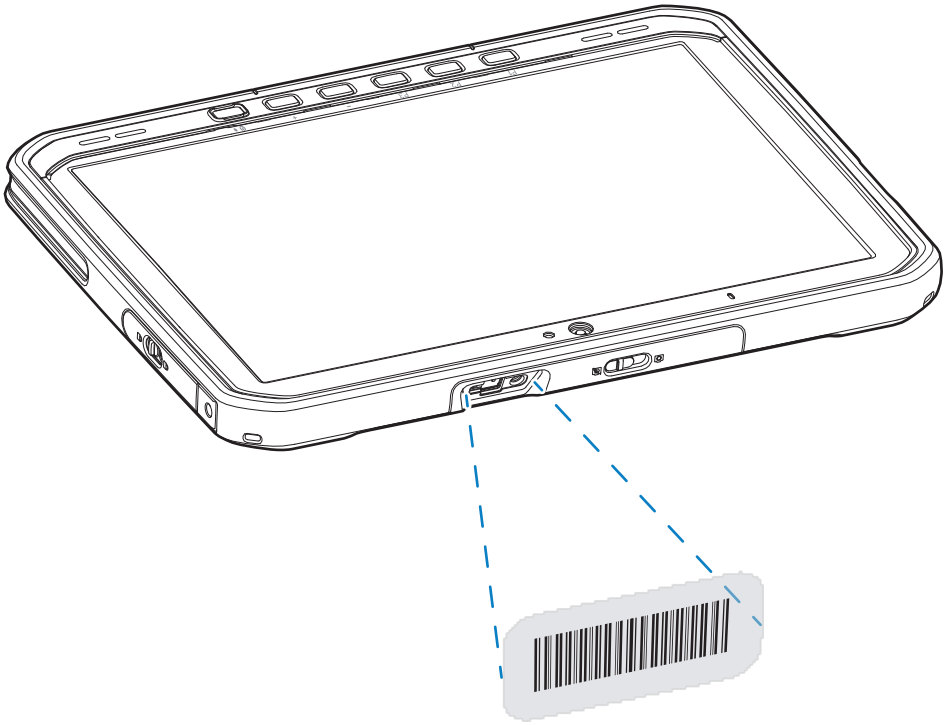

带照明的瞄准点亮起以协助瞄准。

4. 确保条码在瞄准图案形成的区域内。瞄准点用于在高亮度环境下增加可视性。

   默认情况下，发出蜂鸣声时，即表示条码已成功解码。
5. 采集的数据将出现在文本字段中。

使用摄像头扫描

使用摄像头采集条码数据。

注释: 要读取条码，需要安装支持扫描功能的应用程序。设备包含 DataWedge 应用程序，允许用户启用扫描器，以解码条码数据并显示条码内容。

1. 确保设备上的应用程序已打开，且文本字段处于焦点位置（文本光标在文本字段中）。
2. 将摄像头扫描窗对准条码。

3. 按住扫描按钮。默认情况下，屏幕上将出现预览窗口。

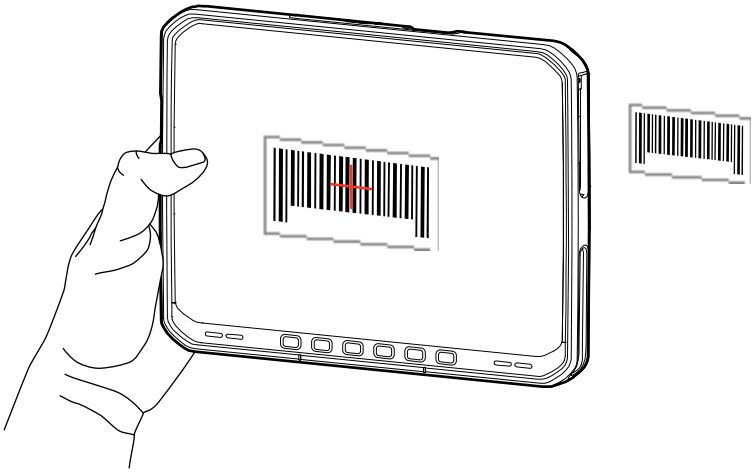

4. 移动设备直至条码在屏幕上可见。
5. 默认情况下，发出蜂鸣声时，即表示条码已成功解码。
6. 采集的数据将出现在文本字段中。